RESERVDELSKATALOG

SPARE PARTS CATALOGUE

ERSATZTEILE-KATALOG

CATALOGUE DES PIECES DE RECHANGE

CATALOGO DE PIEZAS DE RECAMBIO

SAAB V4

SAAB 95, 96 AND MONTE CARLO

Ordering No. 175521

SAAB–SCANIA AKTIEBOLAG
Saab Car Division

NYKÖPING SWEDEN
Copyright SAAB–SCANIA

Allmänt, Nummerregister, Satser General, Numerical index, Complete sets Allgemeines, Nummer-Verzeichnis, Komplette Sätze Généralités, Index numérique, Jeux complets Generalidades, Indice numèrico, Juegos completos	**0**	1 – A4
Verktyg Tools Werkzeuge Outillage Herramientas	**1**	1 – F6
Motor Engine Motor Moteur Motor	**2**	1 – G10
Elektriskt system Electrical system Elektrisches System Equipement électrique Sistema eléctrico	**3**	2 – A2
Kraftöverföring Transmission Kraftübertragung Transmission Transmisión	**4**	2 – D6
Bromsar Brakes Bremsen Freins Frenos	**5**	2 –E10
Framvagn, Styrinrättning Front assembly, Steering Vorderwagen, Lenkung Train-avant, Direction Tren delantero, Dirección	**6**	2 – G2
Fjädringssystem, Hjul Suspension, Wheels Federung, Räder Suspension, Roues Suspensión, Ruedas	**7**	2 – H2
Kaross Body Karosserie Carrosserie Carrocería	**8**	3 – A2
Instrument, Värmesystem, Tillbehör, etc. Instruments, Heating system, Accessories, etc. Instrumente, Heizanlage, Zubehöre, etc. Instruments, Système de chauffage, Accessoires, etc. Instrumentos, Calefacción, Accesorios, etc.	**9**	3 – J2
Diverse Miscellaneous Verschiedenes Divers Varios	**10**	3 – L2

GENERAL, NUMERICAL INDEX, COMPLETE SETS

	Page		
Introduction	1:3		A12
Directions	2:1–2:3		A14
Chassis-number	3:1		B12
Group register	4:1		B16
Numerical index	5:1		B20
Complete sets			
Tools	6:		
Engine	7:3–7:11	*	D16
Electrical system	8:1–8:5		E2
Transmission	9:1–9:2		E10
Brakes	10:1–10:2		E14
Front wheel suspension, steering device	11:1		E18
Suspension system, wheels	12:1		E20
Car body	13:1–13:2		E22
Instruments, heating system, accessories, etc.	14:1		F2

ALLGEMEINES, NUMMER-VERZEICHNIS, KOMPLETTE SÄTZE

	Seite		
Einleitung	1:3		A18
Anweisungen	2:1–2:3		A20
Fahrgestellnummern	3:1		B12
Gruppenverzeichnis	4:1		A16
Nummernverzeichnis	5:1		B20
Komplette Sätze			
Werkzeuge	6:–		
Motor	7:3–7:11	*	D16
Elektrisches system	8:1–8:5		E2
Kraftübertragung	9:1–9:2		E10
Bremsen	10:1–10:2		E14
Vordergestell, lenkung	11:1		E18
Federung, räder	12:1		E20
Karosserie	13:1–13:2		E22
Instrumente, Heizungssystem, Zubehör, etc.	14:1		F2

GENERALIDADES, INDICE NUMERICO, JUEGOS COMPLETOS

	Página		
Prefacio	1:3		B6
Instrucciones	2:1–2:3		B8
Núm. de chasis	3:1		B12
Sumario	4:1		B18
Indice numérico	5:1–		B20
Juegos completos			
Herramientas	6:–		
Motor	7:3–7:11	*	D16
Sistema eléctrico	8:1–8:5		E2
Transmisión	9:1–9:2		E10
Frenos	10:1–10:2		E14
Mecanismos delanteros, direccion, cambio en el volante	11:1		E18
Suspensión ruedas	12:1		E20
Carocería	13:1–13:2		E22
Instrumentos, calefaccion, accesorios, etc.	14:1		F2

ALLMÄNT, NUMMERREGISTER, SATSER

	Sida		
Inledning	1:3		A6
Anvisningar	2:1–2:3		A8
Chassinummer	3:1		B12
Gruppförteckning	4:1		B14
Nummerregister	5:1–		B20
Satser			
Verktyg	6:–		
Motor	7:3–11	*	D16
Elektriskt system	8:1–8:5		E2
Kraftöverföring	9:1–9:2		E10
Bromsar	10:1–10:2		E14
Framvagn, styrinrättning	11:1		E18
Fjädringssystem, hjul	12:1		E20
Kaross	13:1–13:2		E22
Instrument, värmesystem, tillbehör etc	14:1		F2

GENERALITES, INDEX NUMERIQUE, JEUX COMPLETS

	Page		
Préface	1:3		A24
Instructions	2:1–2:3		B2
No. de chassis	3:1		B12
Table des matières	4:1		B18
Index numérique	5:1–		B20
Jeux complets			
Outillage	6:–		
Moteur	7:3–11	*	D16
Equipment électrique	8:1–8:5		E2
Transmission	9:1–9:2		E10
Freins	10:1–10:2		E14
Train AV, direction	11:1		E18
Suspension, roues	12:1		E20
Carrosserie	13:1–13:2		E22
Instruments, système de chauffage, accessoires, etc.	14:1		F2

Denna reservdelskatalog gäller för Saab V4 (Saab 95, 96). Katalogen är indelad i grupperna 0—10. Grupp 0 upptar Allmänt, Nummerregister och Satser, grupp 1 Verktyg, dvs. specialverktyg avsedda för tillsyns- och reparationsarbeten. Dessutom har grupp 10 införts för Diverse. Katalogens indelning motsvarar den rekommendation som Motorbranschens Arbetsgivarförbund givit för reservdelskataloger och servicelitteratur. Beträffande katalogens användning hänvisar vi till anvisningsbladen.

Reservdelskatalogens beställningsnummer för tryckt upplaga är 175521, motsvarande nummer för microficheupplagan är 400028. Katalogen hålls aktuell av Saab-Scania vad avser ändringar och rättelser i form av utbytes- och tillkommande blad. Vid behov även speciella upplysningar beträffande reservdelar via "Spare Parts Information".

HÅLL ALLTID ER KATALOG AKTUELL GENOM ATT SÄTTA IN NYA OCH ÄNDRADE BLAD! Notera insättningen på katalogens uppföljningsblad.

Vid beställningar av reservdelar till viss bil skall alltid chassinummer och/eller motornummer angivas. Bilens instruktionsbok (Guide) anger var man finner dessa nummer i bilen.

SAAB-SCANIA AKTIEBOLAG
Personbilsdivisionen
NYKÖPING

Production: Technical Publications, Saab-Scania AB, Trollhättan, Sweden
Printed by Gotab, Kungälv

Katalogens uppbyggnad och användning

1. Användning

   Omfattningen av varje grupp framgår av "Gruppförteckning" samt "Innehållsförteckning". Den senare utgör första sidan i varje grupp.

   Om man känner till var en artikel är placerad i bilen och söker dess reservdelsnummer så går man till innehållsförteckningen på den grupp där artikeln skall finnas. Innehållsförteckningen anger närmare i vilket avsnitt i gruppen man kan finna artikeln.

   Om man däremot känner reservdelsnumret för en artikel och önskar veta var denna ingår i bilen så går man till katalogens nummerregister. Registret hänvisar till den grupp, sida inom gruppen samt fichekoordinat där artikeln finns upptagen.

2. Sidnumrering

   Endast katalogens textsidor är numrerade.

3. Pos.nummer

   Numren hänvisar till fig.

4. Artikelnummer

   Numret skall alltid anges vid beställning.

5. Antalskolumn

   Antalskolumn anger antal per bil.

6. Benämning

   Benämningarna är angivna på engelska och svenska. Inlednings- och anvisningsavsnitten finns även på tyska, franska och spanska språken.

7. Reservdels omfattning

   Om en artikel ingår i en överordnad enhet har detta angivits på så sätt att artikeln ifråga är stegförskjuten till höger. Vid köp av överordnad enhet medföljer de stegförskjutna artiklarna. Se följande ex.:

SAAB
genuine spare parts
original reservdelar

STARTER
STARTMOTOR

3 3:3

Pos.	Part No. Artikelnr.	Qty./Antal 96	95	Description	Benämning	Remarks Anmärkningar
1	88 01 078	1	1	Starter assy	Startmotor kpl.	1) Bosch 0 001 208 029
1	88 07 596	1	1	Starter assy	Startmotor kpl.	2.6) Bosch 0 001 311 023
1	88 62 245	1	1	Starter assy	Startmotor kpl.	7) Bosch 0 001 311 109
2	78 54 755	1	1	. Drive end bracket assy	. Drevhus kpl.	3)
2	88 14 816	1	1	. Drive end bracket assy	. Drevhus kpl.	4)
2	88 62 864	1	1	. Drive end bracket assy	. Drevhus kpl.	5)
3	78 54 763	1	1	.. Bearing bushing	.. Lagerbussning	3)
3	83 04 818	1	1	.. Bearing bushing	.. Lagerbussning	4)
3	83 22 216	1	1	.. Bearing bushing	.. Lagerbussning	5)
4	78 54 599	1	1	. Main field winding	. Fältlindning	3)
4	88 14 824	1	1	. Main field winding	. Fältlindning	4)

8. Anmärkningar

Kolumnen kan innehålla anmärkningar av olika slag. Textsidans nedre del är även avsedd för anmärkningar, i första hand för sådana som kräver stort utrymme men även sådana, som är lika för olika positioner å en och samma sida. Anmärkningstexten ges endast på engelska. I en del fall kan ett artikelnummer förekomma inom parentes, ex.vis (83 77 988). detta innebär att artikeln utgått eller ersatts av en annan med nytt nummer i artikelnummerkolumnen. Obs! Artikeln inom parentes ( ) kan förekomma på annan plats i katalogen, speciellt gäller detta om artikeln är av standardtyp.

9. Varianter

Katalogen upptar artiklar för standardutförande om ej annat anges. I de fall artikeln gäller speciell variant eller version är detta angivet i benämnings- eller anmärkningskolumnerna. För att ange marknadstillhörighet, i första hand USA och England (R.H.D.), förekommer följande uppställning på textsidorna:

SAAB
genuine spare parts
original reservdelar

LIGHTING
Tail light
BELYSNING
Baklykta

3 8:3

Pos.	Part No. Artikelnr.	Qty./Antal 96	95	Description	Benämning	Remarks Anmärkningar
1	73 09 073	1		Tail lamp assy. L.H.	Baklykta kpl. V.	1)
1	73 43 098	1		Tail lamp assy. L.H.	Baklykta kpl. V.	3,5)
1	88 35 415	1		Tail lamp assy. L.H.	Baklykta kpl. V.	4)
1	73 09 081	1		Tail lamp assy. R.H.	Baklykta kpl. H.	1)
1	73 43 106	1		Tail lamp assy. R.H.	Baklykta kpl. H.	3)
1	88 35 423	1		Tail lamp assy. R.H.	Baklykta kpl. H.	4)
1	88 35 373	1		Tail lamp assy. L.H.	Baklykta kpl. V.	4, 6) USA
1	88 35 381	1		Tail lamp assy. R.H.	Baklykta kpl. H.	4, 6) USA
1	88 54 457	1		Tail lamp assy. L.H.	Baklykta kpl. V.	7) USA
1	88 54 465	1		Tail lamp assy. R.H.	Baklykta kpl. H.	7) USA

Här avses artiklar 73 09 073 t.o.m. 88 35 423 gäller exkl. USA. De följande artiklarna 88 35 373 t.o.m. 88 54 465 gäller endast för USA.

SAAB
genuine spare parts
original reservdelar

MAIN BODY
Floor, 96
KAROSSERISTOMME
Golv, 96

8 1:3

Pos.	Part No. Artikelnr.	Qty./Antal 96	95	Description	Benämning	Remarks Anmärkningar
	78 54 649	1		Body	Karosskrov	State car colour code.
	78 54 656	1		Body, R.H.D.	Karosskruov, R.H.D.	Only latest design.
1	88 02 746	1		Front cross-member assy	Frontbalk kpl.	Ch. –507.018,96.
1	73 47 479	1		Front cross-member assy	Frontbalk kpl.	Ch. 96.520.001–592.844. –60601540

På samma sätt gäller här karosskrov 78 54 649 exkl. R.H.D. och karosskrov 78 54 656 gäller för R.H.D.

10. Ändringsmarkering

Som tidigare nämnts hålls katalogen aktuell medelst ändringstryck. De ändrade sidorna har ny utgivningsmånad och markering* anger var ändringen skett på sidan ifråga.

11. Satser

Reservdelar som ingår i en sats är markerade med "S" i anmärkningskolumnen. "Satser" med ingående detaljer finns i grupp 0.

12. Förkortningar

Ch. –xx.xxx.xxx = T.o.m. chassinummer
Ch. xx.xxx.xxx– = Fr.o.m. chassinummer
Engine –xxxxxx = T.o.m. motornummer
Engine xxxxxx– = Fr.o.m. motornummer
Gear box –xxxxx = T.o.m. växellådsnummer.
Gear box xxxxx– = Fr.o.m. växellådsnummer.
LHD = Left Hand Drive (Vänsterstyrd)
RHD = Right Hand Drive (Högerstyrd)
S = "Satser" ovan
SI = Service Information
X = Quantity as required (Antal efter behov)

This spare parts catalogue is valid for Saab V4 (Saab 95, 96). The catalogue is divided into groups 0—10. Group 0 includes General, Nummerical index and Complete sets, group 1 includes Tools i.e. special tools intended for maintenance and repair work. In addition, group 10 Miscellaneous, is included. The calalogue is divided into groups according to recommendations given by the Swedish Automobile Servicing and Retailing Employer's Association Concerning in respect spare parts catalogues, workshop manuals, etc. On the following pages in group 0 you will find further information about the handling and the usage of this catalogue.

The order number for this catalogue is for the printed edition 175521 and the corresponding number for the microfiche edition is 400028. The catalogue is kept up-to-date in respect of amendments and corrections by means of additional and replacement pages. When necessary special "Spare Parts Information" will be sent out.

KEEP YOUR CATALOGUE UP-TO-DATE BY INSERTING ADDITIONAL AND REPLACEMENT PAGES! Note inserting date on the "up-to-date-leaf"

When ordering spare parts for a certain Saab car always state the chassis number and/or engine number of the particular car. For the location of chassis and engine number, see illustration in the Owner's Manual (Guide).

SAAB-SCANIA AKTIEBOLAG
Saab Car Division
NYKÖPING, SWEDEN

Structure and usage of the catalogue

1. Usage

   The extensiveness of each Group is shown on the page "Group Register" and in the "Table of Contents" placed first in each Group.

   If one knows where a part is located on the car and wants to know its spare parts number, one should turn to the Table of Contents of the Group where the part ought to be found. The Table of Contents will guide more precisely about in which section of the Group the part may be located.

   However, does one know the spare parts number of a part and wants to know on which part of the car the parts is located, one should turn to the Numerical Register. The register refers to Group and page within the Group and furthermore the microfiche coordinate on which the spare part is listed.

2. Page numbering

   Only the text pages of the catalogue have numbers.

3. Position numbers.
   The numbers refer to the figure.

4. Part number

   The number shall always be stated when ordering.

5. Quantity column

   The column indicates the quantity for one car.

6. Language

   The catalogue is bi-lingual – English–Swedish. Sheets "Introducing", "Directions" and "Table of contents" can also be read on spanish, german and french.

7. If a part is included in a major unit this is shown in the way that the sub-component is moved one step to the right. When ordering a major unit the sub-components are included. See the example below.

SAAB
genuine spare parts
original reservdelar

STARTER
STARTMOTOR

3 3:3

Pos.	Part No. Artikelnr.	Qty./Antal 96	Qty./Antal 95	Description	Benämning	Remarks Anmärkningar
1	88 01 078	1	1	Starter assy	Startmotor kpl.	1) Bosch 0 001 208 029
1	88 07 596	1	1	Starter assy	Startmotor kpl.	2.6) Bosch 0 001 311 023
1	88 62 245	1	1	Starter assy	Startmotor kpl.	7) Bosch 0 001 311 109
2	78 54 755	1	1	. Drive end bracket assy	. Drevhus kpl.	3)
2	88 14 816	1	1	. Drive end bracket assy	. Drevhus kpl.	4)
2	88 62 864	1	1	. Drive end bracket assy	. Drevhus kpl.	5)
3	78 54 763	1	1	.. Bearing bushing	.. Lagerbussning	3)
3	83 04 818	1	1	.. Bearing bushing	.. Lagerbussning	4)
3	83 22 216	1	1	.. Bearing bushing	.. Lagerbussning	5)
4	78 54 599	1	1	. Main field winding	. Fältlindning	3)
4	88 14 824	1	1	. Main field winding	. Fältlindning	4)

8. Remarks

The column can contain remarks of different kinds. The lower portion of the text pages is intended for remarks, and in the first place for such remarks which require large writing space but also for remarks which varies for different positions on one and the same page. The remark text is only given in English.

In some cases a part number can occur put in parenthesis, e.g. (83 77 988). This means that the part has been deleted or superseded by a new one with an other part number in the part number column.

Note! Spare in parenthesis ( ) can occur on other place in the catalogue, specially is this valid if the spare part is of the standard type.

9. Variants

The catalogue takes up spare parts for the standard version, if nothing else is stated. In cases when the spare part is valid for a special variant or version, this is mentioned in the description or remarks column. To state belonging to a special market, at first hand the USA and Great Britain (R.H.D.), the following disposition is occuring on the text pages:

SAAB
genuine spare parts
original reservdelar

LIGHTING
Tail light
BELYSNING
Baklykta

38:3

Pos.	Part No. Artikelnr.	Qty./Antal 96	95	Description	Benämning	Remarks Anmärkningar
1	73 09 073	1		Tail lamp assy. L.H.	Baklykta kpl. V.	1)
1	73 43 098	1		Tail lamp assy. L.H.	Baklykta kpl. V.	3,5)
1	88 35 415	1		Tail lamp assy. L.H.	Baklykta kpl. V.	4)
1	73 09 081	1		Tail lamp assy. R.H.	Baklykta kpl. H.	1)
1	73 43 106	1		Tail lamp assy. R.H.	Baklykta kpl. H.	3)
1	88 35 423	1		Tail lamp assy. R.H.	Baklykta kpl. H.	4)
1	88 35 373	1		Tail lamp assy. L.H.	Baklykta kpl. V.	4, 6) USA
1	88 35 381	1		Tail lamp assy. R.H.	Baklykta kpl. H.	4, 6) USA
1	88 54 457	1		Tail lamp assy. L.H.	Baklykta kpl. V.	7) USA
1	88 54 465	1		Tail lamp assy. R.H.	Baklykta kpl. H.	7) USA

Here is intended that spare parts 73 09 073 up to and incl. 88 35 423 are valid excl. USA. The following spare parts 88 35 373 up to and incl. 88 54 465 are valid only for USA.

SAAB
genuine spare parts
original reservdelar

MAIN BODY
Floor, 96
KAROSSERISTOMME
Golv, 96

8 1:3

Pos.	Part No. Artikelnr.	Qty./Antal 96	95	Description	Benämning	Remarks Anmärkningar
	78 54 649	1		Body	Karosskrov	State car colour code.
	78 54 656	1		Body, R.H.D.	Karosskruov, R.H.D.	Only latest design.
1	88 02 746	1		Front cross-member assy	Frontbalk kpl.	Ch. –507.018,96.
1	73 47 479	1		Front cross-member assy	Frontbalk kpl.	Ch. 96.520.001–592.844. –60601540

In the same way is here body 78 54 649 valid excl. R.H.D. and body 78 54 656 valid only for R.H.D.

10. Amendment

As mentioned earlier the catalogue is kept up-to-date by amendment/replacement pages. The pages showing amendments are given new printing date for the particular edition and will also have an* asterisk showing the place of an amendment.

11. Sets

Parts included in a set are marked with an "S" in the remark column. "Sets" with included parts are found in group 0.

12. Abbreviation and codes

Ch. –xx.xxx.xxx = Up to and including chassis number.
Ch. xx.xxx.xxx– = From and including chassis number.
Engine –xxxxxx = Up to and including engine number.
Engine xxxxxx– = From and including engine number.
Gear box –xxxxx = Up to and including gear box number.
Gear box xxxxx– = From and including gear box number.
LHD = Left Hand Drive.
RHD = Right Hand Drive.
S = See "Sets" above
SI = Service Information.
X = Quantity as requirec'.

Dieser Ersatzteil-Katalog gilt für Saab V4 (Saab 95, 96). Der Katalog ist in die Gruppen 0—10 eingeteilt. Die Gruppe 0 enthält „Allgemeines, Nummer-verzeichnis und Komplette Sätze", die Gruppe 1 „Werkzeuge", d.h. Specialwerkzeuge für Inspektion- und Reparaturarbeiten. Ferner ist die Gruppe 10 für „Verschiedenes" eingeführt worden. Die Einteilung des Katalogs entspricht den Empfehlungen des schwedischen Arbeitsgeberverbands für Kraftfahrzeuggewerbe und Handel, die dieser für Ersatzteil-Kataloge und Serviceliteratur herausgegeben hat. Bezüglich Benutzung des Katalogs weisen wir auf die Anweisungsblätter hin.

Der Katalog har für die gedruckte Auflage die Bestellnummer 175521 und die entsprechende Nummer für die Microficheauflage ist 400028. Er wird von Saab-Scania durch Austausch- und Ergänzungsblätter auf dem Laufenden gehalten. Bei Bedarf wird Sonderauskunft über Ersatzteile via "Spare Parts Information" gegeben.

IHREN KATALOG DURCH EINSETZEN DER NEUEN UND GEÄNDERTEN BLÄTTER IMMER AKTUELL HALTEN! Die Neueingesetzen Blätter auf dem „Auf-dem-Laufenden-Blatt" des Katalogs notieren.

Bei Bestellung von Ersatzteilen für einen bestimmten Wagen ist stets die Typenbezeichnung, Fahrgestellnummer und/oder Motornummer anzugeben. Betreffend die Lage dieser Nummern im Wagen, siehe Betriebsanleitung.

SAAB-SCANIA AKTIEBOLAG
Bereich Saab-PKW
NYKÖPING, SCHWEDEN

Der Aufbau des Katalogs und seine Anwendung

1. Handhabung

   Der Umfang jeder Gruppe ergibt sich aus dem "Gruppenverzeichnis" und dem "Inhaltsverzeichnis". Das Inhaltsverzeichnis ist die erste Seite von jeder Gruppe.

   Wenn man weiss wo ein Teil im Wagen placiert ist, und die Ersatzteilenummer sucht, dann sieht man in das Inhaltsverzeichnis der betreffende Gruppe. Das Inhaltsverzeichnis verweist auf den Abschnitt der Gruppe wo das teil sich befindet.

   Weiss man dagegen die Nummer des Ersatzteiles und will wissen, wo der Teil im Wagen placiert ist, dann sieht man in das Nummernverzeichnis des Katalogs. Das Verzeichnis weist auf die Gruppe, die Seite in der Gruppe und die Mikrofilm-Koordinate, wo der Teil angegeben ist.

2. Seitennummerierung

   Nur die Textseite des Katalogs sind nummeriert.

3. Positionsnummern

   Die Nummern weist auf die Figure hin.

4. Teilnummer

   Immer die Nummer angeben wenn Sie einen Teil bestellen.

5. Anzahlspalte

   Die Ziffer in der Spalte zeigt die Anzahl der Ersatzteile des Betreffendes Wagens.

6. Sprache

   Der Katalog ist in englischer und schwedischer Sprache gedruckt. Einleitung- und Anweisungabschnitte sowie Inhaltsverzeichnis der einzelnen Gruppen sind auch in deutscher, französischer und spanischer Sprache gedruckt.

7. Umfassung des Ersatzteils

   Auf der Textseite des Katalogs ist die Umfassung eines Ersatzteils so angegeben, dass die in einem Hauptteil eingehenden kleineren Teile im Text nach rechts verschoben sind. Die nach rechts verschobene Teile mitfolgen wenn man einen Hauptteil kauft. Siehe folgendes Exempel.

SAAB
genuine spare parts
original reservdelar

STARTER
STARTMOTOR

3 3:3

Pos.	Part No. Artikelnr.	Qty./Antal 96	95	Description	Benämning	Remarks Anmärkningar
1	88 01 078	1	1	Starter assy	Startmotor kpl.	1) Bosch 0 001 208 029
1	88 07 596	1	1	Starter assy	Startmotor kpl.	2.6) Bosch 0 001 311 023
1	88 62 245	1	1	Starter assy	Startmotor kpl.	7) Bosch 0 001 311 109
2	78 54 755	1	1	. Drive end bracket assy	. Drevhus kpl.	3)
2	88 14 816	1	1	. Drive end bracket assy	. Drevhus kpl.	4)
2	88 62 864	1	1	. Drive end bracket assy	. Drevhus kpl.	5)
3	78 54 763	1	1	. . Bearing bushing	. . Lagerbussning	3)
3	83 04 818	1	1	. . Bearing bushing	. . Lagerbussning	4)
3	83 22 216	1	1	. . Bearing bushing	. . Lagerbussning	5)
4	78 54 599	1	1	. Main field winding	. Fältlindning	3)
4	88 14 824	1	1	. Main field winding	. Fältlindning	4)

8. Anmerkungen

Die Spalte kann Anmerkungen von verschiedene Art enthalten.
Der untere Teil der Textseite ist für Anmerkungen vorgesehen. Hier können Anmerkungen gedrukt werden, die grösseren Platz erforden, oder z.B. auf gleiche oder verschiedenen Positionen hinweisen. Die Anmerkungen sind nur in englischer Sprache. In einigen Fällen können Teilnummern in Klammern z.B. (83 77 988) vorkommen. Dies bedeutet dass der Teil ausgegangen ist oder von einem anderen in der Nummerspalte ersetzt ist.
Beachtung! Der Teil, der ersetzt worden ist, kann anderswo im Katalog vorkommen. Dies gilt besonders, wenn der Teil in standardausführung ist.

9. Varianten

Der Katalog nimmt Teile für Standardversion ein, wenn anderes nicht angegeben wird. In den Fällen, wenn sich der Teil auf eine spezielle Variante oder Version bezeiht, ist dies in der Beschreibungs- oder Anmerkungskolumne angegeben. Um anzugeben welchem Markt der Teil gehört, in der erster Linie die USA und England (R.H.D.), kommen die folgende Aufstellung auf den Textseiten vor:

SAAB genuine spare parts original reservdelar

LIGHTING
Tail light
BELYSNING
Baklykta

3 8:3

Pos.	Part No. Artikelnr.	Qty./Antal 96	95	Description	Benämning	Remarks Anmärkningar
1	73 09 073	1		Tail lamp assy. L.H.	Baklykta kpl. V.	1)
1	73 43 098	1		Tail lamp assy. L.H.	Baklykta kpl. V.	3,5)
1	88 35 415	1		Tail lamp assy. L.H.	Baklykta kpl. V.	4)
1	73 09 081	1		Tail lamp assy. R.H.	Baklykta kpl. H.	1)
1	73 43 106	1		Tail lamp assy. R.H.	Baklykta kpl. H.	3)
1	88 35 423	1		Tail lamp assy. R.H.	Baklykta kpl. H.	4)
1	88 35 373	1		Tail lamp assy. L.H.	Baklykta kpl. V.	4, 6) USA
1	88 35 381	1		Tail lamp assy. R.H.	Baklykta kpl. H.	4, 6) USA
1	88 54 457	1		Tail lamp assy. L.H.	Baklykta kpl. V.	7) USA
1	88 54 465	1		Tail lamp assy. R.H.	Baklykta kpl. H.	7) USA

Hier wird bezweckt dass Teile 73 09 073 bis einschl. 88 35 423 ausschliesslich der USA gelten. Die folgenden Teile 88 35 373 bis einschl. 88 54 465 gelten nur für die USA.

SAAB genuine spare parts original reservdelar

MAIN BODY
Floor, 96
KAROSSERISTOMME
Golv, 96

8 1:3

Pos.	Part No. Artikelnr.	Qty./Antal 96	95	Description	Benämning	Remarks Anmärkningar
	78 54 649	1		Body	Karosskrov	State car colour code.
	78 54 656	1		Body, R.H.D.	Karosskruov, R.H.D.	Only latest design.
1	88 02 746	1		Front cross-member assy	Frontbalk kpl.	Ch. –507.018,96.
1	73 47 479	1		Front cross-member assy	Frontbalk kpl.	Ch. 96.520.001–592.844. –60601540

Auf dieselbe Weise gilt hier Karosse 78 54 649 ausschliesslich R.H.D. und Karosse 78 54 656 gilt für R.H.D.

10. Änderungsmarkierung

11. Sätze

Ersatzteile die zu einem Satz gehört, sind mit "S" in Anmerkungsspalte markiert. "Sätze" mit zugehörender Teile befindet sich in Gruppe 0.

12. Verkürzungen

Ch. —xx.xxx.xxx = Bis einschl. Fahrgestellnummer
Ch. xx.xxx.xxx— = Ab Fahrgestellnummer
Engine —xxxxxx = Bis einschl. Motornummer
Engine xxxxxx— = Ab Motornummer
Gear box —xxxxx = Bis einschl. Getriebe Nr.
Gear box xxxxx— = Ab Getriebe Nr.
LHD = Left Hand Drive (Linksgesteuert)
RHD = Right Hand Drive (Rechtsgesteuert)
S = Siehe obenstehende "Sätze"
SI = Service Information
X = Quantity as required (Anzahl nach gebrauch)

Ce catalogue de pièces de rechange est valable pour la Saab V4 (Saab 95, 96). Le catalogue comprend les groupes 0—10. Le groupe 0 comporte Généralités, Index numérique et Jeux complets; le groupe 1, Outillage, c'est-à-dire outils spéciaux destinés aux travaux d'inspection et de réparation. Le groupe 10 concerne la rubrique Divers. Le principe de division du catalogue est conforme aux recommandations de la Fédération Patronale Suédoise de l'Entretien et du Commerce de l'Automobile en ce qui concerne les catalogues de pièces de rechange et la littérature d'orientation du service. Par ce qui est du mode d'emploi du présent catalogue, nous renvoyons à la page d'instructions.

La présentation imprimée de l'edition du présent catalogue de pièces de rechange a le numéro de commande 175521, et sa présentation en microfiche le numéro 400028. Le catalogue sera tenu à jour par Saab-Scania en ce qui concerne les modifications et rectifications, à l'aide de feuillets de remplacement et complémentaires. L'information spéciale nécessaire sera transmise via les "Spare Parts Information".

MAINTENIR LE CATALOGUE A JOUR EN Y INSERANT LES FEUILLETS DE REMPLACEMENT ET COMPLEMENTAIRES CORRESPONDANTS. Faire l'annotation correspondante sur le feuillet registre du catalogue.

A la commande de pièces de rechange pour une voiture donnée, il convient de toujours spécifier le numéro de châssis et/ou le numéro de moteur. Dans le manuel d'instruction Guide de la voiture est indiqué l'endroit où sont placés ces numéros.

SAAB-SCANIA AKTIEBOLAG
Division Voitures Saab
NYKÖPING, SUEDE

Structure et mode d'emploi du catalogue

1. Mode d'emploi

   Le contenu de chaque groupe ressort de la relation contenant la "Dénomination de groupe" et de la "Table de matières" constituant la première page de chaque groupe.

   Pour trouver le numéro de pièce de rechange d'un article dont la situation dans la voiture est connue, il faut chercher sur la table des matières du goupe correspondant, la section dans ce groupe le comprenant.

   S'il s'agit, au contraire, de l'identification d'un article dont le numéro de pièce de rechange est connu, il faut se servir de l'index numérique du catalogue, où sont indiqués le groupe, la page et la coordonnée de la fiche auxquels on retrouve la pièce.

2. Numérotage des pages

   Seulement les pages contentant du text sont numérotées.

3. Numéro de position

   Les numéros renvoient aux figures.

4. Numéro d'article

   Le numéro des articles commandés doit être indiqué toujours.

5. Colonne de quantité

   Sur cette colonne est indiquée la quantité par voiture.

6. Dénomination

   Les noms sont donnéss en anglais et en suédois. L'introduction et les instructions sont aussi verties à l'allemand, au français et à l'espagnol.

7. Composition des pièces de rechange

   Pour indiquer qu'un article fait partie d'un ensemble, cet article a été décalé d'un échelon par rapport à l'ensemble dont il fait partie. L'achat d'un ensemble comprend tous les articles décalés d'un échelon par rapport à celu-ci. Voir l'exemple qui suit:

SAAB
genuine spare parts
original reservdelar

STARTER
STARTMOTOR

3 3:3

Pos.	Part No. Artikelnr.	Qty./Antal 96	Qty./Antal 95	Description	Benämning	Remarks Anmärkningar
1	88 01 078	1	1	Starter assy	Startmotor kpl.	1) Bosch 0 001 208 029
1	88 07 596	1	1	Starter assy	Startmotor kpl.	2.6) Bosch 0 001 311 023
1	88 62 245	1	1	Starter assy	Startmotor kpl.	7) Bosch 0 001 311 109
2	78 54 755	1	1	. Drive end bracket assy	. Drevhus kpl.	3)
2	88 14 816	1	1	. Drive end bracket assy	. Drevhus kpl.	4)
2	88 62 864	1	1	. Drive end bracket assy	. Drevhus kpl.	5)
3	78 54 763	1	1	.. Bearing bushing	.. Lagerbussning	3)
3	83 04 818	1	1	.. Bearing bushing	.. Lagerbussning	4)
3	83 22 216	1	1	.. Bearing bushing	.. Lagerbussning	5)
4	78 54 599	1	1	. Main field winding	. Fältlindning	3)
4	88 14 824	1	1	. Main field winding	. Fältlindning	4)

8. Oberservations

Cette colonne peut contenir différentes sortes d'observations. La parite inférieure de la page est aussi réservée aux observations, principalement celles qui occupent un grand espace, mais aussi celles se rapportant à plusieures positions sur la même page. Le texte des observations est en anglais.
Un numéro d'article peut être mis entre parenthèse, p.ex. (83 77 988). Cela signifie que l'article en question a été supprimé ou qu'il a été remplacé par un autre article avec un nouveau numéro sur la colonne des numéros d'article. Attention: Un article entre parenthèse ( ) peut figurer ailleurs dans le catalogue, spécialement s'il s'agit d'articles de type standard.

9. Variantes

Le catalogue comporte des articles standard, si rien d'autre n'est indiqué. Dans le cas où l'article correspond à une variante ou verson spéciales, l'indication en est faite sur la colonne de descriptions ou d'observations. Le marché de destinaison de la voiture, spécialement quand il s'agit des USA et du Royaume Uni (R.H.D.), est indiqué de la façon suivante:

SAAB
genuine spare parts
original reservdelar

LIGHTING
Tail light
BELYSNING
Baklykta

3 8:3

Pos.	Part No. Artikelnr.	Qty./Antal 96	95	Description	Benämning	Remarks Anmärkningar
1	73 09 073	1		Tail lamp assy. L.H.	Baklykta kpl. V.	1)
1	73 43 098	1		Tail lamp assy. L.H.	Baklykta kpl. V.	3,5)
1	88 35 415	1		Tail lamp assy. L.H.	Baklykta kpl. V.	4)
1	73 09 081	1		Tail lamp assy. R.H.	Baklykta kpl. H.	1)
1	73 43 106	1		Tail lamp assy. R.H.	Baklykta kpl. H.	3)
1	88 35 423	1		Tail lamp assy. R.H.	Baklykta kpl. H.	4)
1	88 35 373	1		Tail lamp assy. L.H.	Baklykta kpl. V.	4, 6) USA
1	88 35 381	1		Tail lamp assy. R.H.	Baklykta kpl. H.	4, 6) USA
1	88 54 457	1		Tail lamp assy. L.H.	Baklykta kpl. V.	7) USA
1	88 54 465	1		Tail lamp assy. R.H.	Baklykta kpl. H.	7) USA

L'exemple indique que les articles du 73 09 073 au 88 35 423 sont valables à l'exception des USA. Ceux qui les suivent, du 88 35 373 au 88 54 465, ne sont valables que pour les USA.

SAAB
genuine spare parts
original reservdelar

MAIN BODY
Floor, 96
KAROSSERISTOMME
Golv, 96

8 1:3

Pos.	Part No. Artikelnr.	Qty./Antal 96	95	Description	Benämning	Remarks Anmärkningar
	78 54 649	1		Body	Karosskrov	} State car colour code.
	78 54 656	1		Body, R.H.D.	Karosskruov, R.H.D.	} Only latest design.
1	88 02 746	1		Front cross-member assy	Frontbalk kpl.	Ch. –507.018,96.
1	73 47 479	1		Front cross-member assy	Frontbalk kpl.	Ch. 96.520.001–592.844. –60601540

De la même façon, il est, ici, indiqué que la carrosserie 78 54 649 est valable à l'exception de R.H.D., et que la carrosserie 78 54 656 n'est valable que pour R.H.D.

10. Indication de modifications

Comme il a déjà été dit, le catalogue est tenu à jour au moyen de feuillets modifiés. Ces feuillets son datés du mois de leur publication. Un astérisque* indique l'endroit modifié.

11. Jeux

Les pièces de rechange faisant partie d'un jeu sont marquées d'un "S" sur la colonne des observations. Les "Jeux" et les article les constituant figurent dans le Groupe 0.

12. Abréviations

Ch. —xx.xxx.xxx = Jusqu'au No. de châssis
Ch. xx.xxx.xxx— = A partir du No. de châssis
Engine —xxxxxx = Jusqu'au No. de moteur
Engine xxxxxx— = A partir du No. de moteur
Gear box —xxxxx = Jusqu'au No. de boíte de vitesses
Gear box xxxxx— = A partir du No. de boíte de vitesses
LHD = Left Hand Drive (Volant à gauche)
RHD = Right Hand Drive (Volant à droite)
S = Voir "Jeux" ci-dessus
SI = Service Information (Note Technique)
X = Quantity as required (Quantité d'après besoin)

Este catálogo de piezas de recambio el válido para el Saab V4 (Saab 95, 96) y compredo los grupos 0—10. El grupo 0 comporta Generalidades, Indice numérico y Juegos completos, el grupo 1 Herraminetas, es decir, las herramientas especiales destinadas a los trabajos de inspección y reparación. Además, el groupo 10 ha sido introducido para el concepto de Varios. La división del catálogo corresponde a las recomendaciones que la Asociación Patronal Sueca del Comericio de Automáviles ha dado para los catálogos de piezas de recambio y literatura de orientación de servicio. Referente al empleo del catálogo rogamos sea consultada la página de instrucciones.

La presentación impresa de la edición del presente catálogo de pieza de recambio tiene el número de requisición 175521; la presentación en microficha, el número 400028. Saab-Scania se encarga de mantener el catálogo al día en lo que se refiere a modificaciones y correcciones, por medio de hojas de substitución y adicionales. La información complementaria de carácter especial que pueda resultar necesaria será comunicada mediante los "Spare Parts Information".

MANTENER EL CATALOGO CONSTANTEMENTE AL DIA INSERTANDO EN EL MISMO LAS HOJAS ADICIONALES Y SUBSTITUTIVAS CORRESPONDIENTES. Anotar la inserción en la hoja registro del catálogo.

Para la demanda de pieza de recambio destinadas a un coche determinado, indicar siempre el número de chasis y/o el número de motor. El manual de instrucciones que acompaña al coche indica donde, en el coche, se encuentran esos números.

SAAB-SCANIA AKTIEBOLAG
División Automóviles Saab
NYKÖPING, SUECIA

Estructura y modo de empleo del catálogo

1. Modo de empleo

   La extensión de cada groupo se desprende de la relación que contiene la "Denominación del grupo" y del "Sumario". Este último constituye la primera página de cada grupo.

   Si se conoce la situación de la pieza en el coche y se quiere saber su número de referencia, búsquese en el sumario del grupo en el que la pieza debe encontrarse. El sumario indica en que sección del grupo se puede encontrar el detalle cuya referencia se desea conocer.

   Si, por el contratio, se conoce el número de referencia del artículo y se quiere saber en que parte del coche va comprendido, entonces debe consultarse el registro numérico del catálogo. El registro indica el grupo, la página y la coordeada de la ficha en donde la pieza en cuestión ha sido incluida.

2. Numeración de la páginas

   Sólo están numeradas la páginas con texto.

3. Número de posición

   Los números se refieren a las figuras.

,4. Número de artículo

   El número de los artículo pedidos debe indicarse siempre.

5. Columna de cantidad

   En esta columna se indica la cantidad por coche.

6. Denominación

   Los mombres están dados en inglés y en sueco. La introducción y las instrucciones están, además, traducidas al alemán, al fracés y al castellano.

7. Composicilon de las piezas de recambio

   Para indicar que un artículo forma parte de un conjunto, este artículo ha sido desplazado de un espacio hacia la derecha con respecto al conjunto del que forma parte. La compra de un conjunto comprende todos los artículos desplazados de un espacio con respecto a éste. Ver el ejemplo siguiente:

SAAB
genuine spare parts
original reservdelar

STARTER
STARTMOTOR

3 3:3

Pos.	Part No. Artikelnr.	Qty./Antal 96	95	Description	Benämning	Remarks Anmärkningar
1	88 01 078	1	1	Starter assy	Startmotor kpl.	1) Bosch 0 001 208 029
1	88 07 596	1	1	Starter assy	Startmotor kpl.	2.6) Bosch 0 001 311 023
1	88 62 245	1	1	Starter assy	Startmotor kpl.	7) Bosch 0 001 311 109
2	78 54 755	1	1	. Drive end bracket assy	. Drevhus kpl.	3)
2	88 14 816	1	1	. Drive end bracket assy	. Drevhus kpl.	4)
2	88 62 864	1	1	. Drive end bracket assy	. Drevhus kpl.	5)
3	78 54 763	1	1	.. Bearing bushing	.. Lagerbussning	3)
3	83 04 818	1	1	.. Bearing bushing	.. Lagerbussning	4)
3	83 22 216	1	1	.. Bearing bushing	.. Lagerbussning	5)
4	78 54 599	1	1	. Main field winding	. Fältlindning	3)
4	88 14 824	1	1	. Main field winding	. Fältlindning	4)

8. Observaciones

Esta columna puede contener varias clases de observaciones. La parte inferior de la página está también reservada a las observaciones, principalmente las que ocupan mucho espacio, pero también las que se refieren a varias posiciones de la misma página. El texto de las observaciones está escrito en inglés. En algunos casos el número de un artículo figura entre paréntesis, por ejemplo (83 77 988), lo cual significa que ha sido suprimido o que ha sido substituido por otro con un número nuevo en la columna de los números de artículo. Atención: Un artículo entre paréntesis ( ) puede figurar en otras partes del catálogo, especialmente si es de tipo estándar.

9. Variantes

El catálogo comporta artículos estándar, si no hay ninguna otra indicación. En caso de que el artículo corresponda a una variante o versión especiales, la indicación correspondiente figura en la columna de descripciones o de observaciones. El mercado de destino del coche, especialmente si se trata de EE.UU. o del Reino Unido (R.H.D.), se indica de la manera siguiente:

SAAB
genuine spare parts
original reservdelar

LIGHTING
Tail light
BELYSNING
Baklykta

3 8:3

Pos.	Part No. Artikelnr.	Qty./Antal 96	95	Description	Benämning	Remarks Anmärkningar
1	73 09 073	1		Tail lamp assy. L.H.	Baklykta kpl. V.	1)
1	73 43 098	1		Tail lamp assy. L.H.	Baklykta kpl. V.	3,5)
1	88 35 415	1		Tail lamp assy. L.H.	Baklykta kpl. V.	4)
1	73 09 081	1		Tail lamp assy. R.H.	Baklykta kpl. H.	1)
1	73 43 106	1		Tail lamp assy. R.H.	Baklykta kpl. H.	3)
1	88 35 423	1		Tail lamp assy. R.H.	Baklykta kpl. H.	4)
1	88 35 373	1		Tail lamp assy. L.H.	Baklykta kpl. V.	4, 6) USA
1	88 35 381	1		Tail lamp assy. R.H.	Baklykta kpl. H.	4, 6) USA
1	88 54 457	1		Tail lamp assy. L.H.	Baklykta kpl. V.	7) USA
1	88 54 465	1		Tail lamp assy. R.H.	Baklykta kpl. H.	7) USA

Con ello se entiende que los artículos desde el 73 09 073 al 88 35 423 son válidos a excepción de los EE.UU. Los artículos desde el 88 35 373 al 88 54 465, sólo son válidos para los EE.UU.

SAAB
genuine spare parts
original reservdelar

MAIN BODY
Floor, 96
KAROSSERISTOMME
Golv, 96

8 1:3

Pos.	Part No. Artikelnr.	Qty./Antal 96	95	Description	Benämning	Remarks Anmärkningar
	78 54 649	1		Body	Karosskrov	State car colour code.
	78 54 656	1		Body, R.H.D.	Karosskruov, R.H.D.	Only latest design.
1	88 02 746	1		Front cross-member assy	Frontbalk kpl.	Ch. –507.018,96.
1	73 47 479	1		Front cross-member assy	Frontbalk kpl.	Ch. 96.520.001–592.844. –60601540

De la misma manera, aqí se entiende que la carrocería 78 54 649 es válida a exceptcion de R.H.D. y que la carrocería 78 54 656, sólo és válida para R.H.D.

10. Indicación de modificaciones

Como ya se ha dicho, el catálogo es mantenido al día mediante hojas modificadas, las cuales llevan la fecha del mes de su publicación. Un asterisco* indica el lugar modificado.

11. Juegos

Las piezas de recambio que forman parte de un juego van marcadas con una "S" en la columna de las observaciones. Los "Juegos" y los artículo que los constituyen figuran en el grupo 0.

12. Abreviaciones

Ch. –xx.xxx.xxx = Hasta el chasis número
Ch. xx.xxx.xxx– = Desde el chasis número
Engine –xxxxxx = Hasta el motor número
Engine xxxxxx– = Desde el motor número
Gear box –xxxxx = Hasta la caja de cambios número
Gear box xxxxx– = Desde la caja de cambios número
LHD = Left Hand Drive (Volante a la izquierda)
RHD = Right Hand Drive (Volante a la derecha)
S = Ver "Juegos" más arriba
SI = Service Information (Información Técnica)
X = Quantity as required (Cantidad sigún necesidad)

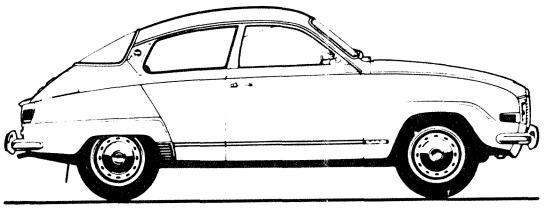

SAAB 96

1967	420.001–458.526	
1968	470.001–507.018	
1969	96.520.001–552.859	
1970	96.560.001–592.844	
1970	60600001–60601540	1)
1971	96.600.001–627.413	
1971	61600001–61602639	1)
1972	96722000001–96722021567	
1972	96726000001–96726006009	1)
1973	96732000001–96732023028	
1973	96736000001–96736008344	1)
1974	96742000001–96742017275	
1974	96746000001–96746005605	1)
1975	96752000001–96752015165	
1975	96756000001–96756007419	1)
1975B	96752060001–	96L Sweden
1975B	96753060001–	2) 96L Sweden
1976	96762000001–	96L
1976	96763000001–	2) 96L
1976	96766000001–	1) 96L

Monte Carlo V4

1967	420 001–458 526
1968	470 001–507 018

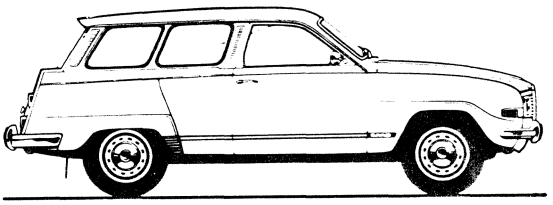

SAAB 95

1967	42.001–50.19	
1968	52.001–62.059	
1969	95.065.001–074.986	
1970	95.080.001–088.371	
1970	50600001–50600838	1)
1971	95.095.001–102.180	
1971	51600001–51601165	1)
1972	95722000001–95722008323	
1972	95726000001–95726000119	1)
1973	95732000001–95732007767	
1973	95736000001–95736000185	1)
1974	95742000001–95742006620	
1974	95746000001–95746000165	1)
1975	95752000001–95752002048	
1975	95753000001–95753003018	2)
1975	95756000001–95756000281	1)
1975B	95753060001–	2) 95L Sweden
1976	95763000001–	2) 95L
1976	95766000001–	1) 95L

1) Valid for cars made in Finland
2) Valid for cars made in Arlöv

0 NUMMERREGISTER

1 SPECIALVERKTYG

2 MOTOR
Motorkropp
Smörjsystem
Bränslesystem
Avgassystem
Kylsystem

3 ELEKTRISKT SYSTEM
Batteri, batterikablar
Generator, laddningsregulator
Startmotor
Tändsystem
Belysning
Övrig elektrisk utrustning
Ledningar och säkringar

4 KRAFTÖVERFÖRING
Koppling
Kopplingsmanövrering
Växellåda
Drivaxlar, yttre knut

5 BROMSAR
Framhjulsbroms, skivbroms
Bakhjulsbroms, trumbroms
Fotbromssystem
Handbromssystem

6 FRAMVAGN, STYRINRÄTTNING
Framvagn
Styrinrättning, växelföring

7 FJÄDRINGSSYSTEM, HJUL
Främre fjädring, hjul
Bakre fjädring
Bakaxel

8 KAROSS
Karosseristomme
Instrumentpanel
Motorhuv, frontplåt, skärmar
Dörrar, bagagerumslucka
Utvändiga detaljer, glas, tätningslister
Klädsel, invändig utrustning, bättringsfärg
Stötfångare

9 INSTRUMENT, VÄRMESYSTEM, TILLBEHÖR, ETC.
Vindrutespolare (mekanisk)
Instrument
Värmesystem
Tillbehör

10 DIVERSE
Speciella reservdelar varuvagn

0 NUMERICAL INDEX

1 SPECIAL TOOLS

2 ENGINE

Engine body
Lubrication
Fuel system
Exhaust system
Cooling system

3 ELECTRICAL SYSTEM

Battery and battery cables
Alternator and voltage regulator
Starter
Ignition system
Lighting
Electrical equipment, other
Wiring and fuses

4 TRANSMISSION

Clutch
Clutch control
Gear box
Drive shafts, outer universal joints

5 BRAKES

Front wheel brakes, disc brake
Rear wheel brakes, drum brate
Footbrake system
Handbrake system

6 FRONT WHEEL SUSPENSION, STEERING

Front wheel suspension
Steering device, gear shift bar

7 SUSPENSION SYSTEM, WHEELS

Front suspension, wheels
Rear suspension
Rear axle

8 BODY

Main body
Dash board
Hood, frontplate, fenders
Doors, trunk lid
Exterior details, glas and sealing strips
Upholstery, interior equipment and touch-up paint
Bumpers

9 INSTRUMENTS, HEATING SYSTEM, ACCESSORIES, ETC.

Windshield washer (mechanical)
Instruments
Heating system
Accessories, etc.

10 MISCELLANEOUS

Special spare parts delivery wagon

0 NUMMERNVERZEICHNIS

1 WERKZEUGE

2 MOTOR

Motorrumpf
Schmiersystem
Kraftstoffsystem
Auspuffsystem
Kühlsystem

3 ELEKTRISCHES SYSTEM

Batterie, Batterieleitungen
Lichtmaschine, Reglerschalter
Anlasser
Zündsystem
Beleuchtung
Sonstige elektrisch Ausrüstung
Leitungen und Sicherungen

4 KRAFTÜBERTRAGUNG

Kupplung
Kupplungsmechanismus
Getriebe
Antriebsachse, äusseres Antriebsgelenk

5 BREMSEN

Vorderradbremsen, Scheibenbremsen
Hinterradbremse, Trommelbremse
Fussbremssystem
Handbremssystem

6 VORDERGESTELL, LENKUNG

Vorderwagen
Lenkung, Schaltstange

7 FEDERUNG, RÄDER

Vorderradfederung, Räder
Hintere Federung
Hinterachse

8 KAROSSERIE

Karosseriekörper
Armaturenbrett
Motorhaube, Frontblech, Kotflügel
Türen, Kofferraumdeckel
Auswendige Teile, Fenster, Dichtungsleisten
Innenverkleidung, Innenausstattung und
Ausbesserungsfarben
Stosstange

9 INSTRUMENTE, HEIZUNGSYSTEM, ZUBEHÖR ETC.

Waschanlage (mekanisch)
Instrumente
Heizungsystem
Zubehör, etc.

10 VERSCHIEDENES

Spezielie Ersatzteile für Lieferwagen

0 INDEX NUMERIQUE

1 OUTILLAGE

2 MOTEUR

Corps de moteur
Système de graissage
Système de carburant
Système d'échappement
Système de refroidissement

3 EQUIPMENT ELECTRIQUE

Batterie, câbles de batterie
Générateur, regulateur de tension
Démarreur
Système d'allumage
Eclairage
Autre équipment électrique
Conduits et fusibles

4 TRANSMISSION

Embrayage
Commande d'embrayage
Boíte de vitesses
Abres d'entraînement, joints cardants extérieurs

5 FREINS

Freins des roues AV, freins à disque
Freins des roues AR, freins à tambour
Système de frein à pied
Système de frein à main

6 TRAIN AVANT, DIRECTION

Train avant
Direction, passage des vitesses

7 SUSPENSION, ROUES

Suspension AV, roues
Suspension AR
Essieu AR

8 CARROSSERIE

Corps de carrosserie
Tableau d'instruments
Capot, tôle frontale, ailes
Portières, couvercle de coffre
Eléments extérieurs, glaces, joints
Garnitures, équipment inférieur et
peinture de retouchage
Pare-chocs

9 INSTRUMENTS, SYSTEME DE CHAUFFAGE, ACCESSOIRES, ETC.

Lave-glace (mécanique)
Instruments
Système de chauffage
Accessoires

10 DIVERS

Réchanges spéciaux de fourgonnette

0 INDICE NUMERICO

1 HERRAMIENTAS

2 MOTOR

Cuerpo del motor
Sistema de engrase
Sistema de combustible
Sistema de escape
Sistema de refrigeración

3 SISTEMA ELECTRICO

Batería, cables de batería
Generador, regulador de tensión
Motor de arranque
Sistema de encendido
Alumbrado
Otro equipo eléctrico
Conductos y fusibles

4 TRANSMISION

Embrague
Mandos de embrague
Caja de cambios
Ejes de accionamiento, juntas homocinéticas exteriores

5 FRENOS

Frenos de ruedas Del., frenos de disco
Frenos de ruedas Tras., frenos de tambor
Sistema de freno de pie
Sistema de freno de mano

6 TREN DELANTERO, DIRECCION

Tren delantero
Dirección, paso de velocidades

7 SUSPENSION, RUEDAS

Suspensión Del., ruedas
Suspensión Tras.
Eje Tras.

8 CARROCERIA

Cuerpo de carrocería
Tablero de instrumentos
Capot, plancha frontal, guardabarros
Puertas, tapa de cofre
Detalles exteriores, vidrios, juntas
Tapicería equipo interior, pintura de retoque
Parachoques

9 INSTRUMENTOS, CALEFACCION, ACCESORIOS, ETC.

Lavaparabrisas (mecánico)
Instrumentos
Calefacción
Accesorios

10 VARIOS

Recambios especiales para la versión comercial

PART NO.	GROUP	COORD.
7010573	7	3:3 2H8
7019557	7	3:3 2H8
7028533	8	28:3 3E14
7028533	8	33:7 3H14
7029051	5	2:3 2E16
7029440	5	7:3 2F12
7029465	5	7:3 2F12
7029630	4	2:3 2D10
7029630	5	4:3 2F4
7029630	5	4:5 2F6
7029911	5	2:3 2E16
7030273	5	6:3 2F10
7030273	5	6:3 2F10
7030836	2	11:3 1I6
7031305	5	2:3 2E16
7031396	7	3:3 2H8
7031404	7	1:3 2H4
7031404	7	2:3 2H6
7031404	7	3:3 2H8
7033335	4	5:3 2D20
7033343	5	2:3 2E16
7033376	4	5:7 2D24
7033616	4	6:3 2E2
7034523	5	2:3 2E16
7034887	5	6:3 2F10
7035249	3	15:3 2C4
7035249	3	15:3 2C4
7035249	3	15:3 2C4
7035249	3	15:3 2C4
7035801	8	7:3 3B2
7035801	8	32:7 3H8
7035801	8	33:5 3H12
7035801	10	3:3 3L8
7036213	2	14:3 1I10
7036213	8	33:7 3H14
7036460	4	5:5 2D22
7036668	4	3:3 2D14
7036726	2	14:5 1I12
7036726	2	14:11 1I18
7036726	2	14:17 1I22
7037468	9	5:3 3K12
7037492	9	5:3 3K12
7037930	8	22:5 3D10
7038185	8	4:3 3A16
7038342	8	1:3 3A6
7038342	8	4:3 3A16
7038342	8	15:5 3C8
7038342	8	15:9 3C12
7038813	8	15:7 3C10
7039019	2	11:3 1I6
7039076	6	5:3 2G16
7039134	6	5:3 2G16
7039142	6	5:3 2G16
7039357	9	5:3 3K12
7039365	9	5:3 3K12
7039381	1	3:4 1F17
7039381	9	5:3 3K12
7039407	9	5:3 3K12
7041304	8	26:3 3E6
7043144	8	3:3 3A14
7046139	6	6:3 2G18
7047319	7	2:3 2H6
7048465	4	7:3 2E4
7048465	4	7:3 2E4
7048473	4	7:3 2E4
7048473	4	7:3 2E4
7048473	4	7:3 2E4
7048473	6	6:3 2G18
7060106	3	1:3 2A6
7060312	2	14:3 1I10
7060551	8	16:3 3C14
7060593	8	16:3 3C14
7060619	8	16:3 3C14
7061138	2	14:3 1I10
7061138	2	14:9 1I16
7061328	3	8:5 2B8
7061559	1	5:3 1F24
7061559	7	1:3 2H4
7061567	3	15:3 2C4
7061567	3	15:3 2C4
7061567	3	15:3 2C4
7061567	3	15:3 2C4
7061849	8	21:5 3D4
7061849	8	21:5 3D4
7062102	6	5:3 2G16
7062201	3	10:3 2B12
7062219	3	10:3 2B12
7062268	3	10:3 2B12
7063076	5	1:3 2E14
7063753	8	22:5 3D10
7063886	8	15:5 3C8
7063886	8	17:3 3C16
7064215	9	1:3 3J6
7064579	8	15:7 3C10
7064579	8	17:3 3C16
7066665	8	33:7 3H14
7066988	3	15:3 2C4
7066988	3	15:3 2C4
7066988	3	15:3 2C4
7066988	3	15:3 2C4
7070626	6	1:3 2G4
7070642	6	1:3 2G4
7070667	6	1:3 2G4
7071061	6	1:3 2G4
7071079	6	1:3 2G4
7071087	6	1:3 2G4
7071145	7	1:3 2H4
7071541	7	2:3 2H6
7071566	8	5:5 3A22
7071574	5	7:3 2F12
7071939	6	1:3 2G4
7071947	6	1:5 2G6
7071947	6	1:5 2G6
7072739	4	5:7 2D24
7072770	4	5:7 2D24
7072879	4	3:3 2D14
7072895	4	3:3 2D14
7072937	4	5:7 2D24
7073133	4	5:3 2D20
7073422	4	6:3 2E2
7073471	4	5:5 2D22
7073562	4	5:7 2D24
7073869	4	5:5 2D22
7073935	4	5:7 2D24
7073943	4	5:7 2D24
7073976	4	5:7 2D24
7074131	4	5:5 2D22
7074214	4	6:3 2E2
7074271	4	5:3 2D20
7074305	4	5:3 2D20
7074313	4	5:3 2D20
7074321	4	5:3 2D20
7074339	4	5:3 2D20
7074347	4	5:3 2D20
7074396	4	3:3 2D14
7074412	4	5:3 2D20
7074420	4	6:3 2E2
7074552	4	4:3 2D18
7074800	4	5:5 2D22
7074818	4	3:3 2D14
7074909	4	5:3 2D20
7074958	4	5:3 2D20
7074966	4	5:3 2D20
7074990	4	5:7 2D24
7075278	8	4:3 3A16
7075468	8	4:3 3A16
7075591	8	4:3 3A16
7075609	8	4:3 3A16
7075757	8	4:3 3A16
7075955	8	1:3 3A6
7076011	7	1:3 2H4
7076011	7	2:3 2H6
7076045	7	1:3 2H4
7076052	7	1:3 2H4
7076292	7	1:3 2H4
7076318	7	1:3 2H4
7076326	6	1:3 2G4
7076383	7	1:3 2H4
7076565	6	6:3 2G18
7076573	6	6:3 2G18
7076599	6	6:3 2G18
7076615	6	6:5 2G20
7076623	6	6:3 2G18
7076631	6	6:3 2G18
7076656	6	6:3 2G18
7076714	6	6:3 2G18
7076722	6	6:3 2G18
7076730	6	6:3 2G18
7076748	6	6:3 2G18
7076755	6	6:3 2G18
7076870	6	4:3 2G14
7076904	6	4:3 2G14
7078348	4	1:3 2D8
7079015	6	6:3 2G18
7079023	6	6:3 2G18
7079031	6	6:3 2G18
7079056	6	6:3 2G18
7079114	6	6:3 2G18
7079122	6	6:3 2G18
7079148	6	6:5 2G20
7079155	6	6:5 2G20
7079247	2	11:3 1I6
7079262	6	1:3 2G4
7079395	6	1:5 2G6
7079403	6	1:5 2G6
7079494	7	1:3 2H4
7079502	6	6:3 2G18
7079676	7	2:3 2H6
7080138	4	5:3 2D20
7080138	4	5:3 2D20
7080138	4	5:5 2D22
7080229	4	5:5 2D22
7080336	4	5:5 2D22
7080344	4	5:5 2D22
7080518	4	5:7 2D24
7080567	4	5:7 2D24
7080617	4	3:5 2D16
7080625	4	3:5 2D16
7080658	4	3:5 2D16
7080666	4	3:5 2D16
7080708	4	3:5 2D16
7080716	4	3:5 2D16
7080724	4	3:5 2D16
7080765	4	5:7 2D24
7080765	4	5:7 2D24
7080773	4	5:7 2D24
7080922	4	5:5 2D22
7080930	4	3:5 2D16
7080948	4	3:5 2D16
7080955	4	3:5 2D16
7081011	4	3:5 2D16
7081029	4	3:5 2D16
7081037	4	3:5 2D16
7081045	4	3:5 2D16
7081052	4	3:5 2D16
7081060	4	3:5 2D16
7081102	4	5:5 2D22
7081102	4	5:5 2D22
7081169	4	3:3 2D14
7081284	4	3:5 2D16
7081318	4	3:5 2D16
7081334	4	3:5 2D16
7081359	4	5:5 2D22
7081383	4	5:5 2D22
7081557	6	5:3 2G16
7081680	6	5:3 2G16
7081698	6	5:3 2G16
7081706	6	5:3 2G16
7081730	5	6:3 2F10
7081748	6	5:3 2G16
7081813	6	5:3 2G16
7081912	4	5:5 2D22
7081938	4	5:5 2D22
7081953	4	5:3 2D20
7081961	4	3:3 2D14
7081979	4	6:3 2E2
7082266	7	3:3 2H8
7082308	7	3:3 2H8
7082381	7	3:3 2H8
7082449	7	3:3 2H8
7082456	7	3:3 2H8
7082506	7	2:3 2H6
7083413	6	4:3 2G14
7083710	8	37:3 3H24
7083751	8	37:3 3H24
7083991	4	5:3 2D20
7084197	3	9:3 2B10
7084197	3	10:3 2B12
7084346	3	15:5 2C6
7084346	3	15:5 2C6
7084346	3	15:5 2C6
7084346	3	15:5 2C6
7084346	9	2:5 3J10
7084346	9	2:5 3J10
7084346	9	2:5 3J10
7084346	9	2:5 3J10
7084346	9	2:7 3J12
7084346	9	2:9 3J14
7085038	8	23:3 3D14
7085475	2	16:3 1J4
7085541	2	2:5 1G24
7085632	2	2:5 1G24
7085632	4	4:3 2D18
7085707	2	14:3 1I10
7085707	2	14:9 1I16
7085707	2	14:17 1I22
7085715	2	14:3 1I10
7085715	2	14:9 1I16
7085715	2	14:17 1I22
7086077	8	1:3 3A6
7086077	8	2:3 3A10
7086085	8	1:3 3A6
7086085	8	2:5 3A12
7086358	6	3:3 2G10
7087992	8	15:5 3C8

PART NO.	GROUP	COORD.	PART NO.	GROUP	COORD.	PART NO.	GROUP	COORD.	PART NO.	GROUP	COORD.
7088065	8 18:5	3C20	7106685	8 18:5	3C20	7116882	8 8:3	3B4	7120181	8 16:3	3C14
7088073	8 10:3	3B16	7107170	3 16:3	2C10	7117054	8 15:3	3C6	7120256	8 1:3	3A6
7088073	8 18:5	3C20	7107196	3 12:5	2B18	7117294	8 15:3	3C6	7120298	8 16:3	3C14
7088693	3 1:3	2A6	7107220	3 12:5	2B18	7117302	8 15:3	3C6	7120306	8 16:3	3C14
7089246	8 4:3	3A16	7107238	3 12:5	2B18	7117328	8 15:3	3C6	7120637	8 5:5	3A22
7089568	6 4:3	2G14	7107238	3 13:3	2B20	7117336	8 15:5	3C8	7120645	8 5:5	3A22
7089782	6 1:3	2G4	7108103	3 12:3	2B16	7117377	8 15:3	3C6	7120678	8 33:5	3H12
7089865	7 2:3	2H6	7108251	3 14:3	2B24	7117385	8 15:3	3C6	7120694	8 33:5	3H12
7089873	7 2:3	2H6	7108251	3 14:3	2B24	7117567	8 15:3	3C6	7120728	8 15:7	3C10
7089964	7 3:3	2H8	7108491	3 14:3	2B24	7117575	8 15:3	3C6	7120736	8 8:3	3B4
7089972	6 1:3	2G4	7108491	3 14:7	2C2	7117591	8 15:3	3C6	7120751	8 16:3	3C14
7089980	6 1:3	2G4	7108491	3 17:7	2C18	7117773	6 6:3	2G18	7120918	5 7:3	2F12
7091770	3 20:3	2C24	7108715	3 6:3	2A24	7117815	6 6:3	2G18	7120942	5 7:3	2F12
7092331	2 14:3	1I10	7108723	3 6:3	2A24	7117849	6 6:3	2G18	7120959	5 7:3	2F12
7092331	2 14:9	1I16	7108723	3 6:7	2B2	7117880	3 18:3	2C20	7120967	5 7:3	2F12
7092331	2 14:17	1I22	7109010	7 1:3	2H4	7117898	6 6:3	2G18	7120975	5 7:3	2F12
7093446	7 1:3	2H4	7109028	7 1:3	2H4	7117963	6 6:3	2G18	7120991	5 7:3	2F12
7093503	5 4:3	2F4	7109036	7 1:3	2H4	7117971	6 6:3	2G18	7121007	5 7:3	2F12
7093503	5 4:5	2F6	7109044	7 1:3	2H4	7117989	6 6:3	2G18	7121205	6 6:5	2G20
7093537	8 4:5	3A18	7109069	9 5:3	3K12	7118268	8 6:3	3A24	7121213	6 6:3	2G18
7093552	8 1:3	3A6	7109424	6 6:3	2G18	7118359	8 6:3	3A24	7121239	3 17:7	2C18
7093552	8 2:3	3A10	7109499	7 3:3	2H8	7118391	8 5:5	3A22	7121262	8 16:3	3C14
7093602	8 33:5	3H12	7109499	10 1:3	3L4	7118417	8 5:3	3A20	7121577	8 5:5	3A22
7093610	8 33:7	3H14	7110091	8 22:5	3D10	7118433	8 15:3	3C6	7121585	8 1:3	3A6
7093792	7 2:3	2H6	7110109	8 22:5	3D10	7118441	8 15:3	3C6	7121585	8 1:3	3A6
7093800	7 2:3	2H6	7110158	8 27:5	3E10	7118532	8 15:3	3C6	7121585	8 2:3	3A10
7093818	7 2:3	2H6	7110166	8 27:5	3E10	7118540	8 15:3	3C6	7121585	8 2:3	3A10
7093826	7 1:3	2H4	7110174	8 27:7	3E12	7118672	8 1:3	3A6	7121619	8 21:5	3D4
7093834	7 2:3	2H6	7110182	8 27:7	3E12	7118714	8 1:3	3A6	7121700	8 5:5	3A22
7093859	6 1:3	2G4	7110257	8 27:3	3E8	7118714	8 2:3	3A10	7121734	8 21:3	3D2
7093974	6 1:3	2G4	7110497	8 25:9	3E4	7118722	8 1:3	3A6	7121916	10 3:3	3L8
7095052	7 3:3	2H8	7110497	8 25:9	3E4	7118722	8 2:3	3A10	7122054	8 9:13	3B12
7095060	7 3:3	2H8	7110497	8 25:9	3E4	7118730	8 1:3	3A6	7122575	8 22:5	3D10
7095078	7 3:3	2H8	7110497	8 25:9	3E4	7118730	8 2:3	3A10	7122575	8 22:5	3D10
7096831	3 7:3	2B4	7110497	8 25:9	3E4	7118748	8 1:3	3A6	7123102	8 23:3	3D14
7096837	3 7:3	2B4	7110661	8 27:3	3E8	7118748	8 2:3	3A10	7123169	8 27:5	3E10
7096837	3 10:3	2B12	7110687	8 27:3	3E8	7118763	8 1:3	3A6	7123193	8 12:9	3B24
7096944	3 12:5	2B18	7110703	8 27:5	3E10	7118763	8 2:3	3A10	7123193	8 27:5	3E10
7096944	3 12:5	2B18	7110851	8 12:9	3B24	7118789	8 1:3	3A6	7123201	8 27:5	3E10
7096944	3 13:3	2B20	7110851	8 21:5	3D4	7118839	8 8:3	3B4	7124290	4 5:5	2D22
7098940	9 1:3	3J6	7110851	8 21:5	3D4	7118896	8 6:3	3A24	7124894	2 14:5	1I12
7098957	9 1:3	3J6	7110851	8 21:7	3D6	7118904	8 6:3	3A24	7124894	2 14:5	1I12
7098973	9 1:3	3J6	7110851	8 21:7	3D6	7118946	8 5:3	3A20	7124894	2 14:11	1I18
7098973	9 1:3	3J6	7110851	8 21:7	3D6	7118953	8 5:3	3A20	7124894	2 14:11	1I18
7099005	9 1:3	3J6	7111156	8 27:5	3E10	7118961	8 5:3	3A20	7124894	2 14:11	1I18
7099153	6 1:3	2G4	7111164	8 27:5	3E10	7119290	8 5:3	3A20	7124894	2 14:17	1I22
7099237	6 1:3	2G4	7111339	8 23:3	3D14	7119423	8 6:3	3A24	7125115	4 6:3	2E2
7099310	4 7:3	2E4	7111347	8 23:3	3D14	7119506	8 3:3	3A14	7125149	4 6:3	2E2
7099419	6 6:3	2G18	7111917	8 25:9	3E4	7119548	8 14:3	3C4	7125156	4 6:3	2E2
7099518	8 33:7	3H14	7112006	8 8:3	3B4	7119597	8 5:5	3A22	7125776	2 14:3	1I10
7099526	8 33:7	3H14	7112006	8 8:3	3B4	7119654	8 1:3	3A6	7125891	2 14:5	1I12
7099575	8 11:3	3B18	7112111	8 32:5	3H6	7119696	8 6:3	3A24	7126139	9 1:3	3J6
7102817	8 22:3	3D6	7112147	8 15:9	3C12	7119704	8 6:3	3A24	7126337	9 1:3	3J6
7102817	8 22:3	3D6	7112220	8 27:5	3E10	7119845	2 10:7	1I4	7127343	8 9:7	3B8
7104268	4 5:3	2D20	7113042	4 7:3	2E4	7119845	3 12:5	2B18	7127376	8 9:3	3B6
7104474	4 5:3	2D20	7113434	8 22:5	3D10	7119845	8 13:3	3C2	7127376	8 9:7	3B8
7104482	4 5:3	2D20	7113442	8 22:5	3D10	7119845	8 14:3	3C4	7127434	8 9:3	3B6
7104698	4 4:3	2D18	7114077	8 15:5	3C8	7119845	8 15:9	3C12	7127434	8 9:7	3B8
7104730	4 4:3	2D18	7114655	8 15:7	3C10	7119928	8 1:3	3A6	7127681	8 27:3	3E8
7104748	3 15:3	2C4	7114663	8 15:7	3C10	7119928	8 2:3	3A10	7127699	8 27:3	3E8
7104748	4 4:3	2D18	7114952	8 15:5	3C8	7119936	8 1:3	3A6	7127699	8 27:3	3E8
7104854	4 5:3	2D20	7114960	8 15:5	3C8	7119969	8 5:3	3A20	7127707	8 27:3	3E8
7105042	7 3:3	2H8	7114978	8 33:5	3H12	7119977	8 5:3	3A20	7127830	8 33:5	3H12
7105174	7 3:3	2H8	7115017	8 33:5	3H12	7119985	8 5:3	3A20	7128978	3 2:9	2A12
7105760	7 3:3	2H8	7115058	8 33:3	3H10	7120017	8 5:3	3A20	7129109	3 6:3	2A24
7105976	5 2:3	2E16	7116452	8 1:3	3A6	7120116	8 3:3	3A14	7129109	3 6:7	2B2
7106644	8 15:5	3C8	7116452	8 2:3	3A10	7120124	8 5:3	3A20	7129174	3 16:3	2C10
7106651	8 15:5	3C8	7116452	8 6:3	3A24	7120173	8 16:3	3C14	7129380	3 12:5	2B18
7106669	8 15:5	3C8	7116619	6 1:3	2G4	7120181	8 16:3	3C14	7129927	3 10:3	2B12

PART NO.	GROUP	COORD.	PART NO.	GROUP	COORD.	PART NO.	GROUP	COORD.	PART NO.	GROUP	COORD.
7129968	3 8:5	2B8	7153612	8 15:5	3C8	7155922	3 12:3	2B16	7160948	8 33:5	3H12
7139188	5 6:3	2F10	7153695	8 15:7	3C10	7155930	3 12:5	2B18	7161060	8 9:3	3B6
7150089	8 15:5	3C8	7153695	8 28:5	3E16	7156185	3 3:5	2A16	7161060	8 9:9	3B10
7150147	8 15:5	3C8	7154099	8 9:3	3B6	7156300	3 15:5	2C6	7161060	8 9:13	3B12
7150154	8 15:5	3C8	7154099	8 9:3	3B6	7156342	3 12:3	2B16	7161078	8 9:3	3B6
7150162	8 15:5	3C8	7154099	8 9:9	3B10	7156409	3 17:7	2C18	7161078	8 9:9	3B10
7150584	8 9:3	3B6	7154099	8 33:5	3H12	7156409	3 17:7	2C18	7161078	8 9:13	3B12
7150584	8 9:7	3B8	7154099	9 2:3	3J8	7156409	3 17:7	2C18	7161094	8 20:3	3C24
7150667	8 22:5	3D10	7154099	9 2:3	3J8	7156409	3 17:7	2C18	7161110	8 18:3	3C18
7150733	8 33:3	3H10	7154099	9 2:3	3J8	7156409	3 17:7	2C18	7161128	8 18:3	3C18
7150915	8 33:3	3H10	7154099	9 2:7	3J12	7156417	3 17:7	2C18	7161144	8 18:3	3C18
7151079	8 33:3	3H10	7154099	9 2:7	3J12	7156417	3 17:7	2C18	7161144	8 18:3	3C18
7151178	8 28:3	3E14	7154099	9 2:7	3J12	7156425	3 17:5	2C16	7161151	8 18:3	3C18
7151236	8 28:3	3E14	7154099	9 2:7	3J12	7156458	3 15:3	2C4	7161151	8 18:3	3C18
7151285	8 33:7	3H14	7154099	9 2:9	3J14	7156474	3 15:3	2C4	7161169	8 18:3	3C18
7151525	8 22:3	3D6	7154107	9 2:3	3J8	7156615	3 12:5	2B18	7161169	8 18:3	3C18
7151541	8 22:3	3D6	7154107	9 2:3	3J8	7156631	3 10:3	2B12	7161250	8 20:3	3C24
7151624	8 22:7	3D12	7154164	3 15:3	2C4	7156730	3 9:3	2B10	7161839	8 15:7	3C10
7151723	8 33:5	3H12	7154164	3 15:3	2C4	7156805	3 11:3	2B14	7161953	8 15:7	3C10
7151731	8 33:5	3H12	7154511	3 8:5	2B8	7156805	3 11:3	2B14	7161961	8 15:7	3C10
7151855	8 9:7	3B8	7154545	9 3:5	3J20	7156920	3 12:3	2B16	7161995	8 24:3	3D18
7151855	8 9:7	3B8	7154552	3 9:3	2B10	7156961	6 3:3	2G10	7162118	6 3:3	2G10
7151871	8 9:7	3B8	7154560	3 9:3	2B10	7157035	3 16:3	2C10	7162134	6 3:3	2G10
7151889	8 9:3	3B6	7154578	3 9:3	2B10	7157043	3 12:3	2B16	7162233	5 2:3	2E16
7151889	8 9:7	3B8	7154594	3 9:3	2B10	7157068	3 12:3	2B16	7162241	5 2:3	2E16
7151905	5 4:3	2F4	7154610	3 9:3	2B10	7157076	3 17:7	2C18	7162308	3 15:7	2C8
7151905	8 9:3	3B6	7154651	3 9:3	2B10	7157175	3 9:3	2B10	7162308	8 2:3	3A10
7151905	8 9:9	3B10	7154719	3 7:3	2B4	7157225	3 6:3	2A24	7162308	8 17:3	3C16
7151905	8 9:13	3B12	7154719	3 8:5	2B8	7157233	3 16:3	2C10	7162316	8 5:5	3A22
7151905	8 12:3	3B20	7154719	3 8:5	2B8	7157241	3 10:3	2B12	7162886	6 4:3	2G14
7151905	8 12:9	3B24	7154719	3 8:5	2B8	7157258	3 10:3	2B12	7162910	6 6:5	2G20
7151921	8 9:7	3B8	7154719	3 8:5	2B8	7157266	3 10:3	2B12	7162928	6 6:5	2G20
7151921	8 9:13	3B12	7154719	3 10:3	2B12	7157308	3 8:5	2B8	7163066	8 1:3	3A6
7151939	8 15:3	3C6	7154727	3 7:3	2B4	7157308	3 10:3	2B12	7163066	8 4:5	3A18
7151947	8 9:3	3B6	7154727	3 8:5	2B8	7157308	3 10:3	2B12	7163066	8 4:5	3A18
7151947	8 9:7	3B8	7154727	3 8:5	2B8	7157647	3 10:3	2B12	7163066	8 4:5	3A18
7151947	8 9:13	3B12	7154727	3 9:3	2B10	7157654	3 10:3	2B12	7163066	8 5:5	3A22
7152036	8 15:7	3C10	7154743	3 8:5	2B8	7157704	3 9:3	2B10	7163066	8 5:5	3A22
7152044	8 15:7	3C10	7154891	9 2:5	3J10	7157738	3 12:3	2B16	7163066	8 14:3	3C4
7152051	8 15:7	3C10	7154891	9 2:5	3J10	7157746	3 12:3	2B16	7163066	8 28:5	3E16
7152069	8 15:7	3C10	7154891	9 2:7	3J12	7157829	3 12:3	2B16	7163074	8 4:5	3A18
7152093	8 32:3	3H4	7154941	3 17:5	2C16	7157837	3 12:3	2B16	7163074	8 4:5	3A18
7152119	8 22:7	3D12	7154941	3 17:5	2C16	7157852	3 12:3	2B16	7163074	9 3:3	3J18
7152127	8 22:7	3D12	7155021	3 19:3	2C22	7157878	3 12:3	2B16	7163074	9 3:3	3J18
7152176	8 15:9	3C12	7155070	3 19:3	2C22	7158231	9 3:7	3J22	7163108	8 21:3	3D2
7152234	8 15:5	3C8	7155088	3 19:3	2C22	7158231	9 3:7	3J22	7163603	6 1:3	2G4
7152291	8 23:3	3D14	7155096	3 16:5	2C12	7158272	9 3:7	3J22	7163637	7 2:3	2H6
7152309	8 23:3	3D14	7155096	3 19:3	2C22	7158314	9 1:3	3J6	7163801	6 4:3	2G14
7152333	8 23:3	3D14	7155104	3 17:5	2C16	7158546	9 3:7	3J22	7164155	2 14:3	1I10
7152341	8 23:3	3D14	7155104	3 19:3	2C22	7158835	8 9:7	3B8	7164163	2 14:3	1I10
7152358	8 23:3	3D14	7155112	3 19:3	2C22	7158835	8 9:13	3B12	7164163	2 14:9	1I16
7152366	8 23:3	3D14	7155120	3 19:3	2C22	7158983	9 3:7	3J22	7164171	2 14:3	1I10
7152366	8 23:3	3D14	7155146	3 18:3	2C20	7159213	9 1:3	3J6	7164171	2 14:9	1I16
7152457	8 9:3	3B6	7155203	3 18:3	2C20	7159858	9 3:5	3J20	7164189	2 14:3	1I10
7152457	8 9:7	3B8	7155211	3 18:3	2C20	7159866	9 3:7	3J22	7164189	2 14:9	1I16
7152457	8 9:7	3B8	7155229	3 18:3	2C20	7159874	9 3:5	3J20	7164197	2 14:3	1I10
7152465	8 9:3	3B6	7155237	3 18:3	2C20	7159890	9 3:5	3J20	7164395	2 14:5	1I12
7152465	8 9:7	3B8	7155385	3 12:3	2B16	7159924	9 3:7	3J22	7164429	2 17:3	1J6
7152630	8 33:7	3H14	7155492	3 17:5	2C16	7159957	8 9:7	3B8	7164429	2 17:7	1J8
7152796	8 17:3	3C16	7155500	3 17:7	2C18	7159957	8 9:13	3B12	7165327	2 14:3	1I10
7152812	8 22:5	3D10	7155526	3 10:3	2B12	7159965	8 9:9	3B10	7165327	2 14:9	1I16
7152820	8 22:5	3D10	7155534	3 10:3	2B12	7159965	8 9:13	3B12	7166036	8 23:3	3D14
7152994	8 22:5	3D10	7155625	3 18:3	2C20	7160427	9 3:5	3J20	7166044	8 23:3	3D14
7153018	8 22:7	3D12	7155633	3 18:3	2C20	7160625	8 33:3	3H10	7166564	8 22:5	3D10
7153026	8 22:7	3D12	7155658	3 18:3	2C20	7160658	8 33:3	3H10	7166937	8 15:3	3C6
7153034	8 22:7	3D12	7155690	3 12:5	2B18	7160765	8 9:13	3B12	7166978	8 23:3	3D14
7153034	8 22:7	3D12	7155690	3 13:3	2B20	7160849	8 17:3	3C16	7167018	4 7:3	2E4
7153315	8 23:3	3D14	7155765	3 9:3	2B10	7160856	8 31:3	3H2	7167042	4 6:3	2E2
7153323	8 23:3	3D14	7155856	8 9:3	3B6	7160864	8 33:5	3H12	7167067	4 6:3	2E2

PART NO.	GROUP	COORD.	PART NO.	GROUP	COORD.	PART NO.	GROUP	COORD.	PART NO.	GROUP	COORD.
7167075	4 6:3	2E2	7175037	5 2:3	2E16	7183809	5 2:3	2E16	7186885	8 21:5	3D4
7167091	4 7:3	2E4	7175078	5 2:3	2E16	7183817	7 2:3	2H6	7186950	8 33:5	3H12
7167117	4 7:3	2E4	7175094	5 2:3	2E16	7183965	2 11:3	1I6	7186992	8 15:7	3C10
7167117	4 7:3	2E4	7175243	5 3:3	2E18	7183973	2 11:3	1I6	7186992	8 15:7	3C10
7167158	4 5:5	2D22	7175300	5 5:3	2F8	7184153	5 1:3	2E14	7188188	2 17:3	1J6
7167166	4 5:5	2D22	7175318	5 5:3	2F8	7184294	3 11:3	2B14	7188188	2 17:7	1J8
7167174	4 5:5	2D22	7175326	5 5:3	2F8	7184302	3 11:3	2B14	7188188	9 3:3	3J18
7167224	4 5:5	2D22	7175433	6 1:3	2G4	7184336	3 11:3	2B14	7189053	2 16:3	1J4
7167232	4 5:5	2D22	7175433	6 1:3	2G4	7184344	3 11:3	2B14	7189061	2 16:3	1J4
7167240	4 3:3	2D14	7175441	6 1:3	2G4	7184351	3 11:3	2B14	7189079	2 16:3	1J4
7167265	4 3:5	2D16	7175441	6 1:3	2G4	7184369	3 11:3	2B14	7189657	3 4:3	2A18
7167281	4 3:5	2D16	7175680	5 4:3	2F4	7184443	6 1:3	2G4	7190259	8 9:3	3B6
7167299	4 3:5	2D16	7175706	6 3:3	2G10	7184641	9 5:3	3K12	7190523	8 9:3	3B6
7167349	3 15:5	2C6	7175763	5 2:3	2E16	7184674	6 4:3	2G14	7190523	8 9:9	3B10
7167349	3 15:5	2C6	7175888	6 5:3	2G16	7184682	6 4:3	2G14	7190614	8 22:3	3D6
7167356	4 5:7	2D24	7175896	8 27:5	3E10	7184690	6 5:3	2G16	7190622	8 22:3	3D6
7167364	4 5:7	2D24	7175904	4 2:5	2D12	7184708	6 5:3	2G16	7191661	8 9:3	3B6
7167372	4 5:7	2D24	7175904	8 11:3	3B18	7184963	8 16:3	3C14	7191919	8 15:5	3C8
7167414	4 5:5	2D22	7175946	6 2:3	2G8	7184971	8 16:3	3C14	7192016	8 18:5	3C20
7167448	4 3:5	2D16	7176027	5 4:3	2F4	7184989	8 16:3	3C14	7192271	6 5:3	2G16
7167455	4 3:3	2D14	7176027	5 4:3	2F4	7184997	8 16:3	3C14	7192651	6 3:3	2G10
7167463	4 6:3	2E2	7176027	5 4:5	2F6	7185093	8 18:5	3C20	7192669	6 3:3	2G10
7167497	4 5:5	2D22	7176027	5 4:5	2F6	7185101	8 18:5	3C20	7192693	5 2:3	2E16
7167521	4 5:5	2D22	7176142	6 3:3	2G10	7185119	8 18:3	3C18	7192701	5 2:3	2E16
7167539	4 5:5	2D22	7176191	6 4:3	2G14	7185119	8 18:3	3C18	7192719	5 2:3	2E16
7167547	4 3:3	2D14	7176274	6 5:3	2G16	7185127	8 18:3	3C18	7192727	5 2:3	2E16
7167570	4 5:7	2D24	7176308	6 5:3	2G16	7185127	8 18:3	3C18	7192735	5 2:3	2E16
7167596	4 5:5	2D22	7176316	6 5:3	2G16	7185143	8 33:3	3H10	7192750	6 2:3	2G8
7168032	6 1:3	2G4	7176324	6 5:3	2G16	7185150	8 33:3	3H10	7192834	6 2:3	2G8
7168040	6 1:3	2G4	7176340	6 5:3	2G16	7185184	8 31:3	3H2	7193113	5 6:3	2F10
7168123	6 1:3	2G4	7176407	6 3:3	2G10	7185465	8 22:3	3D6	7193113	5 6:3	2F10
7168339	8 13:3	3C2	7176423	4 4:3	2D18	7185614	8 18:3	3C18	7193188	4 2:3	2D10
7168339	8 14:3	3C4	7177041	8 16:3	3C14	7185614	8 18:3	3C18	7193220	5 7:3	2F12
7168412	8 21:3	3D2	7177066	2 11:3	1I6	7185622	8 18:3	3C18	7193253	6 3:3	2G10
7168446	8 16:3	3C14	7177603	2 11:3	1I6	7185622	8 18:3	3C18	7193303	5 7:3	2F12
7168461	8 16:3	3C14	7178601	4 3:3	2D14	7185655	8 33:5	3H12	7193527	6 3:5	2G12
7168479	8 16:3	3C14	7180607	5 7:3	2F12	7185853	8 22:3	3D6	7193535	6 3:5	2G12
7168610	6 3:3	2G10	7180623	7 3:3	2H8	7185861	8 22:5	3D10	7193543	6 3:3	2G10
7168750	6 5:3	2G16	7180664	6 5:3	2G16	7186091	8 22:3	3D6	7193543	6 3:3	2G10
7168966	5 2:3	2E16	7180722	5 5:3	2F8	7186216	8 24:3	3D18	7193568	5 7:3	2F12
7171036	8 14:3	3C4	7180979	8 23:3	3D14	7186224	8 24:3	3D18	7193576	6 3:5	2G12
7171044	8 14:3	3C4	7181076	5 1:3	2E14	7186232	8 24:3	3D18	7193584	6 3:5	2G12
7171457	8 31:3	3H2	7181084	5 1:3	2E14	7186240	8 24:3	3D18	7193592	6 3:3	2G10
7171465	8 31:3	3H2	7181092	5 1:3	2E14	7186257	8 24:3	3D18	7193600	6 3:3	2G10
7171549	8 21:5	3D4	7181548	8 9:13	3B12	7186265	8 24:3	3D18	7193766	5 4:3	2F4
7171549	8 21:5	3D4	7181589	8 9:13	3B12	7186265	8 24:3	3D18	7193766	5 4:5	2F6
7171549	8 21:5	3D4	7181621	8 9:13	3B12	7186273	8 24:3	3D18	7193790	6 3:3	2G10
7171630	8 9:7	3B8	7181688	8 9:13	3B12	7186307	8 24:3	3D18	7193790	6 3:3	2G10
7171846	3 15:5	2C6	7181696	8 9:13	3B12	7186315	8 24:3	3D18	7194020	4 3:3	2D14
7171846	3 15:5	2C6	7181704	8 9:3	3B6	7186323	8 24:3	3D18	7194095	4 5:3	2D20
7171846	3 15:5	2C6	7181738	8 9:3	3B6	7186331	8 24:3	3D18	7194129	4 5:3	2D20
7171846	9 2:3	3J8	7181753	8 9:9	3B10	7186349	8 24:3	3D18	7194129	4 5:3	2D20
7171846	9 2:3	3J8	7181753	8 9:13	3B12	7186422	8 24:3	3D18	7194137	4 4:3	2D18
7171846	9 2:3	3J8	7181969	8 9:7	3B8	7186513	8 9:7	3B8	7194145	4 5:5	2D22
7171846	9 2:3	3J8	7181969	8 9:13	3B12	7186554	8 9:7	3B8	7194178	4 5:7	2D24
7171846	9 2:7	3J12	7181977	8 9:7	3B8	7186562	8 9:7	3B8	7194186	4 5:7	2D24
7171846	9 2:9	3J14	7181977	8 9:13	3B12	7186570	8 9:7	3B8	7194202	4 5:5	2D22
7171879	3 15:5	2C6	7182074	8 29:19	3F14	7186570	8 33:3	3H10	7194210	4 3:5	2D16
7171903	9 2:7	3J12	7182074	8 30:35	3G24	7186588	8 9:7	3B8	7194228	4 5:3	2D20
7171903	9 2:7	3J12	7182090	8 13:3	3C2	7186588	8 33:3	3H10	7194269	4 5:3	2D20
7172059	8 25:7	3E2	7182116	8 14:3	3C4	7186620	8 9:3	3B6	7194277	4 5:3	2D20
7172281	8 25:7	3E2	7182777	8 31:3	3H2	7186620	8 9:7	3B8	7194285	4 5:3	2D20
7172281	8 25:7	3E2	7182777	8 31:3	3H2	7186620	8 33:5	3H12	7194293	4 5:3	2D20
7173180	3 15:5	2C6	7182785	8 31:3	3H2	7186638	8 9:3	3B6	7194319	4 5:3	2D20
7173180	3 15:5	2C6	7182959	8 27:3	3E8	7186638	8 9:9	3B10	7194335	4 5:5	2D22
7173354	9 2:7	3J12	7182967	8 27:3	3E8	7186661	8 9:7	3B8	7194517	4 6:3	2E2
7173487	3 15:5	2C6	7183452	8 33:5	3H12	7186729	8 9:13	3B12	7194533	4 3:3	2D14
7173537	8 25:9	3E4	7183783	5 2:3	2E16	7186836	8 33:3	3H10	7194574	4 3:3	2D14
7173545	8 25:9	3E4	7183791	5 2:3	2E16	7186844	8 33:3	3H10	7194608	4 3:3	2D14

PART NO.	GROUP	COORD.	PART NO.	GROUP	COORD.	PART NO.	GROUP	COORD.	PART NO.	GROUP	COORD.
7194616	4 5:5	2D22	7198476	5 3:3	2E18	7209760	8 37:3	3H24	7234248	8 2:3	3A10
7194616	4 5:5	2D22	7198484	5 3:3	2E18	7209778	8 37:3	3H24	7234321	8 5:5	3A22
7194624	4 5:3	2D20	7198898	6 3:5	2G12	7209786	8 37:3	3H24	7234339	8 5:5	3A22
7194657	4 5:5	2D22	7199052	5 3:3	2E18	7210586	8 22:5	3D10	7234347	8 5:3	3A20
7196041	9 2:3	3J8	7199052	5 3:5	2E20	7210685	8 17:3	3C16	7234354	8 5:3	3A20
7196041	9 2:3	3J8	7199060	5 3:3	2E18	7210693	8 17:3	3C16	7234370	8 5:3	3A20
7196041	9 2:7	3J12	7199227	5 7:3	2F12	7210727	8 17:3	3C16	7234479	8 7:3	3B2
7196066	9 2:3	3J8	7199342	5 3:3	2E18	7210891	2 14:11	1I18	7234487	8 7:3	3B2
7196066	9 2:3	3J8	7199342	5 3:5	2E20	7211337	8 25:7	3E2	7234495	8 7:3	3B2
7196074	9 2:3	3J8	7199516	6 2:3	2G8	7211592	8 32:3	3H4	7234503	8 7:3	3B2
7196074	9 2:3	3J8	7199623	6 5:3	2G16	7211600	8 17:3	3C16	7234511	8 7:3	3B2
7196454	9 2:3	3J8	7199631	6 5:3	2G16	7211717	8 17:3	3C16	7234545	8 7:3	3B2
7196454	9 2:3	3J8	7199649	5 2:3	2E16	7211725	8 17:3	3C16	7234552	8 7:3	3B2
7196454	9 2:7	3J12	7199664	6 1:3	2G4	7211774	8 22:5	3D10	7234586	8 2:3	3A10
7196454	9 2:9	3J14	7199730	5 2:3	2E16	7211824	7 2:3	2H6	7234602	8 2:3	3A10
7196546	3 17:5	2C16	7200512	7 2:3	2H6	7211840	7 2:3	2H6	7234636	8 2:3	3A10
7196579	3 12:5	2B18	7200595	7 2:3	2H6	7211857	7 2:3	2H6	7234644	8 21:5	3D4
7196611	6 3:3	2G10	7201031	8 5:5	3A22	7212095	2 14:11	1I18	7234677	8 37:3	3H24
7196629	3 15:5	2C6	7201049	8 5:5	3A22	7212103	8 32:5	3H6	7234685	8 37:3	3H24
7196637	3 15:5	2C6	7201056	8 5:3	3A20	7212913	8 22:5	3D10	7234867	8 21:5	3D4
7196637	3 15:5	2C6	7201460	8 17:3	3C16	7213507	8 32:3	3H4	7235054	8 32:5	3H6
7196645	3 15:5	2C6	7202104	5 2:3	2E16	7216922	8 3:3	3A14	7235161	8 32:3	3H4
7196652	3 15:5	2C6	7202179	7 3:3	2H8	7222719	8 17:3	3C16	7235443	8 7:3	3B2
7196660	3 15:5	2C6	7202799	2 14:9	1I16	7227093	3 9:3	2B10	7235450	8 7:3	3B2
7196660	3 15:5	2C6	7202906	5 2:3	2E16	7227499	8 3:3	3A14	7235583	8 2:3	3A10
7196686	6 3:3	2G10	7202930	8 5:3	3A20	7227507	8 3:3	3A14	7235948	8 17:3	3C16
7196736	9 2:3	3J8	7203292	8 17:3	3C16	7227515	8 25:9	3E4	7235955	8 17:3	3C16
7196744	9 2:3	3J8	7203318	8 17:3	3C16	7227523	8 25:9	3E4	7235971	8 17:3	3C16
7196751	3 9:3	2B10	7203326	8 17:3	3C16	7227531	8 25:9	3E4	7235989	8 17:3	3C16
7196751	8 9:3	3B6	7203540	5 2:3	2E16	7229305	8 7:3	3B2	7236029	8 2:3	3A10
7196751	8 9:9	3B10	7204407	8 17:3	3C16	7229313	8 7:3	3B2	7236052	8 23:3	3D14
7196751	8 9:15	3B14	7205438	8 32:5	3H6	7229453	10 3:3	3L8	7236060	8 23:5	3D16
7196785	8 9:13	3B12	7206493	8 14:3	3C4	7229487	10 3:3	3L8	7236078	8 23:5	3D16
7197411	8 9:3	3B6	7206782	8 37:3	3H24	7229578	10 3:3	3L8	7236086	8 14:3	3C4
7197411	8 9:7	3B8	7206816	8 37:3	3H24	7230337	10 3:3	3L8	7236219	8 17:3	3C16
7197411	8 33:3	3H10	7206824	8 37:3	3H24	7231319	3 8:3	2B6	7236227	8 17:3	3C16
7197460	8 19:3	3C22	7207459	2 14:11	1I18	7231335	3 8:5	2B8	7236243	8 21:3	3D2
7198005	8 15:9	3C12	7207459	8 36:5	3H22	7231749	8 7:3	3B2	7236250	8 21:3	3D2
7198062	7 3:3	2H8	7207459	8 37:5	3I2	7232002	8 23:3	3D14	7236292	8 21:3	3D2
7198195	6 3:5	2G12	7207459	8 37:5	3I2	7232010	8 23:3	3D14	7236300	8 21:3	3D2
7198237	6 4:3	2G14	7208069	8 2:3	3A10	7232028	8 23:3	3D14	7236409	8 17:3	3C16
7198260	5 3:3	2E18	7208242	8 32:3	3H4	7232267	2 14:5	1I12	7236458	8 17:3	3C16
7198278	5 3:3	2E18	7208267	8 32:3	3H4	7232267	2 14:11	1I18	7236995	8 22:3	3D6
7198286	5 3:3	2E18	7208267	8 32:3	3H4	7232267	2 14:17	1I22	7237001	8 22:5	3D10
7198294	5 3:3	2E18	7208275	8 32:3	3H4	7232309	10 3:3	3L8	7237001	8 22:5	3D10
7198302	5 3:3	2E18	7208275	8 32:3	3H4	7232341	10 1:3	3L4	7237019	8 23:3	3D14
7198302	5 3:5	2E20	7208309	8 32:3	3H4	7232390	10 3:3	3L8	7237449	8 22:3	3D6
7198310	5 3:3	2E18	7208309	8 32:3	3H4	7232408	10 3:3	3L8	7237645	5 4:5	2F6
7198310	5 3:5	2E20	7208317	8 32:3	3H4	7232416	10 3:3	3L8	7237845	8 26:3	3E6
7198328	5 3:3	2E18	7208317	8 32:3	3H4	7232895	8 7:3	3B2	7237852	8 26:3	3E6
7198328	5 3:5	2E20	7208333	8 32:3	3H4	7232937	10 2:3	3L6	7237860	8 26:3	3E6
7198336	5 3:3	2E18	7208473	8 32:3	3H4	7232945	10 2:3	3L6	7237951	8 22:5	3D10
7198336	5 3:5	2E20	7208473	8 32:3	3H4	7232960	10 3:3	3L8	7237969	8 22:5	3D10
7198344	5 3:3	2E18	7208531	8 32:3	3H4	7233000	10 3:3	3L8	7239023	8 14:3	3C4
7198344	5 3:5	2E20	7208549	8 32:3	3H4	7233026	10 3:3	3L8	7239494	8 32:5	3H6
7198351	5 3:3	2E18	7208788	8 14:3	3C4	7233612	8 14:3	3C4	7239502	8 32:5	3H6
7198351	5 3:5	2E20	7209034	7 3:3	2H8	7233695	8 7:3	3B2	7239551	8 32:5	3H6
7198369	5 3:3	2E18	7209083	7 2:3	2H6	7233703	8 7:3	3B2	7239593	8 32:5	3H6
7198377	5 3:3	2E18	7209398	3 9:3	2B10	7233737	8 23:3	3D14	7241441	8 24:3	3D18
7198385	5 3:3	2E18	7209588	3 8:3	2B6	7233760	8 7:3	3B2	7241441	8 24:3	3D18
7198385	5 3:5	2E20	7209620	3 8:3	2B6	7233778	8 7:3	3B2	7242019	8 32:3	3H4
7198401	5 3:3	2E18	7209638	3 8:3	2B6	7233786	8 7:3	3B2	7242027	8 32:3	3H4
7198401	5 3:5	2E20	7209646	3 8:3	2B6	7233794	8 7:3	3B2	7242035	8 32:3	3H4
7198419	5 3:3	2E18	7209653	3 8:3	2B6	7233869	8 17:3	3C16	7242100	8 32:3	3H4
7198435	5 3:3	2E18	7209661	3 8:3	2B6	7233877	8 5:3	3A20	7242126	8 32:5	3H6
7198435	5 3:5	2E20	7209729	3 9:3	2B10	7233885	8 5:3	3A20	7242159	8 32:5	3H6
7198443	5 3:3	2E18	7209737	3 9:3	2B10	7234149	5 4:3	2F4	7242498	8 12:9	3B24
7198443	5 3:5	2E20	7209745	8 37:3	3H24	7234149	5 4:5	2F6	7242498	8 12:9	3B24
7198450	5 3:3	2E18	7209752	8 37:3	3H24	7234214	8 5:3	3A20	7242498	8 17:3	3C16

PART NO.	GROUP	COORD.
7242514	10	2:3 3L6
7242522	10	2:3 3L6
7242530	10	2:3 3L6
7242548	10	2:3 3L6
7242639	10	2:3 3L6
7242647	10	2:3 3L6
7242654	10	2:3 3L6
7242662	10	2:3 3L6
7242670	10	2:3 3L6
7242746	10	2:3 3L6
7242753	10	2:3 3L6
7242761	10	2:3 3L6
7242910	10	3:3 3L8
7242936	10	3:3 3L8
7242944	10	3:3 3L8
7242969	10	3:3 3L8
7242977	10	3:3 3L8
7243041	10	3:3 3L8
7243058	7	2:3 2H6
7243116	10	2:3 3L6
7243124	10	2:3 3L6
7243207	7	2:3 2H6
7243355	8	32:3 3H4
7243363	8	32:3 3H4
7243462	8	21:3 3D2
7243470	8	21:3 3D2
7243488	8	21:3 3D2
7243510	8	18:5 3C20
7243678	8	17:3 3C16
7243686	8	17:3 3C16
7243694	8	17:3 3C16
7243702	8	17:3 3C16
7244171	8	17:3 3C16
7244189	8	17:3 3C16
7244304	10	3:3 3L8
7244312	10	3:3 3L8
7244577	8	32:3 3H4
7244577	10	3:3 3L8
7244593	8	32:3 3H4
7244601	8	5:5 3A22
7244767	10	2:3 3L6
7244775	10	2:3 3L6
7245731	5	4:3 2F4
7245764	8	21:5 3D4
7245798	8	21:5 3D4
7245806	8	21:5 3D4
7245806	8	21:5 3D4
7245814	8	32:5 3H6
7245822	8	32:3 3H4
7245855	8	26:3 3E6
7245863	8	32:3 3H4
7245863	8	32:3 3H4
7245889	2	14:9 1I16
7245970	8	17:3 3C16
7246077	3	8:5 2B8
7246184	8	32:5 3H6
7246192	8	32:3 3H4
7246358	8	3:3 3A14
7246390	8	21:5 3D4
7246457	9	2:3 3J8
7246465	2	14:11 1I18
7246481	9	2:3 3J8
7246523	9	2:3 3J8
7246531	9	2:3 3J8
7246622	3	10:3 2B12
7246622	9	2:3 3J8
7246630	3	6:3 2A24
7246630	3	6:7 2B2
7246630	9	2:3 3J8
7246630	9	2:3 3J8
7246895	5	4:3 2F4
7246895	5	4:5 2F6
7249584	7	3:3 2H8
7249618	5	4:3 2F4
7249618	5	4:5 2F6
7249626	5	4:3 2F4
7249626	5	4:5 2F6
7249691	2	14:9 1I16
7250228	8	7:3 3B2
7250335	5	4:3 2F4
7250368	5	4:3 2F4
7250392	5	4:3 2F4
7250509	10	1:3 3L4
7250731	3	17:3 2C14
7250806	7	3:3 2H8
7250848	2	14:11 1I18
7250871	2	14:9 1I16
7250988	8	7:3 3B2
7251473	7	2:3 2H6
7251481	7	2:3 2H6
7251531	3	8:3 2B6
7251556	3	8:3 2B6
7251564	3	8:3 2B6
7251614	8	32:3 3H4
7251655	3	17:3 2C14
7251663	8	7:3 3B2
7251697	8	21:5 3D4
7252281	8	30:3 3F16
7252299	8	30:3 3F16
7252489	8	30:3 3F16
7252539	8	30:3 3F16
7252539	8	30:5 3F18
7252539	8	30:9 3F22
7252539	8	30:11 3F24
7252539	8	30:13 3G2
7252539	8	30:17 3G6
7252539	8	30:19 3G8
7252711	8	30:3 3F16
7252729	8	30:3 3F16
7253131	8	29:17 3F12
7253131	8	30:33 3G22
7253164	8	29:17 3F12
7253271	8	30:3 3F16
7253289	8	30:3 3F16
7253362	3	9:3 2B10
7253370	3	9:3 2B10
7253594	8	22:7 3D12
7253602	8	22:7 3D12
7253628	8	22:5 3D10
7253636	8	22:3 3D6
7253644	8	22:3 3D6
7254626	8	30:3 3F16
7254675	8	30:3 3F16
7255094	10	1:3 3L4
7255102	10	1:3 3L4
7255110	10	1:3 3L4
7255201	10	3:3 3L8
7255227	10	3:3 3L8
7255276	10	3:3 3L8
7255284	10	3:3 3L8
7255359	8	8:3 3B4
7255367	8	8:3 3B4
7255771	8	26:3 3E6
7255847	8	32:5 3H6
7255870	8	32:5 3H6
7255888	8	32:5 3H6
7255904	8	2:3 3A10
7255904	8	2:3 3A10
7255987	9	4:3 3J24
7256035	8	3:3 3A14
7256076	8	3:3 3A14
7256084	8	3:3 3A14
7256191	8	17:3 3C16
7256209	8	14:3 3C4
7256225	8	7:3 3B2
7256233	8	7:3 3B2
7256324	8	2:5 3A12
7256514	8	26:3 3E6
7256548	8	26:3 3E6
7256621	8	32:5 3H6
7256712	8	32:5 3H6
7256720	8	32:5 3H6
7256738	8	32:5 3H6
7256795	8	25:7 3E2
7256829	5	4:5 2F6
7256852	5	4:5 2F6
7256894	7	2:3 2H6
7256951	9	4:3 3J24
7256977	9	4:7 3K2
7256993	9	4:7 3K2
7257058	3	10:3 2B12
7257066	3	10:3 2B12
7257082	3	10:3 2B12
7257090	3	10:3 2B12
7257108	3	10:3 2B12
7257116	3	10:3 2B12
7257132	3	10:3 2B12
7257157	9	4:7 3K2
7257199	3	10:3 2B12
7257207	8	32:5 3H6
7257207	8	32:5 3H6
7257215	8	32:5 3H6
7257215	8	32:5 3H6
7257223	8	32:5 3H6
7257249	8	32:3 3H4
7257249	8	32:3 3H4
7257298	8	30:3 3F16
7257298	8	30:3 3F16
7257306	8	30:3 3F16
7257306	8	30:3 3F16
7257330	8	30:3 3F16
7257330	8	30:5 3F18
7257348	8	30:3 3F16
7257348	8	30:5 3F18
7257355	8	30:3 3F16
7257355	8	30:5 3F18
7257363	8	30:3 3F16
7257363	8	30:5 3F18
7257371	8	30:3 3F16
7257371	8	30:5 3F18
7257389	8	30:3 3F16
7257389	8	30:5 3F18
7257397	8	30:3 3F16
7257397	8	30:5 3F18
7257405	8	30:3 3F16
7257405	8	30:5 3F18
7257413	8	30:3 3F16
7257413	8	30:5 3F18
7257421	8	30:3 3F16
7257421	8	30:5 3F18
7257439	8	30:3 3F16
7257439	8	30:5 3F18
7257439	8	30:9 3F22
7257439	8	30:11 3F24
7257439	8	30:13 3G2
7257439	8	30:17 3G6
7257439	8	30:19 3G8
7258429	8	30:21 3G10
7258437	8	30:21 3G10
7258445	8	30:21 3G10
7258460	8	30:21 3G10
7258478	8	30:21 3G10
7258486	8	30:21 3G10
7258494	8	30:21 3G10
7258510	8	30:21 3G10
7258528	8	30:23 3G12
7258528	8	30:23 3G12
7258536	8	30:23 3G12
7258536	8	30:23 3G12
7258544	8	30:23 3G12
7258544	8	30:23 3G12
7258569	8	30:23 3G12
7258569	8	30:23 3G12
7258577	8	30:21 3G10
7258585	8	30:21 3G10
7258593	8	30:21 3G10
7258601	8	30:21 3G10
7258617	8	30:7 3F20
7258619	8	30:21 3G10
7258627	8	30:21 3G10
7258635	8	30:21 3G10
7258643	8	30:21 3G10
7258668	8	29:7 3F2
7258668	8	30:21 3G10
7258676	8	29:5 3E24
7258676	8	30:21 3G10
7258684	8	29:7 3F2
7258684	8	30:21 3G10
7258692	8	30:23 3G12
7258734	3	10:3 2B12
7258775	8	30:25 3G14
7258791	8	30:25 3G14
7258817	8	30:25 3G14
7258825	8	30:25 3G14
7258833	8	30:25 3G14
7258841	8	30:25 3G14
7259062	3	17:3 2C14
7259070	3	17:3 2C14
7259096	3	8:3 2B6
7259096	3	8:3 2B6
7259120	3	8:3 2B6
7259120	3	8:3 2B6
7259146	3	8:3 2B6
7259153	3	8:5 2B8
7259161	3	8:5 2B8
7259179	3	8:5 2B8
7259187	3	8:5 2B8
7259195	3	8:3 2B6
7259203	3	8:3 2B6
7259211	3	8:3 2B6
7259492	8	37:3 3H24
7259500	8	37:3 3H24
7259575	3	8:5 2B8
7259609	3	8:3 2B6
7259724	8	12:9 3B24
7259831	8	30:23 3G12
7259849	8	30:23 3G12
7259864	8	30:23 3G12
7259872	8	30:23 3G12
7259880	8	30:23 3G12
7259898	8	30:23 3G12
7259930	8	30:23 3G12
7259948	8	30:23 3G12
7259963	8	30:23 3G12
7259997	8	30:23 3G12
7265010	8	30:23 3G12

PART NO.	GROUP	COORD.	PART NO.	GROUP	COORD.	PART NO.	GROUP	COORD.	PART NO.	GROUP	COORD.
7265028	8 30:23	3G12	7267305	8 30:9	3F22	7269418	8 30:25	3G14	7270796	8 30:29	3G18
7265036	8 30:23	3G12	7267313	8 30:7	3F20	7269426	8 30:25	3G14	7270804	8 30:29	3G18
7265044	8 30:23	3G12	7267321	8 30:7	3F20	7269434	8 30:25	3G14	7271190	8 22:5	3D10
7265051	8 30:23	3G12	7267339	8 30:7	3F20	7269442	8 30:25	3G14	7271208	8 22:5	3D10
7265069	8 30:23	3G12	7267347	8 30:7	3F20	7269459	8 30:25	3G14	7271216	8 23:3	3D14
7265390	8 30:3	3F16	7267354	8 30:7	3F20	7269467	8 30:25	3G14	7271224	8 22:5	3D10
7265408	8 30:3	3F16	7267362	8 30:7	3F20	7269475	8 30:25	3G14	7271232	8 22:5	3D10
7265416	8 30:5	3F18	7267370	8 30:7	3F20	7269483	8 30:25	3G14	7271257	8 19:3	3C22
7265424	8 30:5	3F18	7267388	8 30:7	3F20	7269624	8 18:5	3C20	7271513	8 2:3	3A10
7265432	8 30:5	3F18	7267396	8 30:7	3F20	7269681	8 20:3	3C24	7271562	8 17:3	3C16
7265440	8 30:5	3F18	7267404	8 30:7	3F20	7270168	8 30:27	3G16	7271570	8 30:29	3G18
7265457	8 30:5	3F18	7267412	8 30:7	3F20	7270176	8 30:27	3G16	7271596	8 30:29	3G18
7265499	8 14:3	3C4	7267420	8 30:7	3F20	7270184	8 30:27	3G16	7271612	8 30:11	3F24
7265499	8 14:3	3C4	7267438	8 30:7	3F20	7270192	8 30:27	3G16	7271620	8 30:11	3F24
7265515	8 30:5	3F18	7267446	8 30:7	3F20	7270218	8 30:9	3F22	7271638	8 30:11	3F24
7265523	8 30:5	3F18	7267453	8 30:9	3F22	7270226	8 30:9	3F22	7271646	8 30:11	3F24
7265531	8 30:5	3F18	7267461	8 30:9	3F22	7270234	8 30:9	3F22	7271661	8 30:29	3G18
7265549	8 30:5	3F18	7267479	8 30:9	3F22	7270242	8 30:9	3F22	7271679	8 30:13	3G2
7265713	8 30:23	3G12	7267487	8 30:9	3F22	7270267	8 30:11	3F24	7271687	8 30:13	3G2
7265721	8 30:23	3G12	7267495	8 30:9	3F22	7270275	8 30:9	3F22	7271695	8 30:29	3G18
7265739	8 30:23	3G12	7267511	8 30:7	3F20	7270283	8 30:9	3F22	7271711	8 30:13	3G2
7265747	8 30:23	3G12	7267529	8 30:7	3F20	7270291	8 30:11	3F24	7271729	8 30:13	3G2
7265903	8 22:3	3D6	7267537	8 30:7	3F20	7270317	8 30:11	3F24	7271737	8 30:13	3G2
7265929	8 22:5	3D10	7267545	8 30:7	3F20	7270325	8 30:11	3F24	7271745	8 30:13	3G2
7266018	3 8:3	2B6	7267552	8 30:7	3F20	7270333	8 30:11	3F24	7271752	8 30:13	3G2
7266034	3 8:3	2B6	7267560	8 30:7	3F20	7270341	8 30:11	3F24	7271760	8 30:13	3G2
7266158	3 17:3	2C14	7267578	8 30:9	3F22	7270374	8 30:27	3G16	7271778	8 30:29	3G18
7266224	9 4:7	3K2	7267586	8 30:9	3F22	7270382	8 30:27	3G16	7271786	8 30:29	3G18
7266273	8 22:5	3D10	7267594	8 30:7	3F20	7270390	8 30:27	3G16	7271794	8 30:11	3F24
7266281	8 22:5	3D10	7267602	8 30:7	3F20	7270408	8 30:27	3G16	7271802	8 30:11	3F24
7266315	8 5:3	3A20	7267610	8 30:7	3F20	7270416	8 30:27	3G16	7271810	8 30:11	3F24
7266331	8 9:9	3B10	7267628	8 30:7	3F20	7270424	8 30:27	3G16	7271828	8 30:11	3F24
7266331	8 9:15	3B14	7267636	8 30:7	3F20	7270432	8 30:27	3G16	7271836	8 30:29	3G18
7266448	8 19:3	3C22	7267644	8 30:7	3F20	7270440	8 30:27	3G16	7271844	8 30:29	3G18
7266539	8 30:5	3F18	7267651	8 30:9	3F22	7270457	8 30:9	3F22	7271851	8 30:13	3G2
7266547	8 30:5	3F18	7267669	8 30:9	3F22	7270465	8 30:9	3F22	7271869	8 30:13	3G2
7266562	8 30:23	3G12	7267677	8 20:3	3C24	7270473	8 30:9	3F22	7271877	8 30:13	3G2
7266570	8 30:23	3G12	7267750	9 4:7	3K2	7270481	8 30:9	3F22	7271885	8 30:13	3G2
7266588	8 30:23	3G12	7267818	9 4:7	3K2	7270499	8 30:9	3F22	7271893	8 30:13	3G2
7266596	8 30:23	3G12	7267883	5 4:3	2F4	7270507	8 30:9	3F22	7271901	8 30:13	3G2
7266612	8 30:5	3F18	7267883	5 4:5	2F6	7270515	8 30:11	3F24	7271919	8 30:13	3G2
7266620	8 30:5	3F18	7267891	5 4:3	2F4	7270523	8 30:11	3F24	7271927	8 30:13	3G2
7266638	8 30:25	3G14	7267891	5 4:5	2F6	7270531	8 30:11	3F24	7271935	8 30:29	3G18
7266638	8 30:25	3G14	7267966	8 22:3	3D6	7270549	8 30:11	3F24	7271943	8 30:29	3G18
7266646	8 30:25	3G14	7268428	8 32:3	3H4	7270556	8 30:11	3F24	7271950	8 30:29	3G18
7266646	8 30:25	3G14	7268667	8 32:5	3H6	7270564	8 30:11	3F24	7271968	8 30:29	3G18
7266661	8 30:25	3G14	7268675	8 32:5	3H6	7270572	8 30:27	3G16	7271976	8 30:11	3F24
7266661	8 30:25	3G14	7268717	8 32:5	3H6	7270580	8 30:27	3G16	7271984	8 30:11	3F24
7266679	8 30:25	3G14	7268725	8 32:5	3H6	7270598	8 30:27	3G16	7271992	8 30:13	3G2
7266679	8 30:25	3G14	7268881	8 32:3	3H4	7270606	8 30:27	3G16	7272008	8 30:13	3G2
7266687	8 30:27	3G16	7268899	8 32:3	3H4	7270614	8 30:29	3G18	7272016	8 30:13	3G2
7266695	8 30:27	3G16	7268915	8 32:3	3H4	7270622	8 30:29	3G18	7272024	8 30:13	3G2
7266711	8 30:27	3G16	7268949	8 26:3	3E6	7270630	8 30:29	3G18	7272032	8 30:13	3G2
7266729	8 30:27	3G16	7268949	8 26:3	3E6	7270648	8 30:29	3G18	7272040	8 30:13	3G2
7266737	8 30:7	3F20	7268956	8 26:3	3E6	7270655	8 30:9	3F22	7272057	8 30:13	3G2
7266745	8 30:7	3F20	7268964	8 26:3	3E6	7270663	8 30:9	3F22	7272065	8 30:13	3G2
7266752	8 30:25	3G14	7269210	9 4:7	3K2	7270671	8 30:9	3F22	7272073	8 30:13	3G2
7266760	8 30:25	3G14	7269293	8 30:25	3G14	7270689	8 30:9	3F22	7272081	8 30:13	3G2
7266778	8 30:25	3G14	7269301	8 30:25	3G14	7270697	8 30:11	3F24	7272172	8 8:3	3B4
7266786	8 30:25	3G14	7269319	8 30:25	3G14	7270705	8 30:11	3F24	7272180	8 8:3	3B4
7266794	8 30:5	3F18	7269327	8 30:25	3G14	7270713	8 30:11	3F24	7272214	8 7:3	3B2
7266802	8 30:5	3F18	7269335	8 30:25	3G14	7270721	8 30:11	3F24	7272222	8 7:3	3B2
7266935	8 33:5	3H12	7269343	8 30:25	3G14	7270739	8 30:11	3F24	7272313	8 30:29	3G18
7267164	8 19:3	3C22	7269350	8 30:25	3G14	7270747	8 30:11	3F24	7272321	8 30:29	3G18
7267164	8 19:3	3C22	7269368	8 30:25	3G14	7270754	8 30:11	3F24	7272339	8 30:29	3G18
7267263	8 30:9	3F22	7269376	8 30:27	3G16	7270762	8 30:11	3F24	7272347	8 30:29	3G18
7267271	8 30:9	3F22	7269384	8 30:27	3G16	7270770	8 30:29	3G18	7272370	8 30:13	3G2
7267289	8 30:9	3F22	7269392	8 30:27	3G16	7270788	8 30:29	3G18	7272388	8 30:13	3G2
7267297	8 30:9	3F22	7269400	8 30:27	3G16	7270796	8 30:29	3G18	7272396	8 30:17	3G6

PART NO.	GROUP	COORD.	PART NO.	GROUP	COORD.	PART NO.	GROUP	COORD.	PART NO.	GROUP	COORD.
7272412	8 30:15	3G4	7273428	8 30:19	3G8	7275647	8 20:3	3C24	7301856	8 12:3	3B20
7272412	8 30:21	3G10	7273436	8 30:19	3G8	7275977	9 4:15	3K10	7301856	8 12:9	3B24
7272420	8 30:15	3G4	7273444	8 30:19	3G8	7275987	9 4:15	3K10	7302250	8 12:3	3B20
7272420	8 30:21	3G10	7273451	8 30:19	3G8	7276082	8 17:3	3C16	7302268	8 12:3	3B20
7272438	8 30:15	3G4	7273469	8 30:19	3G8	7276157	9 4:15	3K10	7302359	8 11:3	3B18
7272438	8 30:21	3G10	7273477	8 30:19	3G8	7276173	8 8:3	3B4	7302607	8 11:3	3B18
7272446	8 30:15	3G4	7273485	8 30:19	3G8	7276181	8 8:3	3B4	7302649	8 11:3	3B18
7272446	8 30:21	3G10	7273493	8 30:19	3G8	7276223	9 4:15	3K10	7302748	8 10:3	3B16
7272461	8 30:17	3G6	7273568	9 4:15	3K10	7276355	8 30:19	3G8	7302771	8 4:3	3A16
7272479	8 30:15	3G4	7273592	9 4:15	3K10	7276363	8 30:19	3G8	7302789	8 4:3	3A16
7272487	8 30:15	3G4	7273717	8 5:3	3A20	7276371	8 30:19	3G8	7302839	8 10:3	3B16
7272495	8 30:17	3G6	7273725	8 5:3	3A20	7276389	8 30:19	3G8	7302847	8 10:3	3B16
7272503	8 30:17	3G6	7273782	9 4:15	3K10	7276413	8 30:19	3G8	7302888	8 11:3	3B18
7272511	8 30:29	3G18	7273873	9 4:13	3K8	7276421	8 30:19	3G8	7302896	8 11:3	3B18
7272537	8 30:29	3G18	7273881	9 4:13	3K8	7276454	8 30:21	3G10	7302904	8 12:3	3B20
7272545	8 30:29	3G18	7273915	8 30:17	3G6	7276462	8 30:21	3G10	7302979	8 4:3	3A16
7272552	8 30:13	3G2	7273923	8 30:17	3G6	7276538	8 30:21	3G10	7302987	8 4:3	3A16
7272560	8 30:13	3G2	7273931	8 30:17	3G6	7276546	8 30:21	3G10	7302995	8 10:3	3B16
7272578	8 30:15	3G4	7273949	8 30:17	3G6	7276645	8 30:21	3G10	7303068	3 11:3	2B14
7272586	8 30:15	3G4	7273956	8 30:17	3G6	7276678	8 21:7	3D6	7303076	3 11:3	2B14
7272594	8 30:15	3G4	7273964	8 30:17	3G6	7276686	8 21:7	3D6	7303142	3 6:3	2A24
7272602	8 30:15	3G4	7274012	9 4:13	3K8	7276694	8 18:5	3C20	7303324	3 16:3	2C10
7272610	8 30:15	3G4	7274020	9 4:13	3K8	7276710	8 29:13	3F8	7303332	3 16:3	2C10
7272628	8 30:15	3G4	7274087	8 7:3	3B2	7276710	8 30:31	3G20	7303332	3 16:3	2C10
7272636	8 30:17	3G6	7274095	8 21:7	3D6	7276728	8 29:15	3F10	7303415	3 6:3	2A24
7272644	8 30:17	3G6	7274103	8 37:5	3I2	7276728	8 30:31	3G20	7303431	3 7:3	2B4
7272651	8 30:17	3G6	7274152	8 37:7	3I4	7276744	8 29:15	3F10	7303449	3 7:3	2B4
7272669	8 30:17	3G6	7274160	8 37:7	3I4	7276744	8 30:31	3G20	7303456	3 7:3	2B4
7272677	8 30:29	3G18	7274178	8 37:7	3I4	7276769	8 30:31	3G20	7303464	3 7:3	2B4
7272685	8 30:29	3G18	7274186	8 37:7	3I4	7276769	8 30:31	3G20	7303498	3 6:3	2A24
7272693	8 30:29	3G18	7274293	8 5:5	3A22	7276777	8 30:31	3G20	7303506	3 6:3	2A24
7272701	8 30:29	3G18	7274301	8 5:5	3A22	7276793	8 30:31	3G20	7303621	8 12:3	3B20
7272719	8 30:15	3G4	7274319	8 5:3	3A20	7276827	8 29:11	3F6	7303951	3 16:3	2C10
7272727	8 30:15	3G4	7274327	8 5:3	3A20	7276827	8 30:31	3G20	7303993	3 20:3	2C24
7272735	8 30:15	3G4	7274350	8 2:3	3A10	7276835	8 30:31	3G20	7304173	9 3:3	3J18
7272743	8 30:15	3G4	7274459	8 5:3	3A20	7276876	8 30:19	3G8	7304223	9 3:3	3J18
7272750	8 30:15	3G4	7274467	8 5:3	3A20	7276884	8 30:19	3G8	7304223	9 3:3	3J18
7272768	8 30:15	3G4	7274509	8 37:7	3I4	7277064	8 32:7	3H8	7304256	9 3:3	3J18
7272776	8 30:17	3G6	7274525	8 37:5	3I2	7277205	8 23:3	3D14	7304272	9 3:3	3J18
7272784	8 30:17	3G6	7274533	8 37:5	3I2	7277304	9 4:15	3K10	7304298	9 3:5	3J20
7272792	8 30:17	3G6	7274541	8 37:5	3I2	7280035	9 6:3	3K14	7304306	9 3:5	3J20
7272800	8 30:17	3G6	7274566	8 37:5	3I2	7280167	9 6:3	3K14	7304314	9 3:5	3J20
7272818	8 30:17	3G6	7274574	8 37:5	3I2	7280233	5 4:5	2F6	7304322	9 3:5	3J20
7272826	8 30:17	3G6	7274588	8 37:5	3I2	7280241	5 4:5	2F6	7304363	9 3:3	3J18
7272834	8 30:31	3G20	7274590	8 14:3	3C4	7282617	8 30:11	3F24	7304397	8 37:3	3H24
7272842	8 30:31	3G20	7274608	8 14:3	3C4	7287285	9 4:13	3K8	7304454	8 37:3	3H24
7272859	8 30:31	3G20	7274632	8 28:7	3E18	7300197	8 4:3	3A16	7304504	8 37:3	3H24
7272867	8 30:31	3G20	7274657	8 28:7	3E18	7300246	8 6:3	3A24	7304512	8 37:3	3H24
7272875	8 30:15	3G4	7274699	8 28:7	3E18	7300338	8 1:3	3A6	7304538	8 36:3	3H20
7272883	8 30:15	3G4	7274798	8 28:7	3E18	7300338	8 2:3	3A10	7304546	8 36:3	3H20
7272891	8 30:15	3G4	7274871	8 28:7	3E18	7300353	8 4:3	3A16	7304579	8 36:3	3H20
7272909	8 30:15	3G4	7274889	8 28:7	3E18	7300361	8 4:3	3A16	7304611	8 36:3	3H20
7272917	8 30:15	3G4	7274897	8 28:7	3E18	7300437	8 13:3	3C2	7304645	8 36:3	3H20
7272925	8 30:15	3G4	7274905	8 28:7	3E18	7300445	8 13:3	3C2	7304652	8 36:3	3H20
7272933	8 30:17	3G6	7274921	8 28:7	3E18	7300528	8 4:3	3A16	7304660	8 36:3	3H20
7272941	8 30:17	3G6	7275100	8 28:7	3E18	7300536	8 4:3	3A16	7304702	8 37:3	3H24
7272958	8 30:17	3G6	7275118	8 7:3	3B2	7300627	8 4:3	3A16	7305014	9 1:3	3J6
7272966	8 30:17	3G6	7275126	8 7:3	3B2	7300676	8 3:3	3A14	7305063	9 3:3	3J18
7272974	8 30:17	3G6	7275175	8 28:7	3E18	7301088	4 2:3	2D10	7305139	9 3:3	3J18
7272982	8 30:17	3G6	7275217	8 28:7	3E18	7301104	4 2:3	2D10	7305147	9 3:3	3J18
7273071	8 25:7	3E2	7275225	8 28:7	3E18	7301104	5 6:3	2F10	7305204	9 3:3	3J18
7273329	8 30:31	3G20	7275233	8 28:7	3E18	7301112	5 6:3	2F10	7305337	9 3:3	3J18
7273337	8 30:31	3G20	7275274	8 28:7	3E18	7301120	5 6:3	2F10	7305352	9 3:3	3J18
7273345	8 30:31	3G20	7275282	8 32:7	3H8	7301120	5 6:3	2F10	7305360	9 3:3	3J18
7273360	8 30:31	3G20	7275290	8 32:7	3H8	7301138	4 2:3	2D10	7305378	9 3:3	3J18
7273378	8 30:19	3G8	7275381	8 17:3	3C16	7301211	4 2:5	2D12	7305386	9 3:3	3J18
7273386	8 30:19	3G8	7275407	8 17:3	3C16	7301377	8 11:3	3B18	7305394	9 3:3	3J18
7273394	8 30:19	3G8	7275457	8 30:29	3G18	7301773	8 4:3	3A16	7305402	9 3:3	3J18
7273410	8 30:19	3G8	7275647	8 20:3	3C24	7301781	8 4:3	3A16	7305410	9 3:3	3J18

PART NO.	GROUP	COORD.	PART NO.	GROUP	COORD.	PART NO.	GROUP	COORD.	PART NO.	GROUP	COORD.
7305428	9 3:7	3J22	7308547	9 2:7	3J12	7311251	2 17:3	1J6	7313810	4 2:3	2D10
7305436	9 3:7	3J22	7308596	3 4:3	2A18	7311251	2 17:7	1J8	7313828	4 2:3	2D10
7305444	9 3:7	3J22	7308604	3 4:3	2A18	7311327	2 14:5	1I12	7313836	4 2:3	2D10
7305576	9 3:5	3J20	7308638	3 15:3	2C4	7311327	2 14:5	1I12	7313844	4 2:3	2D10
7305642	9 3:5	3J20	7308638	3 15:3	2C4	7311327	2 14:5	1I12	7313851	4 2:3	2D10
7305832	9 3:7	3J22	7308679	9 2:5	3J10	7311327	2 14:5	1I12	7313877	4 2:3	2D10
7305840	9 3:3	3J18	7308745	8 12:3	3B20	7311327	2 14:5	1I12	7313885	4 2:3	2D10
7305873	9 3:5	3J20	7308877	3 17:5	2C16	7311327	2 14:11	1I18	7313893	4 2:3	2D10
7305931	9 5:3	3K12	7308935	3 15:3	2C4	7311327	2 14:11	1I18	7313901	4 2:3	2D10
7305956	9 1:3	3J6	7308935	3 15:3	2C4	7311327	2 14:11	1I18	7313919	4 2:3	2D10
7305964	9 1:3	3J6	7308943	3 15:3	2C4	7311327	2 14:11	1I18	7314040	6 3:3	2G10
7306046	8 25:3	3D22	7308976	3 17:5	2C16	7311327	2 14:11	1I18	7314636	2 11:3	1I6
7306046	8 25:5	3D24	7308984	3 16:3	2C10	7311327	2 14:17	1I22	7314834	8 21:3	3D2
7306103	8 25:3	3D22	7308992	3 15:5	2C6	7311327	2 14:19	1I24	7314859	8 21:3	3D2
7306145	8 25:3	3D22	7308992	3 15:5	2C6	7311335	2 14:5	1I12	7314867	8 21:3	3D2
7306186	8 25:3	3D22	7308992	3 15:7	2C8	7311335	2 14:5	1I12	7315039	4 4:3	2D18
7306202	8 25:9	3E4	7309016	3 7:3	2B4	7311335	2 14:5	1I12	7315054	4 2:5	2D12
7306210	8 25:9	3E4	7309099	3 8:3	2B6	7311335	2 14:11	1I18	7315062	4 2:5	2D12
7306350	8 25:5	3D24	7309107	3 8:3	2B6	7311335	2 14:11	1I18	7315070	4 2:5	2D12
7306434	8 24:3	3D18	7309115	3 8:3	2B6	7311335	2 14:11	1I18	7315096	4 2:5	2D12
7306442	8 24:3	3D18	7309123	3 8:3	2B6	7311335	2 14:17	1I22	7315104	4 2:5	2D12
7306459	8 24:3	3D18	7309131	3 8:3	2B6	7311764	2 17:3	1J6	7315120	4 2:5	2D12
7306467	8 24:3	3D18	7309198	3 7:3	2B4	7311764	2 17:7	1J8	7315138	4 2:5	2D12
7306475	8 24:3	3D18	7309230	3 10:3	2B12	7311772	2 17:3	1J6	7315146	4 4:3	2D18
7306483	8 24:3	3D18	7309248	3 10:3	2B12	7311772	2 17:7	1J8	7315161	4 4:3	2D18
7306491	8 24:3	3D18	7309313	9 2:3	3J8	7311772	8 37:3	3H24	7315203	4 4:3	2D18
7306509	8 24:3	3D18	7309321	9 2:3	3J8	7312028	5 3:3	2E18	7315252	4 4:3	2D18
7306517	8 24:3	3D18	7309321	9 2:7	3J12	7312028	5 3:3	2E18	7317175	6 5:3	2G16
7306574	8 24:3	3D18	7309370	2 14:5	1I12	7312044	6 6:3	2G18	7317233	6 4:3	2G14
7306582	8 24:3	3D18	7309370	2 14:11	1I18	7312069	6 6:5	2G20	7317290	8 15:3	3C6
7306590	8 24:3	3D18	7309370	2 14:17	1I22	7312085	6 6:3	2G18	7317308	8 15:3	3C6
7306608	8 24:3	3D18	7309370	3 17:5	2C16	7312150	5 3:3	2E18	7317373	8 6:3	3A24
7306798	8 15:7	3C10	7309370	3 17:7	2C18	7312168	5 3:3	2E18	7317381	8 6:3	3A24
7306806	8 15:7	3C10	7309370	9 2:5	3J10	7312176	4 2:3	2D10	7317415	8 3:3	3A14
7306814	8 24:3	3D18	7309370	9 2:5	3J10	7312176	5 3:3	2E18	7317464	8 1:3	3A6
7306848	8 15:7	3C10	7309370	9 2:7	3J12	7312176	5 3:13	2F2	7317464	8 2:3	3A10
7306855	8 15:7	3C10	7309370	9 2:11	3J16	7312184	5 4:3	2F4	7317472	8 13:3	3C2
7307473	8 29:3	3E22	7309396	9 2:5	3J10	7312192	5 4:3	2F4	7317761	6 3:3	2G10
7307481	8 29:3	3E22	7309396	9 2:7	3J12	7312226	5 4:3	2F4	7317795	6 3:5	2G12
7307663	8 29:3	3E22	7309404	9 2:5	3J10	7312259	5 4:3	2F4	7318215	8 11:3	3B18
7307663	8 30:3	3F16	7309404	9 2:11	3J16	7312267	4 2:3	2D10	7318371	8 36:3	3H20
7307671	8 29:3	3E22	7309511	3 6:3	2A24	7312275	5 4:3	2F4	7318389	6 5:3	2G16
7307671	8 30:3	3F16	7309529	3 6:3	2A24	7312309	5 4:3	2F4	7318413	6 2:3	2G8
7307788	8 25:3	3D22	7309537	3 6:3	2A24	7312325	4 2:5	2D12	7318488	7 1:3	2H4
7307796	8 25:3	3D22	7309537	3 6:7	2B2	7312341	5 6:3	2F10	7318512	8 21:3	3D2
7307903	8 25:3	3D22	7309545	3 6:3	2A24	7312457	5 4:3	2F4	7318520	8 21:3	3D2
7307911	8 25:3	3D22	7309545	3 6:7	2B2	7312473	5 4:3	2F4	7318538	8 21:3	3D2
7307945	8 25:3	3D22	7309552	3 6:3	2A24	7312515	5 4:3	2F4	7318546	8 21:3	3D2
7307952	8 33:3	3H10	7309560	3 6:3	2A24	7312606	4 7:3	2E4	7318561	8 21:3	3D2
7307960	8 33:3	3H10	7309578	3 6:3	2A24	7312622	4 7:3	2E4	7318579	8 21:3	3D2
7308125	8 12:3	3B20	7309578	3 6:7	2B2	7312622	4 7:3	2E4	7318587	8 21:3	3D2
7308141	8 12:3	3B20	7309586	3 6:3	2A24	7312622	4 7:3	2E4	7318595	8 21:3	3D2
7308158	8 12:3	3B20	7309586	3 6:7	2B2	7312754	6 1:3	2G4	7318603	8 21:3	3D2
7308166	8 12:3	3B20	7309610	3 6:3	2A24	7312820	8 4:5	3A18	7318652	8 6:3	3A24
7308174	8 12:3	3B20	7309610	3 6:7	2B2	7313034	8 4:5	3A18	7318660	8 6:3	3A24
7308208	8 10:3	3B16	7309644	3 17:3	2C14	7313158	4 2:3	2D10	7318868	8 11:3	3B18
7308257	3 15:3	2C4	7309651	3 17:3	2C14	7313166	4 2:3	2D10	7318892	8 11:3	3B18
7308307	3 11:3	2B14	7309701	9 2:7	3J12	7313182	4 2:3	2D10	7318942	8 12:3	3B20
7308380	3 16:3	2C10	7309735	8 12:3	3B20	7313190	4 2:3	2D10	7318942	8 12:7	3B22
7308414	8 12:3	3B20	7309735	8 12:9	3B24	7313232	4 2:3	2D10	7318975	8 12:3	3B20
7308455	3 6:3	2A24	7309792	3 9:3	2B10	7313240	4 2:3	2D10	7318975	8 12:7	3B22
7308463	3 6:3	2A24	7309842	3 7:3	2B4	7313315	4 2:3	2D10	7318983	8 11:3	3B18
7308471	3 6:3	2A24	7309875	8 12:3	3B20	7313687	8 4:5	3A18	7318991	8 11:3	3B18
7308489	3 6:3	2A24	7309883	8 12:3	3B20	7313752	8 1:3	3A6	7319007	8 11:3	3B18
7308497	3 7:3	2B4	7310535	2 18:3	1J10	7313752	8 2:3	3A10	7319080	8 29:17	3F12
7308497	3 7:3	2B4	7310683	2 14:5	1I12	7313760	4 2:3	2D10	7319080	8 30:33	3G22
7308505	3 7:3	2B4	7311228	2 17:3	1J6	7313786	4 2:3	2D10	7319098	8 25:3	3D22
7308513	8 12:3	3B20	7311244	2 17:3	1J6	7313794	4 2:3	2D10	7319106	8 25:3	3D22
7308547	9 2:5	3J10	7311244	2 17:7	1J8	7313802	4 2:3	2D10	7319148	8 25:9	3E4

PART NO.	GROUP	COORD.	PART NO.	GROUP	COORD.	PART NO.	GROUP	COORD.	PART NO.	GROUP	COORD.
7319148	8 25:9	3E4	7326713	3 20:3	2C24	7330111	9 4:3	3J24	7332729	2 14:5	1I12
7319148	8 25:9	3E4	7326721	3 20:3	2C24	7330129	9 4:3	3J24	7332729	2 14:5	1I12
7319189	8 26:3	3E6	7327109	6 4:3	2G14	7330129	9 4:3	3J24	7332729	2 14:5	1I12
7319213	8 26:3	3E6	7327455	8 11:3	3B18	7330137	9 4:3	3J24	7332729	2 14:5	1I12
7319221	8 26:3	3E6	7327471	8 21:5	3D4	7330137	9 4:3	3J24	7332729	2 14:11	1I18
7319239	8 26:3	3E6	7327489	8 21:5	3D4	7330137	9 4:7	3K2	7332729	2 14:11	1I18
7319247	8 26:3	3E6	7327737	6 4:3	2G14	7330137	9 4:9	3K4	7332729	2 14:11	1I18
7319445	8 23:3	3D14	7327745	6 1:3	2G4	7330145	9 4:3	3J24	7332729	2 14:17	1I22
7319536	8 26:3	3E6	7327752	5 1:3	2E14	7330145	9 4:3	3J24	7332887	8 7:3	3B2
7319544	8 26:3	3E6	7328008	5 3:3	2E18	7330145	9 4:3	3J24	7334063	3 6:7	2B2
7319551	8 27:3	3E8	7328040	5 1:3	2E14	7330145	9 4:3	3J24	7334097	3 6:7	2B2
7319569	8 27:3	3E8	7328057	5 1:3	2E14	7330145	9 4:7	3K2	7334105	3 6:7	2B2
7319668	8 25:3	3D22	7328099	5 5:3	2F8	7330145	9 4:11	3K6	7334253	3 6:7	2B2
7319676	8 25:3	3D22	7328131	5 5:3	2F8	7330152	9 4:3	3J24	7334311	3 17:5	2C16
7319726	8 28:3	3E14	7328149	5 5:3	2F8	7330152	9 4:3	3J24	7334311	3 17:5	2C16
7319825	8 28:3	3E14	7328156	5 2:3	2E16	7330152	9 4:7	3K2	7334311	3 17:5	2C16
7319924	8 33:3	3H10	7328156	5 2:3	2E16	7330178	9 4:3	3J24	7334352	3 12:3	2B16
7319932	8 33:3	3H10	7328172	5 4:3	2F4	7330178	9 4:3	3J24	7334386	3 12:3	2B16
7319940	8 33:3	3H10	7328180	5 4:3	2F4	7330178	9 4:3	3J24	7334394	3 12:3	2B16
7319965	8 26:3	3E6	7328198	5 4:3	2F4	7330178	9 4:3	3J24	7334451	3 1:3	2A6
7321037	8 15:5	3C8	7328222	5 4:3	2F4	7330178	9 4:7	3K2	7334493	3 17:5	2C16
7321045	8 15:5	3C8	7328255	5 2:3	2E16	7330178	9 4:9	3K4	7334501	3 7:3	2B4
7321219	8 29:5	3E24	7328263	5 2:3	2E16	7330194	9 4:3	3J24	7334519	3 20:3	2C24
7321557	8 23:3	3D14	7328271	7 1:3	2H4	7330194	9 4:3	3J24	7334527	3 20:3	2C24
7321565	8 23:3	3D14	7328289	6 1:5	2G6	7330194	9 4:7	3K2	7334576	3 12:3	2B16
7321854	8 24:3	3D18	7328396	7 2:3	2H6	7330194	9 4:9	3K4	7334584	3 12:5	2B18
7322597	8 26:3	3E6	7328453	5 1:3	2E14	7330194	9 4:15	3K10	7334584	3 12:5	2B18
7323017	6 5:3	2G16	7328461	5 1:3	2E14	7330319	9 4:3	3J24	7334634	3 2:3	2A8
7323041	6 3:3	2G10	7328487	4 7:3	2E4	7330319	9 4:3	3J24	7334634	3 2:7	2A10
7323405	5 1:3	2E14	7328537	8 33:3	3H10	7330434	9 4:3	3J24	7334642	3 16:5	2C12
7323413	5 1:3	2E14	7328545	8 33:3	3H10	7330434	9 4:3	3J24	7334667	3 12:3	2B16
7323538	8 11:3	3B18	7328974	8 25:7	3E2	7330434	9 4:9	3K4	7334675	3 12:3	2B16
7323546	8 11:3	3B18	7328982	8 24:3	3D18	7330434	9 4:11	3K6	7334683	3 12:3	2B16
7323579	8 21:3	3D2	7328990	8 25:5	3D24	7330616	9 4:3	3J24	7334691	3 12:3	2B16
7323694	8 21:5	3D4	7329196	8 22:3	3D6	7330616	9 4:3	3J24	7334733	3 16:5	2C12
7323702	8 21:5	3D4	7329204	8 22:5	3D10	7330764	9 1:3	3J6	7334741	3 16:5	2C12
7323710	8 12:3	3B20	7329212	8 22:7	3D12	7330780	9 1:3	3J6	7334824	3 16:5	2C12
7323736	1 3:3	1F16	7329220	8 22:7	3D12	7330798	9 1:3	3J6	7334857	3 16:5	2C12
7323793	5 1:3	2E14	7329246	8 22:5	3D10	7330814	9 6:3	3K14	7334865	3 16:5	2C12
7323819	5 1:3	2E14	7329246	8 22:5	3D10	7330848	3 15:5	2C6	7334873	3 16:5	2C12
7323827	5 1:3	2E14	7329253	8 22:7	3D12	7330848	9 1:3	3J6	7334873	3 16:5	2C12
7323835	5 1:3	2E14	7329261	8 22:7	3D12	7330947	3 14:3	2B24	7334881	3 16:3	2C10
7323892	5 1:3	2E14	7329279	8 22:7	3D12	7331077	8 8:3	3B4	7334881	3 16:3	2C10
7323900	5 1:3	2E14	7329311	8 33:3	3H10	7331085	8 8:3	3B4	7334899	3 15:5	2C6
7323918	5 1:3	2E14	7329337	8 33:3	3H10	7331424	8 21:3	3D2	7334907	3 15:5	2C6
7323926	5 1:3	2E14	7329386	8 33:3	3H10	7331507	8 1:3	3A6	7334915	3 15:5	2C6
7323959	5 1:3	2E14	7329394	8 33:3	3H10	7331507	8 2:3	3A10	7334923	3 15:5	2C6
7324007	5 1:3	2E14	7329402	8 33:3	3H10	7331523	8 3:3	3A14	7334972	9 2:3	3J8
7326069	3 6:3	2A24	7329469	8 26:3	3E6	7331531	8 3:3	3A14	7334972	9 2:7	3J12
7326093	3 17:5	2C16	7329493	8 26:3	3E6	7331549	8 3:3	3A14	7334980	9 2:3	3J8
7326093	9 2:5	3J10	7329501	8 26:3	3E6	7331606	8 3:3	3A14	7334980	9 2:3	3J8
7326119	3 16:3	2C10	7329618	8 15:5	3C8	7331697	8 6:3	3A24	7334980	9 2:3	3J8
7326135	3 17:3	2C14	7329626	8 15:5	3C8	7331705	8 6:3	3A24	7334980	9 2:7	3J12
7326184	3 17:5	2C16	7329659	8 15:7	3C10	7331713	8 6:3	3A24	7335128	8 15:7	3C10
7326275	3 16:3	2C10	7329667	8 15:7	3C10	7331713	8 6:3	3A24	7335128	8 32:3	3H4
7326341	3 12:5	2B18	7329683	8 15:7	3C10	7331721	8 6:3	3A24	7335144	8 15:5	3C8
7326358	3 12:5	2B18	7329691	8 15:7	3C10	7331721	8 6:3	3A24	7335235	8 15:7	3C10
7326382	3 12:5	2B18	7329709	8 15:7	3C10	7331754	8 6:3	3A24	7335425	8 15:5	3C8
7326408	3 7:3	2B4	7329766	8 33:3	3H10	7331762	8 6:3	3A24	7335433	8 15:5	3C8
7326416	3 7:3	2B4	7329824	8 15:7	3C10	7331770	8 6:3	3A24	7335441	8 15:5	3C8
7326473	3 17:5	2C16	7329832	8 15:7	3C10	7331788	8 6:3	3A24	7335870	8 15:5	3C8
7326507	3 1:3	2A6	7329873	8 22:5	3D10	7331812	8 6:3	3A24	7335888	8 15:5	3C8
7326507	3 1:3	2A6	7329881	8 22:5	3D10	7331895	8 21:5	3D4	7335912	8 29:15	3F10
7326515	3 1:3	2A6	7330038	9 4:3	3J24	7331903	8 21:5	3D4	7335912	8 30:31	3G20
7326580	3 1:3	2A6	7330046	9 4:3	3J24	7332323	2 2:5	1G24	7335979	8 24:3	3D18
7326580	3 1:3	2A6	7330053	9 4:3	3J24	7332372	4 5:5	2D22	7335987	8 15:3	3C6
7326630	3 12:3	2B16	7330087	9 4:3	3J24	7332398	4 4:3	2D18	7335995	8 15:3	3C6
7326705	3 12:3	2B16	7330087	9 4:3	3J24	7332596	3 1:3	2A6	7336050	8 6:3	3A24
7326705	3 12:3	2B16	7330111	9 4:3	3J24	7332729	2 14:5	1I12	7336068	8 6:3	3A24

PART NO.	GROUP	COORD.	PART NO.	GROUP	COORD.	PART NO.	GROUP	COORD.	PART NO.	GROUP	COORD.
7336308	8 4:3	3A16	7338767	9 3:5	3J20	7340557	8 25:5	3D24	7342298	3 15:3	2C4
7336472	8 5:3	3A20	7338767	9 3:5	3J20	7340607	8 27:3	3E8	7342314	3 15:3	2C4
7336480	8 5:5	3A22	7338775	9 3:7	3J22	7340631	8 9:3	3B6	7342330	3 15:3	2C4
7336522	8 5:3	3A20	7338783	9 4:7	3K2	7340631	8 9:7	3B8	7342330	3 15:3	2C4
7336605	8 1:3	3A6	7338817	8 9:3	3B6	7340649	8 9:3	3B6	7342348	8 9:3	3B6
7336605	8 1:3	3A6	7338817	8 9:7	3B8	7340649	8 9:7	3B8	7342355	8 9:3	3B6
7336613	8 1:3	3A6	7338817	8 9:13	3B12	7340656	8 9:13	3B12	7342355	8 9:7	3B8
7336613	8 2:3	3A10	7338965	9 4:7	3K2	7340664	8 9:13	3B12	7342363	8 9:13	3B12
7336639	8 6:3	3A24	7338965	9 4:9	3K4	7340716	8 31:3	3H2	7342397	3 12:5	2B18
7336639	8 7:3	3B2	7338981	9 4:9	3K4	7340724	8 31:3	3H2	7342405	3 12:3	2B16
7336647	8 6:3	3A24	7338981	9 4:11	3K6	7340730	8 33:3	3H10	7342421	3 12:3	2B16
7336647	8 7:3	3B2	7338999	3 14:3	2B24	7340748	8 33:3	3H10	7342447	9 2:3	3J8
7336936	8 15:3	3C6	7338999	3 14:3	2B24	7340789	8 33:5	3H12	7342447	9 2:7	3J12
7336944	8 15:3	3C6	7339013	8 31:3	3H2	7340789	8 33:5	3H12	7342454	9 2:3	3J8
7337207	7 1:3	2H4	7339021	8 31:3	3H2	7340797	8 33:5	3H12	7342462	3 7:3	2B4
7337223	6 4:3	2G14	7339088	8 28:3	3E14	7340813	8 33:5	3H12	7342470	3 7:3	2B4
7337264	7 1:3	2H4	7339104	8 22:3	3D6	7340839	8 22:5	3D10	7342488	3 7:3	2B4
7337330	6 1:3	2G4	7339195	8 33:3	3H10	7340847	8 27:5	3E10	7342512	3 16:3	2C10
7337330	6 1:3	2G4	7339377	8 27:3	3E8	7340854	8 25:5	3D24	7342611	8 12:3	3B20
7337348	6 1:3	2G4	7339385	8 15:7	3C10	7340862	8 25:7	3E2	7342611	8 12:7	3B22
7337348	6 1:3	2G4	7339385	8 15:7	3C10	7340870	8 25:7	3E2	7342611	8 12:7	3B22
7337389	7 1:3	2H4	7339393	8 15:7	3C10	7340912	8 25:9	3E4	7342702	3 7:3	2B4
7337413	5 3:3	2E18	7339393	8 15:7	3C10	7340961	8 27:5	3E10	7342710	3 7:3	2B4
7337413	5 3:5	2E20	7339401	8 15:7	3C10	7340979	8 15:7	3C10	7342728	3 7:3	2B4
7337454	6 5:3	2G16	7339419	8 15:7	3C10	7340987	8 25:3	3D22	7342736	3 7:3	2B4
7337462	5 4:5	2F6	7339427	8 15:7	3C10	7340995	8 25:3	3D22	7342751	3 7:3	2B4
7337496	5 4:5	2F6	7339534	8 23:3	3D14	7341035	5 6:3	2F10	7342769	3 7:3	2B4
7337546	5 4:5	2F6	7339567	8 9:3	3B6	7341050	5 6:3	2F10	7342793	3 7:3	2B4
7337579	5 4:5	2F6	7339567	8 9:7	3B8	7341068	6 2:3	2G8	7342835	8 12:9	3B24
7337603	5 4:5	2F6	7339575	8 9:13	3B12	7341191	6 2:3	2G8	7342868	8 12:9	3B24
7337611	5 4:5	2F6	7339609	8 24:3	3D18	7341233	6 5:3	2G16	7342876	8 12:7	3B22
7337678	5 4:5	2F6	7339617	8 25:9	3E4	7341365	5 7:3	2F12	7342892	3 7:3	2B4
7337702	5 4:5	2F6	7339625	8 15:7	3C10	7341423	6 4:3	2G14	7342892	3 19:3	2C22
7337710	5 4:5	2F6	7339632	9 3:3	3J18	7341431	6 3:3	2G10	7342900	3 19:3	2C22
7337744	5 4:5	2F6	7339674	8 27:3	3E8	7341431	6 3:3	2G10	7342934	3 6:7	2B2
7337751	4 2:3	2D10	7339716	8 29:3	3E22	7341464	6 3:3	2G10	7342942	3 6:7	2B2
7337868	6 2:3	2G8	7339716	8 30:3	3F16	7341464	6 3:3	2G10	7343064	3 7:3	2B4
7337892	9 5:3	3K12	7339724	8 29:3	3E22	7341514	6 2:3	2G8	7343130	3 7:3	2B4
7337918	9 5:3	3K12	7339724	8 30:3	3F16	7341514	6 2:3	2G8	7343148	3 7:3	2B4
7337926	5 6:3	2F10	7339781	8 9:3	3B6	7341522	6 4:3	2G14	7343155	8 12:7	3B22
7337926	5 6:3	2F10	7339781	8 9:7	3B8	7341589	6 2:3	2G8	7343189	3 7:3	2B4
7337991	5 4:3	2F4	7339781	8 33:3	3H10	7341589	6 2:3	2G8	7343205	8 12:9	3B24
7337991	5 4:5	2F6	7339864	8 27:7	3E12	7341597	6 4:3	2G14	7343213	8 12:7	3B22
7338007	5 3:3	2E18	7339872	8 27:7	3E12	7341654	6 6:3	2G18	7343221	8 12:7	3B22
7338015	3 14:3	2B24	7339898	8 27:5	3E10	7341662	6 6:3	2G18	7343239	8 12:7	3B22
7338015	3 14:7	2C2	7339914	8 27:5	3E10	7341670	6 6:3	2G18	7343247	8 12:7	3B22
7338049	3 14:3	2B24	7340011	8 27:3	3E8	7341688	6 6:3	2G18	7343262	9 2:5	3J10
7338122	3 14:3	2B24	7340029	8 27:3	3E8	7341696	6 6:3	2G18	7343262	9 2:7	3J12
7338130	3 14:3	2B24	7340045	8 15:5	3C8	7341704	6 6:3	2G18	7343270	9 2:5	3J10
7338130	3 14:3	2B24	7340052	8 28:3	3E14	7341712	6 6:3	2G18	7343270	9 2:7	3J12
7338148	3 14:3	2B24	7340193	8 27:5	3E10	7341720	6 6:3	2G18	7343270	9 2:11	3J16
7338148	3 14:3	2B24	7340201	8 27:5	3E10	7341738	6 6:3	2G18	7343288	9 2:5	3J10
7338155	3 14:3	2B24	7340219	8 27:5	3E10	7341829	6 6:5	2G20	7343288	9 2:7	3J12
7338163	3 14:3	2B24	7340235	8 27:3	3E8	7341951	7 1:3	2H4	7343296	9 2:5	3J10
7338163	3 14:7	2C2	7340250	8 28:3	3E14	7341993	6 6:3	2G18	7343312	9 2:5	3J10
7338197	8 27:3	3E8	7340334	8 9:3	3B6	7342009	6 6:3	2G18	7343320	9 2:5	3J10
7338205	8 27:3	3E8	7340334	8 9:7	3B8	7342041	3 17:3	2C14	7343346	8 12:7	3B22
7338221	9 4:9	3K4	7340334	8 9:13	3B12	7342058	9 2:3	3J8	7343353	3 6:7	2B2
7338221	9 4:9	3K4	7340474	8 27:3	3E8	7342058	9 2:3	3J8	7343361	3 6:7	2B2
7338270	9 4:3	3J24	7340482	8 27:3	3E8	7342058	9 2:7	3J12	7343437	9 2:7	3J12
7338288	9 4:3	3J24	7340490	8 27:3	3E8	7342090	3 20:3	2C24	7343445	9 2:7	3J12
7338296	9 4:9	3K4	7340508	8 27:3	3E8	7342108	3 20:3	2C24	7343478	3 12:3	2B16
7338296	9 4:9	3K4	7340516	8 9:3	3B6	7342132	3 16:5	2C12	7343486	3 12:3	2B16
7338429	9 4:7	3K2	7340516	8 9:7	3B8	7342140	3 16:5	2C12	7343494	3 12:3	2B16
7338429	9 4:7	3K2	7340516	8 9:13	3B12	7342272	3 15:3	2C4	7343496	8 21:3	3D2
7338718	9 4:7	3K2	7340524	8 9:3	3B6	7342272	3 15:3	2C4	7343502	3 12:3	2B16
7338718	9 4:11	3K6	7340524	8 9:9	3B10	7342272	3 15:3	2C4	7343528	3 6:7	2B2
7338726	9 4:7	3K2	7340524	8 9:13	3B12	7342272	3 15:3	2C4	7343551	3 6:7	2B2
7338759	9 4:9	3K4	7340540	8 25:5	3D24	7342280	3 15:3	2C4	7343569	3 6:7	2B2

PART NO.	GROUP	COORD.	PART NO.	GROUP	COORD.	PART NO.	GROUP	COORD.	PART NO.	GROUP	COORD.
7343577	3 1:3	2A6	7345531	8 29:7	3F2	7347735	8 13:3	3C2	7349426	8 25:3	3D22
7343601	3 6:7	2B2	7345531	8 29:7	3F2	7347743	8 13:3	3C2	7349491	8 29:3	3E22
7343643	3 9:3	2B10	7345531	8 29:7	3F2	7347743	8 13:3	3C2	7349491	8 30:3	3F16
7343643	3 9:3	2B10	7345549	8 29:7	3F2	7347776	8 4:3	3A16	7349509	8 29:3	3E22
7343650	3 9:3	2B10	7345549	8 29:7	3F2	7347784	8 4:3	3A16	7349509	8 30:3	3F16
7343676	3 9:3	2B10	7345549	8 29:7	3F2	7347958	8 4:3	3A16	7349590	8 27:3	3E8
7343676	3 9:3	2B10	7345580	8 29:7	3F2	7347966	8 4:3	3A16	7349608	8 27:3	3E8
7343684	3 9:3	2B10	7345580	8 30:21	3G10	7348014	6 6:3	2G18	7349657	8 27:3	3E8
7343700	3 9:3	2B10	7345606	8 29:7	3F2	7348030	6 6:3	2G18	7349699	8 25:3	3D22
7343758	5 4:3	2F4	7345614	8 29:7	3F2	7348048	6 6:5	2G20	7349715	8 25:3	3D22
7343791	3 17:7	2C18	7345622	8 25:5	3D24	7348055	6 6:5	2G20	7349723	8 24:3	3D18
7343809	3 16:3	2C10	7345770	8 24:3	3D18	7348063	6 6:5	2G20	7349731	8 24:3	3D18
7343817	3 16:5	2C12	7345796	8 29:7	3F2	7348121	2 11:3	1I6	7349863	8 29:15	3F10
7343825	3 11:3	2B14	7345796	8 30:21	3G10	7348287	9 5:3	3K12	7349863	8 30:31	3G20
7343890	3 16:3	2C10	7345804	8 29:7	3F2	7348295	5 5:3	2F8	7349889	8 29:15	3F10
7343890	3 16:3	2C10	7345804	8 30:21	3G10	7348378	6 2:3	2G8	7349889	8 30:31	3G20
7343908	3 16:3	2C10	7345812	8 29:7	3F2	7348428	2 11:3	1I6	7349913	8 29:15	3F10
7343916	3 16:3	2C10	7345820	8 29:7	3F2	7348428	2 11:3	1I6	7349913	8 30:31	3G20
7343940	3 12:3	2B16	7345952	8 9:9	3B10	7348444	5 6:3	2F10	7349939	8 29:7	3F2
7344039	8 29:3	3E22	7345952	8 9:15	3B14	7348451	7 1:3	2H4	7349939	8 30:23	3G12
7344039	8 29:3	3E22	7345960	8 9:9	3B10	7348469	5 6:3	2F10	7349947	8 29:7	3F2
7344047	8 29:3	3E22	7345960	8 9:15	3B14	7348527	4 2:3	2D10	7349947	8 30:23	3G12
7344047	8 29:3	3E22	7346232	8 28:3	3E14	7348568	5 6:3	2F10	7349954	8 29:7	3F2
7344112	8 29:15	3F10	7346240	8 26:3	3E6	7348576	2 11:3	1I6	7349962	8 29:7	3F2
7344112	8 30:31	3G20	7346240	8 26:3	3E6	7348584	2 11:3	1I6	7349970	8 29:7	3F2
7344138	8 29:15	3F10	7346240	8 29:5	3E24	7348642	5 3:5	2E20	7349970	8 30:23	3G12
7344138	8 30:31	3G20	7346257	8 15:7	3C10	7348667	5 3:7	2E22	7349988	8 29:7	3F2
7344153	8 25:3	3D22	7346307	8 27:5	3E10	7348675	5 3:5	2E20	7349988	8 30:23	3G12
7344161	8 25:3	3D22	7346315	8 27:5	3E10	7348683	5 3:5	2E20	7349996	8 29:7	3F2
7344195	8 27:5	3E10	7346323	8 27:5	3E10	7348691	5 3:5	2E20	7350002	8 29:7	3F2
7344203	8 27:5	3E10	7346554	8 25:7	3E2	7348725	5 3:5	2E20	7350135	8 36:3	3H20
7344211	8 27:7	3E12	7346562	8 25:7	3E2	7348733	5 3:5	2E20	7350135	8 37:3	3H24
7344229	8 27:5	3E10	7346588	8 27:5	3E10	7348741	5 3:5	2E20	7350135	8 37:3	3H24
7344252	8 33:5	3H12	7346620	8 22:3	3D6	7348758	5 3:5	2E20	7350143	8 37:3	3H24
7344260	8 29:19	3F14	7346638	8 29:7	3F2	7348766	5 3:5	2E20	7350192	8 36:3	3H20
7344260	8 30:35	3G24	7346646	8 29:7	3F2	7348808	5 3:5	2E20	7350200	8 36:3	3H20
7344278	8 25:3	3D22	7346653	8 29:7	3F2	7348816	5 3:5	2E20	7350234	8 37:3	3H24
7344286	8 25:3	3D22	7346661	8 29:7	3F2	7348824	5 3:5	2E20	7350291	8 36:3	3H20
7344310	8 25:7	3E2	7346844	8 15:7	3C10	7348832	5 3:5	2E20	7350309	8 36:3	3H20
7344328	8 25:7	3E2	7346943	8 33:3	3H10	7348840	5 3:5	2E20	7350325	8 36:3	3H20
7344351	8 33:5	3H12	7346976	8 15:7	3C10	7348857	5 3:5	2E20	7350358	8 36:3	3H20
7344468	3 15:5	2C6	7346992	8 29:3	3E22	7348865	5 3:5	2E20	7350366	8 36:3	3H20
7344476	8 22:7	3D12	7346992	8 30:3	3F16	7348873	5 3:5	2E20	7350374	9 4:7	3K2
7344500	3 15:5	2C6	7347008	8 29:3	3E22	7348881	5 3:7	2E22	7350382	9 4:7	3K2
7344690	8 28:5	3E16	7347008	8 30:3	3F16	7348881	5 3:13	2F2	7350382	9 4:11	3K6
7344716	8 24:3	3D18	7347123	8 4:5	3A18	7348899	5 3:7	2E22	7350424	9 4:3	3J24
7344716	8 24:3	3D18	7347180	8 4:3	3A16	7348899	5 3:13	2F2	7350424	9 4:3	3J24
7345184	8 24:5	3D20	7347214	6 2:3	2G8	7348907	5 3:7	2E22	7350424	9 4:7	3K2
7345192	8 24:3	3D18	7347263	8 21:5	3D4	7348907	5 3:13	2F2	7350424	9 4:9	3K4
7345432	8 29:5	3E24	7347263	8 21:5	3D4	7348949	5 4:5	2F6	7350424	9 4:13	3K8
7345432	8 30:21	3G10	7347271	8 21:5	3D4	7348964	4 2:3	2D10	7350424	9 4:15	3K10
7345440	8 29:5	3E24	7347271	8 21:5	3D4	7348980	2 2:5	1G24	7350432	9 4:15	3K10
7345440	8 30:21	3G10	7347347	8 4:3	3A16	7348980	5 3:7	2E22	7350499	9 3:5	3J20
7345457	8 29:5	3E24	7347396	8 1:3	3A6	7348980	5 3:7	2E22	7350564	3 14:3	2B24
7345465	8 29:5	3E24	7347396	8 2:3	3A10	7348980	5 3:9	2E24	7350572	3 14:3	2B24
7345473	8 29:7	3F2	7347404	8 1:3	3A6	7348980	5 3:13	2F2	7350580	3 14:3	2B24
7345473	8 30:21	3G10	7347404	8 2:3	3A10	7348998	4 2:3	2D10	7350598	3 14:3	2B24
7345481	8 29:7	3F2	7347438	8 12:7	3B22	7349004	6 6:5	2G20	7350697	8 37:3	3H24
7345481	8 30:21	3G10	7347479	8 1:3	3A6	7349079	8 15:5	3C8	7350713	9 3:5	3J20
7345499	8 29:7	3F2	7347479	8 2:3	3A10	7349095	8 25:9	3E4	7350820	9 4:9	3K4
7345507	8 29:7	3F2	7347487	8 11:3	3B18	7349111	8 15:5	3C8	7350903	9 3:5	3J20
7345515	8 29:7	3F2	7347503	8 4:3	3A16	7349129	8 15:5	3C8	7350911	9 3:5	3J20
7345515	8 29:7	3F2	7347511	8 4:3	3A16	7349228	8 15:5	3C8	7350952	9 3:5	3J20
7345515	8 29:7	3F2	7347586	8 4:3	3A16	7349236	8 15:5	3C8	7350994	9 3:5	3J20
7345515	8 30:23	3G12	7347693	8 13:3	3C2	7349269	8 33:3	3H10	7351034	8 12:7	3B22
7345515	8 30:23	3G12	7347701	8 13:3	3C2	7349319	8 27:3	3E8	7351034	8 12:7	3B22
7345523	8 29:7	3F2	7347719	8 4:3	3A16	7349368	8 15:5	3C8	7351042	8 12:7	3B22
7345523	8 29:7	3F2	7347727	8 4:3	3A16	7349376	8 27:3	3E8	7351133	8 10:3	3B16
7345523	8 30:23	3G12	7347735	8 13:3	3C2	7349400	8 33:7	3H14	7351190	8 12:7	3B22

PART NO.	GROUP	COORD.	PART NO.	GROUP	COORD.	PART NO.	GROUP	COORD.	PART NO.	GROUP	COORD.
7351208	8 12:7	3B22	7354152	8 29:7	3F2	7356942	6 3:3	2G10	7358385	8 29:3	3E22
7351216	8 12:9	3B24	7354152	8 30:23	3G12	7356967	6 3:5	2G12	7358385	8 30:5	3F18
7351216	8 12:9	3B24	7354160	8 29:7	3F2	7356975	6 3:3	2G10	7358393	8 29:3	3E22
7351257	8 12:7	3B22	7354160	8 30:23	3G12	7356983	6 3:5	2G12	7358401	8 29:3	3E22
7351265	8 12:7	3B22	7354178	8 29:7	3F2	7356991	6 3:3	2G10	7358419	8 29:9	3F4
7351299	8 12:7	3B22	7354186	8 29:7	3F2	7356991	6 3:3	2G10	7358419	8 29:9	3F4
7351307	8 12:7	3B22	7354210	8 29:3	3E22	7357049	8 13:3	3C2	7358419	8 30:25	3G14
7351315	8 12:7	3B22	7354210	8 30:3	3F16	7357098	8 14:3	3C4	7358419	8 30:25	3G14
7351323	8 12:7	3B22	7354228	8 29:3	3E22	7357098	8 14:3	3C4	7358427	8 29:9	3F4
7352016	5 4:5	2F6	7354228	8 30:3	3F16	7357106	8 1:3	3A6	7358427	8 29:9	3F4
7352040	5 4:5	2F6	7354251	8 29:3	3E22	7357106	8 2:3	3A10	7358427	8 30:25	3G14
7352073	5 4:5	2F6	7354269	8 29:3	3E22	7357320	8 5:5	3A22	7358427	8 30:25	3G14
7352107	5 4:5	2F6	7354293	8 27:3	3E8	7357338	8 5:3	3A20	7358435	8 29:9	3F4
7352131	5 4:5	2F6	7354301	8 27:3	3E8	7357346	8 5:3	3A20	7358435	8 29:9	3F4
7352164	5 4:5	2F6	7354384	8 27:7	3E12	7357353	8 5:3	3A20	7358443	8 29:9	3F4
7352230	4 2:3	2D10	7354384	8 27:7	3E12	7357353	8 5:3	3A20	7358443	8 29:9	3F4
7352263	5 4:5	2F6	7354442	8 27:7	3E12	7357361	8 5:3	3A20	7358450	8 29:3	3E22
7352297	5 4:5	2F6	7354681	8 25:9	3E4	7357387	8 4:3	3A16	7358450	8 30:5	3F18
7352321	5 3:7	2E22	7354822	8 33:5	3H12	7357429	8 4:3	3A16	7358468	8 29:3	3E22
7352321	5 3:13	2F2	7354871	8 25:9	3E4	7357445	8 10:3	3B16	7358468	8 30:5	3F18
7352339	5 3:7	2E22	7354905	8 27:3	3E8	7357593	8 21:3	3D2	7358476	8 29:3	3E22
7352339	5 3:13	2F2	7354905	8 27:3	3E8	7357635	8 5:3	3A20	7358484	8 29:3	3E22
7352347	5 1:3	2E14	7354913	8 27:5	3E10	7357643	8 5:3	3A20	7358492	8 29:11	3F6
7352479	5 1:3	2E14	7354921	8 27:5	3E10	7357676	8 21:3	3D2	7358492	8 30:25	3G14
7352495	5 1:3	2E14	7355126	8 27:5	3E10	7357700	8 33:5	3H12	7358500	8 29:11	3F6
7352503	5 1:3	2E14	7355126	8 27:7	3E12	7357759	8 14:3	3C4	7358500	8 30:25	3G14
7352511	5 1:3	2E14	7355134	8 27:5	3E10	7357817	8 8:3	3B4	7358518	8 29:11	3F6
7352529	5 1:3	2E14	7355142	8 27:5	3E10	7357825	8 8:3	3B4	7358526	8 29:11	3F6
7352586	4 2:3	2D10	7355233	8 25:9	3E4	7357841	6 2:3	2G8	7358534	8 29:3	3E22
7352602	6 3:3	2G10	7355332	8 25:3	3D22	7357841	6 2:3	2G8	7358542	8 29:3	3E22
7352636	5 3:5	2E20	7355365	8 25:3	3D22	7357908	8 5:5	3A22	7358559	8 29:3	3E22
7352651	5 4:5	2F6	7355381	8 25:3	3D22	7357999	6 2:3	2G8	7358567	8 29:3	3E22
7352917	2 11:3	1I6	7355399	8 25:3	3D22	7358096	8 29:15	3F10	7358575	8 29:11	3F6
7352933	5 2:3	2E16	7355423	8 33:3	3H10	7358096	8 30:33	3G22	7358575	8 29:13	3F8
7352966	6 3:3	2G10	7355498	8 15:5	3C8	7358104	8 29:15	3F10	7358575	8 30:27	3G16
7353014	8 27:3	3E8	7355506	8 15:5	3C8	7358104	8 30:33	3G22	7358583	8 29:11	3F6
7353055	8 21:5	3D4	7355712	8 15:7	3C10	7358112	8 29:17	3F12	7358583	8 29:13	3F8
7353071	8 29:5	3E24	7355720	8 15:7	3C10	7358112	8 30:33	3G22	7358583	8 30:27	3G16
7353089	8 29:5	3E24	7355753	8 27:7	3E12	7358120	8 29:17	3F12	7358591	8 29:11	3F6
7353154	8 29:7	3F2	7355787	8 9:13	3B12	7358120	8 30:33	3G22	7358591	8 29:13	3F8
7353154	8 30:23	3G12	7355803	8 9:7	3B8	7358138	8 29:17	3F12	7358609	8 29:11	3F6
7353188	8 33:7	3H14	7355803	8 9:13	3B12	7358138	8 30:35	3G24	7358609	8 29:13	3F8
7353287	8 30:23	3G12	7355852	8 9:7	3B8	7358146	8 29:17	3F12	7358617	8 29:3	3E22
7353295	8 30:23	3G12	7355860	8 9:9	3B10	7358146	8 30:35	3G24	7358625	8 29:3	3E22
7353410	8 22:7	3D12	7355860	8 9:15	3B14	7358153	8 29:17	3F12	7358625	8 30:7	3F20
7353576	8 9:13	3B12	7355886	8 9:7	3B8	7358153	8 30:33	3G22	7358633	8 29:3	3E22
7353725	8 22:3	3D6	7356389	5 6:3	2F10	7358161	8 30:35	3G24	7358641	8 29:3	3E22
7353733	8 22:5	3D10	7356454	4 2:3	2D10	7358203	8 29:15	3F10	7358690	8 25:5	3D24
7353741	8 22:3	3D6	7356462	5 6:3	2F10	7358203	8 30:33	3G22	7358692	8 29:7	3F2
7354046	8 25:3	3D22	7356488	2 11:3	1I6	7358229	8 29:15	3F10	7358708	8 25:5	3D24
7354046	8 25:5	3D24	7356512	5 3:7	2E22	7358229	8 30:33	3G22	7358716	8 25:7	3E2
7354053	8 25:3	3D22	7356512	5 3:13	2F2	7358237	8 29:19	3F14	7358724	8 25:7	3E2
7354061	8 29:17	3F12	7356520	5 4:5	2F6	7358237	8 30:35	3G24	7358732	8 31:3	3H2
7354061	8 30:33	3G22	7356561	5 3:5	2E20	7358245	8 29:19	3F14	7358740	8 31:3	3H2
7354079	8 30:33	3G22	7356587	5 3:5	2E20	7358245	8 30:35	3G24	7358773	8 31:3	3H2
7354095	8 29:17	3F12	7356595	5 3:7	2E22	7358252	8 29:19	3F14	7358781	8 31:3	3H2
7354095	8 30:33	3G22	7356603	5 4:5	2F6	7358252	8 30:35	3G24	7358815	8 33:3	3H10
7354103	8 29:19	3F14	7356637	5 3:7	2E22	7358336	8 29:9	3F4	7358823	8 33:3	3H10
7354103	8 30:35	3G24	7356637	5 3:13	2F2	7358336	8 29:9	3F4	7358948	8 33:5	3H12
7354111	8 29:7	3F2	7356660	5 3:7	2E22	7358336	8 30:23	3G12	7358963	8 33:5	3H12
7354111	8 29:7	3F2	7356660	5 3:13	2F2	7358344	8 29:9	3F4	7358989	8 33:5	3H12
7354111	8 30:23	3G12	7356702	5 3:7	2E22	7358344	8 29:9	3F4	7359003	8 9:7	3B8
7354129	8 29:7	3F2	7356744	3 11:3	2B14	7358344	8 30:23	3G12	7359011	8 9:7	3B8
7354129	8 29:7	3F2	7356785	3 11:3	2B14	7358351	8 29:9	3F4	7359037	8 9:3	3B6
7354129	8 30:23	3G12	7356793	3 11:3	2B14	7358351	8 29:9	3F4	7359037	8 9:7	3B8
7354137	8 29:7	3F2	7356801	3 11:3	2B14	7358369	8 29:9	3F4	7359037	8 33:3	3H10
7354137	8 29:7	3F2	7356843	6 2:3	2G8	7358369	8 29:9	3F4	7359193	6 3:3	2G10
7354145	8 29:7	3F2	7356918	6 2:3	2G8	7358377	8 29:3	3E22	7359201	8 19:3	3C22
7354145	8 29:7	3F2	7356934	6 2:3	2G8	7358377	8 30:5	3F18	7359268	8 28:5	3E16

PART NO.	GROUP	COORD.
7359284	8 28:5	3E16
7359284	8 28:7	3E18
7359292	8 28:5	3E16
7359300	8 28:3	3E14
7359300	8 28:5	3E16
7359300	8 28:7	3E18
7359300	8 28:7	3E18
7359326	8 28:5	3E16
7359326	8 28:7	3E18
7359334	8 28:3	3E14
7359391	8 28:3	3E14
7359425	8 28:3	3E14
7359474	8 28:3	3E14
7359490	8 28:3	3E14
7359516	8 28:3	3E14
7359698	8 28:3	3E14
7359714	8 28:3	3E14
7359730	8 28:3	3E14
7359797	8 9:15	3B14
7359839	8 18:3	3C18
7359839	8 18:3	3C18
7359854	8 20:3	3C24
7359862	8 20:3	3C24
7359870	8 20:3	3C24
7359870	8 20:3	3C24
7359888	8 20:3	3C24
7370026	9 3:5	3J20
7370042	9 4:7	3K2
7371016	6 2:3	2G8
7371057	5 3:7	2E22
7371057	5 3:13	2F2
7371107	5 4:5	2F6
7371131	6 2:3	2G8
7371149	6 2:3	2G8
7371164	5 4:3	2F4
7371164	5 4:5	2F6
7371172	5 4:3	2F4
7371172	5 4:5	2F6
7371230	4 2:3	2D10
7371263	5 6:3	2F10
7371305	4 2:3	2D10
7371420	4 2:3	2D10
7371438	4 2:3	2D10
7371503	5 3:9	2E24
7371511	5 3:9	2E24
7371545	5 7:3	2F12
7371586	5 4:5	2F6
7371594	5 4:5	2F6
7371677	7 1:3	2H4
7371768	5 3:9	2E24
7371792	5 3:9	2E24
7371800	5 3:9	2E24
7371867	5 3:9	2E24
7371875	5 3:9	2E24
7371883	5 3:9	2E24
7371909	5 3:9	2E24
7371917	9 6:3	3K14
7372006	7 1:3	2H4
7372063	7 1:3	2H4
7372071	7 1:3	2H4
7372162	6 6:3	2G18
7372170	6 1:3	2G4
7372188	6 1:3	2G4
7372278	9 5:3	3K12
7372311	7 2:3	2H6
7372329	6 3:3	2G10
7372337	9 6:3	3K14
7372394	7 1:3	2H4
7372402	7 2:3	2H6
7372428	5 3:5	2E20
7372451	5 3:9	2E24
7372501	5 4:5	2F6
7372519	5 4:5	2F6
7372527	5 3:13	2F2
7372543	5 3:13	2F2
7372550	5 3:13	2F2
7372568	5 3:13	2F2
7372576	5 3:13	2F2
7372584	5 3:13	2F2
7372592	5 3:13	2F2
7372600	5 3:13	2F2
7372618	5 3:13	2F2
7372626	5 3:13	2F2
7372634	5 3:13	2F2
7372642	5 3:13	2F2
7372659	5 3:13	2F2
7372667	5 3:13	2F2
7372675	5 3:13	2F2
7372683	5 3:13	2F2
7372691	5 3:13	2F2
7372709	5 3:13	2F2
7372717	5 3:13	2F2
7372832	5 6:3	2F10
7372857	4 2:3	2D10
7372899	7 2:3	2H6
7372907	7 2:3	2H6
7372931	6 2:3	2G8
7372964	3 11:3	2B14
7372998	5 3:13	2F2
7373079	8 12:7	3B22
7373152	8 20:3	3C24
7373228	8 16:3	3C14
7373236	8 16:3	3C14
7373244	8 23:3	3D14
7373251	8 21:3	3D2
7373269	8 21:3	3D2
7373301	8 1:3	3A6
7373335	8 21:3	3D2
7373343	8 21:3	3D2
7373350	8 21:5	3D4
7373368	8 5:5	3A22
7373558	8 21:5	3D4
7373566	8 21:5	3D4
7373624	8 21:3	3D2
7373673	8 21:3	3D2
7373681	8 21:3	3D2
7373699	8 21:3	3D2
7373707	8 21:3	3D2
7373715	8 12:7	3B22
7373723	8 12:7	3B22
7373830	8 14:3	3C4
7373848	8 14:3	3C4
7373954	8 4:3	3A16
7373962	8 12:7	3B22
7374010	8 25:7	3E2
7374119	9 4:7	3K2
7374119	9 4:7	3K2
7374275	8 28:3	3E14
7374341	8 28:3	3E14
7374358	8 28:3	3E14
7374366	8 28:3	3E14
7374374	8 28:3	3E14
7374382	8 28:3	3E14
7374507	8 15:7	3C10
7374572	9 4:7	3K2
7374572	9 4:7	3K2
7374606	9 3:5	3J20
7374655	8 9:7	3B8
7374655	8 9:13	3B12
7374689	9 4:9	3K4
7374697	9 4:9	3K4
7374697	9 4:15	3K10
7374937	8 15:5	3C8
7374945	8 15:5	3C8
7374986	8 33:5	3H12
7374986	8 33:5	3H12
7375181	9 4:7	3K2
7375181	9 4:7	3K2
7375215	8 19:3	3C22
7375280	9 4:7	3K2
7375280	9 4:7	3K2
7375314	8 16:3	3C14
7375371	8 31:3	3H2
7375389	8 31:3	3H2
7375512	9 3:5	3J20
7375520	9 3:5	3J20
7375538	9 3:5	3J20
7375587	9 3:5	3J20
7375645	9 3:5	3J20
7375785	8 24:3	3D18
7375793	9 3:5	3J20
7375801	9 3:3	3J18
7375868	8 29:15	3F10
7375868	8 30:33	3G22
7375918	8 29:15	3F10
7375918	8 30:33	3G22
7375926	8 29:17	3F12
7375926	8 30:33	3G22
7375934	8 29:17	3F12
7375934	8 30:35	3G24
7375942	8 29:17	3F12
7375942	8 30:35	3G24
7376031	8 25:5	3D24
7376049	8 25:5	3D24
7376080	8 29:9	3F4
7376080	8 30:25	3G14
7376098	8 29:9	3F4
7376098	8 30:25	3G14
7376114	8 29:9	3F4
7376122	8 29:9	3F4
7376130	8 29:9	3F4
7376130	8 30:25	3G14
7376155	8 29:9	3F4
7376155	8 30:25	3G14
7376163	8 29:9	3F4
7376171	8 29:9	3F4
7376189	8 29:13	3F8
7376189	8 30:27	3G16
7376197	8 29:13	3F8
7376197	8 30:27	3G16
7376213	8 29:13	3F8
7376221	8 29:13	3F8
7376239	8 29:11	3F6
7376239	8 30:25	3G14
7376254	8 29:11	3F6
7376254	8 30:25	3G14
7376262	8 29:11	3F6
7376270	8 29:11	3F6
7376288	8 29:11	3F6
7376288	8 30:25	3G14
7376296	8 29:11	3F6
7376296	8 30:25	3G14
7376312	8 29:11	3F6
7376320	8 29:11	3F6
7377054	8 33:7	3H14
7377062	8 18:3	3C18
7377062	8 18:3	3C18
7377096	8 15:5	3C8
7377104	8 15:5	3C8
7377112	8 20:3	3C24
7377120	8 20:3	3C24
7377138	8 20:3	3C24
7377146	8 20:3	3C24
7377153	8 19:3	3C22
7377161	8 27:3	3E8
7377179	8 27:3	3E8
7377195	8 27:3	3E8
7377203	8 27:3	3E8
7377237	8 27:5	3E10
7377245	8 27:3	3E8
7377302	9 4:7	3K2
7377302	9 4:7	3K2
7377336	8 29:19	3F14
7377336	8 30:35	3G24
7377344	8 29:19	3F14
7377344	8 30:35	3G24
7377369	8 29:17	3F12
7377369	8 30:33	3G22
7377385	8 29:17	3F12
7377385	8 30:35	3G24
7377401	8 29:17	3F12
7377401	8 30:33	3G22
7377419	8 29:17	3F12
7377419	8 30:33	3G22
7377427	8 29:17	3F12
7377427	8 30:35	3G24
7377435	8 29:17	3F12
7377435	8 30:33	3G22
7377617	8 29:15	3F10
7377617	8 30:31	3G20
7377641	8 29:15	3F10
7377641	8 30:33	3G22
7377674	8 29:15	3F10
7377674	8 30:31	3G20
7377724	8 29:9	3F4
7377724	8 30:27	3G16
7377732	8 29:9	3F4
7377732	8 30:27	3G16
7377757	8 29:9	3F4
7377773	8 29:3	3E22
7377773	8 30:9	3F22
7377781	8 29:3	3E22
7377781	8 30:9	3F22
7377799	8 29:3	3E22
7377807	8 29:3	3E22
7377815	8 29:9	3F4
7377815	8 30:27	3G16
7377823	8 29:9	3F4
7377823	8 30:27	3G16
7377831	8 29:9	3F4
7377849	8 29:9	3F4
7377856	8 29:9	3F4
7377856	8 30:27	3G16
7377864	8 29:9	3F4
7377864	8 30:27	3G16
7377872	8 29:9	3F4
7377880	8 29:9	3F4
7377898	8 29:3	3E22
7377898	8 30:9	3F22
7377906	8 29:3	3E22
7377906	8 30:9	3F22
7377914	8 29:3	3E22
7377922	8 29:3	3E22
7377930	8 29:11	3F6
7377930	8 30:27	3G16
7377948	8 29:11	3F6

PART NO.	GROUP	COORD.
7377948	8 30:27	3G16
7377955	8 29:11	3F6
7377963	8 29:11	3F6
7377971	8 29:13	3F8
7377971	8 30:29	3G18
7377989	8 29:13	3F8
7377989	8 30:29	3G18
7377997	8 29:13	3F8
7378003	8 29:13	3F8
7378078	8 12:7	3B22
7378094	8 12:7	3B22
7378102	8 12:7	3B22
7378151	8 4:3	3A16
7378185	8 12:7	3B22
7378219	8 12:7	3B22
7378227	8 12:7	3B22
7378235	8 4:3	3A16
7378243	8 4:3	3A16
7378250	8 4:3	3A16
7378268	8 4:3	3A16
7378276	8 12:9	3B24
7378292	8 23:3	3D14
7378300	8 23:3	3D14
7378359	8 12:7	3B22
7378367	8 36:3	3H20
7378367	8 36:3	3H20
7378375	8 36:3	3H20
7378383	8 36:3	3H20
7378391	8 12:9	3B24
7378409	8 12:9	3B24
7378532	8 22:5	3D10
7378540	8 22:7	3D12
7378557	8 22:7	3D12
7378565	8 22:7	3D12
7378615	8 4:3	3A16
7378623	8 4:3	3A16
7378631	8 21:7	3D6
7378631	8 21:7	3D6
7378698	8 37:3	3H24
7378706	8 37:3	3H24
7378714	8 36:3	3H20
7378722	8 36:3	3H20
7378748	8 12:7	3B22
7378839	8 15:3	3C6
7378847	8 15:3	3C6
7378854	8 15:3	3C6
7378862	8 15:3	3C6
7378870	8 1:3	3A6
7378870	8 2:3	3A10
7378888	8 1:3	3A6
7378888	8 2:3	3A10
7378896	8 1:3	3A6
7378896	8 2:3	3A10
7378904	8 1:3	3A6
7378904	8 2:3	3A10
7378912	8 1:3	3A6
7378912	8 2:3	3A10
7378920	8 1:3	3A6
7378920	8 2:3	3A10
7378938	8 23:5	3D16
7378946	8 23:5	3D16
7378979	8 4:3	3A16
7378987	8 4:3	3A16
7379761	8 6:3	3A24
7379795	8 23:3	3D14
7379803	8 12:7	3B22
7379852	8 1:3	3A6
7379878	8 23:3	3D14
7379886	8 23:3	3D14
7379894	8 1:5	3A8
7379910	8 11:3	3B18
7379944	8 23:3	3D14
7380512	8 29:3	3E22
7380512	8 30:9	3F22
7380520	8 29:3	3E22
7380520	8 30:9	3F22
7380538	8 29:3	3E22
7380546	8 29:3	3E22
7380553	8 29:13	3F8
7380553	8 30:29	3G18
7380561	8 29:13	3F8
7380561	8 30:29	3G18
7380579	8 29:13	3F8
7380587	8 29:13	3F8
7380595	8 25:5	3D24
7380595	8 25:5	3D24
7380603	8 25:5	3D24
7380603	8 25:5	3D24
7380611	8 25:5	3D24
7380611	8 25:5	3D24
7380629	8 25:7	3E2
7380637	8 25:7	3E2
7380645	8 25:7	3E2
7380652	8 25:5	3D24
7380660	8 25:5	3D24
7380678	8 25:5	3D24
7380686	8 25:7	3E2
7380686	8 25:7	3E2
7380686	8 25:7	3E2
7380694	8 25:7	3E2
7380694	8 25:7	3E2
7380694	8 25:7	3E2
7380744	8 25:7	3E2
7380744	8 25:7	3E2
7380744	8 25:7	3E2
7380777	8 27:3	3E8
7380785	8 27:3	3E8
7380793	8 27:3	3E8
7380801	8 27:3	3E8
7380835	8 33:3	3H10
7380876	8 18:3	3C18
7380884	8 18:3	3C18
7380967	8 9:7	3B8
7380975	8 9:9	3B10
7380983	9 3:5	3J20
7380991	9 3:7	3J22
7381015	8 25:9	3E4
7381080	9 4:11	3K6
7381098	9 4:11	3K6
7381163	8 1:5	3A8
7381163	8 2:5	3A12
7381171	9 4:11	3K6
7381189	9 4:11	3K6
7381577	8 25:7	3E2
7381713	9 3:5	3J20
7381882	9 4:11	3K6
7381924	9 4:11	3K6
7381981	8 27:3	3E8
7381999	8 27:3	3E8
7382013	8 9:7	3B8
7382021	8 28:3	3E14
7382039	8 28:3	3E14
7382047	8 28:3	3E14
7382070	8 33:3	3H10
7382088	8 33:3	3H10
7382195	9 3:5	3J20
7382260	8 25:5	3D24
7382278	8 25:5	3D24
7382286	8 25:5	3D24
7382286	8 25:5	3D24
7382294	8 25:7	3E2
7382302	8 25:7	3E2
7382310	8 25:7	3E2
7382328	8 25:5	3D24
7382336	8 25:5	3D24
7382344	8 25:5	3D24
7382344	8 25:5	3D24
7382351	8 25:7	3E2
7382369	8 25:7	3E2
7382377	8 25:7	3E2
7382427	8 33:7	3H14
7382492	8 29:9	3F4
7382492	8 30:29	3G18
7382500	8 29:9	3F4
7382500	8 30:29	3G18
7382518	8 29:9	3F4
7382526	8 29:9	3F4
7382534	8 29:3	3E22
7382534	8 30:11	3F24
7382542	8 29:3	3E22
7382542	8 30:11	3F24
7382559	8 29:3	3E22
7382567	8 29:3	3E22
7382575	8 29:11	3F6
7382575	8 30:29	3G18
7382583	8 29:11	3F6
7382583	8 30:29	3G18
7382591	8 29:11	3F6
7382609	8 29:11	3F6
7382617	8 29:5	3E24
7382625	8 29:5	3E24
7382625	8 30:11	3F24
7382633	8 29:5	3E24
7382641	8 29:5	3E24
7382658	8 29:13	3F8
7382658	8 30:29	3G18
7382666	8 29:13	3F8
7382666	8 30:29	3G18
7382674	8 29:13	3F8
7382682	8 29:13	3F8
7382690	8 29:5	3E24
7382690	8 30:11	3F24
7382708	8 29:5	3E24
7382708	8 30:11	3F24
7382716	8 29:5	3E24
7382724	8 29:5	3E24
7382799	8 33:7	3H14
7382845	8 25:3	3D22
7382898	8 15:5	3C8
7382914	8 27:5	3E10
7382922	8 27:3	3E8
7382955	9 4:7	3K2
7382955	9 4:7	3K2
7382955	9 4:7	3K2
7383011	8 28:3	3E14
7383029	8 28:3	3E14
7383086	8 28:3	3E14
7383094	8 28:3	3E14
7383128	8 28:3	3E14
7383276	8 25:3	3D22
7383284	8 25:3	3D22
7383359	8 25:3	3D22
7383367	8 25:3	3D22
7383417	8 26:3	3E6
7383474	8 26:3	3E6
7383482	8 26:3	3E6
7383482	8 26:3	3E6
7383532	8 29:5	3E24
7383540	8 29:5	3E24
7383607	8 29:17	3F12
7383615	8 29:17	3F12
7383623	8 29:17	3F12
7383755	8 29:9	3F4
7383763	8 29:9	3F4
7383771	8 29:9	3F4
7383789	8 29:9	3F4
7383797	8 29:11	3F6
7383805	8 29:11	3F6
7383813	8 29:11	3F6
7383821	8 29:11	3F6
7383839	8 29:13	3F8
7383847	8 29:13	3F8
7383854	8 29:13	3F8
7383862	8 29:13	3F8
7384027	9 4:13	3K8
7384035	9 4:13	3K8
7384043	9 4:13	3K8
7384076	8 29:5	3E24
7384084	8 29:5	3E24
7384217	8 29:13	3F8
7384217	8 29:13	3F8
7384217	8 30:29	3G18
7384217	8 30:31	3G20
7384225	8 29:13	3F8
7384225	8 30:29	3G18
7384233	8 29:13	3F8
7384241	8 29:13	3F8
7384258	8 29:5	3E24
7384258	8 30:13	3G2
7384266	8 29:5	3E24
7384266	8 30:13	3G2
7384274	8 29:5	3E24
7384282	8 29:5	3E24
7384290	8 29:11	3F6
7384290	8 30:29	3G18
7384308	8 29:11	3F6
7384308	8 30:29	3G18
7384316	8 29:11	3F6
7384324	8 29:11	3F6
7384332	8 29:5	3E24
7384332	8 30:13	3G2
7384340	8 29:5	3E24
7384340	8 30:13	3G2
7384357	8 29:5	3E24
7384365	8 29:5	3E24
7384373	8 29:11	3F6
7384373	8 29:11	3F6
7384373	8 30:29	3G18
7384373	8 30:31	3G20
7384381	8 29:11	3F6
7384381	8 30:29	3G18
7384399	8 29:11	3F6
7384407	8 29:11	3F6
7384415	8 29:5	3E24
7384415	8 30:15	3G4
7384423	8 29:5	3E24
7384423	8 30:15	3G4
7384431	8 29:5	3E24
7384449	8 29:5	3E24
7384456	8 29:13	3F8
7384456	8 29:15	3F10
7384456	8 30:31	3G20
7384456	8 30:31	3G20
7384464	8 29:13	3F8
7384464	8 30:31	3G20
7384472	8 29:13	3F8

PART NO.	GROUP	COORD.	PART NO.	GROUP	COORD.	PART NO.	GROUP	COORD.	PART NO.	GROUP	COORD.
7384480	8 29:13	3F8	7386204	9 4:13	3K8	7387947	8 24:3	3D18	7391444	8 36:5	3H22
7384498	8 29:5	3E24	7386279	9 4:13	3K8	7387962	8 24:3	3D18	7391477	8 37:5	3I2
7384498	8 30:15	3G4	7386287	9 4:13	3K8	7388011	9 4:13	3K8	7391477	8 37:7	3I4
7384506	8 29:5	3E24	7386352	8 28:7	3E18	7388028	9 4:13	3K8	7391485	8 36:5	3H22
7384506	8 30:15	3G4	7386378	8 28:7	3E18	7388077	8 27:7	3E12	7391485	8 37:5	3I2
7384514	8 29:5	3E24	7386493	8 28:7	3E18	7388101	9 4:13	3K8	7391493	8 37:5	3I2
7384522	8 29:5	3E24	7386519	8 28:7	3E18	7388150	8 29:15	3F10	7391543	8 1:3	3A6
7384555	8 25:5	3D24	7386550	8 29:15	3F10	7388150	8 30:31	3G20	7391543	8 2:3	3A10
7384563	8 25:5	3D24	7386550	8 30:31	3G20	7388168	8 29:13	3F8	7391642	8 1:3	3A6
7384597	8 25:5	3D24	7386568	8 29:15	3F10	7388168	8 30:31	3G20	7391642	8 2:3	3A10
7384605	8 25:5	3D24	7386568	8 30:31	3G20	7388176	8 29:11	3F6	7391675	8 5:3	3A20
7384613	8 25:5	3D24	7386576	8 9:7	3B8	7388176	8 30:31	3G20	7391683	8 5:3	3A20
7384621	8 25:5	3D24	7386592	8 9:13	3B12	7388189	9 6:3	3K14	7391691	8 5:3	3A20
7384639	8 25:7	3E2	7386980	8 24:5	3D20	7390016	8 12:7	3B22	7391709	8 5:3	3A20
7384647	8 25:7	3E2	7387004	8 25:7	3E2	7390024	8 10:3	3B16	7391733	8 1:5	3A8
7384654	8 25:7	3E2	7387039	9 4:15	3K10	7390032	8 10:3	3B16	7391733	8 2:5	3A12
7384662	8 25:7	3E2	7387047	9 4:15	3K10	7390040	8 12:9	3B24	7391782	8 5:5	3A22
7384670	8 25:7	3E2	7387087	8 25:7	3E2	7390073	8 12:9	3B24	7391790	8 5:5	3A22
7384688	8 25:7	3E2	7387095	8 25:7	3E2	7390081	8 12:7	3B22	7391808	8 5:5	3A22
7384696	8 25:7	3E2	7387153	9 4:15	3K10	7390149	8 12:9	3B24	7391915	8 11:3	3B18
7384704	8 25:7	3E2	7387161	9 4:15	3K10	7390156	8 21:5	3D4	7391923	8 11:3	3B18
7384779	9 4:13	3K8	7387187	9 4:15	3K10	7390172	8 21:5	3D4	7391972	8 37:5	3I2
7384787	9 4:13	3K8	7387194	8 25:3	3D22	7390180	8 23:3	3D14	7391980	8 37:5	3I2
7384837	9 3:3	3J18	7387202	8 25:3	3D22	7390214	8 23:3	3D14	7392038	8 1:3	3A6
7384902	8 27:5	3E10	7387210	9 4:15	3K10	7390222	8 23:3	3D14	7392046	8 1:3	3A6
7384910	8 27:3	3E8	7387236	8 29:13	3F8	7390230	8 23:3	3D14	7392079	8 11:3	3B18
7384944	9 3:3	3J18	7387244	8 29:15	3F10	7390248	8 23:3	3D14	7392087	8 11:3	3B18
7384951	9 3:5	3J20	7387251	9 4:13	3K8	7390289	8 36:3	3H20	7392111	8 6:3	3A24
7384969	9 3:5	3J20	7387277	9 4:13	3K8	7390305	8 36:3	3H20	7392129	8 6:3	3A24
7384993	9 3:3	3J18	7387319	8 25:7	3E2	7390354	8 36:3	3H20	7392194	8 6:3	3A24
7385008	9 3:3	3J18	7387350	9 4:13	3K8	7390362	8 36:3	3H20	7392202	8 6:3	3A24
7385057	9 3:3	3J18	7387368	9 4:13	3K8	7390388	8 36:3	3H20	7392210	8 6:3	3A24
7385123	8 25:3	3D22	7387392	8 29:5	3E24	7390438	8 15:3	3C6	7392210	8 6:3	3A24
7385164	8 25:3	3D22	7387392	8 30:19	3G8	7390446	8 15:3	3C6	7392228	8 6:3	3A24
7385172	8 25:3	3D22	7387400	8 29:5	3E24	7390453	8 15:3	3C6	7392228	8 6:3	3A24
7385214	8 25:3	3D22	7387400	8 30:19	3G8	7390461	8 15:3	3C6	7392327	8 4:5	3A18
7385230	8 25:9	3E4	7387418	8 29:5	3E24	7390479	8 15:3	3C6	7392392	8 8:3	3B4
7385248	8 25:9	3E4	7387418	8 30:19	3G8	7390511	8 15:3	3C6	7392400	8 8:3	3B4
7385305	9 4:13	3K8	7387426	8 29:5	3E24	7390552	8 15:3	3C6	7392426	8 1:3	3A6
7385362	8 25:3	3D22	7387426	8 30:19	3G8	7390560	8 15:3	3C6	7392475	8 21:7	3D6
7385370	8 25:3	3D22	7387459	8 29:5	3E24	7390594	8 15:3	3C6	7392483	8 21:7	3D6
7385404	9 4:7	3K2	7387459	8 30:19	3G8	7390602	8 15:3	3C6	7392533	8 36:5	3H22
7385610	8 24:5	3D20	7387467	8 29:5	3E24	7390628	8 15:3	3C6	7392590	8 23:5	3D16
7385636	8 9:7	3B8	7387467	8 30:19	3G8	7390651	6 2:3	2G8	7392608	8 23:5	3D16
7385776	8 21:5	3D4	7387475	8 29:5	3E24	7390669	6 2:3	2G8	7392772	8 23:3	3D14
7385818	8 29:11	3F6	7387483	8 29:5	3E24	7390701	8 22:7	3D12	7392830	8 2:3	3A10
7385818	8 30:31	3G20	7387491	8 29:5	3E24	7390735	8 8:3	3B4	7392855	8 22:5	3D10
7385826	8 29:11	3F6	7387509	8 29:5	3E24	7390743	8 8:3	3B4	7392863	8 11:3	3B18
7385826	8 30:31	3G20	7387533	8 29:5	3E24	7390750	8 15:3	3C6	7392871	8 11:3	3B18
7385834	8 29:11	3F6	7387541	8 29:5	3E24	7390818	8 22:7	3D12	7392889	8 11:3	3B18
7385842	8 29:11	3F6	7387558	8 15:7	3C10	7390875	8 1:3	3A6	7392897	8 11:3	3B18
7385859	8 29:5	3E24	7387640	8 29:15	3F10	7390875	8 2:3	3A10	7392905	8 11:3	3B18
7385859	8 30:19	3G8	7387665	8 33:5	3H12	7390883	8 1:3	3A6	7393069	8 21:3	3D2
7385867	8 29:5	3E24	7387673	8 33:5	3H12	7390883	8 2:3	3A10	7393077	8 21:3	3D2
7385867	8 30:19	3G8	7387681	8 33:5	3H12	7390958	8 23:3	3D14	7393119	8 6:3	3A24
7385883	8 29:5	3E24	7387699	8 28:7	3E18	7391071	8 5:3	3A20	7393127	8 6:3	3A24
7385891	8 25:5	3D24	7387699	8 28:7	3E18	7391089	8 5:3	3A20	7395015	5 3:13	2F2
7385909	8 25:5	3D24	7387707	8 9:7	3B8	7391188	8 4:3	3A16	7395023	5 3:13	2F2
7385917	8 25:7	3E2	7387723	9 4:13	3K8	7391253	8 36:5	3H22	7395031	5 3:13	2F2
7385925	8 25:7	3E2	7387749	8 29:11	3F6	7391261	8 37:5	3I2	7395056	3 11:3	2B14
7385974	9 4:15	3K10	7387756	8 29:5	3E24	7391311	8 37:5	3I2	7395064	3 11:3	2B14
7385982	9 4:15	3K10	7387756	8 30:19	3G8	7391337	8 36:5	3H22	7395072	3 11:3	2B14
7386014	9 4:15	3K10	7387764	8 29:5	3E24	7391345	8 36:5	3H22	7395098	6 2:3	2G8
7386030	8 33:5	3H12	7387764	8 30:19	3G8	7391345	8 37:5	3I2	7395106	6 2:3	2G8
7386048	8 33:5	3H12	7387798	8 29:5	3E24	7391345	8 37:5	3I2	7395114	5 3:9	2E24
7386055	8 33:5	3H12	7387806	8 29:5	3E24	7391378	8 37:5	3I2	7395114	5 3:13	2F2
7386063	8 33:5	3H12	7387862	8 25:3	3D22	7391386	8 37:5	3I2	7395163	6 2:3	2G8
7386162	8 28:7	3E18	7387905	8 24:3	3D18	7391394	8 37:5	3I2	7395171	6 2:3	2G8
7386196	9 4:13	3K8	7387939	8 24:3	3D18	7391436	8 36:5	3H22	7395205	7 1:3	2H4

PART NO.	GROUP	COORD.	PART NO.	GROUP	COORD.	PART NO.	GROUP	COORD.	PART NO.	GROUP	COORD.
7395221	6 3:3	2G10	7832694	8 21:5	3D4	7841240	1 3:3	1F16	7848542	3 2:3	2A8
7395288	5 3:9	2E24	7832967	2 12:3	1I8	7841257	1 3:3	1F16	7848542	3 2:7	2A10
7395288	5 3:13	2F2	7832975	2 12:3	1I8	7841331	1 4:4	1F21	7848625	3 2:3	2A8
7412075	10 1:3	3L4	7832983	2 12:3	1I8	7841349	1 4:4	1F21	7848633	3 2:3	2A8
7800683	3 3:3	2A14	7832991	2 12:3	1I8	7841422	1 2:4	1F13	7848658	3 2:3	2A8
7801210	3 3:3	2A14	7834005	8 20:3	3C24	7841448	1 5:3	1F24	7848666	0 8:1	1E2
7801442	2 7:5	1H16	7835093	8 37:3	3H24	7841455	1 5:3	1F24	7848666	3 2:3	2A8
7801459	2 7:5	1H16	7835549	4 5:5	2D22	7841463	1 2:3	1F12	7848914	5 2:3	2E16
7803463	2 17:3	1J6	7835598	8 22:3	3D6	7841612	1 3:3	1F16	7848914	5 2:3	2E16
7805450	2 17:3	1J6	7835606	8 22:3	3D6	7841687	1 5:3	1F24	7848922	0 10:1	1E14
7808322	2 14:3	1I10	7835853	3 11:3	2B14	7841703	1 5:3	1F24	7848922	5 2:3	2E16
7808322	2 14:9	1I16	7836208	0 7:8	1D21	7841786	1 4:3	1F20	7848922	5 2:3	2E16
7808959	3 5:3	2A20	7836208	2 16:3	1J4	7841992	1 4:4	1F21	7849268	2 12:3	1I8
7810799	9 1:3	3J6	7836380	8 17:3	3C16	7842024	1 2:4	1F13	7849284	2 12:3	1I8
7810922	3 15:3	2C4	7836414	8 17:3	3C16	7842073	1 6:3	1G4	7849292	2 12:3	1I8
7810922	3 15:3	2C4	7836422	8 17:3	3C16	7842081	1 6:3	1G4	7849300	2 12:3	1I8
7810922	3 15:3	2C4	7836430	0 10:1	1E14	7842099	1 3:3	1F16	7849680	0 9:2	1E11
7813918	4 6:3	2E2	7836430	5 3:3	2E18	7842206	1 3:3	1F16	7849680	4 7:3	2E4
7813926	4 6:3	2E2	7836497	0 10:2	1E15	7842370	1 3:3	1F16	7849797	5 1:3	2E14
7813983	4 6:3	2E2	7836497	5 5:3	2F8	7842594	1 3:3	1F16	7849805	0 10:2	1E15
7813991	4 6:3	2E2	7837503	8 20:3	3C24	7842859	1 3:4	1F17	7849805	5 5:3	2F8
7814619	3 3:5	2A16	7837594	8 20:3	3C24	7843303	1 6:3	1G4	7849813	0 10:1	1E14
7814908	1 2:3	1F12	7837786	8 20:3	3C24	7844640	1 4:4	1F21	7849813	5 1:3	2E14
7814916	1 2:3	1F12	7838469	1 3:3	1F16	7846025	0 11:1	1E18	7849839	9 2:3	3J8
7819428	8 23:3	3D14	7839301	5 2:3	2E16	7846025	6 6:3	2G18	7849847	9 2:3	3J8
7819436	8 23:3	3D14	7839475	3 4:3	2A18	7846074	0 9:1	1E10	7849854	9 2:3	3J8
7820228	8 34:1	3H16	7839533	4 5:7	2D24	7846074	4 2:5	2D12	7849987	9 4:3	3J24
7820244	8 34:1	3H16	7839541	4 5:7	2D24	7846082	0 9:1	1E10	7849995	9 4:3	3J24
7820343	8 34:1	3H16	7839558	2 10:3	1F2	7846082	4 2:5	2D12	7853666	8 34:2	3H17
7820368	8 34:1	3H16	7839566	2 10:3	1F2	7846132	3 12:3	2B16	7853989	8 34:2	3H17
7820491	8 34:1	3H16	7839624	1 4:3	1F20	7846710	1 6:3	1G4	7854086	8 24:5	3D20
7820517	8 34:1	3H16	7840010	1 4:3	1F20	7846769	4 7:3	2E4	7854409	0 9:1	1E10
7820954	8 34:1	3H16	7840028	1 4:3	1F20	7846892	4 5:5	2D22	7854409	4 1:3	2D8
7820970	8 34:1	3H16	7840200	1 4:3	1F20	7847239	1 6:3	1G4	7854573	4 5:3	2D20
7822083	4 5:7	2D24	7840309	1 4:3	1F20	7847247	1 6:3	1G4	7854581	0 10:1	1E14
7822091	4 5:7	2D24	7840325	1 4:3	1F20	7847296	4 5:5	2D22	7854581	5 1:3	2E14
7822109	4 5:7	2D24	7840333	1 4:3	1F20	7847395	1 6:3	1G4	7854599	3 3:3	2A14
7822125	4 6:3	2E2	7840366	1 4:3	1F20	7847403	1 6:3	1G4	7854649	8 1:3	3A6
7824238	8 9:3	3B6	7840622	1 2:3	1F12	7847411	1 6:3	1G4	7854656	8 1:3	3A6
7824238	8 9:7	3B8	7840648	1 3:3	1F16	7847429	1 6:3	1G4	7854664	8 2:3	3A10
7824238	8 9:13	3B12	7840663	1 2:3	1F12	7847809	4 5:3	2D20	7854672	8 2:3	3A10
7824352	4 5:7	2D24	7840697	1 3:3	1F16	7847924	0 8:1	1E2	7854730	3 3:3	2A14
7824360	4 5:7	2D24	7840713	1 4:3	1F20	7847924	3 5:5	2A22	7854748	3 3:3	2A14
7824451	8 20:3	3C24	7840739	1 4:3	1F20	7847940	3 5:5	2A22	7854755	3 3:3	2A14
7824899	4 6:3	2E2	7840754	1 4:3	1F20	7847957	0 8:1	1E2	7854763	3 3:3	2A14
7824907	4 6:3	2E2	7840762	1 4:3	1F20	7847957	3 5:5	2A22	7854771	3 3:3	2A14
7824915	4 6:3	2E2	7840770	1 5:3	1F24	7847965	3 5:5	2A22	7854789	3 3:3	2A14
7824923	4 6:3	2E2	7840853	1 2:3	1F12	7847999	3 2:3	2A8	7854797	3 3:3	2A14
7824931	4 6:3	2E2	7840937	1 6:3	1G4	7848005	3 2:3	2A8	7854805	3 3:3	2A14
7825474	2 7:5	1H16	7840945	1 3:3	1F16	7848088	3 2:3	2A8	7854813	3 3:3	2A14
7827447	3 3:5	2A16	7840978	1 2:3	1F12	7848088	3 2:7	2A10	7854821	3 3:3	2A14
7827744	0 12:1	1E20	7841000	1 2:3	1F12	7848153	3 2:3	2A8	7854847	3 3:3	2A14
7827744	7 1:3	2H4	7841042	1 2:3	1F12	7848153	3 2:7	2A10	7854847	3 3:3	2A14
7827819	0 13:2	1E23	7841067	1 2:3	1F12	7848161	3 2:3	2A8	7854862	3 3:3	2A14
7827819	8 37:3	3H24	7841075	1 2:3	1F12	7848161	3 2:7	2A10	7854870	3 3:3	2A14
7827827	8 37:3	3H24	7841083	1 2:3	1F12	7848278	3 2:3	2A8	7854896	0 8:1	1E2
7829609	3 18:3	2C20	7841091	1 3:3	1F16	7848286	3 2:3	2A8	7854896	3 3:3	2A14
7829617	3 18:3	2C20	7841117	1 2:4	1F13	7848294	3 2:3	2A8	7854904	3 3:3	2A14
7829625	3 18:3	2C20	7841125	1 2:4	1F13	7848336	3 2:3	2A8	7854912	3 3:3	2A14
7829633	3 18:3	2C20	7841133	1 2:4	1F13	7848351	3 2:3	2A8	7854920	3 3:3	2A14
7829641	3 18:3	2C20	7841141	1 2:3	1F12	7848369	3 2:3	2A8	7854938	3 3:3	2A14
7829658	3 18:3	2C20	7841158	1 2:3	1F12	7848484	3 3:3	2A14	7854946	3 3:3	2A14
7829666	3 18:3	2C20	7841166	1 2:3	1F12	7848492	3 2:3	2A8	7854953	3 3:5	2A16
7829674	3 18:3	2C20	7841174	1 2:3	1F12	7848500	3 2:3	2A8	7854961	3 3:5	2A16
7829682	3 18:3	2C20	7841182	1 2:3	1F12	7848500	3 2:7	2A10	7854979	3 3:5	2A16
7829690	3 19:3	2C22	7841190	1 2:3	1F12	7848500	3 3:5	2A16	7854987	3 3:5	2A16
7829708	3 19:3	2C22	7841216	1 3:3	1F16	7848518	3 2:3	2A8	7854995	3 3:5	2A16
7829716	3 19:3	2C22	7841224	1 2:3	1F12	7848526	3 2:3	2A8	7855000	0 8:1	1E2
7829724	3 19:3	2C22	7841232	1 3:3	1F16	7848542	0 8:1	1E2	7855000	3 3:5	2A16

PART NO.	GROUP	COORD.	PART NO.	GROUP	COORD.	PART NO.	GROUP	COORD.	PART NO.	GROUP	COORD.
7857261	8 34:1	3H16	7862683	1 5:4	1G1	7863772	2 7:3	1H14	7866395	2 7:3	1H14
7857287	8 34:1	3H16	7862758	1 5:4	1G1	7863780	2 7:3	1H14	7866403	2 7:3	1H14
7857329	8 34:1	3H16	7862808	1 5:3	1F24	7863798	2 7:3	1H14	7866411	2 7:3	1H14
7857345	8 34:1	3H16	7862816	1 5:3	1F24	7863806	2 7:3	1H14	7866429	2 7:3	1H14
7857352	8 34:1	3H16	7862881	1 5:3	1F24	7863814	2 7:3	1H14	7866437	2 7:3	1H14
7857378	8 34:1	3H16	7862899	1 5:4	1G1	7863822	2 7:3	1H14	7866478	2 7:5	1H16
7857428	8 34:1	3H16	7863020	3 2:3	2A8	7863830	2 7:3	1H14	7866486	2 7:5	1H16
7857436	8 34:1	3H16	7863038	3 2:3	2A8	7863848	2 7:3	1H14	7866494	2 7:5	1H16
7857469	8 34:1	3H16	7863046	3 2:3	2A8	7863855	2 7:3	1H14	7866510	2 7:5	1H16
7857477	8 34:1	3H16	7863046	3 2:7	2A10	7863863	2 7:3	1H14	7866528	2 7:5	1H16
7858534	8 30:5	3F18	7863053	3 2:3	2A8	7863871	2 7:3	1H14	7866536	2 7:5	1H16
7858542	8 30:5	3F18	7863053	3 2:7	2A10	7863889	2 7:3	1H14	7866544	2 7:5	1H16
7859135	8 34:2	3H17	7863079	0 8:1	1E2	7863897	2 7:3	1H14	7866551	2 7:5	1H16
7859143	8 34:2	3H17	7863079	3 2:3	2A8	7863905	2 7:3	1H14	7866569	2 7:5	1H16
7859150	8 34:2	3H17	7863145	2 14:7	1I14	7863913	2 7:3	1H14	7866577	2 7:5	1H16
7860430	1 4:4	1F21	7863145	2 14:13	1I20	7863921	2 7:3	1H14	7866585	2 7:5	1H16
7860448	1 4:3	1F20	7863152	3 5:3	2A20	7863939	2 7:3	1H14	7866593	2 7:5	1H16
7860463	1 5:3	1F24	7863160	3 5:3	2A20	7863947	2 7:3	1H14	7866601	2 7:5	1H16
7860505	1 1:4	1F9	7863178	3 5:3	2A20	7863954	2 7:3	1H14	7866619	2 7:5	1H16
7860513	1 1:4	1F9	7863186	3 5:3	2A20	7863962	2 7:3	1H14	7866627	2 7:7	1H18
7860521	1 2:3	1F12	7863194	3 5:3	2A20	7863970	2 7:3	1H14	7866635	0 7:7	1D20
7860570	1 5:3	1F24	7863202	3 5:3	2A20	7863988	2 7:3	1H14	7866635	2 7:7	1H18
7860588	1 2:4	1F13	7863210	3 5:3	2A20	7863996	2 7:3	1H14	7866650	3 5:3	2A20
7860620	1 1:4	1F9	7863228	0 8:1	1E2	7864002	2 7:3	1H14	7866668	3 5:3	2A20
7860695	1 6:3	1G4	7863228	3 5:3	2A20	7865918	9 6:3	3K14	7866676	3 5:3	2A20
7860703	1 6:3	1G4	7863236	3 5:3	2A20	7865926	9 6:3	3K14	7866726	2 7:3	1H14
7860794	1 1:3	1F8	7863251	3 5:3	2A20	7866015	2 7:3	1H14	7866734	2 7:3	1H14
7860802	1 1:3	1F8	7863277	3 5:5	2A22	7866023	2 7:5	1H16	7866817	2 7:3	1H14
7860851	1 1:3	1F8	7863285	4 1:3	2D8	7866031	2 7:5	1H16	7866866	2 7:7	1H18
7860877	1 1:3	1F8	7863293	4 1:3	2D8	7866049	2 7:5	1H16	7866924	3 5:3	2A20
7860885	1 1:3	1F8	7863301	4 1:3	2D8	7866056	2 7:5	1H16	7866932	3 5:3	2A20
7860901	1 6:3	1G4	7863319	4 1:3	2D8	7866064	2 7:5	1H16	7867179	3 5:3	2A20
7860919	1 1:4	1F9	7863327	4 1:3	2D8	7866072	2 7:5	1H16	7867237	3 2:7	2A10
7860976	1 4:4	1F21	7863335	2 10:3	1F2	7866080	2 7:5	1H16	7867245	3 2:7	2A10
7860984	1 1:4	1F9	7863335	2 10:3	1F2	7866098	2 7:5	1H16	7867260	3 2:7	2A10
7861032	1 1:4	1F9	7863343	2 12:3	1I8	7866106	2 7:5	1H16	7867278	3 2:7	2A10
7861040	1 1:4	1F9	7863350	2 12:3	1I8	7866114	2 7:5	1H16	7867286	3 2:7	2A10
7861057	1 1:4	1F9	7863368	2 12:3	1I8	7866122	2 7:5	1H16	7867294	3 2:7	2A10
7861065	1 1:4	1F9	7863376	2 12:3	1I8	7866130	2 7:5	1H16	7867302	3 2:7	2A10
7861081	1 3:4	1F17	7863384	2 12:3	1I8	7866148	2 7:5	1H16	7867310	3 2:7	2A10
7861099	1 4:3	1F20	7863392	2 12:3	1I8	7866155	2 7:5	1H16	7867328	3 2:7	2A10
7861206	1 5:5	1G2	7863400	2 12:3	1I8	7866163	2 7:5	1H16	7867336	3 2:7	2A10
7861230	1 1:3	1F8	7863418	2 12:3	1I8	7866163	2 7:5	1H16	7867351	3 2:7	2A10
7861248	1 4:4	1F21	7863426	2 12:3	1I8	7866171	2 7:5	1H16	7867369	0 8:1	1E2
7861305	1 2:3	1F12	7863434	2 12:3	1I8	7866189	2 7:5	1H16	7867369	3 2:3	2A8
7861321	1 3:3	1F16	7863442	0 7:7	1D20	7866197	2 7:5	1H16	7867369	3 2:7	2A10
7861347	1 2:4	1F13	7863442	2 12:3	1I8	7866205	2 7:5	1H16	7867377	0 8:1	1E2
7861479	1 1:3	1F8	7863533	3 12:3	2B16	7866213	2 7:5	1H16	7867377	3 2:7	2A10
7861479	1 5:3	1F24	7863541	3 12:3	2B16	7866221	2 7:5	1H16	7867773	4 4:3	2D18
7862014	1 1:3	1F8	7863558	3 12:3	2B16	7866239	2 7:5	1H16	7867849	0 12:1	1E20
7862022	1 1:3	1F8	7863566	3 12:3	2B16	7866247	2 7:5	1H16	7867849	7 1:3	2H4
7862105	1 1:4	1F9	7863574	3 12:3	2B16	7866254	2 7:5	1H16	7867849	7 1:3	2H4
7862113	1 1:4	1F9	7863582	3 5:3	2A20	7866262	2 7:5	1H16	7867856	7 2:3	2H6
7862121	1 1:4	1F9	7863616	3 4:3	2A18	7866270	2 7:5	1H16	7867864	3 6:3	2A24
7862139	1 1:4	1F9	7863624	3 4:3	2A18	7866270	2 7:5	1H16	7867864	3 6:7	2B2
7862147	1 1:3	1F8	7863632	3 4:3	2A18	7866288	2 7:5	1H16	7867930	2 7:5	1H16
7862154	1 1:3	1F8	7863640	2 7:3	1H14	7866296	2 7:5	1H16	7867948	2 7:5	1H16
7862170	1 1:3	1F8	7863657	2 7:3	1H14	7866304	2 7:5	1H16	7867963	4 5:3	2D20
7862188	1 1:3	1F8	7863665	2 7:3	1H14	7866312	2 7:5	1H16	7867971	4 5:5	2D22
7862196	1 1:3	1F8	7863673	2 7:3	1H14	7866320	2 7:5	1H16	7867997	3 5:3	2A20
7862204	1 1:3	1F8	7863681	2 7:3	1H14	7866338	0 7:7	1D20	7868052	1 1:5	1F10
7862279	1 1:3	1F8	7863699	2 7:3	1H14	7866338	2 7:7	1H18	7868094	0 13:1	1E22
7862287	1 1:3	1F8	7863707	2 7:3	1H14	7866346	0 7:7	1D20	7868094	8 4:5	3A18
7862394	1 1:4	1F9	7863715	2 7:3	1H14	7866346	2 7:7	1H18	7868102	8 4:5	3A18
7862402	1 1:3	1F8	7863723	2 7:3	1H14	7866353	0 8:1	1E2	7868110	8 4:5	3A18
7862436	1 1:4	1F9	7863731	2 7:3	1H14	7866353	3 5:3	2A20	7868128	8 4:5	3A18
7862444	1 3:4	1F17	7863749	2 7:3	1H14	7866361	2 12:3	1I8	7868169	1 6:3	1G4
7862451	1 5:5	1G2	7863756	2 7:3	1H14	7866379	3 5:3	2A20	7868227	0 14:1	1F2
7862634	1 5:4	1G1	7863764	2 7:3	1H14	7866387	2 7:3	1H14	7868227	9 4:3	3J24

PART NO.	GROUP	COORD.	PART NO.	GROUP	COORD.	PART NO.	GROUP	COORD.	PART NO.	GROUP	COORD.
7868235	0 14:1	1F2	7903081	9 3:7	3J22	7904097	6 1:3	2G4	7910540	8 23:5	3D16
7868235	9 4:3	3J24	7903156	2 17:7	1J8	7904113	6 1:3	2G4	7910540	8 27:5	3E10
7868268	3 10:3	2B12	7903156	4 3:5	2D16	7904113	8 15:5	3C8	7910540	8 27:5	3E10
7868284	0 10:1	1E14	7903156	8 15:3	3C6	7904121	3 12:5	2B18	7910540	8 27:7	3E12
7868284	5 1:3	2E14	7903156	8 15:3	3C6	7904147	4 5:7	2D24	7910540	8 28:5	3E16
7868284	5 1:3	2E14	7903164	2 16:3	1J4	7904147	5 4:3	2F4	7910540	8 32:3	3H4
7868342	8 32:5	3H6	7903164	4 2:3	2D10	7904147	5 4:5	2F6	7910540	8 32:5	3H6
7868359	8 32:5	3H6	7903164	5 1:3	2E14	7904188	6 3:3	2G10	7910540	8 32:5	3H6
7868367	8 32:5	3H6	7903164	7 3:3	2H8	7904261	7 3:3	2H8	7910540	10 3:3	3L8
7868375	8 32:5	3H6	7903164	8 14:3	3C4	7904279	4 7:3	2E4	7910557	2 1:7	1G18
7868490	8 37:3	3H24	7903164	8 14:3	3C4	7904386	2 11:3	1I6	7910557	2 2:5	1G24
7868615	8 22:3	3D6	7903164	8 17:3	3C16	7904386	4 2:5	2D12	7910557	2 2:5	1G24
7868623	8 22:3	3D6	7903164	8 36:3	3H20	7904394	4 2:3	2D10	7910557	2 11:3	1I6
7868631	8 22:3	3D6	7903164	8 37:3	3H24	7904394	5 6:3	2F10	7910557	2 18:3	1J10
7868644	8 22:3	3D6	7903164	8 37:3	3H24	7904394	5 7:3	2F12	7910557	3 1:3	2A6
7868649	8 22:3	3D6	7903172	2 2:5	1G24	7904550	7 3:3	2H8	7910557	3 1:3	2A6
7868656	8 22:3	3D6	7903172	2 16:3	1J4	7904550	8 12:3	3B20	7910557	3 2:3	2A8
7868698	8 16:3	3C14	7903172	2 17:3	1J6	7904550	8 12:7	3B22	7910557	3 2:3	2A8
7868698	8 18:3	3C18	7903172	2 17:7	1J8	7904576	4 7:3	2E4	7910557	3 2:3	2A8
7868698	8 18:5	3C20	7903172	3 2:7	2A10	7909963	4 2:3	2D10	7910557	3 2:3	2A8
7868706	8 18:3	3C18	7903172	4 2:3	2D10	7909963	5 6:3	2F10	7910557	3 2:7	2A10
7870637	0 13:2	1E23	7903172	4 3:3	2D14	7909963	5 7:3	2F12	7910557	3 2:7	2A10
7870637	8 21:5	3D4	7903172	4 3:3	2D14	7909989	5 6:3	2F10	7910557	3 2:9	2A12
7870942	1 6:4	1G5	7903172	5 3:3	2E18	7910185	5 7:3	2F12	7910557	3 2:9	2A12
7870959	1 6:4	1G5	7903172	7 2:3	2H6	7910441	8 21:5	3D4	7910557	3 11:3	2B14
7870967	1 6:4	1G5	7903172	7 3:3	2H8	7910466	3 11:3	2B14	7910557	3 11:3	2B14
7870975	1 6:4	1G5	7903180	3 2:3	2A8	7910466	8 10:3	3B16	7910557	4 1:3	2D8
7870991	1 6:4	1G5	7903180	3 2:7	2A10	7910466	10 3:3	3L8	7910557	4 2:3	2D10
7871007	1 6:4	1G5	7903180	3 2:9	2A12	7910474	3 15:5	2C6	7910557	4 2:3	2D10
7871031	1 6:4	1G5	7903180	4 5:3	2D20	7910474	3 17:5	2C16	7910557	4 3:3	2D14
7871049	1 6:4	1G5	7903180	7 2:3	2H6	7910474	5 7:3	2F12	7910557	4 4:3	2D18
7871056	1 6:4	1G5	7903198	4 3:3	2D14	7910474	8 9:15	3B14	7910557	5 1:3	2E14
7871064	1 6:4	1G5	7903198	4 3:3	2D14	7910474	8 15:5	3C8	7910557	5 3:3	2E18
7871072	1 6:4	1G5	7903255	3 2:7	2A10	7910474	8 37:3	3H24	7910557	5 3:5	2E20
7871080	1 6:4	1G5	7903263	3 2:9	2A12	7910474	9 3:5	3J20	7910557	5 3:7	2E22
7871098	1 6:4	1G5	7903263	3 2:9	2A12	7910474	9 3:7	3J22	7910557	5 3:9	2E24
7883051	9 4:3	3J24	7903313	8 15:3	3C6	7910490	4 4:3	2D18	7910557	5 3:9	2E24
7883051	9 4:9	3K4	7903313	8 36:3	3H20	7910508	8 21:5	3D4	7910557	5 3:13	2F2
7883143	9 4:3	3J24	7903313	8 36:3	3H20	7910516	3 11:3	2B14	7910557	5 3:13	2F2
7883143	9 4:3	3J24	7903321	8 36:3	3H20	7910516	8 9:3	3B6	7910557	6 2:3	2G8
7884091	1 5:4	1G1	7903339	3 3:5	2A16	7910516	8 9:9	3B10	7910557	7 1:3	2H4
7884109	1 5:4	1G1	7903339	4 3:5	2D16	7910524	4 3:3	2D14	7910557	7 3:3	2H8
7884117	1 5:3	1F24	7903339	8 36:3	3H20	7910524	4 3:3	2D14	7910557	7 3:3	2H8
7884166	1 5:3	1F24	7903347	4 3:5	2D16	7910524	8 10:3	3B16	7910557	8 4:5	3A18
7884174	1 5:3	1F24	7903347	4 3:5	2D16	7910524	8 18:5	3C20	7910557	8 5:5	3A22
7884182	1 5:3	1F24	7903347	6 1:3	2G4	7910532	3 2:9	2A12	7910557	8 9:7	3B8
7884208	1 5:4	1G1	7903347	6 1:3	2G4	7910532	3 17:5	2C16	7910557	8 9:13	3B12
7884232	1 5:4	1G1	7903354	4 3:5	2D16	7910532	8 15:3	3C6	7910557	8 10:3	3B16
7884240	1 5:4	1G1	7903354	4 3:5	2D16	7910532	9 3:7	3J22	7910557	8 15:3	3C6
7884265	1 5:4	1G1	7903354	6 1:3	2G4	7910540	2 11:3	1I6	7910557	8 16:3	3C14
7884273	1 5:5	1G2	7903355	3 2:3	2A8	7910540	2 11:3	1I6	7910557	8 16:3	3C14
7900178	4 6:3	2E2	7903362	4 3:3	2D14	7910540	2 14:3	1I10	7910557	8 36:3	3H20
7900178	7 3:3	2H8	7903370	4 3:3	2D14	7910540	2 14:11	1I18	7910557	8 37:3	3H24
7900186	6 3:3	2G10	7903396	7 3:3	2H8	7910540	2 16:3	1J4	7910557	8 37:3	3H24
7900467	8 28:5	3E16	7903404	6 6:5	2G20	7910540	3 1:3	2A6	7910557	8 37:3	3H24
7900673	6 1:3	2G4	7903479	8 15:3	3C6	7910540	3 2:9	2A12	7910565	2 1:7	1G18
7900681	8 5:5	3A22	7903511	6 1:3	2G4	7910540	3 8:5	2B8	7910565	3 3:5	2A16
7903008	3 7:3	2B4	7903511	6 1:3	2G4	7910540	3 9:3	2B10	7910565	3 3:5	2A16
7903008	5 4:3	2F4	7904063	2 14:3	1I10	7910540	5 1:3	2E14	7910565	4 3:5	2D16
7903008	5 4:5	2F6	7904063	2 14:9	1I16	7910540	5 4:3	2F4	7910565	6 1:5	2G6
7903016	3 1:3	2A6	7904063	2 14:17	1I22	7910540	5 4:5	2F6	7910565	6 6:5	2G20
7903016	3 8:5	2B8	7904063	5 3:5	2E20	7910540	6 2:3	2G8	7910565	8 36:3	3H20
7903016	4 3:5	2D16	7904063	5 3:7	2E22	7910540	6 6:5	2G20	7910565	8 36:3	3H20
7903016	6 6:5	2G20	7904063	5 3:13	2F2	7910540	8 12:3	3B20	7910565	8 37:3	3H24
7903016	8 23:5	3D16	7904063	6 3:3	2G10	7910540	8 12:3	3B20	7910565	8 37:3	3H24
7903016	8 23:5	3D16	7904071	7 2:3	2H6	7910540	8 12:9	3B24	7910565	8 37:3	3H24
7903016	8 23:5	3D16	7904089	7 1:3	2H4	7910540	8 15:9	3C12	7910565	8 37:3	3H24
7903024	8 23:5	3D16	7904089	7 2:3	2H6	7910540	8 15:9	3C12	7910573	6 1:3	2G4
7903065	9 3:7	3J22	7904089	7 3:3	2H8	7910540	8 16:3	3C14	7910573	7 1:3	2H4

PART NO.	GROUP	COORD.	PART NO.	GROUP	COORD.	PART NO.	GROUP	COORD.	PART NO.	GROUP	COORD.
7910573	7 2:3	2H6	7914708	4 2:3	2D10	7915671	3 7:3	2B4	7919483	8 21:7	3D6
7910573	7 3:3	2H8	7914708	4 4:3	2D18	7915671	8 9:3	3B6	7919483	8 21:7	3D6
7910573	8 28:5	3E16	7914708	5 3:3	2E18	7915671	8 9:9	3B10	7919483	8 21:7	3D6
7910573	9 4:3	3J24	7914708	7 1:3	2H4	7915671	8 9:15	3B14	7919483	8 21:7	3D6
7910573	9 4:3	3J24	7914708	7 2:3	2H6	7915671	8 17:3	3C16	7919491	8 21:5	3D4
7910573	9 4:7	3K2	7914708	7 3:3	2H8	7915671	8 17:3	3C16	7919509	8 12:9	3B24
7910599	6 3:3	2G10	7914708	8 4:5	3A18	7915689	2 16:3	1J4	7919509	8 21:5	3D4
7910599	7 1:3	2H4	7914708	8 9:9	3B10	7915689	8 9:9	3B10	7919509	9 3:5	3J20
7910599	7 2:3	2H6	7914708	8 9:13	3B12	7915689	8 9:13	3B12	7919509	9 3:7	3J22
7910599	8 15:3	3C6	7914708	8 9:15	3B14	7915697	3 15:5	2C6	7919566	8 9:3	3B6
7910680	4 5:3	2D20	7914708	8 10:3	3B16	7915697	3 15:5	2C6	7919566	8 33:5	3H12
7910789	4 3:3	2D14	7914708	8 15:3	3C6	7915705	9 4:9	3K4	7919574	3 9:3	2B10
7911043	4 3:3	2D14	7914708	8 15:3	3C6	7915705	9 4:11	3K6	7919574	3 16:3	2C10
7913833	8 25:9	3E4	7914708	8 16:3	3C14	7916489	8 9:13	3B12	7919574	3 16:3	2C10
7913833	8 28:3	3E14	7914708	8 36:3	3H20	7916489	8 22:5	3D10	7919574	3 16:5	2C12
7913833	8 28:3	3E14	7914708	8 37:3	3H24	7916489	8 28:7	3E18	7919574	8 33:7	3H14
7913833	9 3:5	3J20	7914708	8 37:3	3H24	7916489	9 3:3	3J18	7919574	9 1:3	3J6
7913833	10 3:3	3L8	7914716	2 1:7	1G18	7916489	9 3:5	3J20	7919574	9 3:3	3J18
7913833	10 3:3	3L8	7914716	3 3:5	2A16	7916497	6 2:3	2G8	7919574	9 3:5	3J20
7913841	6 6:3	2G18	7914716	7 2:3	2H6	7916497	8 9:3	3B6	7919574	9 4:11	3K6
7914583	4 5:7	2D24	7914716	8 17:3	3C16	7916497	8 9:3	3B6	7921216	8 21:5	3D4
7914690	2 10:3	1F2	7914716	8 36:3	3H20	7916497	8 9:9	3B10	7921216	8 21:5	3D4
7914690	2 10:7	1I4	7914716	8 36:3	3H20	7916497	8 9:9	3B10	7921216	8 25:9	3E4
7914690	2 11:3	1I6	7914716	8 36:3	3H20	7916497	8 9:13	3B12	7921273	8 22:7	3D12
7914690	2 14:11	1I18	7914716	8 36:3	3H20	7916497	8 9:13	3B12	7921273	8 23:3	3D14
7914690	2 16:3	1J4	7914716	8 37:3	3H24	7916497	8 17:3	3C16	7921273	8 25:9	3E4
7914690	3 1:3	2A6	7914716	8 37:3	3H24	7916497	8 23:3	3D14	7921273	8 32:3	3H4
7914690	5 4:3	2F4	7914716	8 37:3	3H24	7916497	8 23:5	3D16	7921273	8 32:3	3H4
7914690	5 4:5	2F6	7914724	6 1:3	2G4	7916497	8 23:5	3D16	7921273	8 32:5	3H6
7914690	6 2:3	2G8	7914724	7 3:3	2H8	7916497	8 23:5	3D16	7921273	8 32:7	3H8
7914690	8 9:3	3B6	7914823	4 2:5	2D12	7916497	9 3:5	3J20	7921273	8 33:3	3H10
7914690	8 9:3	3B6	7914997	4 5:3	2D20	7916505	2 2:5	1G24	7921273	10 3:3	3L8
7914690	8 9:9	3B10	7915093	5 7:3	2F12	7916505	3 11:3	2B14	7921281	8 21:5	3D4
7914690	8 9:9	3B10	7915143	4 5:5	2D22	7916505	3 11:3	2B14	7921281	8 22:7	3D12
7914690	8 9:15	3B14	7915168	4 5:3	2D20	7916505	4 4:3	2D18	7921281	8 23:3	3D14
7914690	8 9:15	3B14	7915176	4 5:3	2D20	7916505	7 1:3	2H4	7921281	8 25:9	3E4
7914690	8 11:3	3B18	7915440	5 7:3	2F12	7916505	8 4:5	3A18	7921281	8 25:9	3E4
7914690	8 12:3	3B20	7915549	3 7:3	2B4	7916505	8 10:3	3B16	7921281	8 33:3	3H10
7914690	8 12:3	3B20	7915549	3 9:3	2B10	7916505	8 14:3	3C4	7921281	8 33:5	3H12
7914690	8 12:3	3B20	7915556	3 13:3	2B20	7916505	8 14:3	3C4	7921299	10 3:3	3L8
7914690	8 12:5	3B20	7915556	3 15:5	2C6	7916513	2 1:7	1G18	7921299	10 3:3	3L8
7914690	8 12:9	3B24	7915556	3 16:3	2C10	7916513	4 3:5	2D16	7921299	10 3:3	3L8
7914690	8 12:9	3B24	7915556	8 18:3	3C18	7917040	8 25:9	3E4	7921349	8 32:3	3H4
7914690	8 15:9	3C12	7915556	8 18:3	3C18	7917040	8 33:7	3H14	7921349	8 32:3	3H4
7914690	8 16:3	3C14	7915564	2 16:3	1J4	7917057	8 14:3	3C4	7921349	8 32:5	3H6
7914690	8 17:3	3C16	7915564	3 16:3	2C10	7917057	8 29:3	3E22	7921356	3 8:5	2B8
7914690	8 17:3	3C16	7915564	3 16:3	2C10	7917057	8 30:3	3F16	7921356	8 22:5	3D10
7914690	8 23:5	3D16	7915564	6 5:3	2G16	7917412	2 10:3	1F2	7921356	8 32:5	3H6
7914690	8 23:5	3D16	7915564	8 11:3	3B18	7918162	8 25:9	3E4	7921380	3 8:5	2B8
7914690	8 23:5	3D16	7915564	8 12:3	3B20	7918188	3 13:3	2B20	7921380	8 28:7	3E18
7914690	8 23:5	3D16	7915564	8 12:3	3B20	7918246	6 3:3	2G10	7921380	10 3:3	3L8
7914690	8 27:5	3E10	7915564	8 12:9	3B24	7918246	6 5:3	2G16	7921448	8 28:9	3E20
7914690	8 27:7	3E12	7915564	8 12:9	3B24	7918295	6 4:3	2G14	7921463	8 28:7	3E18
7914690	8 28:5	3E16	7915572	4 3:5	2D16	7918360	3 5:5	2A22	7921489	8 28:5	3E16
7914690	8 28:7	3E18	7915572	6 3:3	2G10	7918469	6 5:3	2G16	7921729	8 9:3	3B6
7914690	8 28:9	3E20	7915572	7 2:3	2H6	7918477	4 3:5	2D16	7921729	8 9:9	3B10
7914690	8 32:5	3H6	7915580	7 2:3	2H6	7918477	4 3:5	2D16	7921794	8 22:5	3D10
7914690	9 2:11	3J16	7915606	8 11:3	3B18	7918485	8 11:3	3B18	7921794	8 32:5	3H6
7914690	9 3:5	3J20	7915614	4 5:3	2D20	7918691	8 17:3	3C16	7921885	3 14:3	2B24
7914690	10 3:3	3L8	7915622	7 2:3	2H6	7918717	6 1:5	2G6	7921885	9 3:5	3J20
7914690	10 3:3	3L8	7915655	3 9:3	2B10	7918717	7 3:3	2H8	7921885	9 4:3	3J24
7914708	2 2:5	1G24	7915663	3 10:3	2B12	7918725	6 6:5	2G20	7921885	9 4:3	3J24
7914708	2 16:3	1J4	7915663	8 9:15	3B14	7918725	7 2:3	2H6	7921901	8 33:7	3H14
7914708	3 2:3	2A8	7915663	8 12:9	3B24	7918758	7 3:3	2H8	7921901	9 4:9	3K4
7914708	3 2:3	2A8	7915663	8 15:9	3C12	7919194	3 17:7	2C18	7921927	3 16:3	2C10
7914708	3 2:7	2A10	7915671	2 10:3	1F2	7919194	8 27:5	3E10	7922206	6 3:3	2G10
7914708	3 2:9	2A12	7915671	2 10:3	1F2	7919483	8 9:9	3B10	7922206	8 9:3	3B6
7914708	3 11:3	2B14	7915671	2 10:3	1F2	7919483	8 9:15	3B14	7922206	8 15:3	3C6
7914708	3 11:3	2B14	7915671	2 16:3	1J4	7919483	8 21:5	3D4	7922206	8 23:3	3D14

PART NO.	GROUP	COORD.	PART NO.	GROUP	COORD.	PART NO.	GROUP	COORD.	PART NO.	GROUP	COORD.
7922206	8 31:3	3H2	7922727	8 32:3	3H4	7933443	3 17:7	2C18	7934763	8 21:3	3D2
7922206	8 31:3	3H2	7922727	9 3:5	3J20	7933443	3 17:7	2C18	7934771	8 12:3	3B20
7922206	8 32:3	3H4	7922735	3 16:3	2C10	7933443	3 17:7	2C18	7934771	8 12:3	3B20
7922206	8 32:3	3H4	7922735	3 16:3	2C10	7933443	3 17:7	2C18	7934771	8 12:9	3B24
7922206	8 32:5	3H6	7922735	3 16:5	2C12	7933443	8 10:3	3B16	7934771	8 12:9	3B24
7922206	9 3:5	3J20	7922735	9 1:3	3J6	7933443	8 11:3	3B18	7934771	8 12:9	3B24
7922222	8 32:5	3H6	7922735	9 3:3	3J18	7933484	3 17:7	2C18	7934771	8 16:3	3C14
7922263	3 6:7	2B2	7922735	9 3:3	3J18	7933500	9 1:3	3J6	7934771	8 28:5	3E16
7922263	8 10:3	3B16	7922735	9 3:3	3J18	7933518	9 3:3	3J18	7934771	8 28:7	3E18
7922263	8 12:9	3B24	7922743	2 20:3	1J14	7933674	3 6:7	2B2	7934771	10 2:3	3L6
7922263	8 12:9	3B24	7922743	8 33:3	3H10	7933674	8 12:9	3B24	7934789	8 9:3	3B6
7922263	8 12:9	3B24	7922743	9 3:7	3J22	7933815	8 15:7	3C10	7934789	8 9:9	3B10
7922271	8 9:9	3B10	7922800	2 14:3	1I10	7933823	2 11:3	1I6	7934789	8 12:3	3B20
7922271	8 9:13	3B12	7922800	2 14:9	1I16	7933823	4 3:5	2D16	7934789	8 15:9	3C12
7922271	8 28:9	3E20	7922800	2 14:17	1I22	7933823	8 16:3	3C14	7934789	8 23:5	3D16
7922297	3 6:7	2B2	7922800	3 14:3	2B24	7933823	8 27:5	3E10	7934789	8 32:5	3H6
7922347	3 10:3	2B12	7922800	8 12:9	3B24	7933849	2 16:3	1J4	7934789	8 32:5	3H6
7922347	3 16:5	2C12	7922818	8 33:3	3H10	7933849	3 1:3	2A6	7934789	10 3:3	3L8
7922347	3 17:7	2C18	7922875	3 20:3	2C24	7933849	4 3:3	2D14	7934805	2 10:3	1F2
7922347	3 17:7	2C18	7922891	2 15:3	1J2	7933849	4 3:3	2D14	7934805	2 10:7	1I4
7922347	8 9:15	3B14	7922891	2 15:3	1J2	7933849	4 3:3	2D14	7934805	8 9:13	3B12
7922347	9 3:5	3J20	7922891	3 10:3	2B12	7933849	4 3:3	2D14	7934805	8 23:5	3D16
7922347	9 4:15	3K10	7922891	3 16:3	2C10	7933856	2 1:7	1G18	7934821	8 27:5	3E10
7922347	10 3:3	3L8	7922891	3 16:3	2C10	7933856	4 3:3	2D14	7934839	8 27:5	3E10
7922362	9 3:5	3J20	7922891	3 16:3	2C10	7933856	4 3:3	2D14	7934839	8 27:5	3E10
7922370	8 9:13	3B12	7922891	3 17:7	2C18	7933856	4 3:3	2D14	7934847	8 27:5	3E10
7922370	8 28:3	3E14	7922891	5 4:5	2F6	7933856	8 27:5	3E10	7934847	8 27:5	3E10
7922370	8 28:3	3E14	7922891	8 15:7	3C10	7934102	3 8:5	2B8	7934854	2 14:3	1I10
7922370	8 28:7	3E18	7922891	9 1:3	3J6	7934128	8 7:3	3B2	7934854	2 14:17	1I22
7922370	8 28:7	3E18	7922909	2 11:3	1I6	7934136	8 15:7	3C10	7934854	8 27:5	3E10
7922370	8 32:5	3H6	7922909	9 3:5	3J20	7934136	8 18:5	3C20	7935067	8 13:3	3C2
7922370	8 33:3	3H10	7922925	5 4:5	2F6	7934144	8 15:7	3C10	7935067	8 14:3	3C4
7922396	8 32:5	3H6	7922974	2 14:5	1I12	7934144	8 17:3	3C16	7935174	2 14:3	1I10
7922412	8 36:5	3H22	7922974	2 14:5	1I12	7934169	3 16:3	2C10	7935174	2 14:9	1I16
7922412	8 37:5	3I2	7922974	2 14:5	1I12	7934169	6 3:3	2G10	7935182	2 14:3	1I10
7922412	8 37:5	3I2	7922974	2 14:5	1I12	7934284	8 32:5	3H6	7935182	2 14:9	1I16
7922420	3 16:3	2C10	7922974	2 14:5	1I12	7934292	4 3:3	2D14	7935190	2 14:3	1I10
7922420	8 36:5	3H22	7922974	2 14:11	1I18	7934292	4 3:3	2D14	7935190	2 14:3	1I10
7922420	8 36:5	3H22	7922974	2 14:11	1I18	7934300	8 18:5	3C20	7935190	2 14:9	1I16
7922420	8 37:5	3I2	7922974	2 14:11	1I18	7934417	8 18:3	3C18	7935190	2 14:9	1I16
7922420	8 37:5	3I2	7922974	2 14:11	1I18	7934417	8 18:3	3C18	7935190	2 14:17	1I22
7922420	9 3:3	3J18	7922974	2 14:11	1I18	7934425	3 16:5	2C12	7935216	2 15:3	1J2
7922438	3 4:3	2A18	7922974	2 14:11	1I18	7934433	8 11:3	3B18	7935240	2 2:5	1G24
7922446	3 16:3	2C10	7922974	2 14:17	1I22	7934441	3 15:5	2C6	7935265	2 2:5	1G24
7922495	3 9:3	2B10	7922974	2 14:19	1I24	7934441	8 9:13	3B12	7935331	2 14:3	1I10
7922628	3 11:3	2B14	7922974	3 2:3	2A8	7934441	8 12:9	3B24	7935331	2 14:9	1I16
7922636	2 2:5	1G24	7922974	3 2:7	2A10	7934441	8 15:3	3C6	7935422	5 6:3	2F10
7922636	6 4:3	2G14	7922974	3 9:3	2B10	7934441	8 15:9	3C12	7935448	5 6:3	2F10
7922644	3 1:3	2A6	7922974	8 9:3	3B6	7934458	3 17:5	2C16	7935489	8 22:5	3D10
7922651	3 16:5	2C12	7922974	8 9:9	3B10	7934458	8 15:3	3C6	7935760	8 33:3	3H10
7922651	6 3:3	2G10	7922974	8 9:13	3B12	7934458	8 28:3	3E14	7935869	4 3:5	2D16
7922669	3 10:3	2B12	7922974	8 22:7	3D12	7934458	9 3:7	3J22	7935869	6 2:3	2G8
7922669	9 3:7	3J22	7922982	3 13:3	2B20	7934466	8 37:3	3H24	7935869	10 3:3	3L8
7922701	3 9:3	2B10	7923006	3 12:5	2B18	7934490	8 33:3	3H10	7935885	2 17:3	1J6
7922701	3 9:3	2B10	7923006	5 4:3	2F4	7934524	2 14:11	1I18	7935885	3 11:3	2B14
7922719	2 17:7	1J8	7923030	5 4:5	2F6	7934524	8 33:3	3H10	7935885	3 11:3	2B14
7922719	3 13:3	2B20	7926918	5 7:3	2F12	7934607	3 13:3	2B20	7935885	7 3:3	2H8
7922719	3 14:7	2C2	7926926	8 17:3	3C16	7934607	6 3:3	2G10	7935885	8 5:5	3A22
7922719	8 22:7	3D12	7926934	6 6:5	2G20	7934755	8 17:3	3C16	7935885	8 15:3	3C6
7922719	8 23:3	3D14	7929599	10 3:3	3L8	7934755	8 32:3	3H4	7935885	8 15:3	3C6
7922719	8 33:5	3H12	7929735	10 3:3	3L8	7934763	2 14:11	1I18	7935885	8 16:3	3C14
7922719	9 3:3	3J18	7930100	8 22:5	3D10	7934763	3 9:3	2B10	7935885	8 37:3	3H24
7922719	9 3:3	3J18	7930498	8 15:3	3C6	7934763	3 9:3	2B10	7935919	8 36:3	3H20
7922719	10 3:3	3L8	7930613	8 15:3	3C6	7934763	5 1:3	2E14	7935919	8 36:3	3H20
7922727	3 6:7	2B2	7932403	8 22:5	3D10	7934763	6 5:3	2G16	7935919	8 36:3	3H20
7922727	3 17:7	2C18	7933433	3 17:7	2C18	7934763	8 12:3	3B20	7935919	8 36:3	3H20
7922727	8 11:3	3B18	7933443	3 14:3	2B24	7934763	8 12:9	3B24	7935919	8 37:3	3H24
7922727	8 21:5	3D4	7933443	3 14:7	2C2	7934763	8 16:3	3C14	7936016	8 16:3	3C14
7922727	8 25:9	3E4	7933443	3 16:5	2C12	7934763	8 17:3	3C16	7936701	8 22:5	3D10

PART NO.	GROUP	COORD.	PART NO.	GROUP	COORD.	PART NO.	GROUP	COORD.	PART NO.	GROUP	COORD.
7937485	8	7:3 3B2	7961311	2	14:3 1I10	7968290	2	14:7 1I14	8029969	8	28:7 3E18
7937485	8	32:3 3H4	7961311	2	14:17 1I22	7968290	2	14:11 1I18	8029969	9	2:11 3J16
7937949	8	15:7 3C10	7961311	3	10:3 2B12	7968290	2	14:11 1I18	8029969	10	2:3 3L6
7937949	8	18:5 3C20	7961329	2	15:3 1J2	7968290	2	14:13 1I20	8029969	10	3:3 3L8
7937956	8	15:7 3C10	7961329	3	16:3 2C10	7968290	2	14:17 1I22	8029969	10	3:3 3L8
7938004	8	27:7 3E12	7961329	4	2:5 2D12	7968290	2	14:17 1I22	8029985	2	16:3 1J4
7938012	8	27:5 3E10	7961329	9	1:3 3J6	7968308	2	14:17 1I22	8029985	3	2:3 2A8
7938020	8	27:7 3E12	7961329	9	3:3 3J18	7968308	2	14:19 1I24	8029985	3	2:7 2A10
7938038	8	27:5 3E10	7961337	2	14:3 1I10	7968472	2	16:3 1J4	8029985	4	2:3 2D10
7938038	8	27:5 3E10	7961337	2	15:3 1J2	7968639	8	28:7 3E18	8029985	4	3:3 2D14
7938376	8	17:3 3C16	7961337	9	3:3 3J18	7968837	8	36:5 3H22	8029985	4	5:3 2D20
7938426	8	15:7 3C10	7961345	5	7:3 2F12	7968837	8	37:5 3I2	8029985	4	6:3 2E2
7939796	8	9:3 3B6	7961840	5	4:3 2F4	7968837	8	37:5 3I2	8029985	6	2:3 2G8
7939804	8	9:3 3B6	7961840	5	4:5 2F6	7969230	3	18:3 2C20	8029985	8	16:3 3C14
7939804	8	9:9 3B10	7961949	8	6:3 3A24	7969355	3	17:7 2C18	8029985	8	16:3 3C14
7940398	8	9:15 3B14	7961949	8	7:3 3B2	7969504	8	33:3 3H10	8029985	8	28:7 3E18
7940406	8	22:5 3D10	7961949	8	9:3 3B6	7970015	8	37:5 3I2	8029985	8	37:7 3I4
7940422	2	10:3 1F2	7961949	8	9:7 3B8	7970023	8	15:7 3C10	8029993	3	13:3 2B20
7940422	9	3:7 3J22	7961949	8	12:3 3B20	7970106	2	14:17 1I22	8029993	5	4:5 2F6
7940430	6	5:3 2G16	7961949	8	33:3 3H10	7970262	8	28:7 3E18	8029993	6	1:5 2G6
7940448	7	3:3 2H8	7961956	8	13:3 3C2	7970403	8	28:9 3E20	8029993	8	36:3 3H20
7940455	6	1:3 2G4	7961964	6	4:3 2G14	7970502	8	33:3 3H10	8029993	8	37:3 3H24
7942162	8	28:3 3E14	7961964	8	28:3 3E14	7991474	8	36:5 3H22	8029993	8	37:3 3H24
7943608	8	10:3 3B16	7961980	2	11:3 1I6	8001144	2	1:7 1G18	8030017	8	17:3 3C16
7944077	3	16:5 2C12	7961980	2	14:3 1I10	8001839	2	10:3 1F2	8030017	9	4:15 3K10
7944119	8	27:5 3E10	7961980	2	14:17 1I22	8019705	8	28:7 3E18	8030017	9	4:15 3K10
7945348	10	3:3 3L8	7961998	2	14:9 1I16	8019713	3	13:3 2B20	8030066	7	3:3 2H8
7946734	2	17:3 1J6	7961998	3	17:7 2C18	8019887	2	10:3 1F2	8050601	8	28:7 3E18
7946734	3	14:7 2C2	7962004	3	17:5 2C16	8019887	2	10:3 1F2	8059073	2	11:3 1I6
7946742	2	2:5 1G24	7962251	9	3:5 3J20	8019887	2	10:3 1F2	8059214	8	10:3 3B16
7946742	2	2:5 1G24	7963150	5	6:3 2F10	8019887	2	10:7 1I4	8059305	3	9:3 2B10
7946742	2	14:9 1I16	7963408	8	36:3 3H20	8019887	3	13:3 2B20	8059396	3	17:7 2C18
7946742	3	6:3 2A24	7963465	3	17:5 2C16	8019903	2	11:3 1I6	8059412	2	11:3 1I6
7946742	3	16:3 2C10	7963515	5	3:7 2E22	8019911	2	10:7 1I4	8059552	8	28:7 3E18
7946742	4	4:3 2D18	7963515	5	3:9 2E24	8029548	2	11:3 1I6	8059578	8	28:7 3E18
7946742	8	2:5 3A12	7963515	5	3:13 2F2	8029548	8	28:7 3E18	8059602	8	21:7 3D6
7946742	8	12:9 3B24	7963531	2	20:3 1J14	8029555	2	16:3 1J4	8073090	8	9:15 3B14
7946742	8	32:5 3H6	7963531	2	20:3 1J14	8029555	3	2:9 2A12	8073090	8	25:9 3E4
7946783	9	3:5 3J20	7963531	2	20:5 1J16	8029779	2	1:7 1G18	8073090	8	25:9 3E4
7947203	10	3:3 3L8	7963531	9	3:3 3J18	8029779	2	16:3 1J4	8073090	9	3:3 3J18
7947203	10	3:3 3L8	7963564	2	17:7 1J8	8029910	8	21:5 3D4	8073090	9	3:3 3J18
7947203	10	3:3 3L8	7963630	4	7:3 2E4	8029928	8	9:3 3B6	8073090	9	3:5 3J20
7947203	10	3:3 3L8	7963952	3	11:3 2B14	8029928	8	9:9 3B10	8073090	10	3:3 3L8
7947203	10	3:3 3L8	7965338	8	9:9 3B10	8029928	9	3:7 3J22	8073108	2	1:7 1G18
7947229	10	3:3 3L8	7965338	9	4:11 3K6	8029936	8	28:3 3E14	8073132	7	3:3 2H8
7947294	8	28:3 3E14	7965650	8	33:7 3H14	8029936	8	28:7 3E18	8074098	3	13:3 2B20
7947302	8	28:3 3E14	7965684	8	12:9 3B24	8029944	3	6:3 2A24	8074106	2	16:3 1J4
7948383	8	22:5 3D10	7965809	3	16:5 2C12	8029944	3	6:7 2B2	8074106	5	3:9 2E24
7950090	6	1:3 2G4	7965833	3	13:3 2B20	8029944	8	9:13 3B12	8074106	5	3:9 2E24
7950702	8	28:3 3E14	7965999	8	28:3 3E14	8029944	8	10:3 3B16	8074106	5	3:13 2F2
7951353	4	4:3 2D18	7965999	8	28:7 3E18	8029944	8	32:5 3H6	8082919	8	28:7 3E18
7951445	6	5:3 2G16	7967805	2	17:7 1J8	8029944	9	3:5 3J20	8082927	2	11:3 1I6
7951759	6	3:3 2G10	7967805	2	20:5 1J16	8029951	2	10:7 1I4	8082935	2	18:3 1J10
7951809	2	20:5 1J16	7967953	8	36:5 3H22	8029969	2	10:3 1F2	8082935	2	18:3 1J10
7951883	2	20:3 1J14	7967953	8	37:5 3I2	8029969	2	10:3 1F2	8082935	8	28:9 3E20
7951908	2	17:3 1J6	7967953	8	37:5 3I2	8029969	2	10:3 1F2	8082943	2	1:7 1G18
7951916	2	17:3 1J6	7967953	8	37:7 3I4	8029969	2	11:3 1I6	8082943	2	2:5 1G24
7956154	4	3:5 2D16	7968282	2	14:5 1I12	8029969	2	14:3 1I10	8082943	3	2:3 2A8
7956337	4	4:3 2D18	7968282	2	14:5 1I12	8029969	2	14:17 1I22	8082943	3	2:7 2A10
7958770	2	11:3 1I6	7968282	2	14:5 1I12	8029969	3	1:3 2A6	8082943	3	2:9 2A12
7958838	3	17:7 2C18	7968282	2	14:7 1I14	8029969	3	7:3 2B4	8082950	2	12:3 1I8
7959026	8	25:9 3E4	7968282	2	14:7 1I14	8029969	8	12:3 3B20	8083131	2	1:7 1G18
7959348	3	18:3 2C20	7968282	2	14:11 1I18	8029969	8	12:3 3B20	8083131	2	2:5 1G24
7959380	8	11:3 3B18	7968282	2	14:11 1I18	8029969	8	12:9 3B24	8083131	3	2:9 2A12
7959406	3	13:3 2B20	7968282	2	14:11 1I18	8029969	8	15:7 3C10	8083990	2	16:3 1J4
7960206	6	3:3 2G10	7968282	2	14:13 1I20	8029969	8	16:3 3C14	8084030	8	37:7 3I4
7960354	6	3:3 2G10	7968282	2	14:13 1I20	8029969	8	17:3 3C16	8084147	4	3:3 2D14
7961220	9	3:3 3J18	7968290	2	14:5 1I12	8029969	8	23:5 3D16	8084154	4	3:3 2D14
7961220	9	3:5 3J20	7968290	2	14:5 1I12	8029969	8	27:7 3E12	8204158	8	1:5 3A8

PART NO.	GROUP	COORD.	PART NO.	GROUP	COORD.	PART NO.	GROUP	COORD.	PART NO.	GROUP	COORD.
8204158	8 2:5	3A12	8290694	1 5:5	1G2	8337884	9 5:3	3K12	8401846	8 33:5	3H12
8211674	8 1:5	3A8	8290702	1 5:5	1G2	8342859	4 6:3	2E2	8401903	8 33:5	3H12
8211674	8 2:3	3A10	8290801	1 5:4	1G1	8342875	4 6:3	2E2	8402117	8 15:5	3C8
8211674	8 28:9	3E20	8291270	1 5:4	1G1	8342933	4 6:3	2E2	8402158	8 15:7	3C10
8215683	8 1:5	3A8	8291288	1 5:4	1G1	8343519	4 5:3	2D20	8406662	8 28:3	3E14
8215683	8 2:3	3A10	8291320	1 5:4	1G1	8343527	4 5:3	2D20	8406662	8 28:7	3E18
8215865	8 12:7	3B22	8291338	1 5:4	1G1	8343535	4 5:3	2D20	8407215	8 32:3	3H4
8217689	8 36:5	3H22	8291346	1 5:5	1G2	8352395	2 8:5	1H22	8407579	8 28:7	3E18
8217689	8 37:5	3I2	8291361	1 5:5	1G2	8355935	3 5:3	2A20	8408882	8 28:7	3E18
8217776	8 36:5	3H22	8291379	1 5:5	1G2	8355950	3 5:3	2A20	8408882	9 4:11	3K6
8217820	8 37:5	3I2	8291387	1 5:5	1G2	8355950	3 5:3	2A20	8408882	9 4:13	3K8
8217879	8 37:5	3I2	8291395	1 6:3	1G4	8370207	2 16:3	1J4	8408882	9 4:13	3K8
8217887	8 37:5	3I2	8291767	1 5:5	1G2	8371551	2 14:9	1I16	8408882	9 4:15	3K10
8217960	8 36:5	3H22	8291775	1 5:5	1G2	8371551	2 15:3	1J2	8411191	8 29:15	3F10
8218059	8 36:5	3H22	8300782	4 3:3	2D14	8371551	3 16:5	2C12	8411191	8 30:33	3G22
8218059	8 37:5	3I2	8300881	4 3:3	2D14	8371551	9 3:5	3J20	8411191	8 30:33	3G22
8218067	8 36:5	3H22	8304818	3 3:3	2A14	8371658	8 37:7	3I4	8411753	8 29:15	3F10
8218067	8 37:5	3I2	8304834	3 3:3	2A14	8371999	2 14:3	1I10	8411753	8 30:33	3G22
8218067	8 37:7	3I4	8304842	3 3:3	2A14	8371999	2 14:9	1I16	8412256	8 23:3	3D14
8218199	8 37:5	3I2	8304875	3 3:3	2A14	8371999	2 14:17	1I22	8412892	8 27:5	3E10
8218208	8 37:5	3I2	8304875	3 3:5	2A16	8374357	2 2:5	1G24	8412934	8 27:5	3E10
8220287	8 12:7	3B22	8304883	3 3:3	2A14	8374357	2 14:9	1I16	8413429	8 28:7	3E18
8220337	8 12:9	3B24	8304891	3 3:3	2A14	8377350	2 14:9	1I16	8417834	9 4:9	3K4
8220345	8 12:9	3B24	8304925	3 3:3	2A14	8377483	2 14:3	1I10	8418956	8 18:3	3C18
8220360	8 12:9	3B24	8304941	3 3:3	2A14	8377483	2 14:9	1I16	8418956	8 18:3	3C18
8223539	8 36:5	3H22	8314494	2 15:3	1J2	8377483	2 14:17	1I22	8419517	8 9:7	3B8
8223539	8 37:5	3I2	8316101	2 15:3	1J2	8377491	2 14:3	1I10	8419517	8 9:13	3B12
8223547	8 36:5	3H22	8316119	2 14:3	1I10	8377491	2 14:9	1I16	8419624	8 9:9	3B10
8223547	8 37:5	3I2	8316119	2 14:5	1I12	8377491	2 14:17	1I22	8419624	8 9:13	3B12
8223562	8 36:5	3H22	8316119	2 14:7	1I14	8377814	2 15:3	1J2	8419640	8 9:9	3B10
8223570	8 36:5	3H22	8316119	2 14:9	1I16	8377913	2 15:3	1J2	8419640	8 9:13	3B12
8223570	8 37:5	3I2	8316119	2 14:11	1I18	8378143	2 14:9	1I16	8426769	9 4:7	3K2
8223588	8 36:5	3H22	8316119	2 14:13	1I20	8378184	2 15:3	1J2	8426769	9 4:9	3K4
8223588	8 37:5	3I2	8316135	2 14:3	1I10	8378408	2 14:3	1I10	8426769	9 4:11	3K6
8223596	8 36:5	3H22	8316135	2 14:3	1I10	8378408	2 14:9	1I16	8426769	9 4:13	3K8
8223612	8 36:5	3H22	8316135	2 14:9	1I16	8378416	2 14:3	1I10	8428484	9 4:9	3K4
8223612	8 37:5	3I2	8316135	2 15:3	1J2	8378416	2 14:9	1I16	8428484	9 4:11	3K6
8223620	8 36:5	3H22	8316143	2 14:9	1I16	8378416	2 14:17	1I22	8428484	9 4:13	3K8
8223620	8 37:5	3I2	8316168	2 14:5	1I12	8378473	2 14:3	1I10	8428492	9 4:9	3K4
8223638	8 37:5	3I2	8316168	2 14:11	1I18	8378473	2 14:9	1I16	8428518	9 4:9	3K4
8223646	8 37:5	3I2	8316168	2 14:11	1I18	8378473	2 14:17	1I22	8428534	9 4:9	3K4
8223653	8 37:5	3I2	8316168	2 14:11	1I18	8379232	2 14:7	1I14	8431991	8 20:3	3C24
8224347	8 37:5	3I2	8316168	2 15:3	1J2	8379232	2 14:13	1I20	8431991	8 20:3	3C24
8225625	8 21:7	3D6	8316176	2 14:5	1I12	8380438	3 5:5	2A22	8432932	8 18:3	3C18
8229791	8 36:5	3H22	8316218	2 14:5	1I12	8380917	2 10:3	1F2	8432932	8 18:3	3C18
8234593	8 36:5	3H22	8316218	2 14:11	1I18	8380917	2 10:7	1I4	8432940	8 18:3	3C18
8235111	8 12:7	3B22	8318065	2 14:5	1I12	8381352	2 15:3	1J2	8432940	8 18:3	3C18
8235129	8 12:9	3B24	8318065	2 14:7	1I14	8381410	2 15:3	1J2	8432957	8 18:3	3C18
8236648	8 36:5	3H22	8318065	2 14:11	1I18	8384547	2 14:7	1I14	8432957	8 18:3	3C18
8236648	8 37:5	3I2	8318065	2 14:13	1I20	8384547	2 14:13	1I20	8434920	8 27:7	3E12
8236658	8 37:5	3I2	8318107	2 14:7	1I14	8384547	2 14:19	1I24	8435133	9 4:9	3K4
8290140	1 5:3	1F24	8318107	2 14:13	1I20	8384786	2 14:3	1I10	8435141	9 4:9	3K4
8290157	1 5:3	1F24	8319014	2 14:3	1I10	8384786	2 14:9	1I16	8435695	9 4:11	3K6
8290173	1 5:4	1G1	8319014	2 14:3	1I10	8384786	2 14:17	1I22	8436610	9 4:3	3J24
8290256	1 5:4	1G1	8319014	2 14:9	1I16	8384794	2 14:3	1I10	8436610	9 4:3	3J24
8290264	1 5:4	1G1	8319014	2 14:9	1I16	8384794	2 14:9	1I16	8436610	9 4:7	3K2
8290272	1 5:5	1G2	8319014	2 14:9	1I16	8384794	2 14:17	1I22	8436610	9 4:11	3K6
8290280	1 5:5	1G2	8319014	2 14:17	1I22	8388589	3 3:3	2A14	8436610	9 4:13	3K8
8290322	1 5:4	1G1	8319014	2 14:17	1I22	8390478	1 1:3	1F8	8436610	9 4:15	3K10
8290330	1 5:4	1G1	8322216	3 3:3	2A14	8391534	1 3:4	1F17	8436619	9 4:15	3K10
8290371	1 5:4	1G1	8322224	3 3:3	2A14	8392045	1 1:4	1F9	8436628	9 4:11	3K6
8290389	1 5:5	1G2	8322232	3 3:3	2A14	8392052	1 1:4	1F9	8436628	9 4:13	3K8
8290405	1 5:4	1G1	8322240	3 3:3	2A14	8392193	1 1:4	1F9	8436628	9 4:15	3K10
8290520	1 5:4	1G1	8322257	3 3:3	2A14	8392201	1 1:4	1F9	8436859	9 4:11	3K6
8290538	1 5:4	1G1	8322265	3 3:3	2A14	8392219	1 1:4	1F9	8437048	8 25:9	3E4
8290546	1 5:5	1G2	8322281	3 3:3	2A14	8400384	9 4:7	3K2	8437048	8 25:9	3E4
8290579	1 5:3	1F24	8322299	3 3:3	2A14	8401291	8 22:7	3D12	8437758	8 29:17	3F12
8290587	1 5:3	1F24	8322307	3 3:3	2A14	8401291	8 22:7	3D12	8437758	8 29:17	3F12
8290652	1 5:4	1G1	8322323	3 3:5	2A16	8401556	8 33:5	3H12	8437758	8 30:33	3G22

PART NO.	GROUP	COORD.	PART NO.	GROUP	COORD.	PART NO.	GROUP	COORD.	PART NO.	GROUP	COORD.
8437774	8 29:17	3F12	8470049	8 18:3	3C18	8501116	3 6:7	2B2	8509812	3 19:3	2C22
8437774	8 29:17	3F12	8470049	8 18:5	3C20	8501793	8 12:9	3B24	8510091	3 14:7	2C2
8437774	8 30:35	3G24	8470130	8 20:3	3C24	8501884	8 12:7	3B22	8510125	3 14:7	2C2
8437790	8 29:17	3F12	8470270	8 34:2	3H17	8501884	8 12:7	3B22	8510182	3 13:3	2B20
8437790	8 29:17	3F12	8470288	8 34:2	3H17	8501975	3 10:3	2B12	8510208	3 13:3	2B20
8437790	8 30:33	3G22	8470296	8 34:2	3H17	8502007	3 10:3	2B12	8510802	3 6:7	2B2
8437840	8 29:15	3F10	8470304	8 34:2	3H17	8502064	3 1:3	2A6	8510802	3 6:7	2B2
8437840	8 30:31	3G20	8470312	8 34:2	3H17	8502809	3 11:3	2B14	8510836	3 6:7	2B2
8437873	8 29:15	3F10	8470320	8 34:1	3H16	8503112	3 16:3	2C10	8510851	3 6:7	2B2
8437873	8 30:33	3G22	8470338	8 34:1	3H16	8503112	3 19:3	2C22	8510869	3 6:7	2B2
8437907	8 29:15	3F10	8470486	8 34:2	3H17	8503120	3 19:3	2C22	8510919	3 6:7	2B2
8437907	8 30:31	3G20	8470494	8 34:2	3H17	8503138	3 19:3	2C22	8510943	3 6:7	2B2
8441362	8 28:3	3E14	8470627	8 34:1	3H16	8503146	3 19:3	2C22	8511016	8 27:5	3E10
8441396	8 28:3	3E14	8470635	8 34:1	3H16	8503211	3 19:3	2C22	8511214	3 16:5	2C12
8441396	8 28:7	3E18	8470643	8 34:2	3H17	8503229	3 19:3	2C22	8511289	3 13:3	2B20
8441438	8 28:3	3E14	8470650	8 34:2	3H17	8504029	3 13:3	2B20	8511289	3 13:3	2B20
8441438	8 28:7	3E18	8470676	8 34:1	3H16	8504086	3 13:3	2B20	8511289	3 13:3	2B20
8444424	9 4:11	3K6	8470684	8 34:1	3H16	8504086	3 13:3	2B20	8511305	3 14:3	2B24
8444424	9 4:15	3K10	8470973	8 34:2	3H17	8504094	3 13:3	2B20	8511305	3 14:3	2B24
8444440	9 4:7	3K2	8470981	8 34:2	3H17	8504359	3 18:3	2C20	8511313	3 14:3	2B24
8444440	9 4:7	3K2	8470999	8 34:1	3H16	8504375	3 6:7	2B2	8511313	3 14:3	2B24
8444440	9 4:11	3K6	8471005	8 34:1	3H16	8504763	3 18:3	2C20	8511362	3 14:3	2B24
8444440	9 4:11	3K6	8472383	9 4:13	3K8	8504771	3 19:3	2C22	8511388	3 14:3	2B24
8444440	9 4:11	3K6	8472383	9 4:15	3K10	8505026	0 14:1	1F2	8511388	3 14:7	2C2
8444440	9 4:13	3K8	8474892	8 29:15	3F10	8505026	9 2:11	3J16	8511404	3 14:3	2B24
8444440	9 4:15	3K10	8474892	8 30:31	3G20	8505224	3 2:7	2A10	8511487	3 13:3	2B20
8444440	9 4:15	3K10	8474918	8 29:17	3F12	8505232	3 2:7	2A10	8511545	3 11:3	2B14
8444872	9 4:11	3K6	8474918	8 30:33	3G22	8505240	3 2:7	2A10	8511719	3 11:3	2B14
8444879	9 4:7	3K2	8474942	8 29:19	3F14	8505299	3 2:7	2A10	8511735	3 11:3	2B14
8444879	9 4:13	3K8	8474942	8 30:35	3G24	8505448	3 13:3	2B20	8511743	3 11:3	2B14
8444887	9 4:11	3K6	8476020	9 4:15	3K10	8505455	3 13:3	2B20	8511750	3 11:3	2B14
8451056	8 27:5	3E10	8476673	9 4:13	3K8	8505463	3 13:3	2B20	8512717	3 13:3	2B20
8451064	8 27:3	3E8	8476673	9 4:15	3K10	8505471	3 13:3	2B20	8513525	3 16:5	2C12
8451155	8 34:2	3H17	8476681	9 4:13	3K8	8505489	3 13:3	2B20	8517088	3 16:3	2C10
8453755	8 15:7	3C10	8476681	9 4:15	3K10	8506602	3 3:5	2A16	8517104	3 17:7	2C18
8453755	8 28:7	3E18	8479701	8 29:15	3F10	8506925	9 6:3	3K14	8518425	3 6:7	2B2
8455172	8 29:15	3F10	8479701	8 30:33	3G22	8506941	9 6:3	3K14	8518433	3 6:7	2B2
8455172	8 30:33	3G22	8479727	8 29:19	3F14	8507022	3 14:3	2B24	8518441	3 6:7	2B2
8455206	8 29:15	3F10	8479727	8 30:35	3G24	8507030	3 14:3	2B24	8518508	9 5:3	3K12
8455206	8 30:33	3G22	8479735	8 29:19	3F14	8507063	3 14:3	2B24	8518557	3 14:7	2C2
8455230	8 29:15	3F10	8479735	8 30:35	3G24	8507063	3 14:7	2C2	8518565	3 14:7	2C2
8455230	8 30:31	3G20	8483174	8 28:7	3E18	8507204	3 13:3	2B20	8518573	3 14:7	2C2
8455263	8 29:15	3F10	8483382	8 28:7	3E18	8507238	3 13:3	2B20	8520793	3 1:3	2A6
8455263	8 30:33	3G22	8484123	9 4:13	3K8	8507436	3 17:5	2C16	8520900	3 1:3	2A6
8455297	8 29:17	3F12	8500563	3 15:3	2C4	8507444	3 17:5	2C16	8521650	3 19:3	2C22
8455297	8 30:35	3G24	8500597	9 2:9	3J14	8507550	3 16:3	2C10	8521668	3 18:3	2C20
8455305	8 29:19	3F14	8500597	9 2:9	3J14	8507709	3 16:5	2C12	8521692	3 19:3	2C22
8455305	8 30:35	3G24	8500605	9 2:9	3J14	8507717	3 16:5	2C12	8521700	3 19:3	2C22
8455313	8 29:17	3F12	8500613	3 10:3	2B12	8507725	3 16:5	2C12	8521783	3 11:3	2B14
8455313	8 30:33	3G22	8500613	9 2:9	3J14	8507873	8 4:5	3A18	8521809	3 11:3	2B14
8455321	8 29:17	3F12	8500613	9 2:9	3J14	8507873	8 5:5	3A22	8521817	3 11:3	2B14
8455321	8 30:35	3G24	8500613	9 2:9	3J14	8508277	3 13:3	2B20	8521825	3 11:3	2B14
8455370	8 29:19	3F14	8500613	9 2:9	3J14	8508285	3 13:3	2B20	8522328	3 4:3	2A18
8455370	8 30:35	3G24	8500613	9 2:9	3J14	8508293	3 13:3	2B20	8522369	3 4:3	2A18
8455388	8 29:19	3F14	8500613	9 2:9	3J14	8508301	3 13:3	2B20	8522492	3 10:3	2B12
8455388	8 30:35	3G24	8500704	2 11:3	1I6	8508335	3 13:3	2B20	8522492	3 16:3	2C10
8455396	8 29:19	3F14	8500704	3 15:3	2C4	8508798	3 14:3	2B24	8522518	3 18:3	2C20
8455396	8 30:35	3G24	8500704	3 15:7	2C8	8508830	3 14:3	2B24	8522526	3 18:3	2C20
8458226	9 4:13	3K8	8500712	9 2:9	3J14	8508970	3 13:3	2B20	8522534	3 18:3	2C20
8458226	9 4:15	3K10	8500712	9 2:9	3J14	8508988	3 14:3	2B24	8522542	3 18:3	2C20
8459497	8 4:5	3A18	8500712	9 2:9	3J14	8508996	3 14:3	2B24	8522559	3 18:3	2C20
8459497	8 5:5	3A22	8500860	3 15:3	2C4	8508996	3 14:3	2B24	8522567	3 18:3	2C20
8459505	8 1:5	3A8	8500860	3 15:7	2C8	8509002	3 14:3	2B24	8522575	3 18:3	2C20
8459505	8 2:5	3A12	8500878	3 15:5	2C6	8509002	3 14:3	2B24	8522583	3 18:3	2C20
8459513	8 1:5	3A8	8500878	3 15:5	2C6	8509002	9 1:3	3J6	8522591	3 18:3	2C20
8459513	8 2:5	3A12	8500902	9 2:9	3J14	8509093	3 17:3	2C14	8522617	3 18:3	2C20
8459513	8 5:5	3A22	8500922	9 2:7	3J12	8509465	3 17:3	2C14	8528044	3 16:3	2C10
8470049	8 16:3	3C14	8500928	9 2:5	3J10	8509697	3 10:3	2B12	8528143	3 20:3	2C24
8470049	8 18:3	3C18	8500928	9 2:11	3J16	8509697	9 2:9	3J14	8528150	3 20:3	2C24

PART NO.	GROUP	COORD.	PART NO.	GROUP	COORD.	PART NO.	GROUP	COORD.	PART NO.	GROUP	COORD.
8529158	3 6:7	2B2	8800526	2 11:3	1I6	8802324	3 1:3	2A6	8804833	9 2:3	3J8
8529307	3 18:3	2C20	8800542	2 11:3	1I6	8802357	3 17:3	2C14	8804866	3 17:3	2C14
8530347	3 1:3	2A6	8800559	2 11:3	1I6	8802365	4 1:3	2D8	8804874	3 17:3	2C14
8530859	3 16:3	2C10	8800567	9 3:3	3J18	8802399	2 2:5	1G24	8804882	3 17:3	2C14
8530966	3 16:3	2C10	8800583	2 11:3	1I6	8802415	2 20:3	1J14	8804890	3 17:5	2C16
8533374	3 14:7	2C2	8800641	2 11:3	1I6	8802423	2 20:3	1J14	8806077	2 1:7	1G18
8533382	3 14:7	2C2	8800658	2 11:3	1I6	8802449	2 20:3	1J14	8806192	2 20:3	1J14
8545089	3 13:3	2B20	8800740	2 20:3	1J14	8802464	4 3:3	2D14	8806200	2 20:5	1J16
8601064	8 12:7	3B22	8800765	2 2:5	1G24	8802506	4 3:3	2D14	8806218	2 14:5	1I12
8601395	8 11:3	3B18	8800773	2 18:3	1J10	8802522	2 14:5	1I12	8806218	2 14:17	1I22
8601395	9 3:3	3J18	8800856	4 1:3	2D8	8802522	2 14:11	1I18	8806226	2 14:11	1I18
8601411	9 3:5	3J20	8800914	2 5:3	1H8	8802589	2 11:3	1I6	8806341	3 2:7	2A10
8601510	8 21:3	3D2	8800922	2 20:3	1J14	8802704	2 14:5	1I12	8806382	2 17:3	1J6
8601718	8 21:3	3D2	8800948	2 18:3	1J10	8802704	2 14:11	1I18	8806424	2 17:3	1J6
8602526	3 17:7	2C18	8800955	2 5:3	1H8	8802720	3 2:7	2A10	8806499	9 6:3	3K14
8605040	9 3:3	3J18	8800963	8 3:3	3A14	8802746	8 1:3	3A6	8806531	3 2:7	2A10
8700221	4 3:3	2D14	8800963	8 4:5	3A18	8802746	8 2:3	3A10	8806663	2 18:3	1J10
8703399	4 3:3	2D14	8800971	2 20:3	1J14	8802787	4 4:3	2D18	8806689	2 14:5	1I12
8703811	4 5:7	2D24	8801078	3 3:3	2A14	8802795	4 4:3	2D18	8806689	2 14:11	1I18
8704835	4 5:5	2D22	8801086	4 3:3	2D14	8803264	2 11:3	1I6	8806689	2 14:17	1I22
8704843	4 5:5	2D22	8801102	2 1:9	1G20	8803272	2 20:3	1J14	8806689	8 15:7	3C10
8704850	4 5:5	2D22	8801102	2 1:9	1G20	8803280	4 3:5	2D16	8806697	2 1:3	1G14
8704975	4 5:5	2D22	8801110	4 4:3	2D18	8803348	2 1:5	1G16	8806705	2 20:3	1J14
8710162	4 3:5	2D16	8801128	4 1:3	2D8	8803348	2 6:3	1H12	8806739	3 1:3	2A6
8710212	4 5:3	2D20	8801136	2 4:5	1H6	8803355	2 10:3	1F2	8806838	2 14:3	1I10
8710329	4 5:5	2D22	8801151	2 1:7	1G18	8803462	4 3:5	2D16	8806838	2 14:17	1I22
8710394	1 1:5	1F10	8801169	3 2:3	2A8	8803470	2 20:3	1J14	8806846	2 14:9	1I16
8710626	4 5:7	2D24	8801169	3 2:7	2A10	8803488	2 2:5	1G24	8806937	2 18:3	1J10
8710634	4 5:7	2D24	8801201	3 2:3	2A8	8803496	2 20:5	1J16	8806952	2 10:3	1F2
8710857	4 3:3	2D14	8801201	3 2:7	2A10	8803504	2 10:3	1F2	8806994	2 10:3	1F2
8780371	0 9:2	1E11	8801250	2 1:7	1G18	8803512	2 20:5	1J16	8807067	2 11:3	1I6
8780371	4 5:7	2D24	8801276	2 5:3	1H8	8803553	2 10:3	1F2	8807075	2 11:3	1I6
8780389	0 9:2	1E11	8801276	2 20:3	1J14	8803561	2 10:3	1F2	8807091	2 17:7	1J8
8780389	4 5:7	2D24	8801284	2 11:3	1I6	8803652	2 17:3	1J6	8807109	2 17:7	1J8
8780397	0 9:2	1E11	8801292	2 20:3	1J14	8803694	4 1:3	2D8	8807166	2 17:7	1J8
8780397	4 5:7	2D24	8801300	2 16:3	1J4	8803835	4 1:3	2D8	8807257	2 17:7	1J8
8780405	0 9:2	1E11	8801326	2 20:3	1J14	8803843	2 17:3	1J6	8807273	2 17:7	1J8
8780405	4 5:7	2D24	8801342	2 16:3	1J4	8803868	2 20:3	1J14	8807430	2 20:3	1J14
8780413	0 9:2	1E11	8801359	2 20:3	1J14	8803876	2 20:3	1J14	8807448	2 20:3	1J14
8780413	4 6:3	2E2	8801359	2 20:5	1J16	8803876	2 20:3	1J14	8807455	2 20:3	1J14
8790305	1 3:3	1F16	8801375	2 17:3	1J6	8803884	2 20:3	1J14	8807463	2 20:3	1J14
8790313	1 3:3	1F16	8801466	2 16:3	1J4	8803884	2 20:3	1J14	8807471	2 20:3	1J14
8790321	1 3:3	1F16	8801508	2 17:3	1J6	8803892	2 20:3	1J14	8807521	2 20:3	1J14
8790362	1 3:4	1F17	8801664	2 14:5	1I12	8803918	2 20:3	1J14	8807547	2 5:3	1H8
8790420	1 3:4	1F17	8801706	2 1:7	1G18	8803926	9 3:3	3J18	8807562	2 17:7	1J8
8790743	1 3:4	1F17	8801714	2 10:3	1F2	8803934	9 3:3	3J18	8807588	2 10:3	1F2
8794967	4 3:3	2D14	8801730	2 17:3	1J6	8803942	9 3:3	3J18	8807596	3 3:3	2A14
8800112	9 2:3	3J8	8801748	2 17:3	1J6	8803967	2 17:3	1J6	8807604	2 1:7	1G18
8800120	9 2:3	3J8	8801771	3 1:3	2A6	8803975	2 18:3	1J10	8807646	2 8:3	1H20
8800138	9 2:3	3J8	8801797	4 3:5	2D16	8803991	3 1:3	2A6	8807653	2 8:9	1H24
8800161	9 2:7	3J12	8801813	2 10:3	1F2	8803991	3 1:3	2A6	8807661	2 20:3	1J14
8800187	9 2:7	3J12	8801821	2 10:3	1F2	8804072	8 21:5	3D4	8807679	2 5:3	1H8
8800195	4 1:3	2D8	8801839	2 10:3	1F2	8804072	8 21:5	3D4	8807687	3 5:3	2A20
8800203	8 21:5	3D4	8801854	3 2:3	2A8	8804080	8 9:3	3B6	8807695	2 14:5	1I12
8800229	2 14:11	1I18	8801862	3 5:5	2A22	8804080	8 9:9	3B10	8807695	2 14:11	1I18
8800294	8 1:3	3A6	8801979	3 17:3	2C14	8804080	8 9:9	3B10	8807760	2 14:5	1I12
8800294	8 2:3	3A10	8801987	3 17:3	2C14	8804080	8 9:15	3B14	8807810	2 14:11	1I18
8800302	8 1:3	3A6	8801995	3 17:3	2C14	8804098	8 9:3	3B6	8807877	2 2:5	1G24
8800302	8 2:3	3A10	8802068	2 2:5	1G24	8804098	8 9:7	3B8	8807984	2 17:3	1J6
8800310	8 1:3	3A6	8802142	9 3:3	3J18	8804163	8 21:7	3D6	8807984	2 17:7	1J8
8800310	8 2:3	3A10	8802167	9 5:3	3K12	8804189	8 21:7	3D6	8807992	2 2:5	1G24
8800419	8 1:3	3A6	8802175	3 2:9	2A12	8804270	8 1:3	3A6	8807992	3 2:3	2A8
8800419	8 2:3	3A10	8802175	3 13:3	2B20	8804270	8 2:3	3A10	8807992	3 2:9	2A12
8800468	8 12:3	3B20	8802241	2 16:3	1J4	8804304	8 21:5	3D4	8808040	9 6:3	3K14
8800484	8 1:3	3A6	8802258	2 16:3	1J4	8804304	8 21:5	3D4	8808057	9 6:3	3K14
8800484	8 2:3	3A10	8802266	2 1:7	1G18	8804312	8 21:7	3D6	8808255	3 17:3	2C14
8800492	8 1:3	3A6	8802274	2 1:7	1G18	8804320	8 21:5	3D4	8808461	3 16:5	2C12
8800492	8 2:3	3A10	8802316	3 1:3	2A6	8804759	3 17:5	2C16	8808610	3 17:3	2C14
8800526	2 11:3	1I6	8802316	3 1:3	2A6	8804825	9 2:3	3J8	8808628	3 17:3	2C14

PART NO.	GROUP	COORD.	PART NO.	GROUP	COORD.	PART NO.	GROUP	COORD.	PART NO.	GROUP	COORD.
8808644	3 17:3	2C14	8810368	2 1:3	1G14	8810780	2 1:5	1G16	8811218	2 4:3	1H4
8808651	3 17:5	2C16	8810368	2 4:5	1H6	8810780	2 6:3	1H12	8811234	2 4:5	1H6
8808669	3 17:3	2C14	8810376	2 1:5	1G16	8810798	2 6:3	1H12	8811242	2 4:5	1H6
8808677	3 17:3	2C14	8810376	2 6:3	1H12	8810806	2 1:5	1G16	8811259	2 4:5	1H6
8808685	3 20:3	2C24	8810376	2 6:3	1H12	8810806	2 6:3	1H12	8811267	2 5:3	1H8
8808701	3 20:3	2C24	8810384	2 1:7	1G18	8810814	2 1:5	1G16	8811275	2 19:3	1J12
8808719	3 20:3	2C24	8810384	2 3:3	1H2	8810814	2 6:3	1H12	8811291	2 4:5	1H6
8808735	3 17:3	2C14	8810392	2 1:7	1G18	8810822	2 1:5	1G16	8811309	2 1:3	1G14
8808859	3 17:7	2C18	8810392	2 3:3	1H2	8810822	2 5:5	1H10	8811309	2 3:3	1H2
8808867	3 19:3	2C22	8810392	2 3:3	1H2	8810830	2 19:3	1J12	8811317	2 6:3	1H12
8808933	3 1:3	2A6	8810400	2 5:5	1H10	8810848	2 12:3	1I8	8811325	2 1:5	1G16
8808941	3 1:3	2A6	8810418	2 1:5	1G16	8810848	2 12:3	1I8	8811325	2 6:3	1H12
8809006	4 3:3	2D14	8810418	2 1:5	1G16	8810855	2 12:3	1I8	8811333	2 1:3	1G14
8809014	4 3:3	2D14	8810418	2 2:5	1G24	8810855	2 12:3	1I8	8811333	2 4:5	1H6
8809030	4 3:3	2D14	8810418	2 5:5	1H10	8810863	2 1:7	1G18	8811366	0 7:7	1D20
8809127	3 17:7	2C18	8810426	2 1:3	1G14	8810863	2 3:3	1H2	8811366	2 6:3	1H12
8809196	4 4:3	2D18	8810426	2 2:3	1G22	8810871	2 1:7	1G18	8811374	2 1:9	1G20
8809386	4 5:5	2D22	8810434	2 1:3	1G14	8810871	2 3:3	1H2	8811408	2 1:5	1G16
8809550	4 4:3	2D18	8810434	2 1:9	1G20	8810889	2 1:7	1G18	8811408	2 6:3	1H12
8810012	2 20:3	1J14	8810434	2 2:3	1G22	8810889	2 3:3	1H2	8811416	2 6:3	1H12
8810020	2 1:5	1G16	8810434	2 2:3	1G22	8810889	2 3:3	1H2	8811424	2 14:5	1I12
8810020	2 19:3	1J12	8810442	2 4:3	1H4	8810897	2 1:7	1G18	8811424	2 14:13	1I20
8810046	2 1:5	1G16	8810442	2 4:3	1H4	8810897	2 3:3	1H2	8811457	2 1:7	1G18
8810046	2 1:5	1G16	8810442	2 4:3	1H4	8810905	2 1:7	1G18	8811457	2 1:9	1G20
8810046	2 2:5	1G24	8810442	2 4:3	1H4	8810905	2 3:3	1H2	8811457	2 2:5	1G24
8810046	2 5:5	1H10	8810442	2 5:5	1H10	8810921	2 1:7	1G18	8811465	2 14:7	1I14
8810053	2 1:5	1G16	8810459	2 1:7	1G18	8810921	2 3:3	1H2	8811465	2 14:13	1I20
8810053	2 5:5	1H10	8810459	2 5:3	1H8	8810954	2 1:5	1G16	8811473	2 1:7	1G18
8810087	2 2:3	1G22	8810467	2 1:5	1G16	8810954	2 5:5	1H10	8811473	2 3:3	1H2
8810087	2 2:3	1G22	8810467	2 5:5	1H10	8810962	2 1:3	1G14	8811499	2 20:3	1J14
8810129	2 5:3	1H8	8810475	3 5:5	2A22	8810962	2 20:3	1J14	8811507	3 5:5	2A22
8810129	2 5:3	1H8	8810483	2 1:7	1G18	8810970	2 1:5	1G16	8811523	2 2:3	1G22
8810145	2 1:5	1G16	8810483	2 5:3	1H8	8810970	2 5:5	1H10	8811531	2 1:9	1G20
8810145	2 1:5	1G16	8810491	2 1:3	1G14	8810988	2 1:5	1G16	8811549	2 19:3	1J12
8810145	2 5:5	1H10	8810491	2 3:3	1H2	8810988	2 19:3	1J12	8811564	2 2:3	1G22
8810152	2 5:3	1H8	8810491	2 4:5	1H6	8810996	2 1:5	1G16	8811572	2 2:3	1G22
8810160	2 5:3	1H8	8810517	2 1:3	1G14	8810996	2 19:3	1J12	8811580	2 1:3	1G14
8810161	2 2:3	1G22	8810517	2 2:5	1G24	8811002	2 1:5	1G16	8811580	2 3:3	1H2
8810186	2 1:3	1G14	8810525	2 1:3	1G14	8811002	2 19:3	1J12	8811598	2 1:3	1G14
8810186	2 3:3	1H2	8810525	2 1:7	1G18	8811010	2 4:3	1H4	8811598	2 3:3	1H2
8810202	2 6:3	1H12	8810541	2 1:5	1G16	8811010	2 4:3	1H4	8811606	2 1:3	1G14
8810210	2 1:5	1G16	8810541	2 5:5	1H10	8811010	2 4:3	1H4	8811606	2 3:3	1H2
8810210	2 5:5	1H10	8810566	2 1:3	1G14	8811028	2 2:3	1G22	8811614	3 4:3	2A18
8810210	2 6:3	1H12	8810566	2 1:9	1G20	8811028	2 2:3	1G22	8811622	2 1:7	1G18
8810236	2 1:7	1G18	8810582	2 5:3	1H8	8811036	2 2:3	1G22	8811622	2 5:3	1H8
8810236	2 5:5	1H10	8810590	2 1:7	1G18	8811044	2 2:3	1G22	8811630	3 4:3	2A18
8810244	2 1:3	1G14	8810590	2 5:3	1H8	8811051	2 2:3	1G22	8811648	2 4:3	1H4
8810244	2 1:5	1G16	8810608	2 1:7	1G18	8811069	2 2:3	1G22	8811655	2 4:3	1H4
8810244	2 3:3	1H2	8810616	2 1:7	1G18	8811077	2 1:5	1G16	8811663	2 4:3	1H4
8810244	2 5:5	1H10	8810616	2 5:3	1H8	8811077	2 2:3	1G22	8811671	2 1:3	1G14
8810244	2 6:3	1H12	8810616	2 5:3	1H8	8811101	2 1:3	1G14	8811671	2 4:5	1H6
8810251	2 5:5	1H10	8810624	2 2:5	1G24	8811101	2 4:5	1H6	8811689	3 5:5	2A22
8810269	2 12:3	1I8	8810640	2 6:3	1H12	8811119	2 19:3	1J12	8811697	2 1:5	1G16
8810277	2 3:3	1H2	8810657	2 19:3	1J12	8811127	2 1:3	1G14	8811697	2 5:5	1H10
8810285	2 5:5	1H10	8810665	2 19:3	1J12	8811127	2 5:5	1H10	8811705	3 4:3	2A18
8810293	2 14:7	1I14	8810673	2 1:3	1G14	8811135	2 1:7	1G18	8811721	3 4:3	2A18
8810293	2 14:13	1I20	8810673	2 1:7	1G18	8811135	2 3:3	1H2	8811739	2 5:3	1H8
8810301	2 5:5	1H10	8810681	2 4:5	1H6	8811143	2 3:3	1H2	8811747	2 1:5	1G16
8810319	2 1:7	1G18	8810699	2 4:5	1H6	8811150	2 1:7	1G18	8811747	2 5:3	1H8
8810319	2 3:3	1H2	8810707	2 1:3	1G14	8811150	2 3:3	1H2	8811770	2 20:3	1J14
8810327	2 2:3	1G22	8810707	2 1:9	1G20	8811168	2 3:3	1H2	8811770	2 20:3	1J14
8810327	2 2:3	1G22	8810715	2 1:5	1G16	8811176	2 1:7	1G18	8811770	2 20:3	1J14
8810335	2 4:5	1H6	8810715	2 5:5	1H10	8811176	2 3:3	1H2	8811788	0 7:4	1D17
8810343	2 1:3	1G14	8810723	2 1:5	1G16	8811184	2 3:3	1H2	8811788	2 4:5	1H6
8810343	2 3:3	1H2	8810723	2 5:5	1H10	8811192	0 7:10	1D23	8811812	2 1:3	1G14
8810343	2 4:5	1H6	8810749	2 6:3	1H12	8811192	2 19:3	1J12	8811812	2 3:3	1H2
8810350	2 1:3	1G14	8810756	2 6:3	1H12	8811200	2 1:3	1G14	8811846	2 2:3	1G22
8810350	2 3:3	1H2	8810764	2 6:3	1H12	8811200	2 4:3	1H4	8811853	2 2:3	1G22
8810350	2 4:5	1H6	8810772	2 6:3	1H12	8811218	2 1:3	1G14	8811861	2 2:3	1G22

PART NO.	GROUP	COORD.	PART NO.	GROUP	COORD.	PART NO.	GROUP	COORD.	PART NO.	GROUP	COORD.
8811879	2 1:5	1G16	8812638	2 3:3	1H2	8814303	2 4:5	1H6	8815177	5 2:3	2E16
8811879	2 2:3	1G22	8812646	2 3:3	1H2	8814345	3 4:3	2A18	8815185	0 7:8	1D21
8811895	2 20:3	1J14	8812661	2 3:3	1H2	8814386	3 4:3	2A18	8815185	0 13:1	1E22
8811895	2 20:3	1J14	8812679	2 1:7	1G18	8814394	0 10:1	1E14	8815185	2 14:7	1I14
8811895	2 20:3	1J14	8812679	2 3:3	1H2	8814394	5 1:3	2E14	8815185	8 14:3	3C4
8811895	2 20:3	1J14	8812687	2 1:7	1G18	8814402	3 4:3	2A18	8815193	0 7:8	1D21
8811903	2 6:3	1H12	8812687	2 3:3	1H2	8814410	4 5:3	2D20	8815193	0 13:1	1E22
8811911	3 4:3	2A18	8812695	2 5:3	1H8	8814428	3 5:3	2A20	8815193	2 14:13	1I20
8811929	2 5:3	1H8	8812703	3 4:3	2A18	8814436	3 5:5	2A22	8815193	8 14:3	3C4
8811945	3 5:3	2A20	8812729	2 1:3	1G14	8814444	0 8:1	1E2	8815250	0 7:8	1D21
8811952	3 5:3	2A20	8812729	2 1:9	1G20	8814444	3 5:5	2A22	8815250	2 16:3	1J4
8811978	3 5:3	2A20	8812745	2 2:3	1G22	8814451	3 3:3	2A14	8815268	0 7:8	1D21
8811986	2 2:3	1G22	8812745	2 2:3	1G22	8814469	0 7:9	1D22	8815268	2 16:3	1J4
8811994	2 2:3	1G22	8812752	2 1:3	1G14	8814469	2 16:3	1J4	8815284	8 34:1	3H16
8812000	2 1:5	1G16	8812752	2 2:3	1G22	8814501	0 7:9	1D22	8815292	8 34:1	3H16
8812000	2 5:5	1H10	8812760	2 1:3	1G14	8814501	2 19:3	1J12	8815334	2 17:3	1J6
8812026	2 6:3	1H12	8812760	2 2:3	1G22	8814568	0 7:4	1D17	8815342	2 17:7	1J8
8812042	2 1:3	1G14	8812786	2 1:3	1G14	8814568	2 2:5	1G24	8815367	8 15:7	3C10
8812042	2 1:9	1G20	8812786	2 2:3	1G22	8814642	0 7:9	1D22	8815409	3 5:3	2A20
8812067	2 2:3	1G22	8812794	2 1:5	1G16	8814642	2 16:3	1J4	8815417	0 10:1	1E14
8812067	2 2:3	1G22	8812794	2 2:3	1G22	8814659	0 7:9	1D22	8815417	5 3:9	2E24
8812075	3 4:3	2A18	8812802	3 5:5	2A22	8814659	2 20:3	1J14	8815425	8 34:1	3H16
8812083	2 2:3	1G22	8812810	3 4:3	2A18	8814667	0 7:9	1D22	8815433	8 34:1	3H16
8812083	2 2:3	1G22	8812828	2 1:3	1G14	8814667	2 20:3	1J14	8815466	8 34:1	3H16
8812091	2 2:3	1G22	8812828	2 1:7	1G18	8814709	0 8:1	1E2	8815474	8 34:1	3H16
8812109	2 2:3	1G22	8812836	2 1:3	1G14	8814709	3 5:5	2A22	8815516	0 10:1	1E14
8812117	2 2:3	1G22	8812836	2 4:3	1H4	8814717	2 16:3	1J4	8815516	5 3:5	2E20
8812125	2 2:3	1G22	8812844	2 4:3	1H4	8814725	2 16:3	1J4	8815524	0 8:2	1E3
8812141	2 2:5	1G24	8812851	2 4:3	1H4	8814733	2 16:3	1J4	8815524	3 13:3	2B20
8812158	2 14:5	1I12	8812893	2 5:5	1H10	8814758	0 7:4	1D17	8815532	0 7:10	1D23
8812158	2 14:13	1I20	8812901	2 6:3	1H12	8814758	2 1:9	1G20	8815532	2 17:3	1J6
8812182	3 5:5	2A22	8812927	2 6:3	1H12	8814816	3 3:3	2A14	8815540	0 7:10	1D23
8812190	2 1:5	1G16	8812935	2 6:3	1H12	8814824	3 3:3	2A14	8815540	2 17:7	1J8
8812190	2 5:5	1H10	8812943	2 6:3	1H12	8814832	3 3:3	2A14	8815565	0 7:10	1D23
8812208	2 1:7	1G18	8812950	0 7:7	1D20	8814840	3 3:3	2A14	8815565	2 17:7	1J8
8812208	2 3:3	1H2	8812950	2 6:3	1H12	8814857	3 3:3	2A14	8815573	0 8:5	1E6
8812216	2 1:5	1G16	8812968	2 7:3	1H14	8814865	3 3:3	2A14	8815573	3 6:3	2A24
8812216	2 5:5	1H10	8812984	2 18:3	1J10	8814873	3 3:5	2A16	8815581	0 8:5	1E6
8812224	3 4:3	2A18	8812992	2 7:5	1H16	8814915	8 18:3	3C18	8815581	3 6:7	2B2
8812240	2 1:7	1G18	8814014	2 7:5	1H16	8814923	8 18:3	3C18	8815599	0 8:5	1E6
8812257	2 20:3	1J14	8814022	2 7:5	1H16	8814931	8 16:3	3C14	8815599	3 6:7	2B2
8812265	0 7:3	1D16	8814030	2 7:3	1H14	8814931	8 18:3	3C18	8815649	0 8:5	1E6
8812265	2 1:9	1G20	8814048	2 7:5	1H16	8814931	8 18:5	3C20	8815649	3 13:5	2B22
8812273	0 7:3	1D16	8814055	2 7:3	1H14	8814949	8 18:3	3C18	8815672	8 34:1	3H16
8812273	2 1:9	1G20	8814063	2 7:3	1H14	8814956	8 9:3	3B6	8815680	8 34:1	3H16
8812281	0 7:4	1D17	8814071	2 7:3	1H14	8814956	8 9:13	3B12	8815698	8 34:1	3H16
8812281	2 1:9	1G20	8814089	2 5:3	1H8	8814956	8 16:3	3C14	8815706	8 34:1	3H16
8812299	2 2:5	1G24	8814089	2 5:3	1H8	8814956	8 18:3	3C18	8815714	8 34:2	3H17
8812307	2 2:5	1G24	8814105	2 5:3	1H8	8814956	8 18:3	3C18	8815722	8 34:2	3H17
8812315	2 2:3	1G22	8814121	3 2:7	2A10	8814956	8 18:5	3C20	8815730	0 10:1	1E14
8812315	2 2:3	1G22	8814139	3 2:7	2A10	8814964	8 20:3	3C24	8815730	5 1:3	2E14
8812331	2 2:5	1G24	8814147	3 2:7	2A10	8814972	8 20:3	3C24	8815748	3 13:3	2B20
8812349	2 1:7	1G18	8814162	3 2:7	2A10	8814980	8 9:3	3B6	8815755	3 13:3	2B20
8812349	2 4:5	1H6	8814170	3 2:7	2A10	8814980	8 9:13	3B12	8815763	3 12:3	2B16
8812364	2 1:7	1G18	8814188	3 2:7	2A10	8814980	8 20:3	3C24	8815771	8 18:3	3C18
8812364	2 4:5	1H6	8814196	3 2:7	2A10	8814998	0 8:1	1E2	8815789	8 18:3	3C18
8812380	2 1:3	1G14	8814204	3 2:7	2A10	8814998	3 15:7	2C8	8815797	8 18:5	3C20
8812380	2 4:5	1H6	8814246	8 34:2	3H17	8815003	8 16:3	3C14	8815805	8 16:3	3C14
8812406	2 1:3	1G14	8814253	2 1:3	1G14	8815011	8 18:5	3C20	8815813	8 16:3	3C14
8812406	2 4:5	1H6	8814253	2 1:9	1G20	8815060	0 7:8	1D21	8815813	8 18:3	3C18
8812448	2 4:5	1H6	8814261	2 1:3	1G14	8815060	2 16:3	1J4	8815813	8 18:3	3C18
8812455	2 4:5	1H6	8814261	2 1:9	1G20	8815094	0 8:1	1E2	8815813	8 18:5	3C20
8812463	2 4:5	1H6	8814279	0 7:3	1D16	8815094	3 7:3	2B4	8815821	8 20:3	3C24
8812471	2 4:5	1H6	8814279	2 1:9	1G20	8815128	0 11:1	1E18	8815839	0 12:1	1E20
8812547	2 4:5	1H6	8814287	0 7:4	1D17	8815128	6 1:5	2G6	8815839	7 1:3	2H4
8812554	2 4:5	1H6	8814287	2 1:9	1G20	8815144	0 13:1	1E22	8815847	0 12:1	1E20
8812562	2 4:5	1H6	8814295	2 1:7	1G18	8815144	8 23:5	3D16	8815847	7 2:3	2H6
8812570	2 4:5	1H6	8814295	2 3:3	1H2	8815169	0 10:1	1E14	8815854	0 9:1	1E10
8812620	2 7:3	1H14	8814303	0 7:4	1D17	8815169	5 2:3	2E16	8815854	4 1:3	2D8

PART NO.	GROUP	COORD.	PART NO.	GROUP	COORD.	PART NO.	GROUP	COORD.	PART NO.	GROUP	COORD.
8815862	0 9:1	1E10	8830556	2 8:3	1H20	8833154	2 14:3	1I10	8835175	9 2:9	3J14
8815862	4 1:3	2D8	8830556	2 8:5	1H22	8833154	2 14:9	1I16	8835183	9 2:9	3J14
8815896	0 8:1	1E2	8830556	2 8:9	1H24	8833162	2 14:3	1I10	8835191	9 2:9	3J14
8815896	3 4:3	2A18	8830564	2 8:3	1H20	8833188	2 14:3	1I10	8835209	9 2:9	3J14
8815961	0 7:10	1D23	8830564	2 8:9	1H24	8833204	2 14:9	1I16	8835233	9 2:9	3J14
8815995	0 10:2	1E15	8830572	2 8:3	1H20	8833253	2 10:3	1F2	8835241	9 2:11	3J16
8815995	5 2:3	2E16	8830572	2 8:9	1H24	8833261	2 5:3	1H8	8835241	9 2:11	3J16
8816050	3 20:3	2C24	8830580	2 8:3	1H20	8833279	2 8:9	1H24	8835266	3 10:3	2B12
8816068	3 2:7	2A10	8830580	2 8:5	1H22	8833287	2 2:5	1G24	8835290	3 10:3	2B12
8816084	8 34:1	3H16	8830580	2 8:9	1H24	8833295	2 2:5	1G24	8835316	3 10:3	2B12
8816092	8 34:1	3H16	8830598	2 8:3	1H20	8833394	2 5:3	1H8	8835324	3 10:3	2B12
8816100	8 34:1	3H16	8830598	2 8:5	1H22	8833402	2 5:3	1H8	8835332	3 7:3	2B4
8816118	8 34:1	3H16	8830598	2 8:9	1H24	8833410	2 5:3	1H8	8835340	3 7:3	2B4
8816126	0 13:2	1E23	8830606	2 8:3	1H20	8833428	2 5:3	1H8	8835357	3 7:3	2B4
8816126	8 13:3	3C2	8830606	2 8:5	1H22	8833436	2 15:3	1J2	8835373	3 8:3	2B6
8816134	0 13:2	1E23	8830606	2 8:9	1H24	8833469	2 1:7	1G18	8835381	3 8:3	2B6
8816134	8 14:3	3C4	8830614	2 8:3	1H20	8833477	2 8:3	1H20	8835399	3 8:3	2B6
8816142	0 13:2	1E23	8830614	2 8:5	1H22	8833477	2 8:9	1H24	8835407	3 8:3	2B6
8816142	8 14:3	3C4	8830614	2 8:9	1H24	8833485	2 20:3	1J14	8835415	3 8:3	2B6
8816168	2 14:5	1I12	8830630	2 8:3	1H20	8833493	2 20:3	1J14	8835423	3 8:3	2B6
8816209	2 10:3	1F2	8830630	2 8:9	1H24	8833501	2 11:3	1I6	8835431	3 8:3	2B6
8816258	0 8:3	1E4	8830655	2 8:3	1H20	8833519	2 20:3	1J14	8835449	3 8:3	2B6
8816258	3 13:5	2B22	8830655	2 8:9	1H24	8833527	2 20:3	1J14	8835506	3 10:3	2B12
8816266	0 8:2	1E3	8830713	2 8:3	1H20	8833584	2 2:5	1G24	8835522	3 12:3	2B16
8816266	3 13:3	2B20	8830713	2 8:5	1H22	8833592	2 2:5	1G24	8835548	3 12:3	2B16
8816274	0 8:3	1E4	8830713	2 8:9	1H24	8833600	2 10:3	1F2	8835563	3 12:3	2B16
8816274	3 13:3	2B20	8830721	2 8:3	1H20	8833618	2 15:3	1J2	8835571	3 12:3	2B16
8816282	0 13:1	1E22	8830721	2 8:9	1H24	8833642	2 14:5	1I12	8835589	3 12:5	2B18
8816282	8 23:5	3D16	8830770	2 8:3	1H20	8833642	2 14:13	1I20	8835597	3 12:3	2B16
8816381	0 8:1	1E2	8830770	2 8:9	1H24	8833675	2 10:3	1F2	8835605	3 12:3	2B16
8816381	3 1:3	2A6	8830788	2 8:3	1H20	8833733	2 14:9	1I16	8835621	3 12:3	2B16
8816399	8 23:5	3D16	8830788	2 8:9	1H24	8833766	2 14:11	1I18	8835639	3 12:3	2B16
8816407	3 13:3	2B20	8830838	2 8:3	1H20	8833816	2 14:11	1I18	8835787	3 15:3	2C4
8816431	0 10:2	1E15	8830838	2 8:9	1H24	8833865	2 20:3	1J14	8835811	9 2:9	3J14
8816431	5 3:13	2F2	8830846	2 8:3	1H20	8833873	2 14:5	1I12	8835829	9 2:9	3J14
8816449	8 34:2	3H17	8830846	2 8:9	1H24	8833873	2 14:11	1I18	8835845	9 2:9	3J14
8816456	8 18:3	3C18	8831018	2 18:3	1J10	8833899	2 20:3	1J14	8835878	9 2:9	3J14
8816456	8 18:3	3C18	8831026	2 18:3	1J10	8833915	2 18:3	1J10	8835910	9 2:11	3J16
8816464	0 7:11	1D24	8831034	2 5:3	1H8	8833923	2 20:3	1J14	8835928	9 2:9	3J14
8816472	0 13:1	1E22	8831042	2 2:3	1G22	8833931	2 14:5	1I12	8836017	3 10:3	2B12
8816472	8 21:7	3D6	8831075	2 2:5	1G24	8833931	2 14:17	1I22	8836025	3 10:3	2B12
8816480	9 5:3	3K12	8831083	2 5:3	1H8	8833949	2 2:3	1G22	8836082	3 10:3	2B12
8816498	0 14:1	1F2	8831091	2 14:5	1I12	8833956	2 2:3	1G22	8836090	3 10:3	2B12
8816498	9 2:11	3J16	8831091	2 14:13	1I20	8834095	2 17:7	1J8	8836116	8 12:7	3B22
8816506	0 8:4	1E5	8831109	4 3:5	2D16	8834236	2 8:5	1H22	8836124	8 12:7	3B22
8816506	3 13:5	2B22	8831117	2 20:3	1J14	8834236	2 8:9	1H24	8836132	3 10:3	2B12
8816514	0 7:9	1D22	8831273	2 5:3	1H8	8834319	2 8:3	1H20	8836140	8 12:7	3B22
8816522	8 18:5	3C20	8831281	2 5:5	1H10	8834319	2 8:9	1H24	8836272	3 17:3	2C14
8816530	0 7:9	1D22	8831299	2 5:3	1H8	8834491	2 14:5	1I12	8836272	3 17:3	2C14
8816548	0 13:2	1E23	8831307	2 5:3	1H8	8834509	2 14:3	1I10	8836280	3 17:3	2C14
8816555	0 10:2	1E15	8831315	2 5:3	1H8	8834509	2 14:17	1I22	8836298	3 17:3	2C14
8816563	2 20:3	1J14	8831323	2 5:5	1H10	8834566	2 14:3	1I10	8836322	3 17:3	2C14
8816571	2 4:3	1H4	8831349	2 14:7	1I14	8834566	2 14:17	1I22	8836330	3 17:3	2C14
8816571	2 7:5	1H16	8831349	2 14:13	1I20	8834574	2 14:9	1I16	8836348	3 17:5	2C16
8816589	2 4:3	1H4	8831422	2 16:3	1J4	8834723	3 2:7	2A10	8836355	3 17:5	2C16
8816589	2 7:5	1H16	8831448	2 16:3	1J4	8834731	3 2:7	2A10	8836397	3 1:3	2A6
8816597	2 4:3	1H4	8831570	2 16:3	1J4	8834756	3 2:7	2A10	8836405	3 17:5	2C16
8816597	2 7:5	1H16	8831620	2 14:9	1I16	8834798	2 17:7	1J8	8836421	3 17:7	2C18
8816605	2 4:3	1H4	8831711	2 14:3	1I10	8834806	2 17:7	1J8	8836447	3 10:3	2B12
8816605	2 7:5	1H16	8831794	2 15:3	1J2	8834814	2 14:3	1I10	8836587	3 16:5	2C12
8816613	2 4:3	1H4	8831802	2 14:3	1I10	8834814	2 14:9	1I16	8836603	3 11:3	2B14
8816613	2 7:5	1H16	8831802	2 14:9	1I16	8834814	2 14:17	1I22	8836678	3 16:3	2C10
8816621	2 4:3	1H4	8833014	2 15:3	1J2	8834830	2 14:3	1I10	8836686	3 16:3	2C10
8816621	2 7:5	1H16	8833022	2 14:3	1I10	8834830	2 14:9	1I16	8836686	3 16:5	2C12
8825258	3 15:3	2C4	8833022	2 14:9	1I16	8834830	2 14:17	1I22	8836694	3 16:5	2C12
8830408	3 4:3	2A18	8833063	2 10:3	1F2	8834863	2 14:3	1I10	8836710	3 16:3	2C10
8830416	3 4:3	2A18	8833121	2 14:9	1I16	8834863	2 14:9	1I16	8838005	2 16:3	1J4
8830424	3 4:3	2A18	8833139	2 14:3	1I10	8834863	2 14:17	1I22	8838013	2 16:3	1J4
8830432	3 4:3	2A18	8833139	2 14:17	1I22	8835167	9 2:9	3J14	8838112	2 16:3	1J4

PART NO.	GROUP	COORD.	PART NO.	GROUP	COORD.	PART NO.	GROUP	COORD.	PART NO.	GROUP	COORD.
8838120	2 16:3	1J4	8848319	2 1:3	1G14	8850414	8 9:7	3B8	8853830	3 11:3	2B14
8838195	2 5:3	1H8	8848343	2 1:3	1G14	8850414	8 9:13	3B12	8853848	3 16:5	2C12
8838203	2 2:3	1G22	8848343	2 4:3	1H4	8850521	3 13:3	2B20	8853905	3 16:5	2C12
8838252	2 2:3	1G22	8848350	2 4:3	1H4	8850539	3 13:3	2B20	8853913	3 20:3	2C24
8838260	2 2:3	1G22	8848368	2 4:3	1H4	8850547	3 13:3	2B20	8853921	3 20:3	2C24
8838286	2 5:3	1H8	8848400	2 5:5	1H10	8850554	3 13:3	2B20	8853939	3 20:3	2C24
8838294	2 5:3	1H8	8848434	2 8:9	1H24	8850562	3 13:3	2B20	8853947	3 20:3	2C24
8838310	2 2:3	1G22	8848442	2 18:3	1J10	8850570	3 13:3	2B20	8853954	3 16:5	2C12
8838351	2 5:3	1H8	8848459	2 18:3	1J10	8850687	3 14:3	2B24	8853962	3 15:7	2C8
8838385	2 8:5	1H22	8848467	3 4:3	2A18	8850695	3 14:3	2B24	8853970	3 17:5	2C16
8838393	2 2:5	1G24	8848475	3 5:3	2A20	8850711	3 14:3	2B24	8854002	3 1:3	2A6
8838443	3 2:7	2A10	8848525	3 4:3	2A18	8850729	3 14:3	2B24	8854036	3 17:5	2C16
8838468	2 8:3	1H20	8848533	2 1:3	1G14	8850729	3 14:7	2C2	8854044	3 17:5	2C16
8838468	2 8:9	1H24	8848566	2 5:3	1H8	8850885	3 13:3	2B20	8854051	3 17:5	2C16
8838484	2 14:17	1I22	8848806	9 6:3	3K14	8850901	3 13:3	2B20	8854069	3 17:5	2C16
8838492	2 14:17	1I22	8848814	2 15:3	1J2	8850919	3 12:3	2B16	8854077	3 17:3	2C14
8838500	2 14:17	1I22	8848871	2 8:3	1H20	8850943	3 12:3	2B16	8854101	3 17:3	2C14
8838518	2 4:3	1H4	8848871	2 8:9	1H24	8850950	3 13:3	2B20	8854119	3 17:3	2C14
8838526	2 4:3	1H4	8848889	2 14:3	1I10	8852584	3 17:5	2C16	8854127	3 17:5	2C16
8838534	2 4:3	1H4	8848897	2 14:9	1I16	8852600	3 17:3	2C14	8854135	3 17:3	2C14
8838542	2 4:3	1H4	8848905	2 14:9	1I16	8852618	3 17:3	2C14	8854143	3 17:5	2C16
8838559	2 4:3	1H4	8848954	2 8:9	1H24	8852626	3 17:3	2C14	8854234	3 17:3	2C14
8838567	2 4:3	1H4	8849002	2 1:9	1G20	8852659	3 17:3	2C14	8854242	3 17:3	2C14
8838575	2 14:17	1I22	8849044	2 19:3	1J12	8852667	3 17:5	2C16	8854333	3 6:7	2B2
8838583	2 16:3	1J4	8849051	3 5:5	2A22	8852675	3 17:5	2C16	8854333	3 6:7	2B2
8838617	2 14:17	1I22	8849069	3 5:5	2A22	8852683	3 17:3	2C14	8854457	3 8:3	2B6
8838625	2 14:17	1I22	8849077	3 5:5	2A22	8852816	3 20:3	2C24	8854465	3 8:3	2B6
8838633	2 14:17	1I22	8849085	3 5:5	2A22	8852824	3 20:3	2C24	8854473	3 8:3	2B6
8838732	2 11:3	1I6	8849093	3 5:5	2A22	8852832	3 20:3	2C24	8854481	3 8:3	2B6
8838757	2 11:3	1I6	8849218	2 8:3	1H20	8852840	3 20:3	2C24	8854515	3 12:3	2B16
8838773	2 8:5	1H22	8849218	2 8:9	1H24	8852865	3 20:3	2C24	8854548	3 12:3	2B16
8838781	2 11:3	1I6	8849234	2 8:3	1H20	8852873	3 16:3	2C10	8854556	3 12:3	2B16
8838807	2 16:3	1J4	8849242	2 5:3	1H8	8852881	3 10:3	2B12	8854564	3 14:7	2C2
8838831	2 20:3	1J14	8849259	2 5:3	1H8	8852907	3 16:3	2C10	8854598	3 6:7	2B2
8838872	3 5:3	2A20	8849283	3 5:3	2A20	8852915	3 16:5	2C12	8854606	3 6:7	2B2
8838914	2 20:3	1J14	8849291	3 5:3	2A20	8852923	3 16:3	2C10	8854614	9 6:3	3K14
8838922	2 14:17	1I22	8849333	2 8:3	1H20	8852931	3 16:5	2C12	8854648	3 14:7	2C2
8838930	2 16:3	1J4	8849416	2 8:9	1H24	8852949	3 1:3	2A6	8854820	3 16:3	2C10
8838963	2 1:3	1G14	8849432	2 8:3	1H20	8852956	3 17:7	2C18	8854853	6 2:3	2G8
8838971	2 8:5	1H22	8849432	2 8:3	1H20	8853012	3 15:3	2C4	8854861	3 11:3	2B14
8838989	2 8:5	1H22	8849432	2 8:9	1H24	8853020	9 2:9	3J14	8854887	3 16:3	2C10
8838997	2 8:5	1H22	8849432	2 8:9	1H24	8853038	9 2:9	3J14	8855074	3 9:3	2B10
8839003	2 8:5	1H22	8849440	2 5:3	1H8	8853079	3 15:3	2C4	8855082	3 9:3	2B10
8839011	2 8:5	1H22	8849473	2 5:3	1H8	8853087	3 15:3	2C4	8855108	3 9:3	2B10
8839029	2 8:5	1H22	8849499	2 11:3	1I6	8853095	3 15:3	2C4	8855116	3 9:3	2B10
8839037	2 8:5	1H22	8849507	2 10:3	1F2	8853111	3 15:3	2C4	8855124	3 9:3	2B10
8839045	2 8:5	1H22	8849515	2 10:3	1F2	8853137	9 2:9	3J14	8855264	9 2:11	3J16
8839052	2 8:5	1H22	8849531	2 10:3	1F2	8853152	9 2:9	3J14	8855272	9 2:9	3J14
8839060	2 8:5	1H22	8849549	2 10:3	1F2	8853160	9 2:9	3J14	8855280	9 2:9	3J14
8839086	2 8:5	1H22	8849556	2 10:3	1F2	8853178	9 2:9	3J14	8855298	9 2:9	3J14
8839102	2 8:5	1H22	8849556	2 10:7	1I4	8853186	9 2:9	3J14	8855306	9 2:9	3J14
8839110	2 8:5	1H22	8849598	2 10:3	1F2	8853194	9 2:9	3J14	8855348	9 2:9	3J14
8839144	2 8:5	1H22	8849606	2 1:5	1G16	8853202	9 2:9	3J14	8855363	3 15:7	2C8
8839177	3 5:3	2A20	8849606	2 5:5	1H10	8853210	9 2:9	3J14	8855553	3 17:3	2C14
8839193	2 6:3	1H12	8849614	2 1:5	1G16	8853244	2 11:3	1I6	8855561	3 17:5	2C16
8840043	9 3:5	3J20	8849614	2 5:5	1H10	8853251	2 11:3	1I6	8855561	3 17:5	2C16
8840050	9 3:3	3J18	8849622	2 8:3	1H20	8853277	3 11:3	2B14	8855579	3 17:5	2C16
8840068	9 3:5	3J20	8849804	2 14:5	1I12	8853285	3 13:3	2B20	8855587	3 17:5	2C16
8840100	9 3:3	3J18	8849804	2 14:17	1I22	8853301	3 14:7	2C2	8855736	3 17:3	2C14
8840118	9 3:5	3J20	8849838	2 17:7	1J8	8853327	3 14:7	2C2	8855744	3 17:3	2C14
8848129	2 17:7	1J8	8849861	2 17:7	1J8	8853400	3 14:7	2C2	8855751	3 17:3	2C14
8848152	9 6:3	3K14	8849978	2 16:3	1J4	8853434	3 14:7	2C2	8855769	3 17:3	2C14
8848160	2 2:3	1G22	8849978	2 16:3	1J4	8853566	3 2:7	2A10	8855777	3 17:3	2C14
8848210	2 15:3	1J2	8850299	3 6:7	2B2	8853574	3 2:7	2A10	8855793	3 17:5	2C16
8848269	2 1:3	1G14	8850307	3 6:7	2B2	8853764	3 15:5	2C6	8855801	3 17:5	2C16
8848269	2 4:3	1H4	8850331	3 6:7	2B2	8853772	3 15:7	2C8	8855827	3 17:7	2C18
8848301	2 1:3	1G14	8850349	3 6:7	2B2	8853778	9 2:9	3J14	8856015	3 20:3	2C24
8848301	2 1:3	1G14	8850380	3 6:7	2B2	8853780	3 15:5	2C6	8856023	3 17:7	2C18
8848301	2 4:5	1H6	8850414	3 6:7	2B2	8853780	9 2:9	3J14	8856031	3 20:3	2C24

PART NO.	GROUP	COORD.
8856049	3 20:3	2C24
8856056	3 20:3	2C24
8856064	3 20:3	2C24
8856072	3 16:3	2C10
8860025	2 8:3	1H20
8860033	2 8:3	1H20
8860140	2 14:5	1I12
8860231	2 14:11	1I18
8860306	2 8:9	1H24
8860314	2 12:3	1I8
8860322	2 14:5	1I12
8860322	2 14:13	1I20
8860322	2 14:19	1I24
8860330	2 14:7	1I14
8860330	2 14:13	1I20
8860330	2 14:19	1I24
8860348	2 14:7	1I14
8860348	2 14:13	1I20
8860348	2 14:19	1I24
8860355	2 14:7	1I14
8860355	2 14:13	1I20
8860355	2 14:19	1I24
8860371	2 8:3	1H20
8860439	2 10:3	1F2
8860439	2 10:3	1F2
8860439	2 10:7	1I4
8860538	2 8:3	1H20
8860553	2 8:9	1H24
8860611	2 8:9	1H24
8860629	2 8:9	1H24
8860637	2 14:19	1I24
8860652	2 3:3	1H2
8860686	2 3:3	1H2
8860694	9 6:3	3K14
8860710	2 17:7	1J8
8860728	2 12:3	1I8
8860736	2 12:3	1I8
8860744	2 12:3	1I8
8860751	2 12:3	1I8
8860769	2 12:3	1I8
8860777	2 8:9	1H24
8860785	2 8:3	1H20
8860785	2 8:9	1H24
8860793	2 8:3	1H20
8860793	2 8:5	1H22
8860793	2 8:9	1H24
8860801	2 8:3	1H20
8860827	2 12:3	1I8
8860900	9 6:3	3K14
8860942	4 3:5	2D16
8860942	4 3:5	2D16
8861015	2 17:7	1J8
8861064	2 17:3	1J6
8861122	3 4:3	2A18
8861130	3 4:3	2A18
8861148	3 4:3	2A18
8861155	3 4:3	2A18
8861163	3 4:3	2A18
8861171	3 4:3	2A18
8861189	3 4:3	2A18
8861197	3 5:3	2A20
8861205	3 5:3	2A20
8861304	2 8:9	1H24
8861338	2 10:3	1F2
8861346	2 10:3	1F2
8861411	2 1:7	1G18
8861429	2 1:7	1G18
8861452	2 14:5	1I12
8861452	2 14:11	1I18
8861452	2 14:17	1I22
8861502	2 14:5	1I12
8861502	2 14:11	1I18
8861502	2 14:17	1I22
8861569	2 8:3	1H20
8861569	2 8:5	1H22
8861569	2 8:9	1H24
8861577	2 8:3	1H20
8861577	2 8:9	1H24
8861585	2 8:3	1H20
8861585	2 8:9	1H24
8861593	2 8:9	1H24
8861601	2 8:9	1H24
8861619	2 4:3	1H4
8861635	2 4:3	1H4
8861650	2 12:3	1I8
8861676	2 10:7	1I4
8861692	2 10:7	1I4
8861700	2 17:7	1J8
8861742	3 5:3	2A20
8861775	3 5:3	2A20
8861791	3 5:3	2A20
8861809	3 5:5	2A22
8861834	2 14:3	1I10
8861834	2 14:17	1I22
8861842	2 14:3	1I10
8861842	2 14:17	1I22
8861858	2 14:9	1I16
8861874	2 14:9	1I16
8861882	2 14:5	1I12
8861882	2 14:17	1I22
8861916	2 14:11	1I18
8862013	2 8:3	1H20
8862021	2 8:3	1H20
8862039	2 3:3	1H2
8862237	2 10:3	1F2
8862237	2 10:7	1I4
8862245	3 3:3	2A14
8862278	2 6:3	1H12
8862658	2 8:5	1H22
8862708	2 8:5	1H22
8862732	0 7:11	1D24
8862732	2 8:3	1H20
8862765	2 10:7	1I4
8862864	3 3:3	2A14
8862872	3 3:3	2A14
8862880	3 3:3	2A14
8862898	3 3:5	2A16
8862906	2 10:7	1I4
8862914	2 2:5	1G24
8862971	2 8:5	1H22
8866204	2 2:3	1G22
8871551	3 17:7	2C18
8877350	2 14:3	1I10
8877707	2 14:9	1I16
8878407	2 14:17	1I22
8903304	4 2:3	2D10
8905440	6 1:3	2G4
8907545	7 1:3	2H4
8907966	5 4:5	2F6
8908162	5 4:5	2F6
8908873	5 3:9	2E24
8908881	5 3:9	2E24
8908899	5 3:9	2E24
8909178	5 3:9	2E24
8909186	5 3:9	2E24
8909194	5 3:9	2E24
8909814	5 3:9	2E24
8909830	5 3:9	2E24
8909855	5 3:9	2E24
8909863	5 3:9	2E24
8909889	5 3:9	2E24
8910341	0 9:1	1E10
8910341	4 2:5	2D12
8910374	0 9:1	1E10
8910374	4 7:3	2E4
8910903	5 3:7	2E22
8910903	5 3:9	2E24
8910903	5 3:13	2F2
8914830	5 3:7	2E22
8914830	5 3:9	2E24
8914830	5 3:13	2F2
8914848	5 3:7	2E22
8914848	5 3:9	2E24
8917387	10 1:3	3L4
8917395	10 1:3	3L4
8917403	10 1:3	3L4
8917411	10 1:3	3L4
8917429	5 3:7	2E22
8917429	5 3:9	2E24
8917429	5 3:13	2F2
8917791	5 7:3	2F12
8917809	5 7:3	2F12
8918674	5 3:9	2E24
8920894	7 1:3	2H4
8920894	7 2:3	2H6
8921462	7 1:3	2H4
8921462	7 2:3	2H6
8922965	5 3:9	2E24
8929887	8 32:7	3H8
8930034	4 2:3	2D10
8995698	1 4:3	1F20
8995805	1 4:3	1F20
123111007	9 4:3	3J24
123111007	9 4:9	3K4
123111015	9 4:3	3J24
230120008	3 4:3	2A18
230121006	3 4:3	2A18
230122004	3 4:3	2A18
230155004	3 4:3	2A18
230156002	3 4:3	2A18
232134007	3 4:3	2A18
232178004	3 4:3	2A18
234133007	3 4:3	2A18
234153005	3 4:3	2A18
236120002	3 4:3	2A18
236161006	3 4:3	2A18
238210009	3 6:7	2B2
238229009	3 6:3	2A24
238229009	3 6:7	2B2
238254007	3 7:3	2B4
238254007	3 8:5	2B8
238257000	3 15:5	2C6
238257000	9 2:5	3J10
238257000	9 2:7	3J12
238261002	3 9:3	2B10
238261002	3 10:3	2B12
238263008	3 10:3	2B12
238271001	9 2:5	3J10
238271001	9 2:7	3J12
238274005	3 8:5	2B8
238274005	3 10:3	2B12
238286009	3 10:3	2B12
238286009	9 2:9	3J14
238290001	3 7:3	2B4
238290001	3 8:5	2B8
238290001	3 10:3	2B12
238292007	3 7:3	2B4
238292007	3 10:3	2B12
241250000	3 20:3	2C24
253152003	3 18:3	2C20
253153001	3 18:3	2C20
253164008	3 18:3	2C20
253167001	3 18:3	2C20
253168009	3 18:3	2C20
253172001	3 18:3	2C20
253173009	3 18:3	2C20
253174007	3 18:3	2C20
253179006	3 18:3	2C20
253188007	3 18:3	2C20
253194005	3 18:3	2C20
253195002	3 18:3	2C20
253196000	3 18:3	2C20
253197008	3 18:3	2C20
253210009	3 18:3	2C20
253211007	3 18:3	2C20
253212005	3 18:3	2C20
253221006	3 18:3	2C20
253226005	3 18:3	2C20
253265003	3 19:3	2C22
253300008	3 19:3	2C22
253302004	3 19:3	2C22
253303002	3 19:3	2C22
(60)900001	7 1:3	2H4
(60)900076	7 1:3	2H4

Pos.	Part No. Artikelnr.	Qty./Antal 96	Qty./Antal 95	Description	Benämning	Remarks Anmärkningar
	88 12 265	X	X	Gasket set, "whole engine" . . .	Packningssats, "hela motorn"	Ch. –487.638,96. –55.766,95. Not USA. Ch. –482.197,96. –54.854,95. USA.
	88 11 986	1	1	. Gasket, cyl. head R.H.	. Cylinderlockspackning H	
	88 11 994	1	1	. Gasket, cyl. head L.H.	. Cylinderlockspackning V	
	88 11 077	2	2	. Gasket, valve cover	. Packning, ventilkåpa	
	88 31 034	1	1	. Gasket, inlet manifold	. Packning, insugningsrör	
	88 10 129	1	1	. Gasket, carburetor-inlet manifold	. Packning, förgasare-insug-ningsrör	
	88 10 848	1	1	. Gasket, fuel pump	. Packning, bränslepump	
	88 10 822	1	1	. Gasket, transmission cover . . .	. Packning, transmissionskåpa . .	
	88 10 954	1	1	. Gasket, transmission cover . . .	. Packning, transmissionskåpa . .	
	88 10 715	1	1	. Gasket, oil pump	. Packning, oljepump	
	88 10 996	1	1	. Gasket, water pump	. Packning, vattenpump	
	88 11 317	1	1	. Gasket, oil pump	. Packning, oljepump	
	88 10 806	1	1	. Gasket, oil pump	. Packning, oljepump	
	88 01 466	2	2	. Gasket, exhaust	. Packning, utblåsning	
	88 11 002	1	1	. Gasket, water pump	. Packning, vattenpump	
	88 11 895	1	1	. Gasket, water outlet pipe	. Packning, vattenutloppsrör . . .	
	88 11 127	2	2	. Seal, crankshaft bearing	. Tätning, vevaxellager	
	88 10 723	1	1	. Seal, rear, oil sump	. Tätning, bakre, oljesump	
	88 12 067	8	8	. Oil seal, valve	. Oljetätning, ventil	
	88 11 549	1	1	. Seal, water pump	. Tätning, vattenpump	
	88 11 101	1	1	. Seal ring, crankshaft	. Tätningsring, vevaxel	
	88 10 970	1	1	. Seal ring, transmission cover . .	. Tätningsring, transmissionskåpa	
	88 10 400	1	1	. Gasket, oil drain plug	. Packning, oljeplugg	
	88 11 770	1	1	. Gasket, thermostat	. Packning, termostat	
	88 12 273	X	X	Gasket set, "decarbonization" .	Packningssats, "sotning"	Ch. –487.638,96. –55.766,95 Not USA. Ch. –482.197,96. –54.854,95. USA.
	88 11 986	1	1	. Gasket, cyl. head R.H.	. Packning, cylinderlock H	
	88 11 994	1	1	. Gasket, cyl. head L.H.	. Packning, cylinderlock V	
	88 31 034	1	1	. Gasket, inlet manifold	. Packning, insugningsrör	
	88 11 077	2	2	. Gasket, valve cover	. Packning, ventilkåpa	
	88 01 466	2	2	. Gasket, exhaust	. Packning, utblåsning	
	88 14 279	X	X	Gasket set, "whole engine" . . .	Packningssats, "hela motorn" . .	Ch.487.639–,96. 55.767–,95. Not USA. Ch. 482.198–,96. 54.855–,95. USA.
	88 12 760	1	1	. Gasket, cyl. head R.H.	. Packning, cylinderlock H	
	88 12 752	1	1	. Gasket, cyl. head L.H.	. Packning, cylinderlock V	
	88 11 077	2	2	. Gasket, valve cover	. Packning, ventilkåpa	
	88 31 034	1	1	. Gasket, inlet	. Packning, insugning	
	88 10 129	1	1	. Gasket, carburetor-inlet	. Packning, förgasare-insug	
	88 10 848	1	1	. Gasket, fuel pump	. Packning, bränslepump	
	88 10 822			. Gasket, transmission cover . . .	. Packning, transmissionskåpa . .	
	88 10 954	1	1	. Gasket, transmission cover . . .	. Packning, transmissionskåpa . .	
	88 10 715	1	1	. Gasket, oil pan	. Packning, oljetråg	
	88 10 996	1	1	. Gasket, water pump	. Packning, vattenpump	
	88 11 317	1	1	. Gasket, oil pump	. Packning, oljepump	
	88 10 806	1	1	. Gasket, oil pump	. Packning, oljepump	
	88 01 466	2	2	. Gasket, exhaust	. Packning, utblåsning	
	88 11 002	1	1	. Gasket, water cover	. Packning, vattenpump	
	88 11 895	1	1	. Gasket, water outlet pipe	. Packning, vattenutloppsrör . . .	
	88 11 127	2	2	. Seal, crankshaft bearing	. Tätning, vevaxellager	
	88 10 723	1	1	. Seal, rear oil pan	. Tätning, bakre, oljetråg	
	88 12 067	8	8	. Oil sealing, valve	. Oljetätning, ventil	
	88 11 549	1	1	. Seal, water pump	. Tätning, vattenpump	
	88 11 101	1	1	. Sealing ring, crankshaft	. Tätningsring, vevaxel	
	88 10 970	1	1	. Sealing ring, transmission cover	. Tätningsring, transmissionskåpa	
	88 10 400	1	1	. Gasket, oil drain plug	. Packning, oljeplugg	
	88 11 770	1	1	. Gasket, thermostat	. Packning, termostat	

Pos.	Part No. Artikelnr.	Qty./Antal 96	Qty./Antal 95	Description	Benämning	Remarks Anmärkningar
	88 14 287	X	X	Gasket set, "decarbonization"	Packningssats, "sotning"	Ch. 487.639–,96.55.767–,95. Not USA. Ch. 482.198–,95.548,55–,95. USA.
	88 12 760	1	1	. Gasket, cyl. head R.H.	. Packning, topplock H	
	88 12 752	1	1	. Gasket, cyl. head L.H.	. Packning, topplock V	
	88 31 034	1	1	. Gasket, inlet	. Packning, insugning	
	88 11 077	2	2	. Gasket, valve cover	. Packning, ventillock	
	88 01 466	2	2	. Gasket, exhaust	. Packning, utblåsning	
	88 12 281	X	X	Gasket set, manifold	Packningssats, grenrör	
	88 01 466	2	2	. Gasket, exhaust	. Packning, utblåsning	
	88 11 895	1	1	. Gasket, water outlet pipe	. Packning, vattenutloppsrör	
	88 10 129	1	1	. Gasket, carburetor-inlet manifold	. Packning, förgasare-insugningsrör	
	88 10 848	1	1	. Gasket, fuel pump	. Packning, bränslepump	
	88 14 568	X	X	Gasket set, valve cover	Packningssats, ventilkåpa	
	88 11 077	2	2	. Gasket	. Packning	
	88 14 758	X	X	Modification kit, exchange engine	Modifieringssats, bytesmotor	Ch. –434.173,96. –46.137,95.
	88 12 331	1	1	. Hose	. Slang	
	88 03 488	1	1	. Hose	. Slang	
	88 12 141	1	1	. Regulating valve	. Reglerventil	
	88 12 695	1	1	. Intermediate flange	. Mellanfläns	
	88 10 590	2	2	. Stud	. Pinnskruv	
	88 10 129	1	1	. Gasket	. Packning	
	88 14 089	1	1	. Plug	. Plugg	
	88 10 160	1	1	. Gasket	. Packning	
	88 12 281	1	1	. Gasket set	. Packningssats	
	88 11 564	1	1	. Oil filler cap	. Oljepåfyllningslock	
	88 01 136	1	1	. Bushing	. Bussning	
	79 35 265	2	2	. Hose clamp	. Slangklamma	
	88 10 624	2	2	. Hose clamp	. Slangklamma	
	88 03 355	1	1	. Air cleaner assy.	. Luftrenare kpl.	
	88 11 788	X	X	Piston ring set std.	Kolvringssats std.	Ch. –487.638,96. –55.766,95. Not USA. Ch. –482.197,96. –54.854,95. USA. Whole engine.
	88 11 085	4	4	. Compr. ring upper	. Kompr. ring övre	
	88 11 093	4	4	. Compr. ring lower	. Kompr. ring nedre	
	88 10 947	8	8	. Oil scraper	. Oljeskrapning	
	88 10 731	4	4	. Expanding ring	. Expanderring	
	88 14 303	X	X	Piston ring set std.	Kolvringssats std.	Ch. 487.639–,96. 55.767–,95. Not USA. Ch. 482.198,96. 54.855–,95. USA. Whole engine.
	88 11 085	4	4	. Compr. ring upper	. Kompr ring övre	
	88 11 093	4	4	. Compr. ring lower	. Kompr. ring nedre	
	88 10 947	8	8	. Oil scraper	. Oljeskrapning	
	88 12 869	4	4	. Expaning ring	. Expanderring	

Pos.	Part No. Artikelnr.	Qty./Antal 96	Qty./Antal 95	Description	Benämning	Remarks Anmärkningar	
	88 16 571	X	X	Kit, piston rings std.	Sats, kolvringar std.	1)	*
	88 11 085	1	1	. Compr. ring, upper	. Kompr. ring, övre	3)	
	88 11 093	1	1	. Compr. ring, lower	. Kompr. ring, nedre	3)	
	88 10 947	2	2	. Oil scraper	. Oljeskrapring	3)	
	88 10 731	1	1	. Expanding ring	. Expanderring	3)	
	88 16 605	X	X	Kit, piston rings std.	Sats, kolvringar std.	2)	*
	88 11 085	1	1	. Compr. ring, upper	. Kompr. ring övre	3)	
	88 11 093	1	1	. Compr. ring, lower	. Kompr. ring, nedre	3)	
	88 10 947	2	2	. Oil scraper	. Oljeskrapring		
	88 12 869	1	1	. Expanding ring std.	. Expanderring std.	3)	
	88 16 589	X	X	Kit, piston rings +0.50	Sats, kolvringar + 0,50	1)	*
	88 11 432	1	1	. Compr. ring, upper +0.50 . . .	. Kompr. ring övre +0,50	3)	
	88 11 440	1	1	. Compr. ring, lower +0.50	. Kompr. ring, undre +0,50 . . .	3)	
	88 11 382	2	2	. Oil scraper +0.50	. Oljeskrapring +0,50	3)	
	88 11 341	1	1	. Expanding ring +0.50	. Expanderring +0,50	3)	
	88 16 613	X	X	Kit, piston rings +0.50	Sats, kolvringar +0,50	2)	*
	88 11 432	1	1	. Compr. ring, upper +0.50 . . .	. Kompr. ring övre +0,50	3)	
	88 11 440	1	1	. Compr. ring, lower +0.50	. Kompr. ring, undre +0,50 . . .	3)	
	88 11 382	2	2	. Oil scraper +0.50	. Oljeskrapring +0,50	3)	
	88 12 877	1	1	. Expanding ring +0.50	. Expanderring +0,50	3)	
	88 16 597	X	X	Kit, piston rings +1.0	Sats, kolvringar +1,0	1)	*
	88 11 820	1	1	. Compr. ring, upper +1.0	. Kompr. ring, övre +1,0	3)	
	88 11 838	1	1	. Compr. ring, lower +1.0	. Kompr. ring, undre +1,0	3)	
	88 11 390	2	2	. Oil scraper +1.0	. Oljeskrapring +1,0	3)	
	88 11 358	1	1	. Expanding ring +1.0	. Expanderring +1,0	3)	
	88 16 621	X	X	Kit, piston rings +1.0	Sats, kolvringar +1,0	2)	*
	88 11 820	1	1	. Compr. ring, upper +1.0	. Kompr. ring, övre +1,0	3)	
	88 11 838	1	1	. Compr. ring, lower +1.0	. Kompr. ring, undre +1,0	3)	
	88 11 390	2	2	. Oil scraper +1.0	. Oljeskrapring +1,0	3)	
	88 12 885	1	1	. Expanding ring +1.0	. Expanderring +1,0	3)	

1) Ch. –487.638,96. –55.766,95. Not USA –482.197,96. –54.854,95. USA.
2) Ch. 487.639–,96. 55.767–,95. Not USA 482.198–,96. 54.855–,95. USA.
3) Not as a separate spare part. Qty each piston.

Pos.	Part No. Artikelnr.	Qty./Antal 96	95	Description	Benämning	Remarks Anmärkningar
	88 11 366	X	X	Repair kit, oil pump	Rep. sats, oljepump	Part of 88 11 408.
	88 10 640	1	1	. Rotor	. Rotor	
	88 10 376	6	6	. Screw, with spring washer	. Skruv med fjäderbricka	
	88 10 244	2	2	. Spring washer	. Fjäderbricka	
	88 10 764	1	1	. Plunger	. Plunge	
	88 10 756	1	1	. Spring	. Fjäder	
	88 10 772	1	1	. Cap	. Kapsel	
	88 10 806	1	1	. Gasket	. Packning	
	88 11 317	1	1	. Gasket	. Packning	
	88 12 950	X	X	Repair kit, oil pump	Rep. sats, oljepump	Part of 88 12 901.
	88 12 935	1	1	. Rotor	. Rotor	
	88 10 376	6	6	. Screw with washer	. Skruv med bricka	
	88 10 244	2	2	. Washer	. Bricka	
	88 10 764	1	1	. Plunger	. Plunge	
	88 12 943	1	1	. Spring	. Fjäder	
	88 10 772	1	1	. Cap	. Kapsel	
	88 10 806	1	1	. Gasket	. Packning	
	88 11 317	1	1	. Gasket	. Packning	
	88 39 193	X	X	Repair kit, oil pump	Rep. sats, oljepump	Integral spare parts Will be stated later *
	78 66 338	X	X	Gasket set, carburetor	Packningssats, förgasare	Ch. –434.173,96. –46.137,95.
	78 66 171	1	1	. Gasket, throttle housing	. Packning, spjällhus	Part of 78 63 640.
	78 63 699	1	1	. Gasket, float chamber	. Packning, flottörhus	
	78 63 772	1	1	. Gasket, housing aut. choke	. Packning, hus aut. choke	
	78 64 002	1	1	. Gasket, thermostatic housing	. Packning, termostathus	
	78 63 871	1	1	. Gasket, water housing	. Packning, vattenhus	
	78 63 897	1	1	. Gasket, water housing	. Packning, vattenhus	
	78 63 681	1	1	. Gasket, needle valve	. Packning, nålventil	
	78 66 031	1	1	. Gasket, plug	. Packning, plugg	
	78 66 346	X	X	Repair kit, carburetor	Rep. sats, förgasare	Ch. –434.173,96. –46.137,95.
	78 63 673	1	1	. Needle valve	. Nålventil	Part of 78 63 640
	78 66 148	1	1	. Air-regulation screw	. Blandningsskruv	
	78 66 072	1	1	. Spring	. Fjäder	
	78 63 921	1	1	. Spring	. Fjäder	
	78 66 155	1	1	. Spring	. Fjäder	
	78 66 064	1	1	. Diaphragm, acceleration pump	. Membran, accelerationspump	
	78 63 913	1	1	. Diaphragm	. Membran	
	78 63 699	1	1	. Gasket, float chamber	. Packning, flottörhus	
	78 66 171	1	1	. Gasket, throttle housing	. Packning, spjällhus	
	78 66 031	1	1	. Gasket, plug	. Packning, plugg	
	78 63 772	1	1	. Gasket, housing aut. choke	. Packning, hus aut. choke	
	78 64 002	1	1	. Gasket, housing aut. choke	. Packning, hus aut. choke	
	78 63 871	1	1	. Gasket, water housing	. Packning, vattenhus	
	78 63 681	1	1	. Washer, needle valve	. Bricka, nålventil	
	78 66 635	X	X	Gasket set, carburetor	Packningssats, förgasare	Ch. 434.174–507.018,96. 46.138–62.059,95.
	78 66 528	1	1	. Gasket, throttle housing	. Packning, spjällhus	Ch. –507.018,96. –62.059,95.
	78 66 031	1	1	. Gasket, plug	. Packning, plugg	Only USA.
	78 66 429	1	1	. Gasket, float chamber	. Packning, flottörhus	Part of 78 66 387, 88 12 968.
	78 63 772	1	1	. Gasket, housing aut. choke	. Packning, hus aut. choke	
	78 63 889	1	1	. O-ring	. O-ring	
	78 63 897	1	1	. Gasket	. Packning	
	78 64 002	1	1	. Gasket	. Packning	
	78 63 681	1	1	. Washer	. Bricka	
	78 63 442	X	X	Repair kit, fuel pump	Rep. sats, bränslepump	Ch. 96.420.001–96722016849. 95.42.001–95722006135.
	78 63 350	1	1	. Daiphragm with spring	. Membran med fjäder	
	78 49 268	1	1	. Filter	. Filter	
	78 63 368	1	1	. Retaining pin	. Låsstift	
	78 63 376	6	6	. Screw with spring washer	. Skruv med fjäderbricka	
	78 32 967	1	1	. Gasket	. Packning	
	78 32 991	1	1	. Gasket	. Packning	

Pos.	Part No. Artikelnr.	Qty./Antal 96	95	Description	Benämning	Remarks Anmärkningar
	88 15 185	X		Kit, fuel filler pipe rear fender	Sats, bränslepåfyllningsrör bakskärm	Ch. –96.552.859.
	88 33 022	1		. Filler pipe upper	. Påfyllningsrör, övre	
	83 77 491	1		. Sealing collar	. Tätningskrage	
	83 77 483	1		. Retainer	. Hållare	
	79 22 800	4		. Screw	. Skruv	
	88 33 139	1		. Filler pipe hose	. Slang, påfyllning	
	88 34 624	1		. Bleedning hose	. Slang, urtappning	1)
	79 35 190	2		. Hose clamp	. Slangklamma	
	88 15 201	1		. Plastic plug	. Plastplugg	
	88 34 640	1		. Extension pipe Ø 13x50 mm	. Skarvrör, Ø 13x50 mm	1)
	78 86 484	1		. Installation instruction	. Monteringsanvisning	1)
	88 15 193		X	Kit, fuel filler pipe rear fender	Sats, bränslepåfyllningsrör bakskärm	Ch. 42.001–74.986,95.
	88 33 022		1	. Filler pipe upper	. Påfyllningsrör, övre	
	83 77 491		1	. Sealing collar	. Tätningskrage	
	83 77 483		1	. Retainer	. Hållare	
	79 22 800		4	. Screw	. Skruv	
	88 33 121		1	. Filler pipe hose	. Slang påfyllning	
	88 34 624		1	. Bleedning hose	. Slang, urtappning	1)
	79 35 190		2	. Hose clamp	. Slangklamma	
	88 15 201		1	. Plastic plug	. Plastplugg	1)
	88 34 640		1	. Extension pipe Ø 13x50 mm	. Skarvrör, Ø 13x50 mm	1)
	78 86 484		1	. Installation instruction	. Monteringsanvisning	1)
	88 15 060	X	X	Kit, front muffler	Sats, främre ljuddämpare	
	88 01 300	1	1	. Front muffler	. Främre ljuddämpare	
	88 14 469	1	1	. Clamp kit	. Klamningssats	
	88 01 466	2	2	. Gasket	. Packning	
	88 15 268		X	Kit, exhaust pipe and rear muffler	Sats, avgasrör och bakre ljuddämpare	
	88 31 570		1	. Rear muffler	. Bakre ljuddämpare	
	88 14 717		1	. Exhaust pipe, front	. Avgasrör, främre	
	88 14 733		1	. Exhaust pipe, rear	. Avgasrör, bakre	
	88 14 642		2	. Suspension kit	. Upphängningssats	
	88 14 469		4	. Clamp kit, exhaust pipe	. Klamningssats, avgasrör	
	78 38 303		1	. Connection pipe	. Skarvrör	
	88 15 250	X		Kit, exhaust pipe and rear muffler	Sats, avgasrör och bakre ljuddämpare	
	88 31 570	1		. Rear muffler	. Bakre ljuddämpare	
	88 14 717	1		. Exhaust pipe, front	. Avgasrör, främre	
	88 14 725	1		. Exhaust pipe, rear	. Avgasrör, bakre	
	88 14 642	2		. Suspension kit	. Upphängningssats	
	88 14 469	4		. Clamp kit, exhaust pipe	. Klamningssats, avgasrör	
	78 38 308	1		. Connection pipe	. Skarvrör	
	78 36 208	X	X	Suspension device assy., exhaust pipe and rear muffler	Upphängningssats avgasrör och bakre ljuddämpare	
	71 89 053	1	1	. Clamp	. Klamma	
	71 89 061	1	1	. Washer, rectangular, lower	. Fyrkantsbricka, nedre	
	71 89 079	1	1	. Washer, rectangular, upper	. Fyrkantsbricka, övre	
	79 03 172	2	2	. Hexagon screw	. Sexkantskruv	
	70 85 475	2	2	. Rubber cushion	. Gummikudde	

1) Not as a separate spare part.

Pos.	Part No. Artikelnr.	Qty./Antal 96	95	Description	Benämning	Remarks Anmärkningar
	79 14 690	4	4	. Nut	. Mutter	
	79 10 540	2	2	. Spring washer	. Fjäderbricka	
	79 15 564	2	2	. Star washer	. Taggbricka	
	79 15 671	2	2	. Star washer	. Taggbricka	
	88 14 642	X	X	Suspension kit exhaust pipe and rear muffler	Upphängningssats avgasrör och bakre ljuddämpare	
	70 85 475	2	2	. Rubber cushion	. Gummikudde	
	79 10 540	2	2	. Washer	. Bricka	
	79 14 690	4	4	. Nut	. Mutter	
	79 15 564	2	2	. Washer	. Bricka	
	79 15 671	2	2	. Washer	. Bricka	
	88 14 469	X	X	Clamp kit, exhaust pipe	Klamningssats, avgasrör	
	71 89 053	1	1	. Clamp	. Klamma	
	71 89 061	1	1	. Washer	. Bricka	
	71 89 079	1	1	. Washer	. Bricka	
	79 03 172	2	2	. Screw	. Skruv	
	88 16 514	X	X	Kit, rear muffler	Sats, ljuddämpare	*
	88 31 570	1	1	. Rear muffler	. Ljuddämpare	
	70 85 475	2	2	. Rubber cushion	. Gummikudde	
	79 10 540	2	2	. Washer	. Bricka	
	79 15 564	2	2	. Washer	. Bricka	
	79 15 671	2	2	. Washer	. Bricka	
	79 14 690	4	4	. Nut	. Mutter	
	71 89 053	1	1	. Clamp	. Klamma	
	71 89 061	1	1	. Washer	. Bricka	
	71 89 079	1	1	. Washer	. Bricka	
	79 03 172	2	2	. Screw	. Skruv	
	88 16 530	X		Suspension kit for muffler 8838005	Upphängningssats för ljuddämpare 8838005	*
	88 38 013	1		. Bracket	. Fäste	
	79 68 472	2		. Washer	. Bricka	
	80 29 555	2		. Nut	. Mutter	
	83 70 207	2		. Rubber suspension	. Gummiupphängning	
	88 14 659	X	X	Kit, thermostat 87° with gasket	Sats, termostat 87° med packning	
	88 11 499	1	1	. Thermostat	. Termostat	1)
	88 11 770	1	1	. Gasket	. Packning	
	88 11 895	1	1	. Gasket	. Packning	
	88 14 667	X	X	Kit, thermostat 83° with gasket	Sats, termostat 83° med packning	
	88 06 705	1	1	. Thermostat	. Termostat	1)
	88 11 770	1	1	. Gasket	. Packning	
	88 11 895	1	1	. Gasket	. Packning	
	88 14 501	X	X	Kit, water pump	Sats, vattenpump	
	88 10 988	1	1	. Water pump assy.	. Vattenpump kpl.	1)
	88 10 830	1	1	.. Shaft with thrower ring	.. Axel med avkastarring	
	88 10 657	1	1	.. Impeller	.. Skovelhjul	Ch. –480.250,96.–54.100,95.
	88 10 665	1	1	.. Impeller	.. Skovelhjul	Ch. 480.251–,96.54.101–,95. S
	88 11 549	1	1	.. Seal	.. Tätning	
	88 49 044	1	1	.. Seal	.. Tätning	Ch. 96.600.001–.95.095.001–. Engine 1700 cm^3 USA.

1) Not as a separate spare part.

Pos.	Part No. Artikelnr.	Qty./Antal 96	Qty./Antal 95	Description	Benämning	Remarks Anmärkningar
	88 11 119	1	1	.. Belt pulley	.. Remskiva	
	88 10 996	1	1	. Gasket	. Packning	
	88 11 002	1	1	. Gasket	. Packning	
	88 11 192	X	X	Repair kit, water pump	Rep. sats, vattenpump	
	88 10 830	1	1	. Bearing	. Kullager	
	88 10 665	1	1	. Impeller	. Skovelhjul	
	88 11 549	1	1	. Seal	. Tätning	
	88 10 996	1	1	. Gasket	. Packning	
	88 11 002	1	1	. Gasket	. Packning	
	88 15 532	X	X	Set, waterhoses	Sats, vattenslangar	Ch. 428.904–507.018,96 45.476–62.059,95.
	88 03 843	1	1	. Hose	. Slang	
	88 03 868	2	2	. Hose	. Slang	
	88 03 876	2	2	. Hose	. Slang	
	88 03 884	1	1	. Hose	. Slang	
	88 03 892	1	1	. Hose	. Slang	
	88 03 918	2	2	. Hose	. Slang	
	88 03 926	1	1	. Hose	. Slang	
	88 03 930	1	1	. Hose	. Slang	
	88 03 942	1	1	. Hose	. Slang	
	88 03 967	2	2	. Hose	. Slang	
	88 33 923	1	1	. Hose	. Slang	
	73 11 228	1	1	. Hose	. Slang	
	88 15 540	X	X	Set, washer hoses	Sats, vattenslangar	Ch. 96.520.001–552.859. Ch. 95.065.001–074 986
	88 03 876	2	2	. Hose	. Slang	
	88 03 918	2	2	. Hose	. Slang	
	88 03 926	1	1	. Hose	. Slang	
	88 03 930	1	1	. Hose	. Slang	
	88 03 942	1	1	. Hose	. Slang	
	88 07 091	1	1	. Hose	. Slang	
	88 07 109	1	1	. Hose	. Slang	
	88 07 273	1	1	. Hose	. Slang	
	88 07 430	1	1	. Hose	. Slang	
	88 07 455	1	1	. Hose	. Slang	
	88 07 463	1	1	. Hose	. Slang	
	88 33 923	1	1	. Hose	. Slang	
	88 15 565	X	X	Set, water hoses	Sats, vattenslangar	Ch. 96.560.001– 95.080 001–. 96. 60600001–. 95 50600001–.
	88 07 109	1	1	. Hose	. Slang	
	88 33 923	1	1	. Hose	. Slang	
	88 03 876	4	4	. Hose	. Slang	
	88 07 091	1	1	. Hose	. Slang	
	88 07 455	1	1	. Hose	. Slang	
	88 03 918	2	2	. Hose	. Slang	
	88 40 100	1	1	. Hose	. Slang	
	88 03 934	1	1	. Hose	. Slang	
	88 03 926	1	1	. Hose	. Slang	
	88 33 899	1	1	. Hose	. Slang	
	88 15 961	X	X	Service package	Servicepaket	Ch. 96.487.639–96722017000. 95.55.767–95722006000.
	88 03 348	1	1	. Oil filter	. Oljefilter	
	78 66 353	1	1	. Contact set	. Kontaktsats	
	88 11 077	2	2	. Gasket, valve cover	. Packning, ventilkåpa	
	78 32 967	1	1	. Gasket, fuel pump	. Packning, bränslepump	
	88 60 728	1	1	. Gasket, fuel pump	. Packning, bränslepump	

Pos.	Part No. Artikelnr.	Qty./Antal 96	95	Description	Benämning	Remarks Anmärkningar
	88 49 614	1	1	. Gasket, oil drain plug	. Packning, oljeplugg	
	88 10 046	1	1	. Screw, valve cover	. Skruv, ventilkåpa	
	88 10 418	1	1	. Washer, valve cover	. Bricka, ventilkåpa	
	230121006	4	4	. Spark plug	. Tändstift	
	88 16 464	X	X	Service package	Servicepaket	Ch. 96722017001–. 96726006000–. 95722006001–.
	88 03 348	1	1	. Oil filter	. Oljefilter	
	78 66 353	1	1	. Contact set	. Kontaktsats	
	88 11 077	2	2	. Gasket, valve cover	. Packning, ventilkåpa	
	88 60 728	1	1	. Gasket, fuel pump	. Packning, bränslepump	
	88 49 614	1	1	. Gasket, oil drain plug	. Packning, oljeplugg	
	88 10 046	1	1	. Screw, valve cover	. Skruv, ventilkåpa	
	88 10 418	1	1	. Washer, valve cover	. Bricka, ventilkåpa	
	230155004	4	4	. Spark plug	. Tändstift	
	88 62 732	X	X	Kit manuel choke	Sats, manuell choke	Ch. 96.520.001- 95.065.001- Extra equipment.
	88 62 609	1	1	. Choke spindle	. Choke axel	
	88 62 708	1	1	. Control rod	. Kontrollstång choke	
	88 62 658	1	1	. Cam	. Kam	
	88 62 591	2	2	. Screw	. Skruv	
	79 22 891	1	1	. Screw	. Skruv	
	85 02 544	1	1	. Choke wire	. Choke wire	
	73 42 306	1	1	. Choke knob	. Chokeknapp	
	78 10 922	1	1	. Nut	. Mutter	
	88 38 435	1	1	. Rubber hose	. Gummislang	
	88 31 315	2	2	. Gasket	. Packning	
	80 29 969	2	2	. Washer	. Bricka	
	88 62 716	1	1	. Rivet	. Nit	
	88 62 583	1	1	. Bracket choke	. Fäste choke	
	82 11 468	1	1	. Clamp	. Klamma	
	88 38 674	1	1	. Spring	. Fjäder	

Pos.	Part No. Artikelnr.	Qty./Antal 96	95	Description	Benämning	Remarks Anmärkningar
	88 16 381	X	X	Kit, battery bracket	Sats, batterihållare	
	73 34 451	1	1	. Angular bracket	. Fästvinkel	
	73 26 580	2	2	. Hook	. Hake	
	70 88 693	2	2	. Pad	. Mellanlägg	
	70 60 106	2	2	. Wing nut	. Vingmutter	
	78 55 000	X	X	Parts set, starter	Bricksats, startmotor	
	78 54 896	X	X	Brush set, starter	Kolsats, startmotor	
	78 48 666	X	X	Sundry parts set for diode cables, alternator	Reparationssats för likriktar-kablar, generator	Ch. 420.001–443.386,96. 42.001–47.295 95.
	78 63 079	X	X	Parts set for terminal, alternator	Monteringsdetaljer, generator	Ch. 420.001–443 386,96 42.001–47.295,95.
	78 67 369	X	X	Repair kit for rotor, alternator	Reparationssats rotor, generator	Ch. 420.001–,96. 42.001–,95.
	78 67 377	X	X	Set of nuts, screws and alternator	Sats monteringsdetaljer, generator	Ch. 443.387–,96. 47.296–,95.
	78 48 542	X	X	Brush set, alternator	Kolsats, generator	
	88 15 896	X	X	Set, ignition cable	Sats, tändkablar	
	88 11 705	1	1	. Ignition cable, coil-distributor	. Tändkabel, tänspole-fördelare	Ch. 420.001–581 640, 96.42.001–085.802 95.
	88 30 408	1	1	. Ignition cable cyl. 1	. Tändkabel, cyl. 1	
	88 30 416	1	1	. Ignition cable cyl. 2	. Tändkabel, cyl. 2	
	88 30 424	1	1	. Ignition cable cyl. 3	. Tändkabel, cyl. 3	
	88 30 432	1	1	. Ignition cable cyl. 4	. Tändkabel, cyl. 4	
	78 47 924	X	X	Repair kit, distributor shaft	Rep. sats för fördelaraxel	Ch. –453.129,96 –49.092 95.
	78 47 957	X	X	Repair kit, vacuum controler	Rep. sats för vakuumregulator	Ch. –453.129 96. –49.092,95.
	88 14 444	X	X	Repair kit, breaker plate	Rep. sats, brytarplatta	Ch. 96.520.001–. 95.065.001–.
	88 14 709	X	X	Distributor gear with cotter pin	Tändfördelardrev med spännstift	*
	88 31 364	1	1	. Gear	. Drev	
	79 18 451	1	1	. Cotter pin	. Spännstift	
	78 63 228	X	X	Contact set	Kontaktsats	Ch. –434.173,96. –46.137,95.
	78 66 353	X	X	Contact set	Kontaktsats	Ch. 434.174–,96.46.138–,95
	88 15 094	X	X	Kit, glass direct indic/ parking lamp, front	Sats, blinkerglas, främre	Ch. 420.001–507.018,96. 42.001–62.059,95.
	73 03 456	1	1	. Glass	. Glas	
	73 03 464	1	1	. Gasket	. Packning	
	73 08 497	2	2	. Screw	. Skruv	
	88 14 998	X	X	Kit, cigarette lighter	Sats, cigarettändare	
	73 44 468	1	1	. Cigarette lighter	. Cigarettändare	
	71 56 300	1	1	. Attachment bracket	. Fästbygel	
	73 30 848	1	1	. Nut	. Mutter	
	88 04 759	1	1	. Cable	. Kabel	

Pos.	Part No. Artikelnr.	Qty./Antal 96	95	Description	Benämning	Remarks Anmärkningar
	88 15 524	X	X	Kit, headlight wiper	Sats, strålkastartorkare	Ch. 96.600.001–627.413. 61600001–61602639. 95.095.001–102.180. 51600001–51601165.
	88 50 570	1	1	. Motor, headlight wiper	. Torkarmotor	
	88 02 175	1	1	. Washer	. Bricka	
	70 96 944	1	1	. Nut	. Mutter	
	71 55 690	1	1	. Shaft seal	. Axeltätning	
	71 07 238	1	1	. Nut	. Tätningsmutter	
	88 50 521	1	1	. Driving arm	. Vevarm	
	88 02 001	1	1	. Screw	. Skruv	
	79 34 789	2	2	. Screw	. Skruv	
	79 10 540	2	2	. Washer	. Fjäderbricka	
	79 14 690	2	2	. Nut	. Mutter	
	85 07 717	1	1	. Control relay	. Manöverrelä	
	85 07 709	1	1	. Relay, wiper/headlight	. Torkarrelä	
	88 52 634	1	1	. Cable network	. Ledningsnät	1)
	85 07 436	1	1	. Cable	. Kabel	
	79 22 891	2	2	. Screw	. Skruv	
	79 15 564	2	2	. Washer	. Taggbricka	
	85 07 725	1	1	. Diode	. Diod	
	88 50 604	1	1	. Wiper mechanism	. Torkarmekanism	1)
	79 34 615	1	1	. Screw	. Skruv	
	79 15 556	2	2	. Washer	. Taggbricka	
	79 59 406	1	1	. Nut	. Mutter	
	85 08 301	2	2	. Spring	. Fjäder	
	85 04 086	1	1	. Washer	. Bricka	
	85 04 094	1	1	. Clip	. Clip	
	88 50 539	1	1	. Push rod	. Stötstång	
	88 50 547	1	1	. Driving arm	. Vevarm	
	85 08 798	1	1	. Container	. Behållare	
	73 38 148	1	1	. Cover with pump	. Lock med pump	
	85 07 444	1	1	. Cable set	. Kabelsats	
	85 07 063	2	2	. Hose	. Slang	
	71 26 030	1	1	. T-pipe	. T-rör	
	88 50 729	1	1	. Hose	. Slang	
	79 33 443	1	1	. Clip	. Clip	
	85 08 830	2	2	. Jet	. Munstycke	
	73 38 130	1	1	. Motor	. Motor	
	71 08 251	2	2	. Nut	. Mutter	
	85 08 996	1	1	. Hose	. Slang	
	73 38 999	1	1	. Sleeve	. Hylsa	
	88 16 266	X	X	Kit, headlight wipers and washer	Sats, strålkastartorkare – spolare	Ch. 96722000001–96722006176. 95722000001–95722001859.
	88 50 576	1	1	. Motor, headlight wiper	. Torkarmotor	
	88 02 175	1	1	. Washer	. Bricka	
	70 96 944	1	1	. Nut	. Mutter	
	71 55 690	1	1	. Shaft seal	. Axeltätning	
	71 07 233	1	1	. Seal nut	. Tätningsmutter	
	79 22 982	2	2	. Screw	. Skruv	
	88 50 604	1	1	. Wiper mechanism	. Torkarmekanism	1)
	79 34 607	1	1	. Screw	. Skruv	
	79 59 406	1	1	. Nut	. Mutter	
	79 15 556	1	1	. Washer	. Bricka	
	88 50 521	1	1	. Driving arm	. Vevarm	
	88 02 001	1	1	. Screw	. Skruv	
	85 07 709	1	1	. Relay, wiper headlight	. Torkarrelä	
	88 52 691	1	1	. Cable network	. Ledningsnät	1)
	79 22 891	1	1	. Screw	. Skruv	

1) Not as a separate spare part.

Pos.	Part No. Artikelnr.	Qty./Antal 96	95	Description	Benämning	Remarks Anmärkningar
	79 15 564	1	1	. Washer	. Bricka	
	85 08 301	2	2	. Spring	. Fjäder	
	85 04 086	2	2	. Washer	. Bricka	
	85 04 094	1	1	. Clip	. Clip	
	88 50 539	1	1	. Push rod	. Stötstång	
	88 50 885	1	1	. Driving arm	. Vevarm	
	88 50 901	1	1	. Spacer tub	. Distansrör	
	80 29 993	1	1	. Washer	. Bricka	
	85 08 798	1	1	. Container	. Behållare	
	85 11 313	1	1	. Cover with pump	. Lock med pump	
	85 11 305	1	1	. Motor	. Motor	
	85 07 063	2	2	. Hose	. Slang	
	88 50 729	1	1	. Hose	. Slang	
	85 08 996	1	1	. Hose	. Slang	
	85 09 002	1	1	. Y-pipe	. Y-rör	
	85 11 404	1	1	. Cover, motor	. Lock, motor	
	85 08 988	1	1	. Cover	. Lock	
	79 33 443	1	1	. Clip	. Clip	
	88 50 711	2	2	. Jet	. Munstycke	
	88 16 274	X	X	Kit, headlight wipers and washers	Sats, strålkastartorkare – spolare	Ch. 96722006177–96722021567. 95722001860–95722008323.
	88 50 576	1	1	. Motor, headlight wiper	. Torkarmotor	
	88 02 175	1	1	. Washer	. Bricka	
	70 96 944	1	1	. Nut	. Mutter	
	71 55 690	1	1	. Shaft seal	. Axeltätning	
	71 07 233	1	1	. Sealing nut	. Tätningsmutter	
	79 22 982	2	2	. Screw	. Skruv	
	88 50 604	1	1	. Wiper mechanism	. Torkarmekanism	1)
	79 34 607	1	1	. Screw	. Skruv	
	79 59 406	1	1	. Nut	. Mutter	
	79 15 556	1	1	. Washer	. Bricka	
	88 50 521	1	1	. Driving arm	. Vevarm	
	88 02 001	1	1	. Screw	. Skruv	
	88 07 709	1	1	. Relay, wiper headlight	. Torkarrelä	
	88 52 691	1	1	. Cable network	. Ledningsnät	1)
	79 22 891	1	1	. Screw	. Skruv	
	79 15 564	1	1	. Washer	. Bricka	
	85 08 301	2	2	. Spring	. Fjäder	
	85 04 086	2	2	. Washer	. Bricka	
	85 04 094	1	1	. Clip	. Clip	
	88 50 539	1	1	. Push rod	. Stötstång	
	88 50 885	1	1	. Driving arm	. Vevarm	
	88 50 901	1	1	. Spacer tubre	. Distansrör	
	80 29 993	1	1	. Washer	. Bricka	
	85 07 063	1	1	. Hose	. Slang	
	88 50 729	1	1	. Hose	. Slang	
	85 08 996	1	1	. Y-pipe	. Y-rör	
	88 50 711	2	2	. Jet	. Munstycke	
	79 33 443	1	1	. Clip	. Clip	
	88 16 258	X	X	Kit, headlight wipers and washers	Sats, strålkastare – spolare	Ch. 9673200001–96732023028. * 96736000001–96736008344. 95732000001–95732007767. 9573600001–95736000185.
	88 50 576	1	1	. Motor, headlight wiper	. Torkarmotor	
	88 02 175	1	1	. Washer	. Bricka	
	70 96 944	1	1	. Nut	. Mutter	
	71 55 690	1	1	. Shaft seal	. Axeltätning	

1) Not as a separate spare part.

Pos.	Part No. Artikelnr.	Qty./Antal 96	Qty./Antal 95	Description	Benämning	Remarks Anmärkningar
	71 07 233	1	1	. Seal nut	. Tätningsmutter	
	88 50 521	1	1	. Driving arm	. Vevarm	
	88 02 001	1	1	. Screw	. Skruv	
	88 52 691	1	1	. Cable network	. Ledningsnät	1)
	85 07 709	1	1	. Relay	. Relä	
	79 22 891	1	1	. Screw	. Skruv	
	79 15 564	1	1	. Washer	. Bricka	
	88 50 604	1	1	. Wiper mechanism	. Torkarmekanism	1)
	88 53 285	1	1	. Protective cover	. Skyddskåpa	
	79 34 607	1	1	. Screw	. Skruv	
	79 59 406	1	1	. Nut	. Mutter	
	79 15 556	1	1	. Washer	. Bricka	
	85 08 301	2	2	. Spring	. Fjäder	
	85 04 086	2	2	. Washer	. Bricka	
	88 50 539	1	1	. Push rod	. Stötstång	
	88 50 885	1	1	. Driving arm	. Vevarm	
	85 09 002	2	2	. Y-pipe	. Y-rör	
	85 07 063	1	1	. Hose	. Slang	
	88 50 729	1	1	. Hose	. Slang	
	85 08 996	1	1	. Hose	. Slang	
	85 11 362	1	1	. Hose	. Slang	
	88 50 711	2	2	. Jet	. Munstycke	
	79 33 443	1	1	. Clip	. Clip	
	71 08 491	5	5	. Clip	. Clip	
	73 38 163	3	3	. Clip	. Clip	
	88 50 901	1	1	. Spacer pipe	. Distansrör	
	88 16 506	X	X	Kit, headlight wipers and washers	Sats, strålkastartorkare – spolare	Ch. 96742000001–. 96746000001–. 95742000001–. 96746000001–. *
	88 50 576	1	1	. Motor, headlight wiper	. Torkarmotor	
	88 02 175	1	1	. Washer	. Bricka	
	70 96 944	1	1	. Nut	. Mutter	
	71 55 690	1	1	. Shaft seal	. Axeltätning	
	71 07 233	1	1	. Seal nut	. Tätningsmutter	
	88 50 521	1	1	. Driving arm	. Vevarm	
	88 02 001	1	1	. Screw	. Skruv	
	88 52 691	1	1	. Cable network	. Ledningsnät	1)
	85 07 709	1	1	. Relay	. Relä	
	79 22 891	1	1	. Screw	. Skruv	
	79 15 564	1	1	. Washer	. Bricka	
	88 50 984	1	1	. Wiper mechanism	. Torkarmekanism	1)
	88 50 950	1	1	. Protective cover	. Skyddskåpa	
	79 22 719	4	4	. Screw	. Skruv	
	79 65 833	1	1	. Screw	. Skruv	
	80 74 098	1	1	. Nut	. Mutter	
	79 15 556	1	1	. Washer	. Bricka	
	85 08 301	2	2	. Spring	. Fjäder	
	85 04 086	2	2	. Washer	. Bricka	
	88 50 539	1	1	. Push rod	. Stötstång	
	88 50 885	1	1	. Driving arm	. Vevarm	
	85 10 091	1	1	. Branch pipe	. Grenrör	
	85 07 063	1	1	. Hose	. Slang	
	88 50 729	1	1	. Hose	. Slang	
	88 53 400	1	1	. Hose	. Slang	
	85 10 125	2	2	. Jet	. Munstycke	
	79 33 443	1	1	. Clip	. Clip	
	71 08 491	5	5	. Clip	. Clip	

1) Not as a separate spare part.

Pos.	Part No. Artikelnr.	Qty./Antal 96	95	Description	Benämning	Remarks Anmärkningar
	73 38 163	3	3	. Clip	. Clip	
	88 50 901	1	1	. Spacer pipe	. Distansrör	
	88 15 573	X	X	Headlight insert assy.	Strålkastarinsats kpl.	Ch. –507.018,96. –62.059,95.
	73 08 463	1	1	. Headlight insert	. Strålkastarinsats	
	238229009	1	1	. Bulb	. Bulb	Saab No. 71 08 723.
	88 15 581	X	X	Headlight insert assy.	Strålkastarinsats kpl.	Ch. 96.520.001–96722021567.
	73 43 528	1	1	. Headlight insert	. Strålkastarinsats	95.065.001–95722008323.
	238229009	1	1	. Bulb	. Glödlampa	Saab No. 71 08 723. Robo.
	88 15 599	X	X	Headlight insert assy.	Strålkastarinsats kpl.	Ch. 96.520.001–96722021567.
	73 42 959	1	1	. Headlight insert	. Strålkastarinsats	95.065.001–95722008323.
	238229009	1	1	. Bulb	. Glödlampa	Saab No. 71 08 723. Hella.
	88 15 649	X	X	Kit, wiper blade, headlight wiper	Sats, torkarblad, strålkastar-torkare	Ch. 96.600.001–. 95.095.001–.
	85 07 071	2	2	. Wiper blade	. Torkarblad	
	85 11 289	2	2	. Lock clip	. Spårryttare	
						(7869118) *

Sept. 1975

Pos.	Part No. Artikelnr.	Qty./Antal 96	Qty./Antal 95	Description	Benämning	Remarks Anmärkningar
						(88 12 711) *
	78 54 409	X	X	Clutch disc. lining set.	Lamellbeläggsats	Ch. 471.007–,96. 52.230–,95.
	88 00 849	2	2	. Clutch facing	. Lamellbelägg	1)
	88 00 856	12	12	. Rivet	. Nit	
	78 46 074	X	X	Repair kit, slave cylinder	Rep. sats, slavcylinder	Ch. 420.001–,96. 42.001–,95.
	73 15 054	1	1	. Rubber dust-cover	. Gummiskydd	
	73 15 104	1	1	. Rubber sealing	. Gummitätning	
	73 15 120	1	1	. Rubber dust-cover	. Gummiskydd	
	79 14 823	1	1	. Circlip	. Låsring	
	78 46 082	X	X	Repair kit, master cylinder . . .	Rep. sats huvudcylinder	Ch. –507.018,96. –62.059,95. 95.065.001–R.H.D. 96.520.001–R.H.D.
	73 13 786	1	1	. Gasket	. Packning	
	73 13 794	1	1	. Spring	. Fjäderbricka	
	73 13 851	1	1	. Gasket	. Packning	
	73 13 919	1	1	. Gasket	. Packning	
	73 13 893	1	1	. Sealing bellows	. Tätningsbälg	
	89 10 341	X	X	Repair kit, master cylinder, clutch	Rep. sats, huvudcylinder, koppling	Ch. 96.520.001–. 95.065.001–.
	89 03 304	1	1	. Gasket	. Packning	
	89 30 034	1	1	. Gasket	. Packning	
	73 13 182	1	1	. Washer	. Bricka	
	73 13 240	1	1	. Seal bellows	. Tätningsbälg	
	88 15 854	X	X	Reconditioning kit, clutch	Renoveringssats, koppling	Ch. 420.001–,96. 42.001–,95.
	88 03 694	1	1	. Clutch	. Koppling	
	88 01 128	1	1	. Clutch	. Lamell	
	71 94 137	1	1	. Bearing	. Lager	
	71 67 117	2	2	. Strap	. Band	
	70 48 473	2	2	. Washer	. Bricka	
	79 15 663	2	2	. Washer	. Bricka	
	79 10 474	2	2	. Nut	. Mutter	
	73 17 233	1	1	. Pin	. Pinne	
	71 94 095	1	1	. Seal ring	. Tätningsring	
	88 01 466	2	2	. Gasket	. Packning	
	88 15 862	X	X	Mounting kit, for replacement of clutch	Monteringssats, byte av koppling	
	71 67 117	2	2	. Strap	. Band	
	70 48 473	2	2	. Washer	. Bricka	
	73 17 233	1	1	. Pin	. Pinne	
	79 15 663	2	2	. Washer	. Bricka	
	79 10 474	2	2	. Nut	. Mutter	
	71 94 095	1	1	. Seal ring	. Tätningsring	
	71 04 995	1	1	. Seal ring	. Tätningsring	
	70 77 779	1	1	. Gasket	. Packning	
	88 01 466	2	2	. Gasket	. Packning	
						(71 94 319)
	89 10 374	X	X	Rubber bellows assy. inner universal joint	Gummibälg kpl. inre drivknut	Ch. 420.001–,96. 42.001–,95. 420.001–458.526,96 SP.
	73 52 768	1	1	. Rubber bellows	. Gummibälg	
	79 63 630	1	1	. Hose clamp	. Slangklamma	
	70 48 465	1	1	. Strap	. Bandjärn	
	70 48 473	1	1	. Clamp	. Klamma	

1) Not as a separate spare part.

Pos.	Part No. Artikelnr.	Qty./Antal 96	95	Description	Benämning	Remarks Anmärkningar
	87 80 371	X	X	Repair kit for gear box	Rep.sats för växellåda	
	88 01 466	2	2	. Gasket	. Packning	
	79 61 964	1	1	. Nut	. Mutter	
	71 94 095	1	1	. Sealing	. Tätning	
	71 67 463	2	2	. Sealing	. Tätning	
	71 67 547	1	1	. Gasket	. Packning	
	71 94 574	1	1	. Gasket	. Packning	
	87 10 634	1	1	. Lock plate	. Låsbleck	
	70 73 976	1	1	. Gasket	. Packning	
	87 10 329	1	1	. Bearing	. Lager	
	71 94 657	1	1	. Lock plate	. Låsbleck	
	79 15 614	1	1	. Washer	. Taggbricka	
	71 94 624	1	1	. Washer	. Taggbricka	
	71 04 474	1	1	. Friction washer	. Friktionsbricka	
	71 94 228	1	1	. Friction washer	. Friktionsbricka	
	71 94 145	1	1	. Bearing	. Lager	
	70 80 922	1	1	. Key	. Plattkil	*
	87 10 626	1	1	. Nut	. Mutter	*
	87 80 389	X	X	Bearing set, gear box	Lagersats, växellåda	Gear box –65.557.
	71 67 570	1	1	. Bearing	. Lager	
	71 04 268	1	1	. Bearing	. Lager	
	70 73 869	1	1	. Bearing	. Lager	
	70 74 347	1	1	. Needle bearing	. Nållager	
	70 80 138	6	6	. Needle bearing	. Nållager	
	88 09 386	1	1	. Needle bearing	. Nållager	
	87 80 397	X	X	Bearing set, gear box	Lagersats, växellåda	Gear box 65.558–108.910.
	71 67 570	1	1	. Bearing	. Lager	
	71 94 277	1	1	. Bearing	. Lager	
	70 73 869	1	1	. Bearing	. Lager	
	70 74 347	1	1	. Needle bearing	. Nållager	
	70 80 138	4	4	. Needle bearing	. Nållager	
	71 94 269	2	2	. Needle bearing	. Nållager	
	88 09 386	1	1	. Needle bearing	. Nållager	
	87 80 405	X	X	Bearing set, gear box	Lagersats, växellåda	Gear box 108.911–.
	71 67 570	1	1	. Bearing	. Lager	
	71 94 277	1	1	. Bearing	. Lager	
	70 73 869	1	1	. Bearing	. Lager	
	70 74 347	1	1	. Needle bearing	. Nållager	
	70 80 138	2	2	. Needle bearing	. Nållager	
	71 94 269	2	2	. Needle bearing	. Nållager	
	87 80 413	X	X	Bearing set, differential	Lagersats, differential	
	70 74 420	1	1	. Bearing	. Lager	
	70 33 616	1	1	. Bearing	. Lager	
	78 49 680	X	X	Sealing bellows assy. outer universal joint	Tätningsbälg kpl. yttre knut	Ch. 420.001–,96. 42.001–,95. 420.001–,96 SP. 1)
	73 28 065	1	1	. Sealing bellows	. Tätningsbälg	
	71 67 117	2	2	. Strap	. Bandjärn	
	70 48 473	2	2	. Clamp	. Klamma	

1) Not as a separate spare part.

Pos.	Part No. Artikelnr.	Qty./Antal 96	95	Description	Benämning	Remarks Anmärkningar
	78 54 581	X	X	Friction pad kit	Bromsklotssats	Ch. 420.001–507.018,96.
	78 54 607	2	2	. Friction pad	. Bromsklots	1) 42.001–62.059,95.
	78 54 615	2	2	. Friction pad	. Bromsklots	1) alt. 78 68 284.
	73 24 007	4	4	. Cotter pin	. Saxpinne	
	78 68 284	X	X	Friction pad kit (hard)	Bromsklotssats (hård)	Ch. 420.001–507.018,96.
	73 48 196	2	2	. Friction pad	. Bromsklots	1) 42.001–62.059,95.
	73 48 204	2	2	. Friction pad	. Bromsklots	1) alt. 78 54 581.
	73 24 007	4	4	. Cotter pin	. Saxpinne	
	88 14 394	X	X	Friction pad kit	Bromsklotssats	Ch. 96.520.001–627.413.
	73 52 416	2	2	. Friction pad	. Bromsklots	1) –61602639. 95.065.001–
	73 52 420	2	2	. Friction pad	. Bromsklots	1) 102.180. –51601165.
	73 24 007	4	4	. Cotter pin	. Saxpinne	Intended for cars with power brakes.
	88 15 730	X	X	Friction pad kit, Dan-Bloc 818 FG	Bromsklotssats, Dan-Bloc 818 FG	Ch. 96722000001–96726000001–. 95722000001–.95726000001–.
	73 24 007	4	4	. Split pin	. Saxpinne	
	78 49 813	X	X	Piston seal set, disc. brake	Packningssats, skivbroms	Ch. 420.001–,96. 42.001–,95.
	71 81 076	2	2	. Main seal ring	. Huvudtätning	
	71 81 084	2	2	. Seal ring	. Tätningsring	
	71 81 092	2	2	. Seal retaining	. Tätningshållare	
	78 48 922	X	X	Set of brake linings, rear	Bromsbandsats, bok	Ch. 42.001–62.059,95.
	73 28 164	4	4	. Brake lining	. Bromsband	95.080.001–. 50600001–. 1)
	70 29 911	40	40	. Rivet	. Nit	400.478–,96.
	88 15 169		X	Set of brake linings, rear	Bromsbandsats, bak	Ch. 95.065.001–074.986.
	73 52 925		4	. Brake lining	. Bromsband	1)
	70 29 911		40	. Rivet	. Nit	
	78 36 430	X	X	Repair kit, main cylinder	Rep. sats, huvudcylinder	Ch. 420.001–507.018,96.
	71 98 336	1	1	. Gasket	. Packning	42.001–62.059,95.
	71 98 377	3	3	. Gasket	. Packning	
	71 75 243	2	2	. Washer	. Bricka	
	71 99 060	1	1	. Sealing bellows	. Gummibälg	
	88 15 417	X	X	Repair kit, main cylinder	Rep. sats, huvudcylinder	Ch. 96.600.001–. 95.095.001–.
	73 71 818	2	2	. Support ring	. Stödring	96.61600001–. 95.51600001–
	73 71 826	2	2	. Gasket	. Packning	
	73 71 834	2	2	. Gasket	. Packning	
	73 71 842	2	2	. Washer	. Bricka	1)
	89 09 848	1	1	. Washer	. Bricka	
	73 71 859	1	1	. Intermediate piston	. Mellankolv	
	73 71 891	1	1	. Piston	. Kolv	
	89 09 822	2	2	. Sealing ring	. Tätningsring	
	79 14 864	1	1	. Lock ring	. Spårring	
	89 09 889	1	1	. O-ring	. O-ring	
	88 15 516	X	X	Repair kit, main cylinder	Rep. sats huvudcylinder	Ch. 95.065.001–088.371.
	73 48 741	1	1	. Gasket	. Packning	95.080.001–95722006474.R.H.D.
	71 98 328	1	1	. Ring	. Ring	95.520.001–592.844.
	71 98 336	1	1	. Cylinder gasket	. Cylinderpackning	96.560.001–96722017570.R.H.D.
	73 48 758	2	2	. Washer	. Bricka	Power brake unit.

1) Not as a separate spare part.

Pos.	Part No. Artikelnr.	Qty./Antal 96	95	Description	Benämning	Remarks Anmärkningar
	73 48 766	2	2	. Cylinder gasket	. Cylinderpackning	
	73 52 636	1	1	. Cylinder gasket	. Cylinderpackning	
	73 48 824	2	2	. Gasket	. Packning	
	73 48 873	1	1	. Gasket	. Packning	
	88 16 431	X	X	Repair kit, main cylinder	Rep. sats, huvudcylinder	Ch. 95722006475–. 96722017571
	73 72 618	2	2	. Sealing	. Tätning	R.H.D.
	73 72 626	2	2	. Washer	. Bricka	
	73 72 675	1	1	. Sealing	. Tätning	
	73 72 683	1	1	. Sealing	. Tätning	
	73 72 717	1	1	. Rubber seal	. Gummitätning	
	73 72 550	2	2	. Gasket	. Packning	
						(78 36 398)
	78 36 497		X	Repair kit, rear wheel cylinder	Rep. sats, hjulcylinder bak	Ch. 95.42001–074.986.
	71 75 318		2	. Gasket	. Packning	
	71 75 326		2	. Sealing	. Tätning	
	78 49 805	X	X	Repair kit, rear wheel cylinder	Rep. sats, hjulcylinder bak	Ch. 96.400.478–. 95.080.001–. 50600001–.
	71 75 326	2	2	. Gasket	. Packning	
	73 28 149	2	2	. Sealing	. Tätning	
						(88 15 888) *
						(88 16 217) *
	88 16 555	X	X	Repair kit, brake, rear	Rep. sats, bromsar, bak	*
	71 62 233	4	4	. Spring	. Fjäder	
	71 62 241	4	4	. Washer	. Bricka	
	71 83 783	4	4	. Pin	. Pinne	
	88 15 995	X	X	Brake shoe set, rear (exchange unit)	Bromsbacksats, bak (utbytesenhet)	Ch. 420.001–,96. 42.001–62.059,95. 95.080.001–.
	78 48 914	4	4	. Brake shoe	. Bromsband	

Pos.	Part No. Artikelnr.	Qty./Antal 96	95	Description	Benämning	Remarks Anmärkningar
	88 15 128	X	X	Kit, bearing front wheel	Sats, framhjulslager	
	70 79 262	1	1	. Bearing	. Lager	
	70 93 974	1	1	. Shaft seal	. Axeltätning, yttre	
						(88 15 110) *
	78 46 025	X	X	Kit, bellows, steering gear	Sats, gummibälg, styrväxel	
	70 79 049	1	1	. Bellows	. Gummibälg	1)
	73 41 738	1	1	. Clamp	. Klamma	
	70 48 473	1	1	. Clamp	. Klamma	
	71 17 815	1	1	. Ring	. Ring	

1) Not as a separate spare part.

Pos.	Part No. Artikelnr.	Qty./Antal 96	Qty./Antal 95	Description	Benämning	Remarks Anmärkningar
	88 15 839	X	X	Shock absorber assy, front	Främre stötdämpare kpl.	
	73 72 287	1	1	. Shock absorber	. Stötdämpare	1)
	70 31 396	4	4	. Bushing	. Bussning	
	70 31 404	2	2	. Washer	. Bricka	
	79 04 089	2	2	. Nut	. Mutter	
	79 10 573	2	2	. Washer	. Bricka	
	88 15 847	X		Shock absorber assy, rear	Bakre stötdämpare kpl.	
	73 72 295	1		. Shock absorber	. Stötdämpare	1)
	70 31 396	2		. Bushing	. Bussning	
	71 83 817	1		. Bushing	. Bussning	
	73 28 396	1		. Bushing	. Bussning	
	79 04 089	1		. Nut	. Mutter	
	79 10 573	1		. Washer	. Bricka	
	70 31 404	1		. Washer	. Bricka	
	79 04 071	2		. Nut	. Mutter	
	71 63 637	2		. Washer	. Bricka	
	78 67 849	X	X	Shock absorber assy., front	Främre stötdämpare kpl.	
	73 37 132	1	1	. Shock absorber	. Stötdämpare	1) Exports Africa, South-America, Finland and Iceland
	70 31 396	4	4	. Bushing	. Bussning	
	79 04 089	2	2	. Nut	. Mutter	
	79 10 573	2	2	. Washer	. Bricka	
	78 27 744	X	X	Bushing kit, front shock absorber	Bussningssats, främre stötdämpare	
	70 31 396	4	4	. Bushing	. Bussning	
	79 04 089	2	2	. Nut	. Mutter	
	79 10 573	2	2	. Washer	. Bricka	
	70 31 404	2	2	. Washer	. Bricka	

1) Not as a separate spare part.

Pos.	Part No. Artikelnr.	Qty./Antal 96	Qty./Antal 95	Description	Benämning	Remarks Anmärkningar
	78 68 094	X	X	Repair kit, front wheel housing	Rep. sats främre hjulhus	
	78 68 102	1	1	. Stiffener plate L.H.	. Förstärkningsplåt V	
	78 68 110	1	1	. Stiffener plate R.H.	. Förstärkningsplåt H	
	78 68 128	1	1	. Plastic cover	. Plastlock	
	78 68 136	1	1	. Instruction	. Instruktion	1)
	88 15 185	X		Kit, filler pipe rear fender	Sats, påfyllningsrör bakskärm	Ch. –96.552.859.
	88 33 022	1		. Filler pipe upper	. Påfyllningsrör, övre	
	83 77 491	1		. Sealing collar	. Tätningskrage	
	83 77 483	1		. Retainer	. Hållare	
	79 22 800	4		. Screw	. Skruv	
	88 33 139	1		. Filler pipe hose	. Påfyllningsslang	
	88 34 624	1		. Bleedning hose	. Urluftningsslang	1)
	79 35 190	2		. Hose clamp	. Slangklamma	
	88 15 201	1		. Plastic plug	. Plastplugg	1)
	88 34 640	1		. Extension pipe Ø 13x50 mm	. Skarvrör, Ø 13x50 mm	1)
	78 86 484	1		. Installation instruction	. Monteringsanvisning	1)
	88 15 193		X	Kit, filler pipe rear fender	Sats, påfyllningsrör bakskärm	Ch. 52.001–074.986,95.
	88 33 022		1	. Filler pipe upper	. Påfyllningsrör, övre	
	83 77 491		1	. Sealing collar	. Tätningskrage	
	83 77 483		1	. Retainer	. Hållare	
	79 22 800		4	. Screw	. Skruv	
	88 33 121		1	. Filler pipe hose	. Påfyllningsslang	
	88 34 624		1	. Bleeding hose	. Urluftningsslang	1)
	79 35 190		2	. Hose clamp	. Slangklamma	
	88 15 201		1	. Plastic plug	. Plastplugg	1)
	88 34 640		1	. Extension pipe, Ø 13x50 mm	. Skarvrör, Ø 13x50 mm	1)
	78 86 484		1	. Installation instruction	. Monteringsanvisning	1)
						(78 49 672) *
	88 16 472	X	X	Kit of moulding, door valance	Listsats, dörr sidoplåt	
	73 73 335	1	1	. Protective strip, door	. Skyddslist, dörr	
	73 73 707	1	1	. Moulding, door	. Dek. list, dörr	
	73 73 343	1	1	. Protective strip, valance	. Skyddslist, sidoplåt	
	73 73 624	1	1	. Moulding, valance	. Dek. list, sidoplåt	
	73 73 699	3	3	. End piece, front	. Ändhylsa, fram	
	73 73 673	1	1	. End piece, rear L.H.	. Ändhylsa, bak V	
	73 73 681	1	1	. End piece, rear R.H.	. Ändhylsa, bak H	
	73 73 251	13	13	. Clip	. Clip	
	73 73 269	13	13	. Bushing	. Bussning	
	88 15 144	X		Kit, mud guard, rear	Sats, stänkskydd, bak	Ch. 96.420.001–627.413.
	71 80 979	1		. Mud guard.	. Stänkskydd	
	79 03 016	2		. Screw	. Skruv	
	79 16 497	2		. Washer	. Bricka	
	79 14 690	2		. Nut	. Mutter	
	88 16 282	X		Kit, mud guard, rear	Sats, stänkskydd, bak	Ch. 96722000001–.
	73 79 795	1		. Mud guard	. Stänkskydd	
	79 03 016	2		. Screw	. Skruv	
	79 16 497	2		. Washer	. Bricka	
	79 14 690	2		. Nut	. Mutter	

1) Not as a separate spare part.

Pos.	Part No. Artikelnr.	Qty./Antal 96	Qty./Antal 95	Description	Benämning	Remarks Anmärkningar
	88 16 548	X	X	Kit, mud guard, front	Sats, stänkskydd, fram	(88 16 399) *
	73 92 590	2	2	. Mud guard L.H.	. Stänkskydd V	(73 78 938) *
	73 92 608	2	2	. Mud guard R.H.	. Stänkskydd H	*
	73 78 946	2	2	. Bracket	. Stag	
	79 34 789	2	2	. Screw	. Skruv	
	79 34 805	4	4	. Screw	. Skruv	
	79 16 497	6	6	. Washer	. Bricka	
	79 14 690	6	6	. Nut	. Mutter	
	78 70 637	X	X	Mirror set	Backspegelsats	Not for USA. (78 32 702)
	73 85 354	1	1	. External mirror	. Utvändig backspegel	1)
	71 86 885	1	1	. Gasket	. Mellanlägg	
	73 53 055	3	3	. Screw	. Skruv	
	78 27 819		X	Kit, bumper bolt assy., front and rear	Sats, stötfångarbult kpl., fram och bak	Ch. 42.001–,95, only rear.
	70 83 710		1	. Bolt	. Vagnsbult	
	79 10 375		1	. Washer	. Bricka	
	79 10 565		1	. Washer	. Bricka	
	79 14 716		1	. Nut	. Mutter	
	88 16 126	X	X	Mounting kit, front fender	Monteringssats, framskärm	Ch. 420.001–,96. 42.001–,95.
	73 17 472	1	1	. Sealing bead	. Kederlist	
	79 61 956	6	6	. Clip	. Clip	
	79 35 067	5	5	. Clip	. Clip	
	71 19 845	6	6	. Washer	. Bricka	
	71 68 339	11	11	. Screw	. Skruv	
	71 82 090	1	1	. Sealing bead	. Kederlist	
	88 16 134	X		Mounting kit, rear fender	Monteringssats, bakskärm	Ch. 420.001–,96.
	79 03 164	7		. Screw	. Skruv	
	71 68 339	5		. Screw	. Skruv	
	71 19 845	2		. Washer	. Bricka	
	79 16 505	7		. Washer	. Bricka	
	79 35 067	5		. Clip	. Clip	
	71 82 116	1		. Sealing bead	. Kederlist	
	88 16 142		X	Mounting kit, rear fender	Monteringssats, bakskärm	Ch. 42.001–,95.
	79 03 164		9	. Screw	. Skruv	
	79 16 505		9	. Washer	. Bricka	
	79 17 057		5	. Pop-rivet	. Dubbelnit	
	72 36 086		5	. Retainer	. Hållare	
	72 39 023		1	. Sealing bead	. Kederlist	

1) Not as a separate spare part.

Pos.	Part No. Artikelnr.	Qty./Antal 96	95	Description	Benämning	Remarks Anmärkningar
						(78 68 276) *
	85 05 026	X	X	Kit, clock	Sats, klocka	2)
	85 09 605	1	1	. Clock	. Klocka	
	85 00 712	1	1	. Bulb socket	. Lamphållare	
	238286009	1	1	. Bulb	. Glödlampa	Saab No. 85 00 613.
	85 03 401	1	1	. Cable set	. Kabelsats	4)
	85 00 902	1	1	. Attachment bracket	. Fästbygel	
	71 54 099	2	2	. Nut	. Mutter	
	88 16 498	X	X	Kit, clock	Sats, klocka	3)
	88 53 186	1	1	. Clock	. Klocka	
	85 00 712	1	1	. Bulb socket	. Lamphållare	
	238286009	1	1	. Bulb	. Glödlampa	Saab No. 85 00 613.
	85 03 401	1	1	. Cable set	. Kabelsats	4)
	85 00 902	1	1	. Attachment bracket	. Fästbygel	
	71 54 099	2	2	. Nut	. Mutter	
	78 68 235		X	Kit, seat belt	Sats, bilbälte	Ch. 52.001–.95
	72 56 977		2	. Strap, outer	. Band, yttre	–95732005939.
	79 00 467		2	. Screw	. Skruv	
	79 10 573		2	. Washer	. Bricka	
	73 50 374		1	. Bow	. Bygel	
	73 38 718		2	. Washer	. Bricka	
	79 00 475		2	. Screw	. Skruv	
	73 50 382		2	. Lock plate	. Vikbleck	
	78 68 227	X	X	Kit, seat belt	Sats, bilbälte	Ch. 470.001–,96
	73 38 429	2	2	. Strap, outer	. Band, yttre	95732005940–
	79 00 467	2	2	. Screw	. Skruv	
	79 10 573	2	2	. Washer	. Bricka	
	73 50 374	1	1	. Bow	. Bygel	
	73 38 718	2	2	. Washer	. Bricka	
	79 00 475	2	2	. Screw	. Skruv	
	73 50 382	2	2	. Lock plate	. Vikbleck	

2) Ch. 96.560.001–96722021567. 60600001–96726006009.
95.080.001–95722008323. 50600001–95726000119.
3) Ch. 96732000001–. 96736000001–. 95732000001–. 95.736000001–.
4) Not as a separate spare part.

Sept. 1975

TOOLS

	Page	
Special tools		
Engine	1:3–1:5	F8
Transmission	2:3–2:4	F12
Transmission	3:3–3:4	F16
Chassis	4:3–4:4	F20
Car body	5:3–5:5	F24
Miscellaneaus. Lubricants	6:3–6:4	G4

WERKZEUGE

	Seite	
Spezialwerkzeuge		
Motor	1:3–1:5	F8
Kraftübertragung	2:3–2:4	F12
Kraftübertragung	3:3–3:4	F16
Fahrgestell	4:3–4:4	F20
Karosserie	5:3–5:5	F24
Übriges. Schmiermittel	6:3–6:4	G4

HERRAMIENTAS

	Página	
Herramientas especiales		
Motor	1:3–1:5	F8
Transmisión	2:3–2:4	F12
Transmisión	3:3–3:4	F16
De chasis	4:3–4:4	F20
Carocería	5:3–5:5	F24
Otros. Productos de engrase	6:3–6:4	G4

VERKTYG

	Sida	
Specialverktyg		
Motor	1:3–1:5	F8
Kraftöverföring	2:3–2:4	F12
Kraftöverföring	3:3–3:4	F16
Chassi	4:3–4:4	F20
Kaross	5:3–5:5	F24
Övriga. Smörjmedel	6:3–6:4	G4

OUTILLAGE

	Page	
Outillage spécial		
Moteur	1:3–1:5	F8
Transmission	2:3–2:4	F12
Transmission	3:3–3:4	F16
De chassis	4:3–4:4	F20
Carosserie	5:3–5:5	F24
Autres. Produits de graissage	6:3–6:4	G4

NOTE! THE SPECIAL TOOLS IN THE LIST ARE CLASSIFIED AS FOLLOWS:

Tools for engine-, transmission- and chassis works.

A0-1 = Tools for high frequent maintenance works (E.g. ignition setting).
A0-2 = Tools for frequent maintenance works (E.g. replacement of brake pads).
A1 = Tools required for simpler repairs (E.g. replacement of clutch, replacement of valves).
A2 = Tools required for qualified repairs (E.g. reconditioning of transmission).
A3 = Tools mainly motivated by rationalization reasons.

Tools for body works.

B1 = Tools required for simpler body works (E.g. replacement of front fender).
B2 = Tools required for qualified body works (E.g. works in aligning bench).
B3 = Tools mainly motivated by rationalization reasons.

OBS! SPECIALVERKTYGEN ÄR I FÖRTECKNINGEN KLASSIFICERADE ENL. FÖLJANDE:

Verktyg för motor-, växellåds- och chassiarbeten.

A0-1 = Verktyg för högfrekventa tillsynsarbeten (Ex. tändinställning)
A0-2 = Verktyg för frekventa underhållsarbeten (Ex. byte av bromsklotsar)
A1 = Verktyg nödvändiga för enklare reparationer (Ex. byte av koppling, byte av ventiler)
A2 = Verktyg nödvändiga för kvalificerade reparationer (Ex. renovering av växellåda)
A3 = Verktyg huvudsakligen motiverade av rationaliseringstekniska skäl.

Verktyg för plåtarbeten

B1 = Verktyg nödvändiga för enklare plåtarbeten (Ex. byte av framskärm)
B2 = Verktyg nödvändiga för kvalificerade plåtarbeten (Ex. riktbänksarbeten)
B3 = Verktyg huvudsakligen motiverade av rationaliseringstekniska skäl

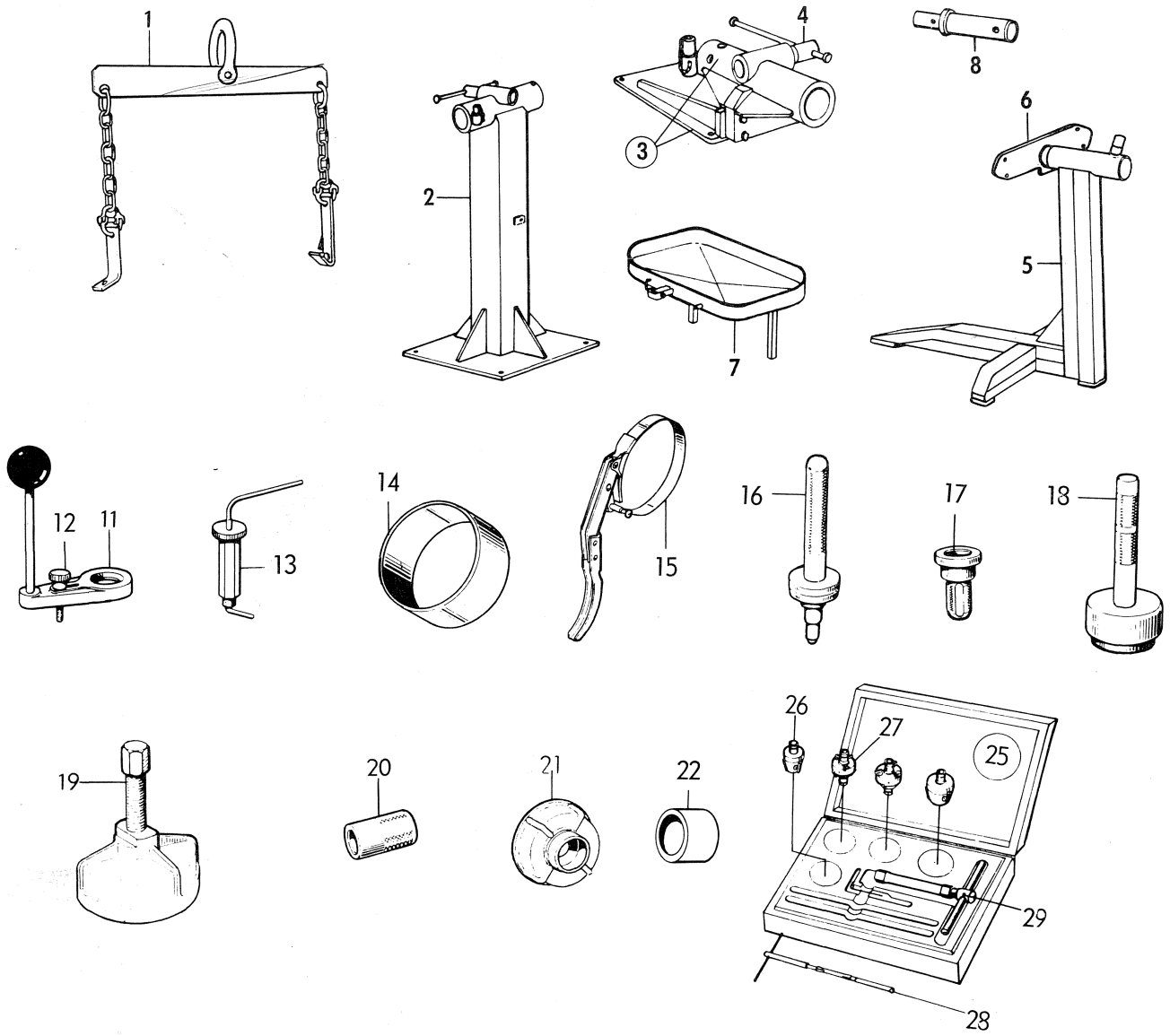
1
2
3
4
5
6
7
8
11
12
13
14
15
16
17
18
19
20
21
22
25
26
27
28
29
30
31
32
35
36
38
39
40
41
42
PERFECT CIRCLE PLASTIGAGE TYPE PG-1
SAAB
LASVATSKA
TERODSON
Atmosit

R 2654 – V4

Pos.	Part No. Artikelnr.	Qty./Antal 96	95	Description Benämning	Class Klass	Remarks Anmärkning
1	78 62 022	1	1	Lifting hook, engine and power unit Lyftkrok för motor och växellåda	A1	
2	78 60 794	1	1	Floor stand Golvstativ	A2	1, 2)
3	78 60 877	1	1	Bench stand Bänk stativ	A2	1, 2)
4	78 60 885	1	1	. Vise stand . Skruvstycksstativ		1, 2)
5	78 61 479	1	1	Stand Stativ	A2	2) See also page 1 5:3
6	78 60 851	1	1	Holder Hållare	A2	
7	78 60 802	1	1	Oil pan Oljetråg	A2	1)
8	83 90 478	1	1	Shaft for stand Axel för stativ	A2	1)
11	78 62 279	1	1	Installing and removing tool, valve spring Montering- och demonteringsverktyg, ventiler	A3	
12	78 61 230	1	1	. Screw . Skruv		
13	78 62 402	1	1	Valve holder Ventilhållare	A3	
14	78 62 287	1	1	Piston installing tool Kolvmonteringsverktyg	A3	1)
15	78 62 014	1	1	Key, oil filter insert Nyckel, oljefilterpatron	A0-1	
16	78 62 154	1	1	Installing tool, oil seal balance shaft Monteringsverktyg, oljetätning, balansaxel	A3	
17	78 62 147	1	1	Removing and centering tool, oil seal balance shaft Demont-. och centreringsverktyg, oljetätning balansaxel	A2	
18	78 62 170	1	1	Installing tool, rear seal crankshaft Monteringsverktyg, bakre vevaxeltätning	A2	
19	78 62 188	1	1	Removing tool, crankshaft gear Demonteringsverktyg, vevaxeldrev	A3	
20	78 62 196	1	1	Installing tool, water pump shaft Monteringsverktyg, vattenpumpaxel	A3	
21	78 62 204	1	1	Installing tool, water impeller Monteringsverktyg, vattenpumphjul	A3	

1) Also for Saab 99
2) Alternative stand.

Pos.	Part No. Artikelnr.	Qty./Antal 96	95	Description Benämning	Class Klass	Remarks Anmärkning
22	78 62 436	1	1	Dolly, water pump Mothåll, vattenpump	A3	
25	83 92 193	1	1	Valve seat cutter, assy. Ventilsätesfräs kpl.	A2	1)
26	78 61 032	1	1	. Cutter 75° . Fräs 75°		
26	83 92 201	1	1	. Cutter 75° . Fräs 75°		Saab 99 only 2.0 l.
27	78 61 040	1	1	. Cutter 11°–45° . Fräs 11°–45°		1)
27	83 92 219	1	1	. Cutter 11°–45° . Fräs 11°–45°		Saab 99 only. 2.0 l.
28	78 61 057	1	1	. Guide spindle . Styrspindel		1)
29	78 61 065	1	1	. T-Key . T-nyckel		
30	78 62 105	1	1	Reamer, valve guiding 0,2 mm oversize Brotsch, ventilstyrning 0,2 mm ÖD	A2	
30	78 62 113	1	1	Reamer, valve guiding 0,4 mm oversize Brotsch, ventilstyrning 0,4 mm ÖD	A2	
30	78 62 121	1	1	Reamer, valve guiding 0,6 mm oversize Brotsch, ventilstyrning 0,6 mm ÖD	A2	
30	78 62 139	1	1	Reamer, valve guiding 0,8 mm oversize Brotsch, ventilstyrning 0,8 ÖD	A2	
31	83 92 045	1	1	Adapter cpl. ignition setting Adapter kpl. tändinställning	A0-1	1)
32	83 92 052	1	1	Adapter, dwell angle Adapter, kamvinkelinställning	A0-1	Ch. 96.444.942–552.859. 95.047.504–074.986.
35	78 62 394	1	1	Feeler gauge for measuring of valve clearance Bladmått för mätning av ventilspel	A3	
36	78 60 984	1	1	Level tube, float level Nivåmätare, flottörnivå	A3	
38	78 60 620	1	1	Key, inlet manifold Nyckel, insugningsrör	A0-1	
39	78 60 919	1	1	Key, fast idling Nyckel, snabbtomgång	A3	
40	78 60 505	1	1	Plastigage, measur. bearing clearance Plastigage, för mätning av lagerspel		
41	78 60 513	1	1	Loctite, locking of bearing Loctite, för låsning av lager		

1) Also for Saab 99

Pos.	Part No. Artikelnr.	Qty./Antal 96	Qty./Antal 95	Description Benämning	Class Klass	Remarks Anmärkning
41	87 10 394	X	X	Loctite 270 . . . . . Loctite 270		Alternative to 78 60 513 * see SI section 101
42	78 68 052	1	1	Sealing compound, can, 1 lb. 3 1/2 oz. (0.55 kg) . . . . . Tätningsmedel, burk 0,55 kg		Spec. for gasket inlet manifold.

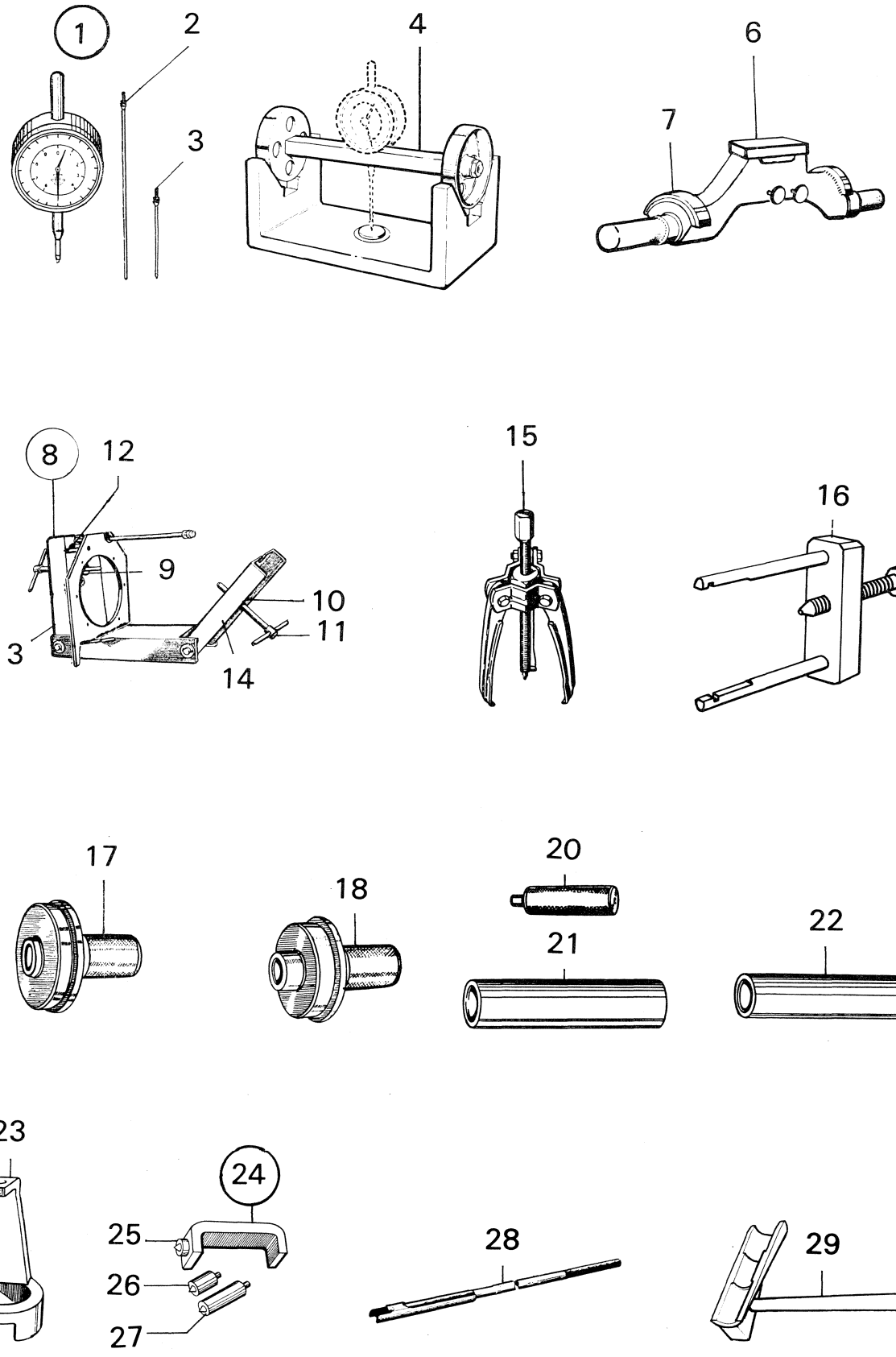

R 1765 – V4

Oct. 1974

Pos.	Part No. Artikelnr.	Qty./Antal 96	95	Description Benämning	Class Klass	Remarks Anmärkning
1	78 40 622	1	1	Dial indicator Indikatorklocka	A0-2	
2	78 14 908	1	1	. Point 100 mm . Mätspets 100 mm		Also for Saab 99
3	78 14 916	1	1	. Point 40 mm . Mätspets 40 mm		
4	78 40 663			Gauge jig, pinion adjusting Mätverktyg för injustering av pinjong	A2	
6	78 41 463	1	1	Measuring fixture, pinion adjustment Mätverktyg för injustering av pinjong	A2	
7	78 61 305	1	1	. Ring-half . Ringhalva		
8	78 41 000	1	1	Assembling and disassembling fixture, transmission case Monterings- och demonteringsjigg för växellåda	A2	
9	78 41 182	2	2	. Bushing . Bussning		
10	78 41 190	2	2	. Nut . Mutter		
11	78 40 853	2	2	. Screw . Skruv		
12	78 40 978	1	1	. Attacher, dial indicator . Fastsättningsanordning för indikatorklocka		
13	78 41 166	1	1	. End piece . Ändstycke		
14	78 41 174	1	1	. End piece . Ändstycke		
15	78 41 158	1	1	Puller, pinion-shaft bearing Avdragare för pinjongaxel	A2	
16	78 60 521	1	1	Puller, inner-ring pinion-shaft bearing Avdragare, innerring pinjongaxellager	A2	Ch. 470.001–,96.52.001–, 95.
17	78 41 224	1	1	Aligning arbor, pinion shaft Styrdon för pinjongaxel	A2	
18	78 41 141	1	1	Aligning arbor, primary shaft Styrdon för huvudaxel	A2	
20	78 41 042	1	1	Driving-out arbor, primary shaft Urpressningsdorn för huvudaxel	A2	
21	78 41 067	1	1	Driving-on sleeve, pinion shaft Påpressningshylsa för pinjongaxel	A2	
22	78 41 075	1	1	Driving-on sleeve, primary shaft Påpressningshylsa för huvudaxel	A2	
23	78 41 083	1	1	Driving-on tool, intermediate-shaft gear Påpressningsdorn för kugghjul, mellanaxel	A2	Gear box –57.744.

Pos.	Part No. Artikelnr.	Qty./Antal 96	95	Description Benämning	Class Klass	Remarks Anmärkning
23	78 61 347	1	1	Driving-on tool, intermediate-shaft gear . . . . . Påpressningsdorn för kugghjul, mellanaxel	A2	Gear box 57.745–.
24	78 60 588	1	1	Arbor, intermediate shaft . . . . . Dorn för mellanaxel	A2	
25	78 41 117	1	1	. Point, short . . . . . . Dubb, kort		
26	78 41 125	1	1	. Point, medium . . . . . . Dubb, mellan		
27	78 41 133	1	1	. Point, long . . . . . . Dubb, lång		
28	78 41 422	1	1	Driving-out arbor . . . . . Utslagningsdorn för inre medbringare	A3	
29	78 42 024	1	1	Arbor, outer universal joint . . . . . Dorn för yttre knut	A1	Also for Saab 99.

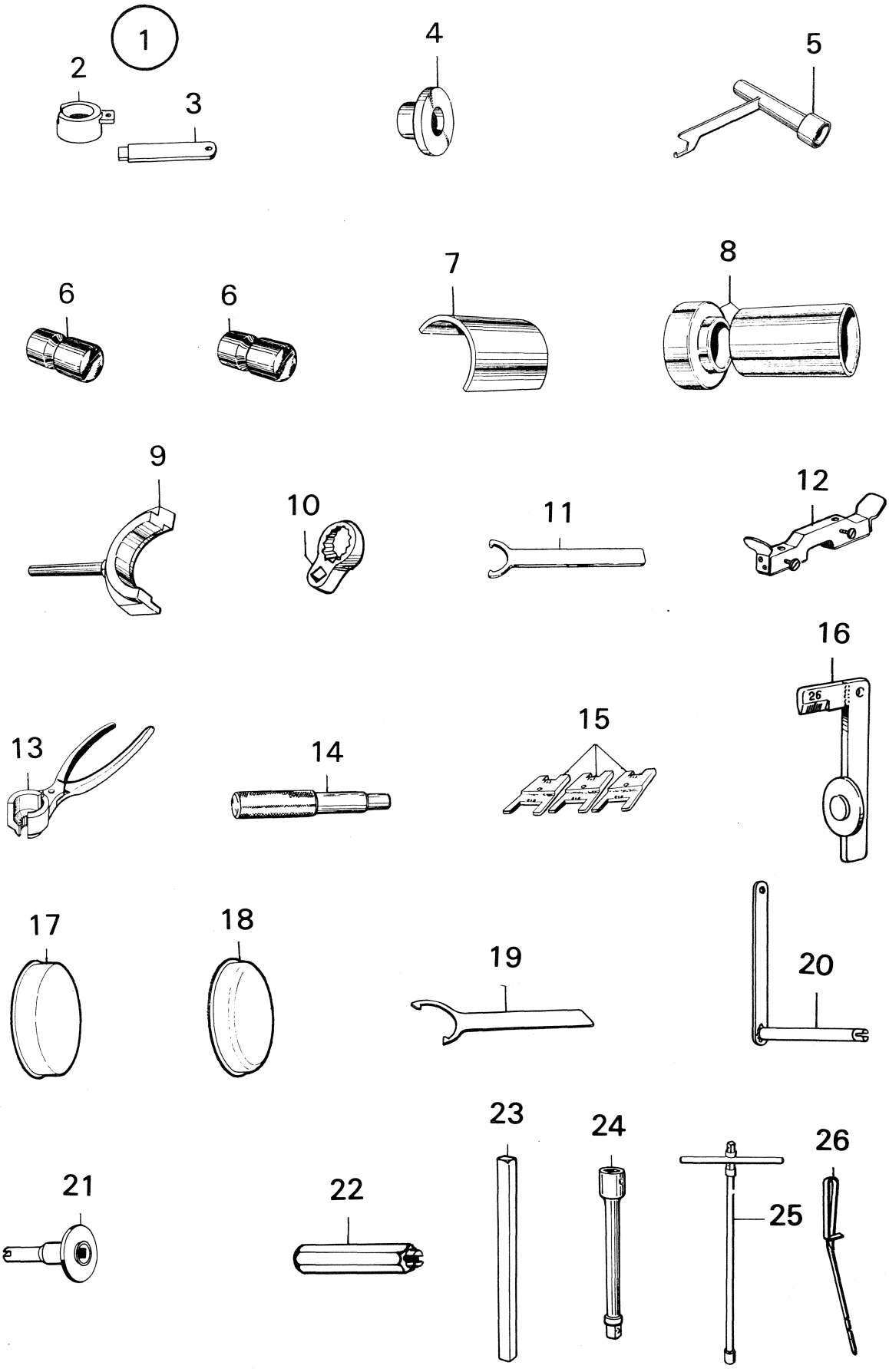

R 2655 – V4

Oct. 1974

Pos.	Part No. Artikelnr.	Qty./Antal 96	95	Description Benämning	Class Klass	Remarks Anmärkning
1	87 90 305	1	1	Installing and removing tool, freewheel Monterings- och demonteringsverktyg för frihjul	A2	3)
2	87 90 313	1	1	. Sleeve . Hylsa		
3	87 90 321	1	1	. Key . Nyckel		
4	78 41 091	1	1	Installing tool, bearing Monteringsverktyg för lager	A2	
5	78 42 206	1	1	Installing and removing tool, clutch shaft seal Monterings- och demonteringsverktyg för lamellaxeltätning	A2	
6	78 40 697	2	2	Holders, poppet balls. Kulhållare	A2	
7	78 41 216	1	1	Supporting tool Mothållare	A2	
8	78 41 232	1	1	Supporting tool, gear Mothåll för kugghjul	A2	
9	78 41 257	1	1	Supporting tool, intermediate shaft Mothåll för mellanaxel	A2	
10	78 40 945	1	1	Wrench, intermediate shaft end nut Nyckel för mellanaxel mutter	A2	Gear box –108.910.
10	78 61 321	1	1	Wrench, intermediate shaft end nut Nyckel för mellanaxel mutter	A2	Gear box 108.911–.
11	78 41 240	1	1	Locating key, intermediate shaft Fixeringsnyckel för mellanaxel	A2	
12	78 42 370	1	1	Measur. tool for shimming of end cover Mätdorn för shimsning av gavellock	A2	
13	78 41 612	1	1	Circlip pliers, outer universal joint Låsringstång för yttre knut	A1	3)
14	78 40 648	1	1	Aligning arbor, clutch Centreringsdorn för lamell	A1	
15	78 42 099	3	3	Spacers, clutch arms Mellanläggsbrickor för kopplingsarmar	A1	
16	78 42 594	1	1	Measuring tool for clutch Mätverktyg för koppling	A1	
17	78 38 469	2	2	Protective cover inner universal joints Skyddskopp för inre knut	A1	
18	73 23 736	2	2	Protective cover, bearing inner drive shaft Skyddskopp för nållager, inre drivaxel	A1	3)

3) Also for Saab 99

Pos.	Part No. Artikelnr.	Qty./Antal 96	95	Description Benämning	Class Klass	Remarks Anmärkning
19	78 42 859	1	1	Locating key, synchromesh hub Fixeringsnyckel, synkroniseringsnav	A2	
20	83 91 534	1	1	Wrench, draining plug Nyckel, avtappningsplugg	A0-1	Gear box 118.182–. Alternative 3)
21	87 90 362	1	1	Wrench, draining plug Nyckel, avtappningsplugg	A0-1	
22	87 90 420	1	1	Wrench, draining plug Nyckel, avtappningsplugg	A0-1	3)
23	70 39 381	1	1	Square pin, oil draining Fyrkanttapp, oljeplugg	A0-1	
24	78 61 081	1	1	Square pin, oil draining Fyrkanttapp, oljeplugg	A0-1	Alternative to 7039381.
25	87 90 743	1	1	Key, oil fitting plug Nyckel, oljepåfyllningsplugg	A0-1	*
26	78 62 444	1	1	Measuring pin Mätsticka	A0-1	

3) Also for Saab 99.

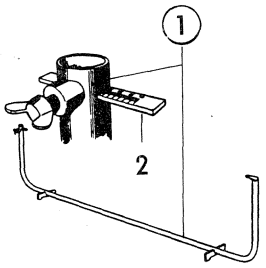

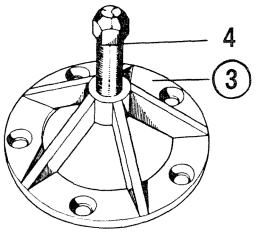

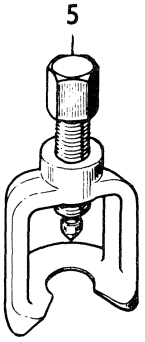

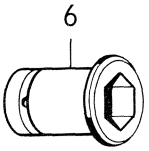

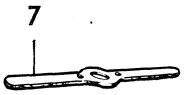

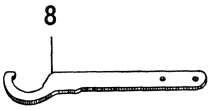



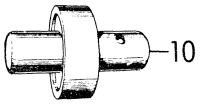

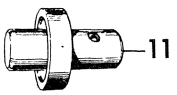

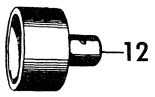

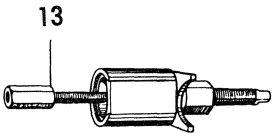

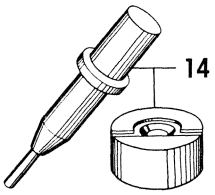

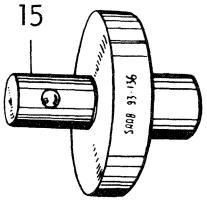

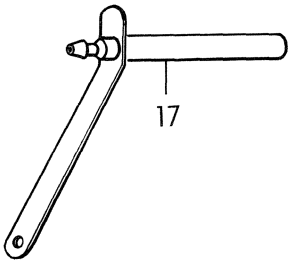

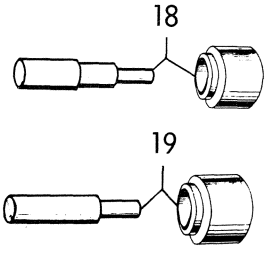

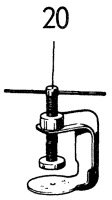



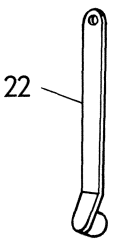

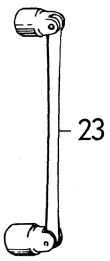

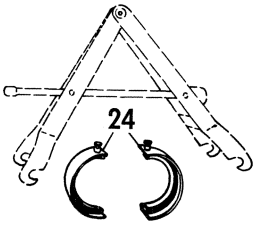

R 2910 – V4

Sept. 1975

Pos.	Part No. Artikelnr.	Qty./Antal 96	95	Description Benämning	Class Klass	Remarks Anmärkning
1	78 40 010	1	1	Rule, toe-in measuring Verktyg för uppmätning av toe-in	A2	Also for Saab 99.
2	89 95 698	1	1	. Measuring scale . Märkskala		
3	78 40 028	1	1	Puller, wheel hub Avdragare för hjulnav	A0-2	
4	78 41 786	1	1	. Screw . Skruv		
5	78 60 448	1	1	Extractor, tie-rod end Verktyg för urpressning av styrstagsändar	A0-2	
6	89 95 805	1	1	Sleeve, wheel nut Hylsa, hjulmutter	A0-1	
7	78 40 200	1	1	Wrench, shaft-seal nut front wheel hub Nyckel för axeltätningsmutter, främre hjulnav	A0-2	
8	78 40 713	1	1	Wrench, steering-gear housing Nyckel för lagersäte, styrväxel	A2	
8	78 39 624	1	1	Wrench, steering-gear bearing housing Nyckel för lagersäte, styrväxel	A2	
9	78 40 309	1	1	Shaft, driving tools Skaft för in- och urpressningsdornar	A3	
10	78 40 325	1	1	Installing tool, rear-axel bearing Monteringsdorn för kullager, bakaxel	A3	
11	78 40 333	1	1	Installing tool, rear-axel ball bearing Monteringsdorn för kullager, bakaxel	A3	
12	78 40 366	1	1	Installing sleeve, grease cup rear axle Monteringshylsa för fettkapsel, bakaxel	A3	
13	78 40 739	1	1	Removing and installing tool, bushing for rear-axle link Ur- och inpressningsverktyg för bussning, bakaxellänk	A3	
14	78 40 762	1	1	Supporting arbor for bushing, rear-axle link Dorn och mothåll för bussning, bakaxellänk	A3	
15	78 40 754	1	1	Installing arbor, front wheel ball bearing Dorn för montering av kullager, framhjul	A3	
17	78 61 099	1	1	Bleeding wrench Urluftningsnyckel	A0-2	Also for Saab 99

Pos.	Part No. Artikelnr.	Qty./Antal 96	95	Description Benämning	Class Klass	Remarks Anmärkning
18	78 41 331	1	1	Pressing tool, upper rubber bushing, control arm . . . . . Mont- och demont. verktyg övre gummibussning, fjäderarm	A3	
19	78 41 349	1	1	Pressing tool, lower rubber bushing, control arm . . . . . Mont- och demont. verktyg undre gummibussning, fjäderarm . . .	A3	
20	78 60 430	1	1	Clamp, brake piston . . . . . Skruvtving för bromskolv	A3	
21	78 41 992	1	1	Pliers, circlip, master cylinder . . . . . Låsringstång för bromshuvudcylinder	A2	
22	78 44 640	1	1	Brake adjustment tool . . . . . Bromsjusteringsnyckel	A3	
23	78 60 976	1	1	Brake adjustment tool . . . . . Bromsjusteringsnyckel	A3	Alternative to 7844640.
24	78 61 248	2	2	Spring cup . . . . . Fjäderkopp	A1	Used together with spring scissors 8995060 tools for Saab 99.

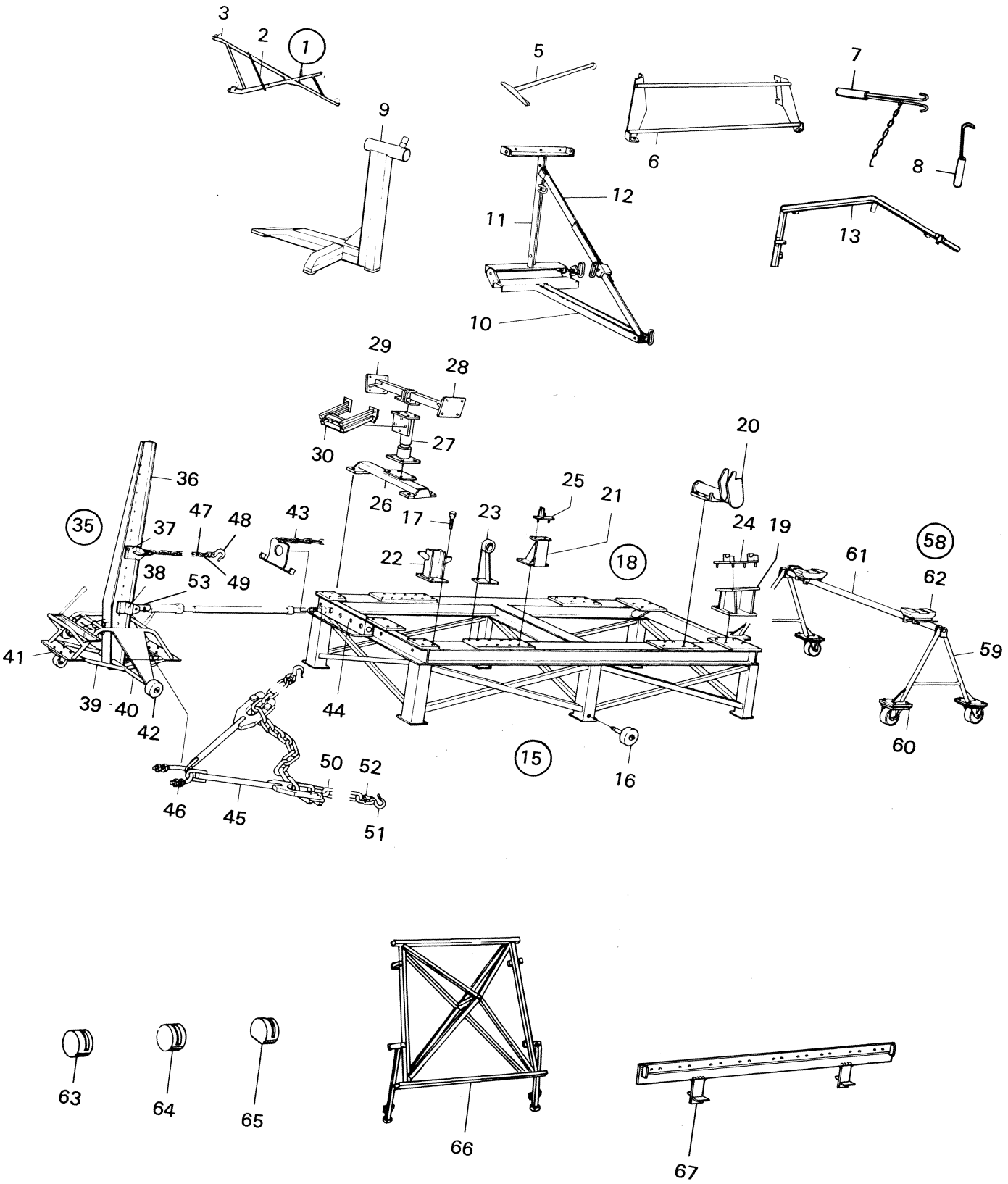

R 2656 – V4

Oct. 1974

Pos.	Part No. Artikelnr.	Qty./Antal 96	95	Description Benämning	Class Klass	Remarks Anmärkning
1	78 40 770	1	1	Aligning tool, diagonal measurements Riktverktyg för kaross diagonalmått	B2	
2	78 41 687	1	1	. Support . Stöd		
3	78 41 703	2	2	. Guide pin . Styrpinne		
	78 41 448	1	1	. Modification kit for earlier aligning tool 7840770 . Kompletteringssats för tidigare utf. av 7840770		
5	78 60 463	1	1	Aligning tool, power unit installation Riktverktyg för infästning av motoraggregat	B1	
6	78 41 455	1	1	Aligning tool, front wheel housing Riktverktyg för främre hjulhus	B1	
7	82 90 579	1	1	Tensioning hook, headlining Spännkrok, takklädsel	A2	1)
8	82 90 587	1	1	Hook, headlining Krok, takklädsel	A2	1)
9	78 61 479	1	1	Stand Stativ	A2	See also pages 1 1:3.
10	78 84 166	1	1	Holder, door Hållare dörr	B3	1)
11	78 84 174	1	1	Holder, door Hållare dörr	B3	
12	78 84 182	1	1	Holder, door Hållare dörr	B3	1)
13	78 60 570	1	1	Holder, door window frame Hållare dörrutearm	B3	
15	82 90 140	1	1	Aligning bench assy. Riktbänk kpl	B2	1)
16	82 90 157	2	2	. Wheel . Hjul		1)
17	70 61 559	20	20	Screw Skruv		
18	78 84 117	1	1	Support set assy. Stödsats kpl	B2	
19	78 62 808	1	1	. Front support L.H. . Främre stöd V		
19	78 62 816	1	1	. Front support R.H. . Främre stöd H		
20	78 62 881	1	1	. Scuff support L.H. . Träskelstöd V		

1) Also for Saab 99.

Pos.	Part No. Artikelnr.	Qty./Antal 96	95	Description Benämning	Class Klass	Remarks Anmärkning
20	78 62 899	1	1	. Scuff support R.H. . Träskelstöd H		
21	78 62 758	2	2	. Support, middle floor . Stöd, mittre golv		
22	78 62 683	2	2	. Support, rear floor . Stöd, bakre golv		
23	78 62 634	2	2	. Support . Stöd fjäderchakt		
24	78 84 091	2	2	. Check support, front . Kontrollstöd, fram		
25	78 84 109	2	2	. Check support, rear . Kontrollstöd, bak		
26	82 90 652	1	1	. Intermediate piece . Mellanstycke		1)
27	78 84 208	1	1	. Support . Hållare		
28	78 84 232	1	1	. Support, front bearing bracket L.H. . Stöd, främre lagerkonsol V.		
29	78 84 240	1	1	. Support, front bearing bracket R.H. . Stöd, främre lagerkonsol H.		
30	78 84 265	1	1	. Steering gear fixtur . Styrväxelfixtur		
35	82 90 322	1	1	Driwing aligner assy. Dragriktare kpl.	B2	1)
36	82 90 801	1	1	. Lever . Hävarm		1)
37	82 90 256	1	1	. Driver head . Draghuvud		
38	82 90 330	1	1	. Pressure head . Tryckhuvud		
39	82 90 264	1	1	. Trolley . Vagn		1)
40	82 90 371	1	1	.. Shaft .. Axel		
41	82 90 520	2	2	.. Link roller .. Länkrulle		
42	82 90 538	2	2	.. Iron wheel .. Järnhjul		
43	82 91 270	1	1	. Safety chain . Säkerhetskedja		
44	82 90 173	1	1	. Pressure piece . Tryckbalk		
45	82 90 405	2	2	. Anchorage head . Förankringshuvud		
46	82 91 288	1	1	. Fastening yoke . Förankringsbygel		
47	82 91 320	1	1	Pulling chain Dragkätting	B2	
48	82 91 338	1	1	Hook Krok	B2	

1) Also for Saab 99.

Pos.	Part No. Artikelnr.	Qty./Antal 96	Qty./Antal 95	Description Benämning	Class Klass	Remarks Anmärkning
49	82 91 346	1	1	Link Hammerlok länk	B2	
50	82 91 361	1	1	Anchorage chain Förankringskätting	B2	
51	82 91 379	2	2	Hook Krok	B2	
52	82 91 387	2	2	Link Hammerlok länk	B2	
53	82 90 389	1	1	Sleeve för Bacho hydraulic equipment Hylsa för Bacho hydraulutrustning	B2	1)
58	82 90 272	1	1	Trestle assy. set Pallbock kpl. sats	B2	
59	82 90 694	4	4	. Trestle . Benstativ		
60	82 90 546	8	8	.. Link roll .. Länkrulle		
61	82 90 702	2	2	. Yoke . Ok		
62	82 90 280	4	4	.. Wood plate .. Träplatta		
63	78 61 206	1	1	Pad, rear window Mellanlägg, bakruta	A2	
64	82 91 767	1	1	Pad, front window Mellanlägg, frontruta	A2	1)
65	82 91 775	1	1	Pad, side window Mellanlägg, sidoruta	A2	1)
66	78 84 273	1	1	Front fender fixture Framskärmsfixtur	B1	
67	78 62 451	1	1	Combined cutting and drilling template door rep. Kombinerad kap- och borrmall, dörrep.	B1	*

1) Also for Saab 99.

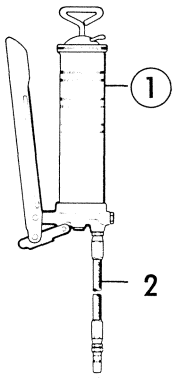

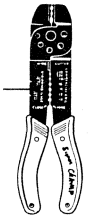

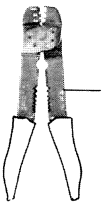

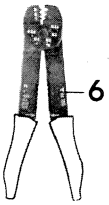

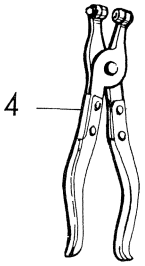

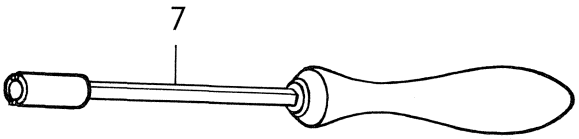

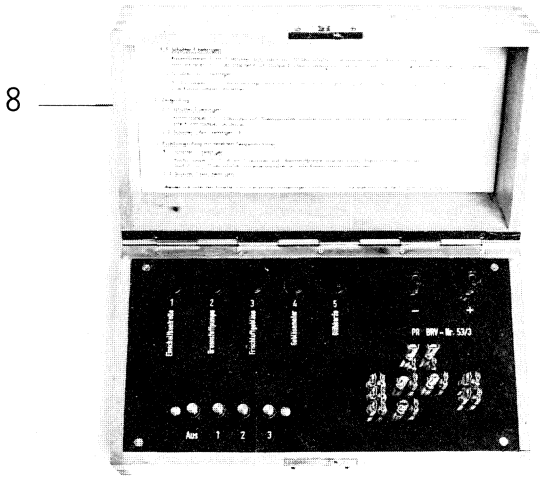

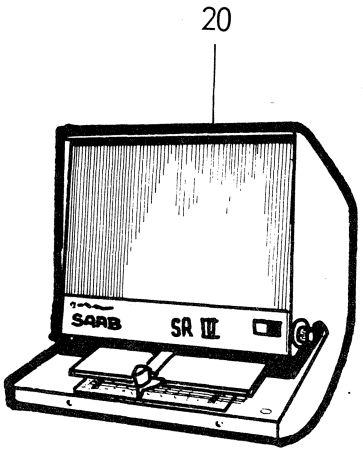



12



15

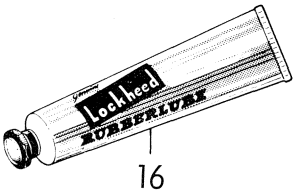

16



17

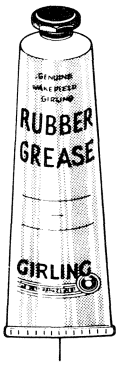

18



19

R 2657 – V4

Oct. 1974

Pos.	Part No. Artikelnr.	Qty./Antal 96	95	Description Benämning	Class Klass	Remarks Anmärkning
1	78 42 081	1	1	Grease gun Tecalemit cpl. with hose Smörjspruta Tecalemit kpl. med slang		
2	78 42 073	1	1	. Extra hose for grease gun 300 mm. . Extra slang för smörjspruta 300 mm		
3	78 40 937	1	1	Splice crimping pliers Tång för kontaktpressning	A1	AMP cat.no. 47.100.
4	78 43 303	1	1	Pliers, hose clamp Tång, slangklamma	A1	
5	78 60 695	1	1	Pliers for uninsulated cable terminal Tång för osiolerade kabelskor	A1	Also for Saab 99.
6	78 60 703	1	1	Pliers for uninsulated douglas plug Tång för oisolerade rundstift	A1	
7	82 91 395	1	1	Sleeve wrenche Hylsnyckel	A3	
8	78 60 901	1	1	Testing instrument, for Eberspächer parking heater Testinstrument för Eberspächer parkeringsvärme	A3	
12	78 46 710	1	1	Saab Special grease, cartridge of 15 oz. (1,4 kg) Saab Special chassifett, patron 0,4 kg		Supplied in cartons of 24 cartridges.
	78 47 239	1	1	Saab Special grease 1/1 barrel 440 lbs. (200 kg) Saab Special chassifett, helfat 200 kg		
	78 47 247	1	1	Saab Special grease, 1/4 barrel 110 lbs. (50 kg) Saab Special chassifett, 1/4 fat 50 kg		
15	78 47 395	1	1	Rubberlube, can 1 lb. (0,45 kg) Rubberlube, burk 0,45 kg		For lubrication and protection of pistons and cylinders of hydraulic units 7847403 supplied in cartons of 24 tub.
16	78 47 403	1	1	Rubberlube, tube 1 oz. (28 g) Rubberlube, tub 28 gr		
17	78 47 411	1	1	Disk brake Lubricant, can 1 oz. (28 g) Disk Brake Lubricant, burk 28 gr		For lubrication of pistons and sealings of disk brakes. Supplied in cartons of 6 cans.
18	78 47 429	1	1	Girling rubber grease 3, tube 3 1/2 oz. (100 g) Girling rubber grease 3, tub 100 gr		Lubricant for clutch hydraulic cylinder.
19	78 68 169	1	1	Molykote, tube 1 3/4 oz. (50 g) Molykote, tub 50 gr		For lubrication of door stop.

Pos.	Part No. Artikelnr.	Qty./Antal 96	Qty./Antal 95	Description Benämning	Class Klass	Remarks Anmärkning
20	78 70 942	X	X	Fichereader Ficheläsare		
	78 70 959	X	X	Turn table Svängskiva		1)
	78 70 967	X	X	Glave cover Reflexkåpa		1)
	78 70 975	X	X	Line finder Linjal		1)
	78 70 991	X	X	Glass plate, lower Glasplatta, undre		2)
	78 71 007	X	X	Glass plate, upper LH Glasplatta, övre V		2)
	78 71 031	X	X	Glass plate, upper RH Glasplatta, övre H		2)
	78 71 049	X	X	Fuse Säkring		2)
	78 71 056	X	X	Screen Lässkärm		2)
	78 71 064	X	X	Fan Fläkt		2)
	78 71 072	X	X	Transformer Transformator		2)
	78 71 080	X	X	Bulb socket Lamphållare		2)
	78 71 098	X	X	Bulb Glödlampa		2)

1) Extra equipment to fichereader 78 70 942.
2) Spare parts to fichercader 78 70 942

ENGINE

	Page		
Engine body			
Exchange engine, cylinderblock and engine suspension	1:3–1:9		G14
Cylinder head, valves, valve cover etc.	2:3–2:5		G22
Camshaft, tappet, transmission gear set	3:3		H2
Crankshaft, pistons, balance shaft etc.	4:3–4:5		H4
Inlet manifold, oil pan, gaskets etc.	5:3–5:5		H8
Lubricating system			
Oil pump, oil filter etc.	6:3		H12
Fuel system			
Carburetor, Solex, up to and incl. model 1968	7:3–7:7		H14
Carburetor, Autolite standard, model 1969–1975	8:3		H20
Carburetor, as from model 1976, 1975B	8:5		H22
Carburetor, Autolite USA Emission control, as from model 1969	8:9	*	H24
Air cleaner, up to and incl. model 1975	10:3	*	I2
Air cleaner, preheater, etc., as from model 1976, 1975B	10:7	*	I4
Accelerator control	11:3		I6
Fuel pump	12:3		I8
Fuel tank with lines and hoses, 96 up to and incl. model 1975	14:3–14:7	*	I10
Fuel tank with lines and hoses, 95 up to and incl. model 1975	14:9–14:13	*	I16
Fuel tank with lines and hoses, 95, 96, as from model 1976, 1975B	14:17–14:19	*	I22
Evaporative loss control device	15:3		J2
Exhaust system			
Mufflers and exhaust pipe	16:3		J4
Cooling system			
Radiator with connections, etc. up to and incl. model 1968	17:3		J6
Radiator with connections, etc. as from model 1969	17:7		J8
Fan, belt pulley, fan belt	18:3		J10
Water, pump	19:3		J12
Water outlet pipe and connections	20:3–20:5		J14

MOTOR

	Sida		
Motorkropp			
Utbytesmotor, cylinderblock och motorupphängning	1:3–1:9		G14
Cylinderlock, ventiler, ventilkåpa etc	2:3–2:5		G22
Kamaxel, ventillyftare, kugghjulssats (transmission)	3:3		H2
Vevaxel, kolvar, balansaxel etc.	4:3–4:5		H4
Insugningsrör, oljesump, packningar etc	5:3–5:5		H8
Smörjsystem			
Oljepump, oljefilter etc.	6:3		H12
Bränslesystem			
Förgasare, Solex, t.o.m. modell 1968	7:3–7:7		H14
Förgasare, Autolite standard, modell 1969–1975	8:3		H20
Förgasare, fr.o.m. modell 1976, 1975B	8:5	*	H22
Förgasare, Autolite USA Emission control, fr.o.m. modell 1969	8:9		H24
Luftrenare, t.o.m. modell 1975	10:3	*	I2
Luftrenare, etc., fr.o.m. modell 1976, 1975B	10:7	*	I4
Gasreglage	11:3		I6
Bränslepump	12:3		I8
Bränsletank med bränsleledningar, 96 t.o.m. modell 1975	14:3–14:7	*	I10
Bränsletank med bränsleledningar, 95 t.o.m. modell 1975	14:9–14:13	*	I16
Bränsletank med bränsleledningar, 95, 96, fr.o.m. modell 1976, 1975B	14:17–14:19	*	I22
Slutet bränslesystem	15:3		J2
Avgassystem			
Ljuddämpare och avgasrör	16:3		J4
Kylsystem			
Kylare, förbindningar etc. t.o.m. modell 1968	17:3		J6
Kylare, förbindningar etc. fr.o.m. modell 1969	17:7		J8
Fläkt, remskiva, fläktrem	18:3		J10
Vattenpump	19:3		J12
Vattenutloppsrör och förbindningar	20:3–20:5		J14

MOTOR

	Seite		
Motorrumpf			
Servicemotor, Zylinderblock und Motoraufhängung	1:3–1:9		G14
Zylinderkopf, Ventile, Ventilhaube	2:3–2:5		G22
Nockenwelle, Ventilstössel, Satz Antriebsräder (Transmission)	3:3		H2
Kurbelwelle, Kolben, Antriebswelle usw.	4:3–4:5		H4
Ansaugrohr, Ölpumpe, Dichtungen usw.	5:3–5:5		H8
Schmiersystem			
Ölpumpe, Ölfilter usw.	6:3		H12
Kraftstoffsystem			
Vergaser, Solex bis einschl. Bauserie 1968	7:3–7:7		H14
Vergaser, Autolite standard, Bauserie 1969–1975	8:3		H20
Vergaser, ab Bauserie 1976, 1975B	8:5	*	H22
Vergaser, Autolite USA Emission control, ab Bauserie 1969	8:9		H24
Luftfilter bis einschl. Bauserie 1975	10:3	*	I2
Luftfilter, etc., ab Bauserie 1976, 1975B	10:7	*	I4
Gasgestänge	11:3		I6
Kraftstoffpumpe	12:3		I8
Kraftstofftank und Kraftstoffleitungen, 96 bis einschl. Bauserie 1975	14:3–14:7	*	I10
Kraftstofftank und Kraftstoffleitungen, 95 bis einschl. Bauserie 1975	14:9–14:13	*	I16
Kraftstofftank und Kraftstoffleitungen, 95, 96, ab Bauserie 1976, 1975B	14:17–14:19	*	I22
Geschlossenes Kraftstoffsystem	15:3		J2
Auspuffsystem			
Geräuschdämpfer und Auspuffrohr	16:3		J4
Kühlsystem			
Kühler mit Verbindungen usw. bis einschl. Bauserie 1968	17:3		J6
Kühler mit Verbindungen usw. ab Bauserie 1969	17:7		J8
Lüfter, Riemenscheibe, Ventilatorriemen	18:3		J10
Wasserpumpe	19:3		J12
Wasserausflussrohr und Verbindungen	20:3–20:5		J14

MOTEUR

	Page		
Corps de moteur			
Moteur d'échange, culasse et supports	1:3–1:9		G14
Culasse, soupapes, cache-soupapes, etc.	2:3–2:5		G22
Arbre à cames, poussoirs, jeu d'engranages (distribution)	3:3		H2
Vilebrequin, pistons arbre d'équilibrage, etc.	4:3–4:5		H4
Tubulure d'admission, carter d'huile, joints, etc.	5:3–5:5		H8
Système de graissage			
Pompe à huile, filtre à huile, etc.	6:3		H12
Système de carburant			
Carburetor, Solex, jusqu'au modèle 1968	7:3–7:7		H14
Carburetor, Autolite standard, modèle 1969–1975	8:3		H20
Carburetor, à partir du modèle 1976, 1975B	8:5	*	H22
Carburetor, Autolite USA Emission control, à partir du modèle 1969	8:9		H24 I2
Epurateur d'air jusqu'au modèle 1975	10:3	*	
Epurateur d'air, etc., à partir du modèle de l'année 1976, 1975B	10:7	*	I4
Accélérateur	11:3		I6
Pompe à essence	12:3		I8
Réservoir d'essence avec conduites, 96 jusqu'au modèle 1975	14:3–14:7	*	I10
Réservoir d'essence avec conduites, 95 jusqu'au modèle 1975	14:9–14:13	*	I16
Réservoir d'essence avec conduites, 95, 96, à partir du modèle de l'année 1976, 1975B	14:17–14:19	*	I22
Système de carburant fermé	15:3		J2
Système d'échappement			
Silencieux et tuyau d'échappement	16:3		J4
Système de refroidissement			
Radiateur, raccordements, etc. jusqu'au modèle 1968	17:3		J6
Radiateur, raccordements, etc. à partir du modèle 1969	17:7		J8
Ventilateur, poulie, courroie	18:3		J10
Pompe à eau	19:3		J12
Tuyaux de la pompe à eau et raccordements	20:3–20:5		J14

MOTOR

	Página		
Cuerpo del motor			
Motor de recambio, culata y soportes	1:3–1:9		G14
Culata, válvula, tapa de válvula, etc.	2:3–2:5		G22
Arbol de levas, taqués, juego de engranajes (distribución)	3:3		H2
Cigüenal, pistones, eje de eqúilibrio, etc.	4:3–4:5		H4
Colector de admisión, carter de aceite, juntas, etc	5:3–5:5		H8
Sistema de engrase			
Bomba de aceite, filtro de aceite, etc.	6:3		H12
Sistema de combustible			
Carburador, Solex, hasta el modelo 1968	7:3–7:7		H14
Carburador, Autolite standard, modelo 1969–1975	8:3		H20
Carburador, desde el modelo 1976, 1975B	8:5	*	H22
Carburador, Autolite USA Emission control, desde el modelo 1969	8:9		H24
Depurador de aire, haste el modelo 1975	10:3	*	I2
Depurador de aire, etc., desde el modelo del año 1976, 1975B	10:7	*	I4
Accelerador	11:3		I6
Bomba de combustible	12:3		I8
Depósito de combustible con conductos, 96 hasta el modelo 1975	14:3–14:7	*	I10
Depósito de combustible con conductos, 95 hasta el modelo 1975	14:9–14:13	*	I16
Depósito de combustible con conductos, 95, 96, desde el modelo del año 1976, 1975B	14:17–14:19	*	I22
Sistema de combustible cerrado	15:3		J2
Sistema y tubo de escape			
Silencioso y tube de escape	16:3		J4
Sistema de refrigeración			
Radiador racores, etc. hasta el modelo 1968	17:3		J6
Radiador racores, etc. desde el modelo 1969	17:7		J8
Ventilador, polea, correa	18:3		J10
Bomba de agua	19:3		J12
Tubo de la bomba de agua y raccores	20:3–20:5		J14

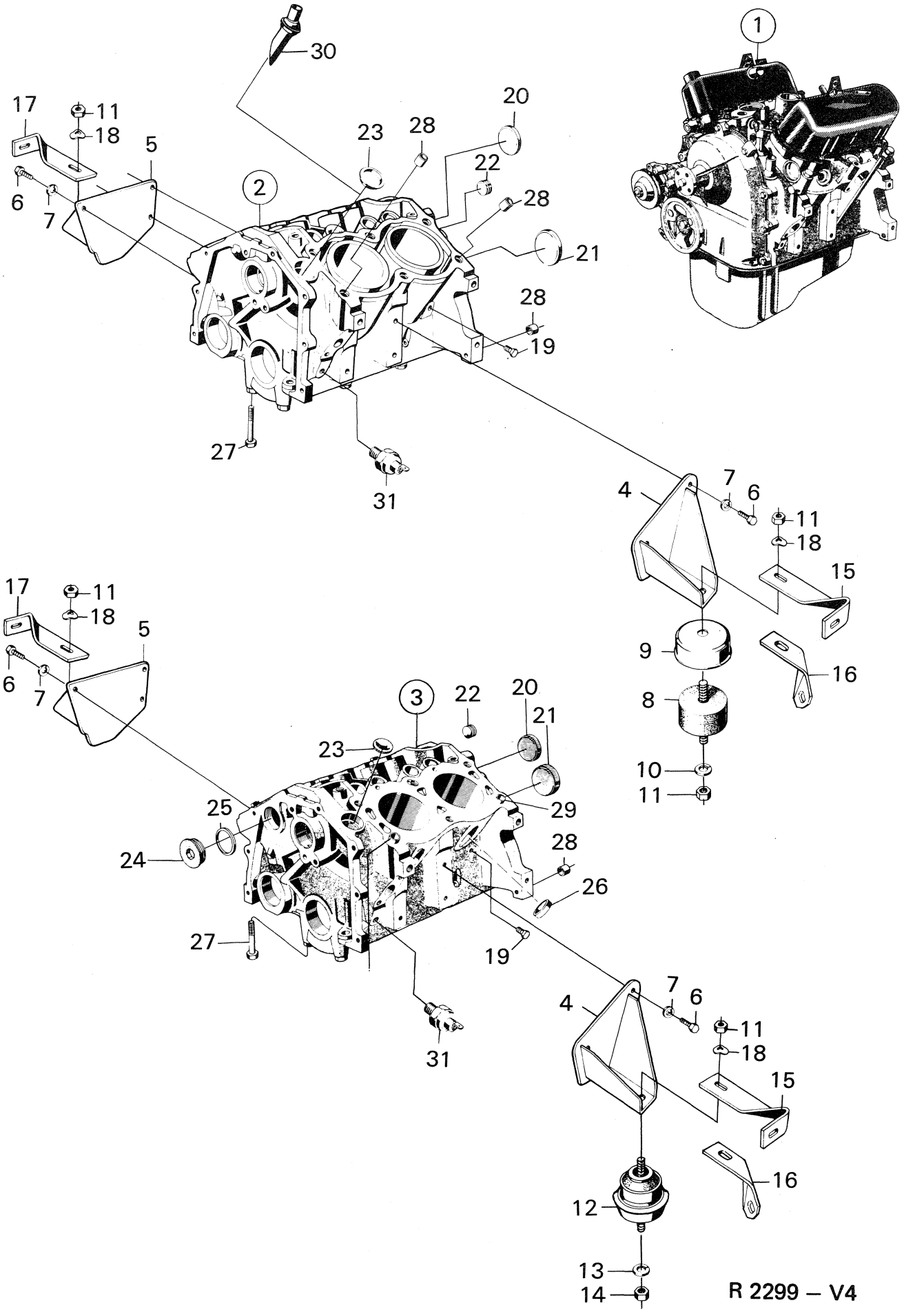

R 2299 – V4

Oct. 1974

Pos.	Part No. Artikelnr.	Qty./Antal 96	95	Description	Benämning	Remarks Anmärkningar
1	88 06 697	1	1	Exchange engine	Utbytesmotor	Ch. 487.639–,96. 55.767–,95. 1)* Not USA. 482.198–,96. –96.592.844. 54.855–,95. –95.088.371. USA.
1	88 38 963	1	1	Exchange engine	Utbytesmotor	2) Integral spare parts. Will be stated later *
1	88 48 533	1	1	Exchange engine	Utbytesmotor	Ch. 96.600.001–. 95.095.001–. Engine 1700 cm^3 USA. Part under "Exchange engine" are separate spare parts. See Numerical index".
2	88 12 828	1	1	. Cylinder block	. Cylinderblock	
3	88 10 434	4	4	. Plug	. Plugg	
4	88 14 253	1	1	. Plug	. Plugg	Part of 88 06 697.
5	88 14 261	1	1	. Gasket	. Packning	
6	88 10 525	2	2	. Plug	. Plugg	
7	88 10 566	1	1	. Plug	. Plugg	
8	88 10 673	1	1	. Plug	. Plugg	
9	88 10 707	1	1	. Plug	. Plugg	
10	88 10 962	2	2	. Water pipe inlet	. Vatteninloppsrör	
11	88 11 309	1	1	. Camshaft	. Kamaxel	
	88 11 580	1	1	. Thrust plate	. Tryckbricka	
	88 11 598	1	1	. Spacer, blue	. Distansring, blå	
	88 11 606	1	1	. Spacer, red	. Distansring, röd	
15	88 11 812	1	1	. Transmission gear set	. Kugghjulssats, transmission	
	88 48 319	1	1	. Transmission gear set	. Kugghjulssats, transmission	Part of 88 48 533.
	88 11 333	1	1	. Balance shaft	. Balansaxel	
	88 48 301	1	1	. Balance shaft	. Balansaxel	Part of 88 48 533.
	88 48 301	1	1	. Balance shaft	. Balansaxel	
20	88 11 200	1	1	. Crankshaft	. Vevaxel	
	88 48 269	1	1	. Crankshaft	. Vevaxel	Part of 88 48 533.
	88 10 186	2	2	. Screw	. Skruv	
	88 10 244	2	2	. Washer	. Bricka	
	88 10 343	3	3	. Screw	. Skruv	
25	88 10 350	2	2	. Woodruff key	. Woodruffkil	
	88 10 368	1	1	. Woodruff key	. Woodruffkil	
	88 10 491	3	3	. Washer	. Bricka	
	88 11 101	1	1	. Sealing ring	. Tätningsring	
	88 11 127	2	2	. Seal	. Tätning	
30	88 12 380	4	4	. Bearing insert ø, x std.	. Lagerskål ø, x std.	(8812398) *
	88 12 406	4	4	. Bearing insert ø, x std. red/blue	. Lagerskål ø, x std. röd/blå	(8812414) *
	88 12 836	4	4	. Piston with connecting rod cpl., std.	. Kolv med vevstake kpl., std.	
	88 48 343	4	4	. Piston with connecting rod cpl., std.	. Kolv med vevstake kpl., std.	Part of 88 48 533
	88 11 218	8	8	. Bearing insert, std.	. Lagerskål, std.	* (8811226) *
	88 12 729	4	4	. Guide sleeve	. Styrhylsa	
	88 12 042	1	1	. Plug	. Plugg	
	88 12 786	2	2	. Cylinder head cpl. with valves	. Cylinderlock kpl. m. ventiler	
	88 12 752	1	1	. Cylinder head gasket L.H.	. Cylinderlockspackning V	
	88 12 760	1	1	. Cylinder head gasket R.H.	. Cylinderlockspackning H	
	88 10 426	11	11	. Screw	. Skruv	
	88 10 517	1	1	. Screw	. Skruv	
	88 11 671	1	1	. Belt pulley	. Remskiva	

1) Ch. –96752015165. –96756007419. –95752002048. –95753003018. –95756000281.
2) Ch. 96752060001–. 96762000001–. 96766000001–. 95753060001–. 95763000001–. 95766000001–.

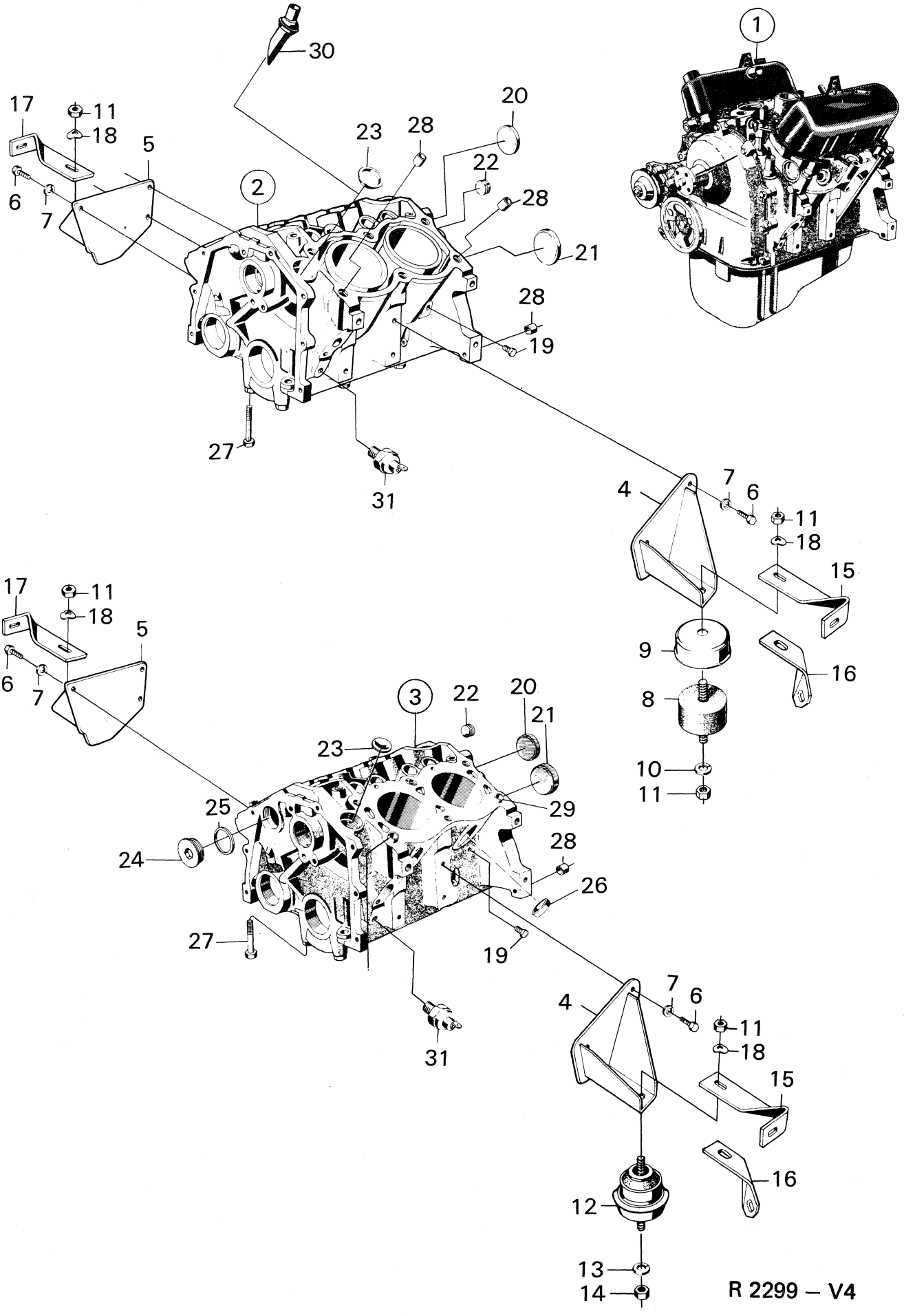

R 2299 – V4

Oct. 1974

Pos.	Part No. Artikelnr.	Qty./Antal 96	95	Description	Benämning	Remarks Anmärkningar
	88 12 000	1	1	. Oil pan	. Oljetråg	
	88 49 606	1	1	. Drain plug	. Avtappningsplugg	
	88 49 614	1	1	. Gasket	. Packning	S
	88 10 715	1	1	. Gasket	. Packning	
	88 10 723	1	1	. Gasket	. Packning	
	88 10 541	18	18	. Screw	. Skruv	
	88 10 046	2	2	. Screw	. Skruv	
	88 10 418	18	18	. Washer	. Bricka	
	88 10 467	2	2	. Seal washer	. Tätningsskiva	
	88 11 408	1	1	. Oil pump	. Oljepump	
	88 10 806	1	1	. Gasket	. Packning	
	88 10 210	2	2	. Screw	. Skruv	
	88 10 145	2	2	. Washer	. Bricka	
	88 10 376	1	1	. Screw	. Skruv	
	88 10 780	1	1	. Intermediate shaft	. Mellanaxel	
	88 11 325	1	1	. Tube, dipstick	. Oljemätrör	
	88 03 348	1	1	. Oil filter	. Oljefilter	
	88 10 814	1	1	. Bushing	. Gängbussning	
	88 12 794	1	1	. Cover R.H.	. Kåpa H.	
	88 11 879	1	1	. Cover L.H.	. Kåpa V	Superseded by 88 12 794.
	88 11 077	2	2	. Gasket	. Packning	S
	88 10 046	10	10	. Screw	. Skruv	S
	88 10 418	10	10	. Washer	. Bricka	S
	88 11 697	1	1	. Transmission cover	. Transmissionskåpa	
	88 12 216	1	1	. Fan bearing with shaft	. Fläktlager med axel	
	88 12 190	1	1	. Hub	. Hav	
	88 10 970	1	1	. Sealing ring	. Tätningsring	
	88 10 988	1	1	. Water pump	. Vattenpump	
	88 10 996	1	1	. Gasket	. Packning	
	88 11 002	1	1	. Gasket	. Packning	
	88 10 020	5	5	. Screw	. Skruv	
	88 10 822	1	1	. Gasket	. Packning	
	88 10 145	1	1	. Transmission cover plate	. Mellanplåt	
	88 10 954	1	1	. Gasket	. Packning	
	88 10 053	2	2	. Screw	. Skruv	
	88 10 244	2	2	. Washer	. Bricka	
	88 11 747	1	1	. Inlet manifold	. Insugningsrör	

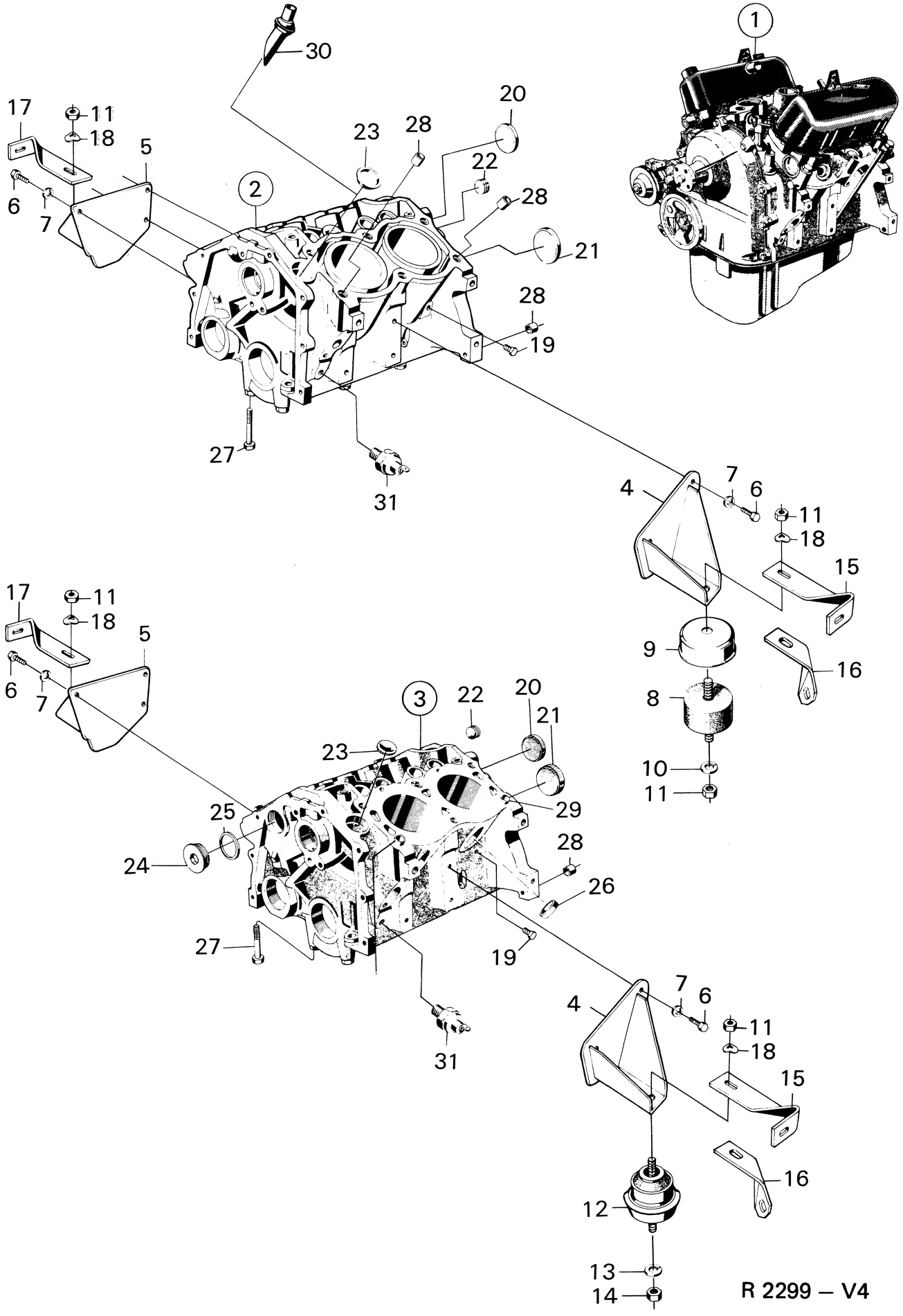
1
2
3
4
5
6
7
8
9
10
11
12
13
14
15
16
17
18
19
20
21
22
23
24
25
26
27
28
29
30
31
R 2299 – V4

Pos.	Part No. Artikelnr.	Qty./Antal 96	95	Description	Benämning	Remarks Anmärkningar
	88 11 622	1	1	. Gasket	. Packning	
	88 10 459	1	1	. Screw	. Skruv	
	88 10 590	2	2	. Screw	. Skruv	
	88 10 616	3	3	. Screw	. Skruv	
	88 10 608	2	2	. Nut	. Mutter	
	88 10 236	6	6	. Washer	. Bricka	
	88 10 863	8	8	. Tappet	. Ventilstötare	
	88 11 473	8	8	. Tappet shaft	. Ventilstötstång	
	88 10 871	8	8	. Tappet arm	. Ventillyftarm	
	88 12 208	8	8	. Adjusting screw	. Ställskruv	
	88 10 889	2	2	. Tappet support	. Ventillyftarstöd	
	88 10 897	2	2	. Tappet support	. Ventillyftarstöd	
	88 14 295	2	2	. Rocker-arm shaft	. Vipparmsaxel	
	88 10 392	4	4	. Plug	. Plugg	
	88 12 679	2	2	. Spring	. Fjäder	
	88 12 687	4	4	. Washer	. Bricka	
	88 10 384	4	4	. Tension pin	. Spännstift	
	88 10 483	4	4	. Screw	. Skruv	
	88 10 319	2	2	. Flat washer	. Planbricka	
	88 10 905	2	2	. Oil return plate	. Oljefångare	
	88 10 921	2	2	. Sealing plate	. Tätningsplåt	
2	88 12 240	1	1	Cylinder block	Cylinderblock	Ch. –487.638,96. –55.766,95. Not USA. –482.197,96. –54.854,95. USA.
3	88 12 828	1	1	Cylinder block	Cylinderblock	Ch. 487.639–,96. 55.767–,95. Not USA. 482.198–,96. 54.855–,95. USA.
	88 11 135	1	1	. Bearing, std.	. Lager, std.	
	88 11 150	1	1	. Bearing, std.	. Lager, std.	See page 2 3:
	88 11 176	1	1	. Bearin, std.	. Lager, std.	
	88 11 457	6	6	. Screw	. Skruv	See page 2 1:
	88 12 349	1	1	. Bearing, std. front	. Lager, std. främre	See page 2 4:
	88 12 364	1	1	. Bearing, std. rear	. Lager, std. bakre	
4	80 01 144	1	1	Engine support L.H.	Motorfäste V	Ch. –507.018,96. 62.059,95.
4	88 07 604	1	1	Engine support L.H.	Motorfäste V	3)
4	88 61 429	1	1	Engine support L.H.	Motorfäste V	5)
5	88 01 151	1	1	Engine support R.H.	Motorfäste H	4)
5	88 61 411	1	1	Engine support R.H.	Motorfäste H	5)
6	80 82 943	6	6	Screw	Skruv	4)
6	80 83 131	6	6	Screw	Skruv	5)
7	79 10 557	6	6	Washer	Bricka	4)
7	80 73 108	6	6	Washer	Bricka	5)
8	88 01 706	2	2	Engine cushion	Motorkudde	
9	88 01 250	2	2	Damper cover, engine cushion	Dämpningskåpa, motorkudde	Ch. –483.192,96. –54.740,95.
10	79 16 513	2	2	Washer	Bricka	
11	80 29 779	4	4	Nut	Mutter	Ch. –483.192,96. –54.740,95.
12	88 06 077	2	2	Engine cushion	Motorkudde	
13	79 10 565	2	2	Washer	Bricka	Ch. 483.193–,96. 54.741–,95.
14	79 14 716	4	4	Nut	Mutter	
15	88 02 274	1	1	Bracket L.H.	Konsol V	
16	88 33 469	1	1	Bracket L.H.	Konsol V	Ch. 96.560.001–. 95.080.001–. USA.
17	88 02 266	1	1	Bracket R.H.	Konsol H	
18	79 33 856	2	2	Washer	Bricka	
19	88 10 525	2	2	Plug	Plugg	
20	88 10 673	1	1	Plug	Plugg	

3) Ch. 96.520.001–96742002869. 95.065.001–95742001213.
4) Ch. –96742002869. –95742001213
5) Ch. 96742002870–. 95742001214–.

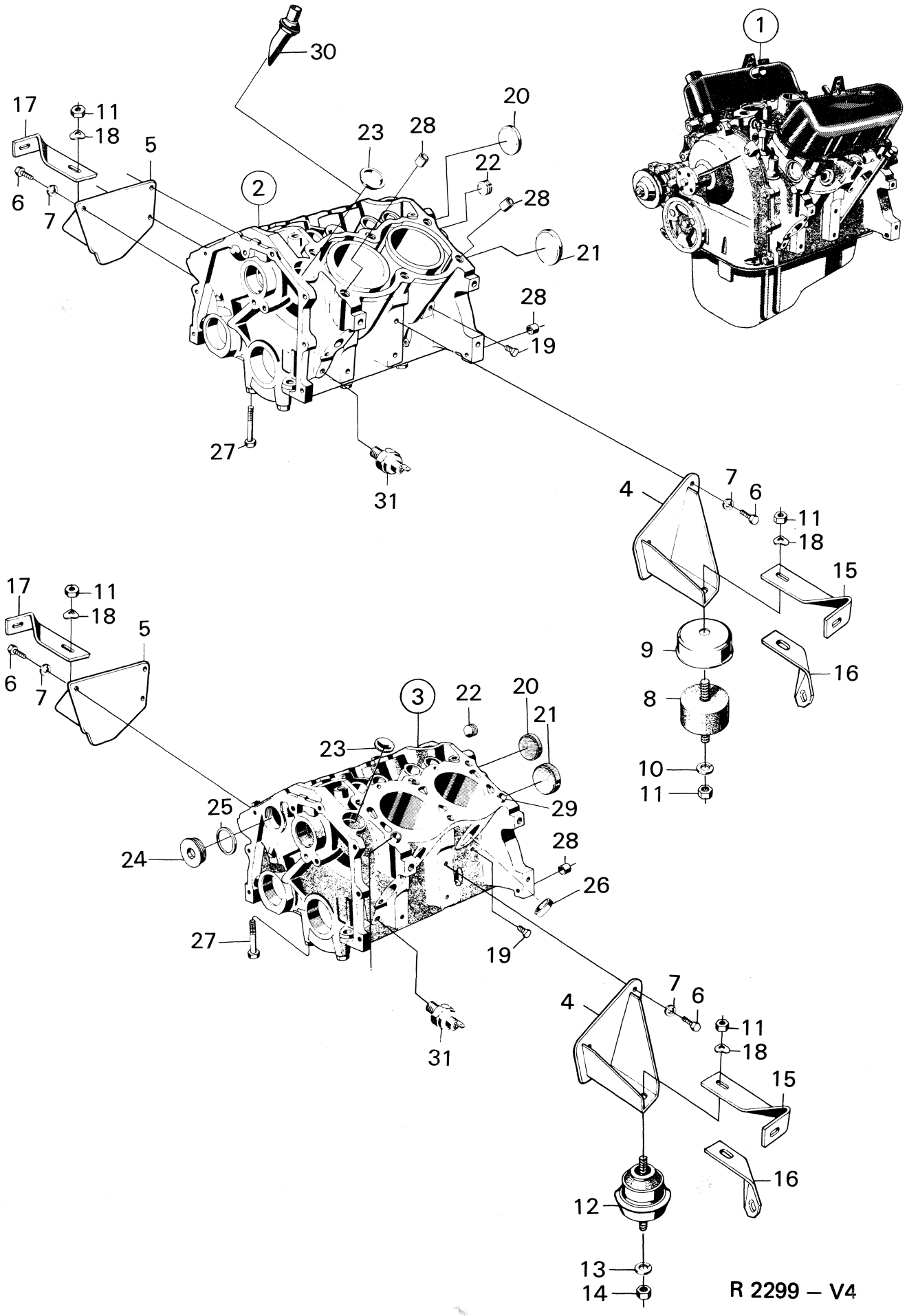
1
2
3
4
5
6
7
8
9
10
11
12
13
14
15
16
17
18
19
20
21
22
23
24
25
26
27
28
29
30
31
R 2299 – V4

Pos.	Part No. Artikelnr.	Qty./Antal 96	95	Description	Benämning	Remarks Anmärkningar
21	88 10 707	1	1	Plug	Plugg	
22	88 10 566	1	1	Plug	Plugg	
23	88 12 042	1	1	Plug	Plugg	Ch. 434.174–,96. 46.138–,95.
24	88 14 253	1	1	Plug	Plugg	1)
25	88 14 261	1	1	Gasket	Packning	1)
26	88 10 434	4	4	Plug	Plugg	1)
26	88 49 002	4	4	Plug, oversize	Plugg, ÖD	Alternative to 88 10 434. For cylinder block with bigger hool.
27	88 11 457	6	6	Screw	Skruv	
28	88 01 102	6	6	Guide sleeve	Styrhylsa	2)
28	88 01 102	2	2	Guide sleeve	Styrhylsa	1)
29	88 12 729	4	4	Guide sleeve	Styrhylsa	1)
30	88 11 531			Tube, crankcase ventilation	Rör, vevhusventilation	Ch. –434.173,96. –46.137,95.
31	88 11 374	1	1	Oil pressure switch	Oljetrycksgivare	
	88 12 265	1	1	Gasket set, hole engine	Packningssats, hela motorn	2)
	88 12 273	1	1	Gasket set, decarbonization	Packningssats, sotning	2)
	88 12 281	1	1	Gasket set	Packningssats	S
	88 14 279	1	1	Gasket set, hole engine	Packninssats, hela motorn	1)
	88 14 287	1	1	Gasket set, decarbonization	Packningssats, sotning	1)
	88 14 758	1	1	Modification, exchange engine	Modifieringssats, bytesmotor	Ch. – 434.173,96 – 46.137,95

1) Ch. 487.639–,96. 55.767–,95. Not USA. 482.198–,96. 54.855–,95. USA.
2) Ch. –487.638,96. –55.766,95. Not USA. –482.197–,96. –54.854,95. USA.

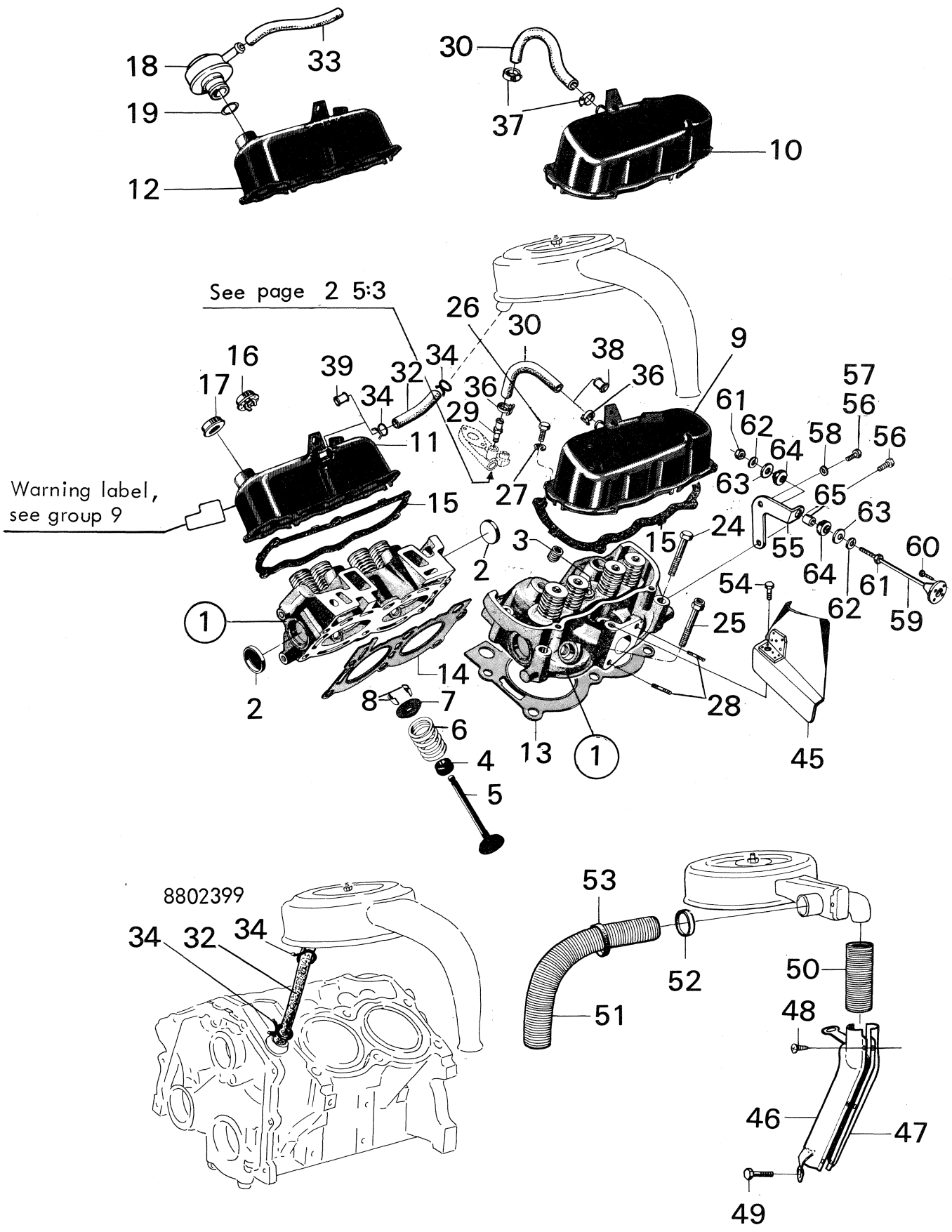

18
33
19
12
30
37
10
See page 2 5:3
26
30
38
9
16
39
32
34
36
36
57
17
34
29
61
56
62
58
56
11
64
63
65
Warning label,
see group 9
15
27
63
24
3
15
55
60
2
64
61
54
62
59
1
25
14
2
8
7
28
6
13
1
45
4
5
8802399
53
34
32
34
52
50
51
48
46
47
49

R 2911 – V4

Pos.	Part No. Artikelnr.	Qty./Antal 96	95	Description	Benämning	Remarks Anmärkningar
1	88 10 161		2	Cylinder head assy	Cylinderlock kpl.	3)
1	88 12 786	2	2	Cylinder head assy	Cylinderlock kpl.	4)
1	88 31 042	2	2	Cylinder head assy	Cylinderlock kpl	Ch. 96.520.001–. 95.065.001–.
2	88 10 434	4	4	. Plug	. Plugg	
3	88 10 327	2	2	. Plug	. Plugg	
4	88 12 067	8	8	. Seal	. Oljetätning	
5	88 11 028	4	4	. Valve, intake standard	. Ventil, insugn. standard	
5	88 12 083	4	4	. Valve, exhaust standard	. Ventil, avgas standard	
6	88 11 523	8	8	. Spring	. Fjäder	Ch. –458.526,96. –50.197,95
6	88 12 745	8	8	. Spring	. Fjäder	Ch. 470.001–,96. 52.001–,95
7	88 10 087	8	8	. Retainer	. Hållare	
8	88 12 315	16	16	. Lock	. Lås	
1	88 48 160	2	2	Cylinder head assy.	Cylinderlock kpl.	Ch. 96.565.600–. 95.081.700–. USA. S
2	88 10 434	4	4	. Plug	. Plugg	
3	88 10 327	2	2	. Plug	. Plugg	
4	88 12 067	8	8	Seal	Oljetätning	
5	88 11 028	4	4	Valve, intake standard	Ventil, insugn. standard	
5	88 12 083	4	4	Valve, exhaust standard	Ventil, avgas standard	
6	88 12 745	8	8	Spring	Fjäder	
7	88 10 087	8	8	Retainer	Hållare	
8	88 12 315	16	16	Lock	Lås	
5	88 33 949	4	4	Valve, exhaust standard	Ventil, avgas standard	Alternative to 88 12 083 if 88 33 956 is used.
8	88 33 956	8	8	Lock	Lås	Shall be used together with valve 88 33 949.
5	88 11 036	4	4	Valve, intake +0.20	Ventil, insugn. +0,20	
5	88 11 044	4	4	Valve, intake +0.40	Ventil, insugn. +0,40	
5	88 11 051	4	4	Valve, intake +0.60	Ventil, insugn. +0,60	
5	88 11 069	4	4	Valve, intake +0.80	Ventil, insugn. +0,80	
5	88 12 091	4	4	Valve, exhaust +0.20	Ventil, avgas +0,20	
5	88 12 109	4	4	Valve, exhaust +0.40	Ventil, avgas +0,40	
5	88 12 117	4	4	Valve, exhaust +0.60	Ventil, avgas +0,60	
5	88 12 125	4	4	Valve, exhaust +0.80	Ventil, avgas +0,80	
9	88 11 846	1	1	Cover L.H.	Kåpa V	1)
9	88 11 861	1	1	Cover L.H.	Kåpa V	2, 11) *
10	88 38 310	1	1	Cover L.H.	Kåpa V	12) *
11	88 11 853	1	1	Cover R.H.	Kåpa H	1)
11	88 11 879	1	1	Cover R.H.	Kåpa H	10) Ch. 434.174–487.638,96. 46.138–55.755,95. Not USA. 434.174–482.197,96. 46.138–54.854,95. USA.
11	88 12 794	1	1	Cover R.H.	Kåpa H	6, 11)
12	88 38 203	1	1	Cover R.H.	Kåpa H	12) *
13	88 11 994	1	1	Gasket L.H.	Packning V	3) S
14	88 11 986	1	1	Gasket R.H.	Packning	3) S
13	88 12 752	1	1	Gasket L.H.	Packning V	6) S
14	88 12 760	1	1	Gasket R.H.	Packning H	S
15	88 11 077	2	2	Gasket	Packning	S
15	88 66 204	2	2	Gasket	Packning	Alternative to 88 11 077
16	88 11 572	1	1	Oil filler cap	Oljepåfyllningslock	1)
17	88 11 564	1	1	Oil filler cap	Oljepåfyllningslock	2, 11) S *
18	88 38 252	1	1	Oil filler cap	Oljepåfyllningslock	12) *
19	88 38 260	1	1	. O-ring	. O-ring	12) *
24	88 10 426	11	11	Screw	Skruv	5)

1) Ch. –434.173,96. –46.137,95.
2) Ch. 434.174–,96. 46.138–,95.
3) Ch. –487.638,96. –55.766,95, Not USA. –482.197,96. –54.854,95 USA.
4) Ch. 487.639–507.018,96. 55.767–62.059,95, Not USA. 482.198–507.018,96. 54.855–62.059,95, USA.
5) Ch. –507.018,96. –62.059,95.
6) Ch. 487.639–,96. 55.767–,95 Not USA. 482.198–,96. 54.855–,95 USA.
10) Superseded by 88 12 794.
11) Ch. –96752015165. –96756007419. –95752002048. –95753003018. –95756000281.
12) Ch. 96752060001–. 96762000001–. 96766000001–. 95753060001–. 95763000001–. 95766000001–.

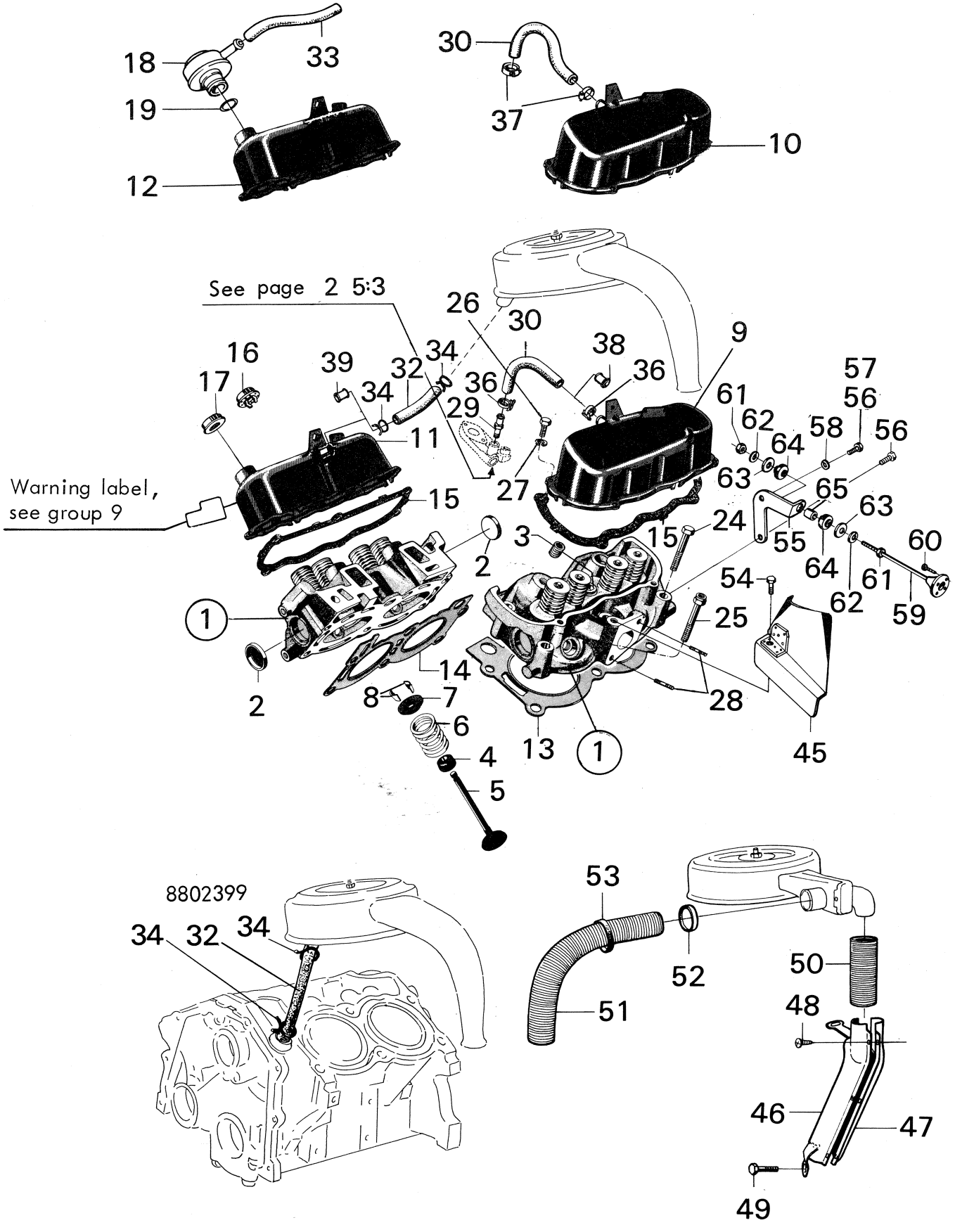
See page 2 5:3
Warning label, see group 9
8802399
R 2911 – V4

Pos. z	Part No. Artikelnr.	Qty./Antal 96	95	Description	Benämning	Remarks Anmärkningar
24	88 11 457	11	11	Screw	Skruv	Ch. 96.520.001–. 95.065.001–.
25	88 10 517	1	1	Screw	Skruv	5)
25	88 31 075	1	1	Screw	Skruv	Ch. 96.520.001–. 95.065.001–.
26	88 10 046	10	10	Screw	Skruv	S
27	88 10 418	10	10	Washer	Bricka	S
28	88 02 068	4	4	Stud	Pinnskruv	
29	88 12 141	1	1	Regulator valve	Regulatorventil	2) S
30	88 12 331	1	1	Hose L.H.	Slang V	2) S *
32	88 02 399	1	1	Hose R.H.	Slang H	1)
32	88 03 488	1	1	Hose R.H.	Slang H	2, 11) S *
33	88 62 914	1	1	Hose R.H.	Slang H	12) *
34	79 35 240	2	2	Hose clamp	Slangklamma	1)
34	79 35 265	2	2	Hose clamp	Slangklamma	2, 11) *
36	88 10 624	2	2	Hose clamp	Slangklamma	2, 11) S *
37	88 38 393	2	2	Hose clamp	Slangklamma	12) *
38	88 12 307	1	1	Plug L.H.	Plugg V	2) Shall be used together with cover L.H. 8811879 and R.H. 8811861 if cover L.H. 8811846 and R.H. 8811853 are not available as spare parts up to and incl. chassis No. 434.173,96. 46.137,95.
39	88 12 299	1	1	Plug R.H.	Plugg H	
45	88 07 877	1	1	Preheater casing	Förvärmarkåpa	
46	88 33 287	1	1	Preheater half, front	Förvärmarhalva, främre	
47	88 33 295	1	1	Preheater half, rear	Förvärmarhalva, bakre	
48	79 22 636	7	7	Screw	Skruv	
49	79 03 172	1	1	Screw	Skruv	7) USA.
50	88 33 584	1	1	Tube, warm air	Rör, varmluft	
51	88 33 592	1	1	Tube, cold air	Rör, kalluft	
52	83 74 357	1	1	Fastening astrap	Spännband	
53	73 48 980	1	1	Rubber band	Gummiband	
54	80 83 131	1	1	Screw	Skruv	
55	88 00 765	1	1	Bracket	Fästbygel	
56	80 82 943	2	2	Screw	Skruv	
57	88 07 992	1	1	Screw R.H.D.	Skruv R.H.D.	7)
58	79 10 557	2	2	Washer	Bricka	
59	73 32 323	1	1	Side support cushion	Sidostödskudde	
60	79 46 742	4	4	Screw	Skruv	8)
60	79 46 742	3	3	Screw	Skruv	9)
61	79 14 708	2	2	Nut	Mutter	
62	79 10 557	2	2	Washer	Bricka	
63	79 16 505	2	2	Washer	Bricka	
64	70 85 632	2	2	Rubber bushing	Gummibussning	
65	70 85 541	1	1	Spacer sleeve	Distanshylsa	
	88 14 568	1	1	Gasket set, valve cover	Packningssats, ventilkåpa	

1) Ch. –434.173,96. –46.137,95.
2) Ch. 434.174–,96. 46.138–,95.
7) Ch. 96.560.001–. 95.080.001–.
8) Ch. –96732023028. –96736008344. –95732007767. –95736000185.
9) Ch. 96742000001–. 96746000001–. 95742000001–. 95746000001–.
11) Ch. –96752015165. –96756007419. –95752002048. –95753003018. –95756000281.
12) Ch. 96752060001–. 96762000001–. 96766000001–. 95753060001–. 95763000001–. 95766000001–.

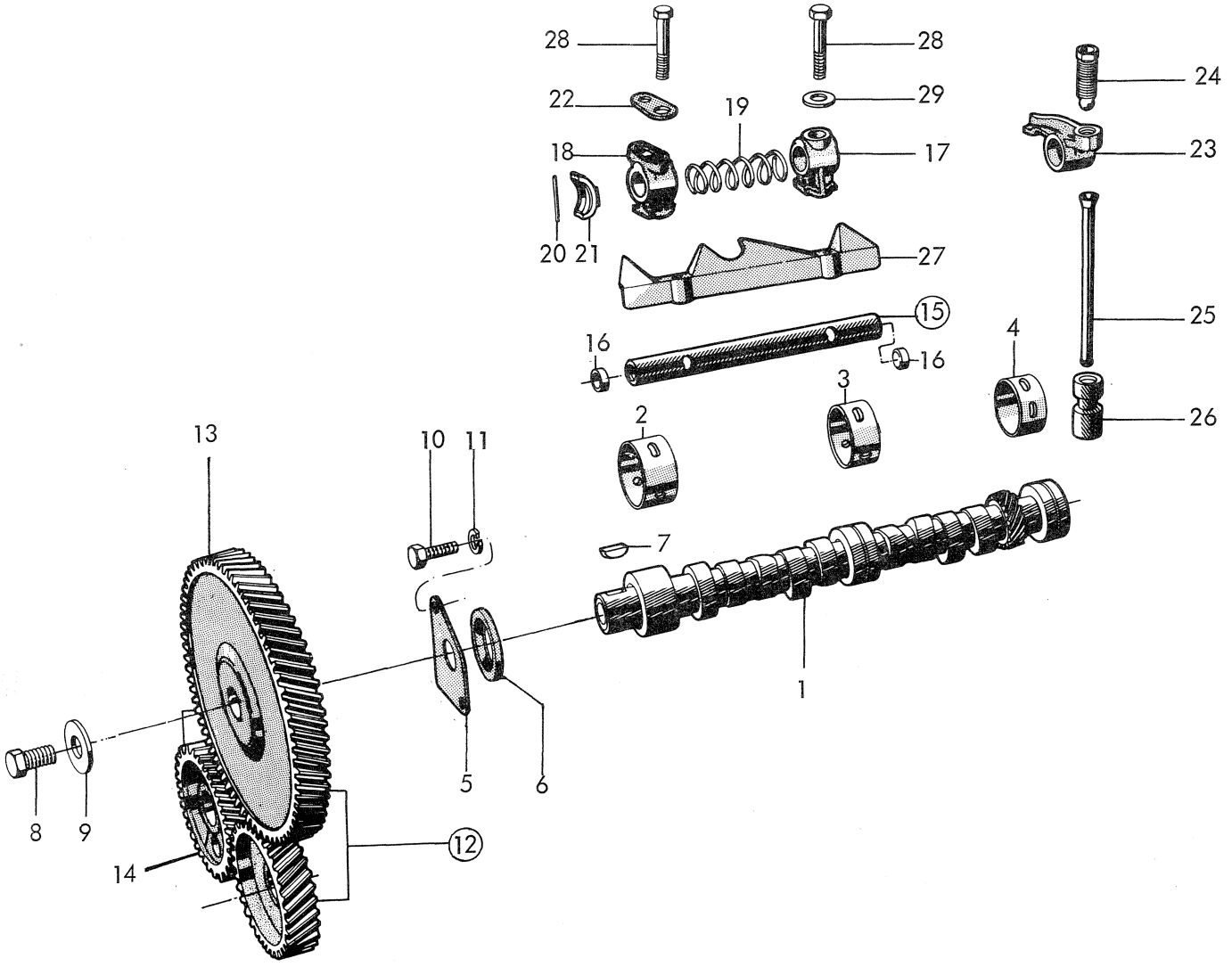
28
28
24
22
29
19
18
17
23
20 21
27
15
25
16
16
4
3
2
26
13
10 11
7
1
8
9
5
6
12
14

R 2659 – V4

Pos.	Part No. Artikelnr.	Qty./Antal 96	95	Description	Benämning	Remarks Anmärkningar
1	88 11 309	1	1	Camshaft	Kamaxel	
2	88 11 135	1	1	Bearing, std.	Lager, std.	
2	88 11 143	1	1	Bearing, undersize	Lager, underdim.	
3	88 11 150	1	1	Bearing, std.	Lager, std.	
3	88 11 168	1	1	Bearing, undersize	Lager, underdim.	
4	88 11 176	1	1	Bearing, std.	Lager, std.	
4	88 11 184	1	1	Bearing, undersize	Lager, underdim.	
5	88 11 580	1	1	Thrust plate	Tryckbricka	
6	88 11 598	1	1	Spacer, blue	Distansring, blå	
6	88 11 606	1	1	Spacer, red	Distansring, röd	
7	88 10 350	1	1	Woodruff key	Woodruffkil	
8	88 10 343	1	1	Screw	Skruv	
9	88 10 491	1	1	Washer	Bricka	
10	88 10 186	2	2	Screw	Skruv	
11	88 10 244	2	2	Washer	Bricka	
12	88 11 812	1	1	Transmission gear set	Kugghjulssats, transmission	
13	88 12 638	1	1	. Gear, camshaft	. Kugghjul, kamaxel	
14	88 12 646	1	1	. Gear, balance shaft	. Kugghjul, balansaxel	Material: fiber
14	88 10 277	1	1	Gear, balance shaft	Kugghjul, balansaxel	Material: metal, intended for heavy load alt. to 8812646.
15	88 14 295	2	2	Shaft, rocker arm	Vipparmsaxel	1)
15	88 60 652	2	2	Shaft rocker arm assy.	Vipparmsaxel kpl.	2) 88 60 652 can only be used together with 88 60 686.
16	88 10 392	4	4	. Plug	. Plugg	
16	88 10 392	4	4	Plug	Plugg	
17	88 10 889	2	2	Support, rocker arm shaft	Fäste, vipparmsaxel	3) *
18	88 10 897	2	2	Support, rocker arm shaft	Fäste, vipparmsaxel	3) *
17	88 10 889	4	4	Support, rocker arm shaft	Fäste, vipparmsaxel	4) *
19	88 12 679	2	2	Spring	Fjäder	
20	88 10 384	4	4	Roll pin	Spännstift	
21	88 12 687	4	4	Washer	Bricka	
22	88 10 921	2	2	Cover, plate	Täckbricka	3) *
23	88 10 871	8	8	Rocker arm	Vipparm	1)
23	88 60 686	8	8	Rocker arm	Vipparm	2) 8860686 can only be used together with 8860652.
24	88 12 208	8	8	Adjustment screw	Justerskruv	
25	88 11 473	8	8	Push rod	Stötstång	
26	88 10 863	8	8	Tappet	Ventillyftare	
27	88 10 905	2	2	Oil return plate	Oljereturplåt	
28	88 12 661	4	4	Screw	Skruv	Engine number –275000 *
28	88 62 039	4	4	Screw	Skruv	Engine number 275001– *
29	88 10 319	2	2	Washer	Bricka	

1) Ch. ~–96.589.999. ~–95.087.999.
2) Ch. ~96.590.000–. ~95.088.000–.
3) Ch. –96722021567. –96726006009. –95722008323. –95726000119.
4) Ch. 96732000001–. 96736000001–. 95732000001–. 95736000001–.

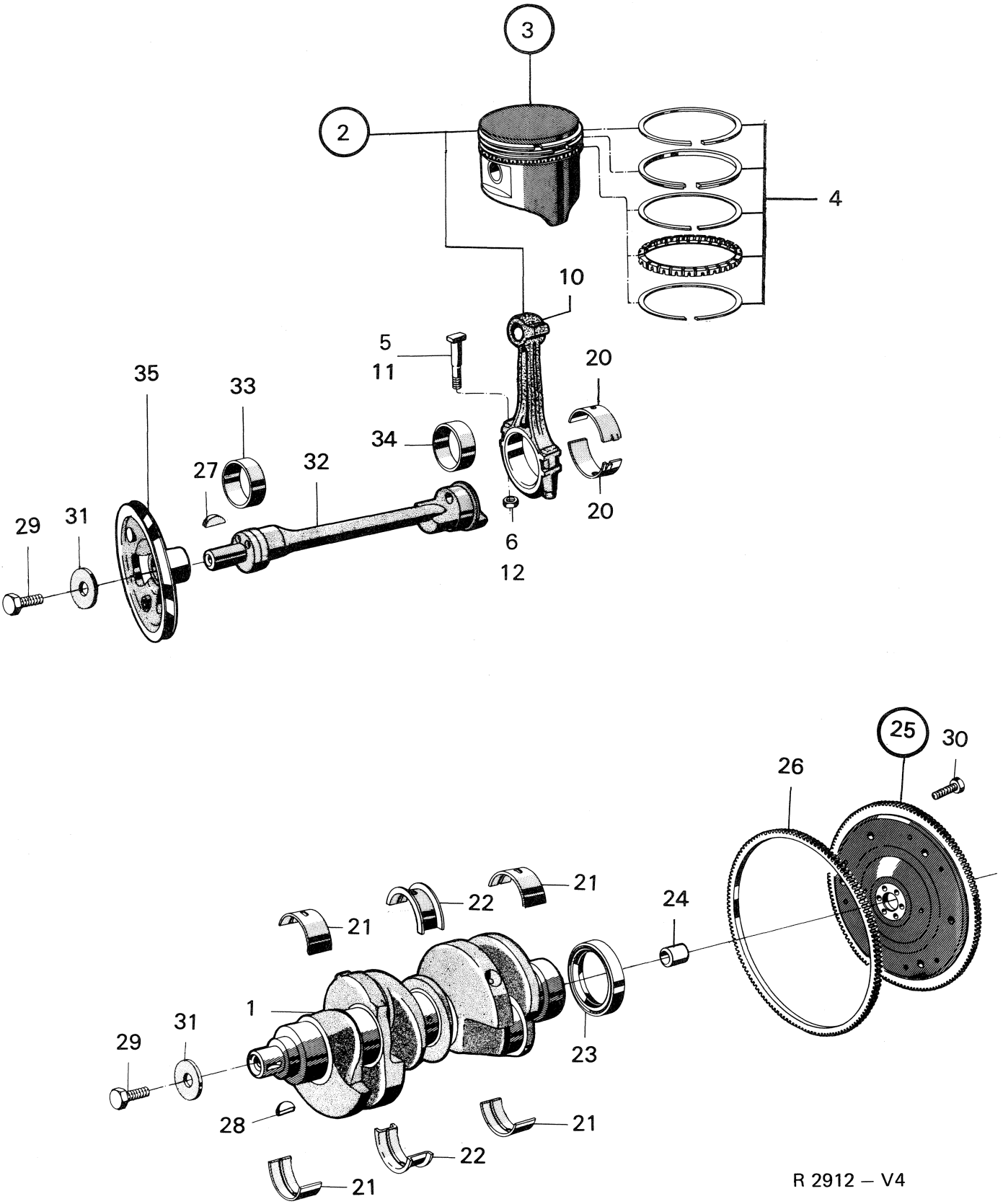
3
2
4
10
5
11
20
35
33
34
27
32
29
31
6
12
20
25
30
26
21
22
21
24
1
29
31
23
28
21
22
21

R 2912 – V4

Pos.	Part No. Artikelnr.	Qty./Antal 96	95	Description	Benämning	Remarks Anmärkningar	
1	88 11 200	1	1	Crankshaft	Vevaxel		
1	88 48 269	1	1	Crankshaft	Vevaxel	4)	
2	88 11 648	4	4	Piston with connecting rod assy. std.	Kolv med vevstake kpl. std.	1)	
2	88 12 836	4	4	Piston with connecting rod assy. std.	Kolv med vevstake kpl. std.	2, 5)	
2	88 48 343	4	4	Piston with connecting rod assy. std.	Kolv med vevstake kpl. std.	4, 5)	
3	88 38 518	4	4	Piston assy.	Kolv kpl.	2)	
3	88 38 542	4	4	Piston assy.	Kolv kpl.	4)	
4	88 16 571	4	4	. Kit, piston rings std.	. Sats, kolvringar std.	1)	*
4	88 16 605	4	4	. Kit, piston rings std.	. Sats, kolvringar std.	2)	*
5	88 11 010	8	8	. Screw	. Skruv	Part of 88 11 648, 88 12 836, 88 48 343.	
6	88 10 442	8	8	. Nut	. Mutter		
2	88 11 655	4	4	Piston with connection rod assy. +0.50	Kolv med vevstake kpl. +0,50	1)	
2	88 12 844	4	4	Piston with connection rod assy. +0.50	Kolv med vevstake kpl. +0,50	2, 5)	
2	88 48 350	4	4	Piston with connection rod assy. +0.50	Kolv med vevstake kpl. +0,50	4, 5)	
3	88 38 526	4	4	Piston assy. +0.50	Kolv kpl. +0,50	2)	
3	88 38 559	4	4	Piston assy. +0.50	Kolv kpl. +0,50	4)	
4	88 16 589	4	4	. Kit, piston rings +0.50	. Sats, kolvringar +0,50	1)	*
4	88 16 613	4	4	. Kit, piston rings +0.50	. Sats, kolvringar +0,50	2)	*
5	88 11 010	8	8	. Screw	. Skruv	Part of 88 11 655, 88 12 844, 88 48 350.	
6	88 10 442	8	8	. Nut	. Mutter		
2	88 11 663	4	4	Piston with connecting rod assy. +1.0	Kolv med vevstake kpl. +1,0	1)	
2	88 12 851	4	4	Piston with connecting rod assy. +1.0	Kolv med vevstake kpl. +1,0	2,5)	
2	88 48 368	4	4	Piston with connecting rod assy. +1.0	Kolv med vevstake kpl. +1,0	4, 5)	
3	88 38 534	4	4	Piston assy. +1.0	Kolv kpl. +1,0	2)	
3	88 38 567	4	4	Piston assy. +1.0	Kolv kpl. +1,0	4)	
4	88 16 597	4	4	. Kit, piston rings +1.0	. Sats, kolvringar +1,0	1)	*
4	88 16 621	4	4	. Kit, piston rings +1.0	. Sats, kolvringar +1,0	2)	*
5	88 11 010	8	8	. Screw	. Skruv	Part of 88 11 663, 88 12 851, 88 48 368	
6	88 10 442	8	8	. Nut	. Mutter		
10	88 61 619	4	4	Connecting rod assy.	Vevstake kpl.		
11	88 61 635	8	8	. Screw	. Skruv	2)	
12	88 10 442	8	8	. Nut	. Mutter		
20	88 11 218	8	8	Bearing insert, standard	Lagerskål, std.		*
						(88 11 226)	*

1) Ch. –487.638,96. –55.766,95. Not USA –482.197,96. –54.854,95. USA.
2) Ch. 487.639–,96. 55.767–,95. Not USA 482.198–,96. 54.855–,95. USA.
4) Ch. 96.600.001–. 95.095.001–. Engine 1,7 1. USA
5) Ch. ~–96732014999. ~–95732004499.

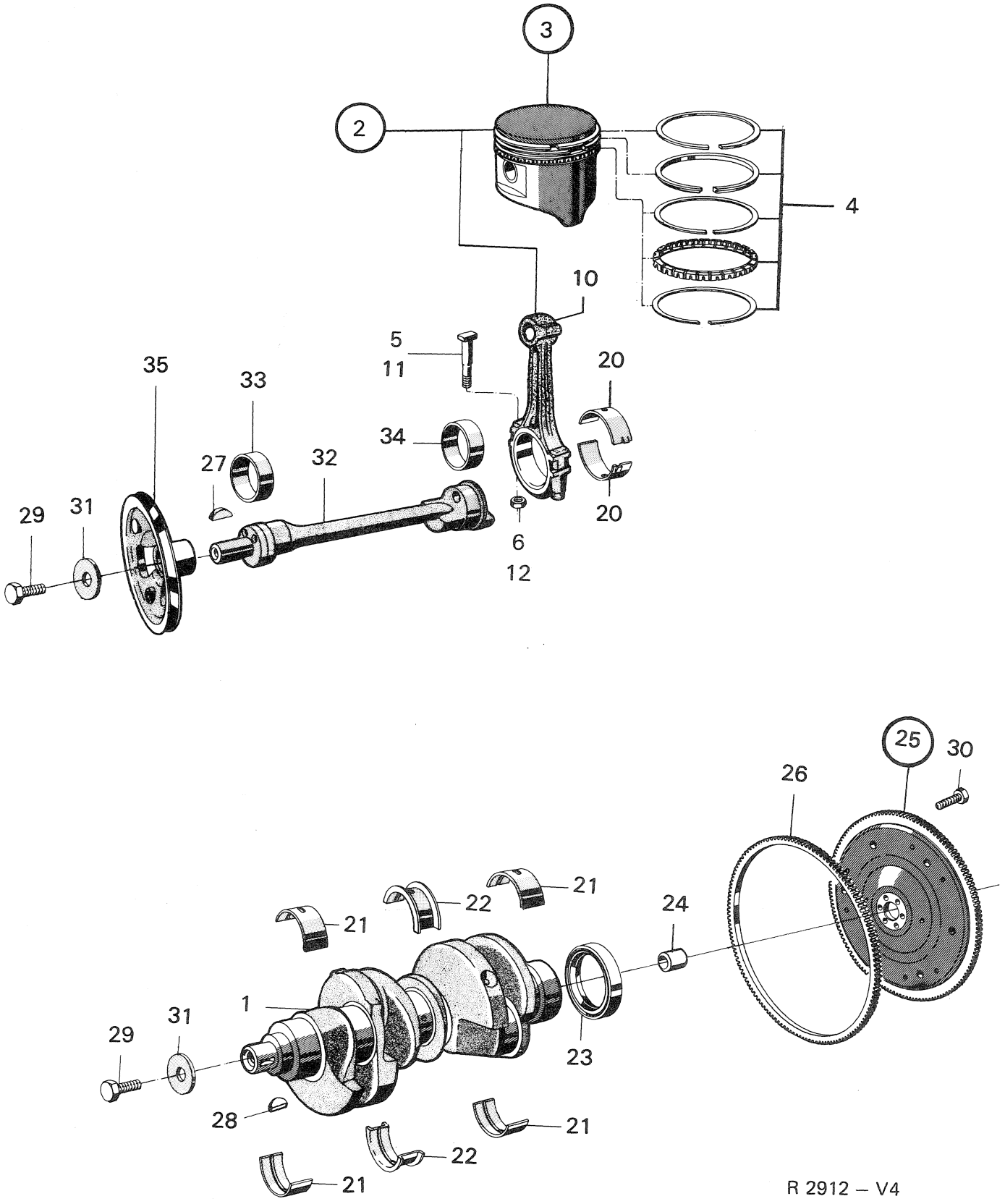
3
2
4
10
5
11
20
35
33
34
27
32
29
31
20
6
12
25
30
26
21
22
21
24
1
29
31
23
28
21
22
21

R 2912 – V4

Pos.	Part No. Artikelnr.	Qty./Antal 96	95	Description	Benämning	Remarks Anmärkningar
20	88 11 234	8	8	Bearing insert ø –0.25	Lagerskål ø –0,25	(88 34 998) *
20	88 11 242	8	8	Bearing insert ø –0.50	Lagerskål ø –0,50	
20	88 11 259	8	8	Bearing insert ø –0.75	Lagerskål ø –0,75	
20	88 11 291	8	8	Bearing insert ø –1.00	Lagerskål ø –1,00	
21	88 12 380	4	4	Bearing insert ø, x std. red/blue	Lagerskål ø, x std. röd/blå	Note: ø = crankshaft diameter * 6) x = cylinder block main * bearing bore.
21	88 12 448	4	4	Bearing insert ø –0.25, x std.	Lagerskål ø –0,25, x std.	
21	88 12 455	4	4	Bearing insert ø –0.50, x std.	Lagerskål ø –0,50, x std.	
21	88 12 463	4	4	Bearing insert ø –0.75, x std.	Lagerskål ø –0,75, x std	
21	88 12 471	4	4	Bearing insert ø –1.00, x std.	Lagerskål ø –1,00, x std.	
22	88 12 406	2	2	Bearing insert ø, x std. red/blue	Lagerskål ø, std. röd/blå	* (88 12 244) *
22	88 12 547	2	2	Bearing insert ø –0.25, x std	Lagerskål ø –0,25, x std.	
22	88 12 554	2	2	Bearing insert ø –0.50, x std.	Lagerskål ø –0,50, x std.	
22	88 12 562	2	2	Bearing insert ø –0.75, x std.	Lagerskål ø –0,75, x std	
22	88 12 570	2	2	Bearing insert ø –1.00, x std	Lagerskål ø –1,00, x std	
23	88 11 101	1	1	Sealing ring	Tätningsring	
24	88 01 136	1	1	Bushing	Bussning	
25	88 10 681	1	1	Flywheel assy.	Svänghjul kpl.	
26	88 10 699	1	1	. Ring gear	. Kuggkrans	
27	88 10 368	1	1	Woodruff key	Woodruffkil	
28	88 10 350	1	1	Woodruff key	Woodruffkil	
29	88 10 343	2	2	Screw	Skruv	
30	88 10 335	6	6	Screw	Skruv	
31	88 10 491	2	2	Washer	Bricka	
32	88 11 333	1	1	Balance shaft	Balansaxel	
32	88 48 301	1	1	Balance shaft	Balansaxel	4)
33	88 12 349	1	1	Bearing std., front	Lager std., främre	
34	88 12 364	1	1	Bearing std., rear	Lager std., bakre	
35	88 11 671	1	1	Belt pulley	Remskiva	
	88 11 788	1	1	Piston ring set std.	Kolvringssats std.	1) Whole engine.
	88 14 303	1	1	Piston ring set std.	Kolvringssats std.	2) Whole engine.

1) Ch. –487.638,96. –55.766,95. Not USA –482.197,96. –54.854,95. USA
2) Ch. 487.639–,96. 55.767–,95. Not USA 482.198–,96. 54.855–,95. USA.
4) Ch. 96.6000.001–. 95.095.001–. Engine 1700 cm^3 USA.
6) (88 12 398).

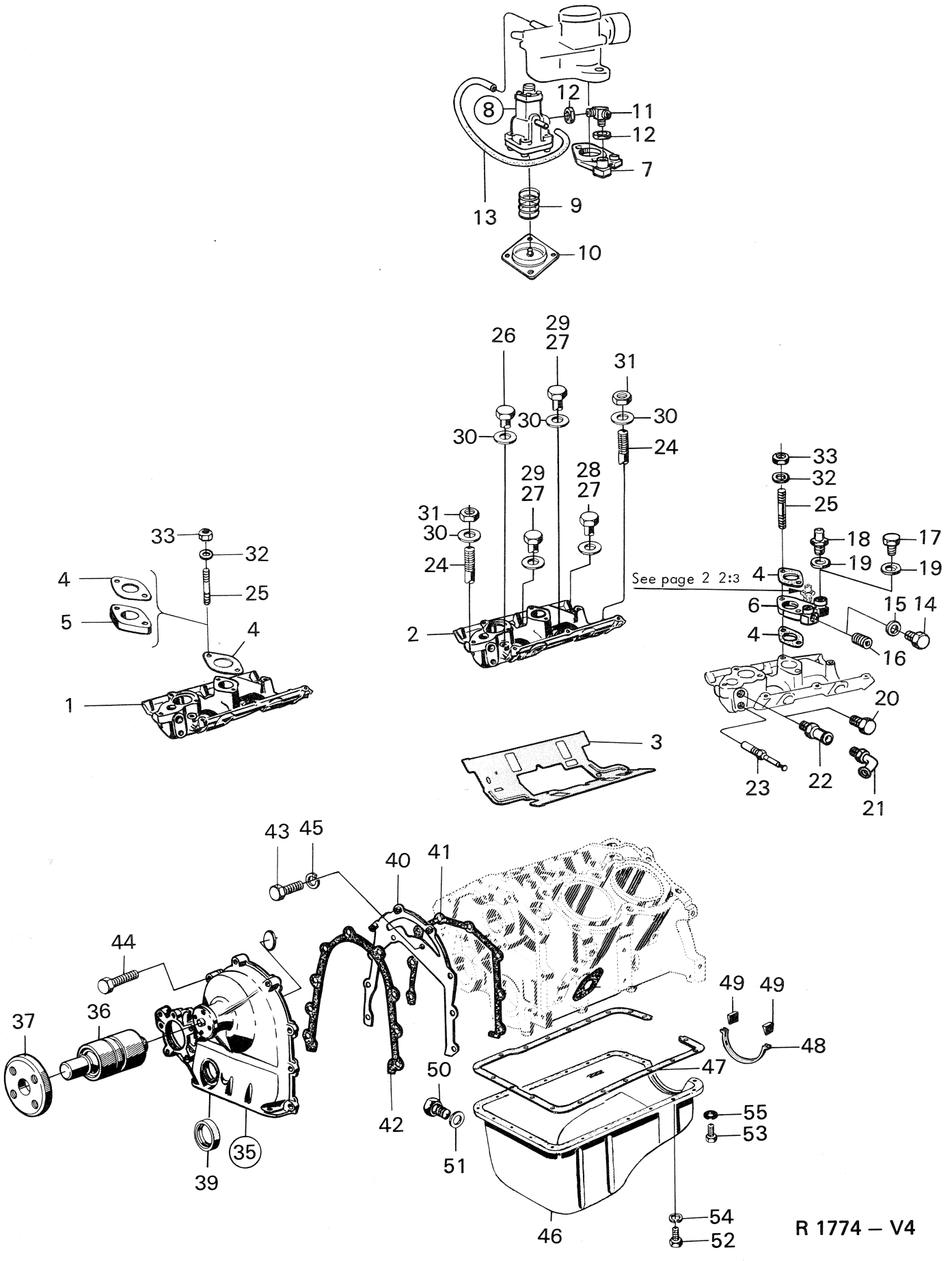
8
12
11
12
7
13
9
10
26
29
27
31
30
30
30
24
29
27
28
27
31
30
24
2
33
32
25
4
5
4
1
3
See page 2 2:3
33
32
25
18
17
19
19
4
6
15
14
4
16
20
23
22
21
43
45
40
41
44
37
36
49
49
48
47
50
55
53
42
51
35
39
46
54
52
R 1774 – V4

Pos.	Part No. Artikelnr.	Qty./Antal 96	95	Description	Benämning	Remarks Anmärkningar
1	88 11 739	1	1	Inlet manifold	Insugningsrör	Ch. –434.173,96. –46.137,95.
2	88 11 747	1	1	Inlet manifold	Insugningsrör	Ch. 434.174–524.379,96. 46.138–66.250,95.
2	88 31 299	1	1	Inlet manifold	Insugningsrör	Ch. 96.524.380–. 95.066.251–.6)*
2	88 38 195	1	1	Inlet manifold	Insugningsrör	7) *
3	88 11 622	1	1	Gasket	Packning	Ch. –499.911,96–59.929,95.
3	88 31 034	1	1	Gasket	Packning	Ch. 499.912–,96. 59.930–,95. S
4	88 10 129	1	1	Gasket	Packning	Ch. –434.173,96. –46.137,95. S
4	88 10 129	2	2	Gasket	Packning	Ch. 434.174–507.018,96. 46.138–62.059,95. S
4	88 31 315	2	2	Gasket	Packning	Ch. 96.520.001–. 95.065.001–.6)*
4	88 38 286	2	2	Gasket	Packning	7) *
5	88 11 929	1	1	Intermediate flange	Mellanfläns	Ch. –434.173,96. –46.137,95. Alternative 88 11 937. Shall be Used together with 2 gaskets 88 10 129 and 2 screws 88 10 590 for the inlet manifold 88 11 747 if 88 11 739 is not available as a spare part up to and incl. chassis No. 434.173,96. 46.137,95.
6	88 12 695	1	1	Intermediate flange	Mellanfläns	6) S *
6	88 38 351	1	1	Intermediate flange	Mellanfläns	7) *
7	88 33 394	1	1	Intermediate flange	Mellanfläns	1, 3)
7	88 49 473	1	1	Intermediate flange	Mellanfläns	2, 3)
7	88 38 294	1	1	Intermediate flange	Mellanfläns	3, 7) *
8	88 33 261	1	1	Valve assy.	Ventil kpl.	1, 3)
8	88 48 566	1	1	Valve assy.	Ventil kpl.	2, 3)
9	88 49 440	1	1	. Spring	. Fjäder	Part of 88 33 261
9	88 49 242	1	1	. Spring	. Fjäder	Part of 88 48 566
10	88 49 259	1	1	. Diaphragm	. Membran	Part of 88 48 566, 88 33 261.
11	88 33 402	1	1	Three-way nipple	Trevägsnippel	Ch. 96.560.001–. 95.080.001–.3)
12	88 33 410	2	2	Nut	Mutter	
13	88 33 428	1	1	Hose, valve-carburetor	Slang, ventil-förgasare	
14	88 10 152	1	1	Plug	Plugg	Ch. 434.174–,96. 46.138–,95.
15	88 10 160	1	1	Gasket	Packning	Only for 88 10 152. S
16	88 11 267	1	1	Plug	Plugg	Ch. 434.174–,96. 46.138–,95.
17	88 14 089	1	1	Plug	Plugg	Ch. –507.018,96. –62.059,95. S
17	88 14 089	1	1	Plug R.H.D.	Plugg R.H.D.	Ch. 96.520.001–. 95.065.001–.
18	88 07 547	1	1	Nipple	Nippel	
19	88 14 105	1	1	Washer	Bricka	
20	88 00 955	1	1	Plug	Plugg	Ch. –507.018,96. –62.059,95.
21	88 07 679	1	1	Angular nipple	Vinkelnippel	Ch. 96.520.001–552.859 95.065.001–074.986
22	88 01 276	1	1	Nipple	Nippel	Ch. 96.560.001–. 95.080.001–.
23	88 00 914	1	1	Temperature transmitter	Temperaturgivare	
24	88 10 483	2	2	Stud.	Pinnskruv	Ch. –96.524.379. –95.066.250.
24	88 31 273	2	2	Stud	Pinnskruv	Ch. 96.524.380–. 95.066.251–.
25	88 10 582	2	2	Stud	Pinnskruv	Ch. –434.173.96. –46.137.95.
25	88 10 590	2	2	Stud	Pinnskruv	Ch. 434.174–507.018,96. 46.138–62.059,95. S
25	88 31 083	2	2	Stud	Pinnskruv	Ch. 96.520.001–. 95.065.001–.
26	88 10 459	1	1	Screw	Skruv	
27	88 10 616	3	3	Screw	Skruv	Ch. –96.524.379 –95.066 250
28	88 10 616	1	1	Screw	Skruv	Ch. 96.524.380–. 95.066.251–.
29	88 31 307	2	2	Screw	Skruv	

1) Ch. 96.560.001–592.844. 95.080.001–088.371.
2) Ch. 96.600.001–. 95.095.001–. Engine 1700 cm^3 USA.
3) Emission control.
6) Ch. –96752015165. –96756007419. –95752002048. –95753003018. –95756000281.
7) Ch. 96752060001–. 96762000001–. 96766000001–. 95753060001–. 95763000001–. 95766000001–.

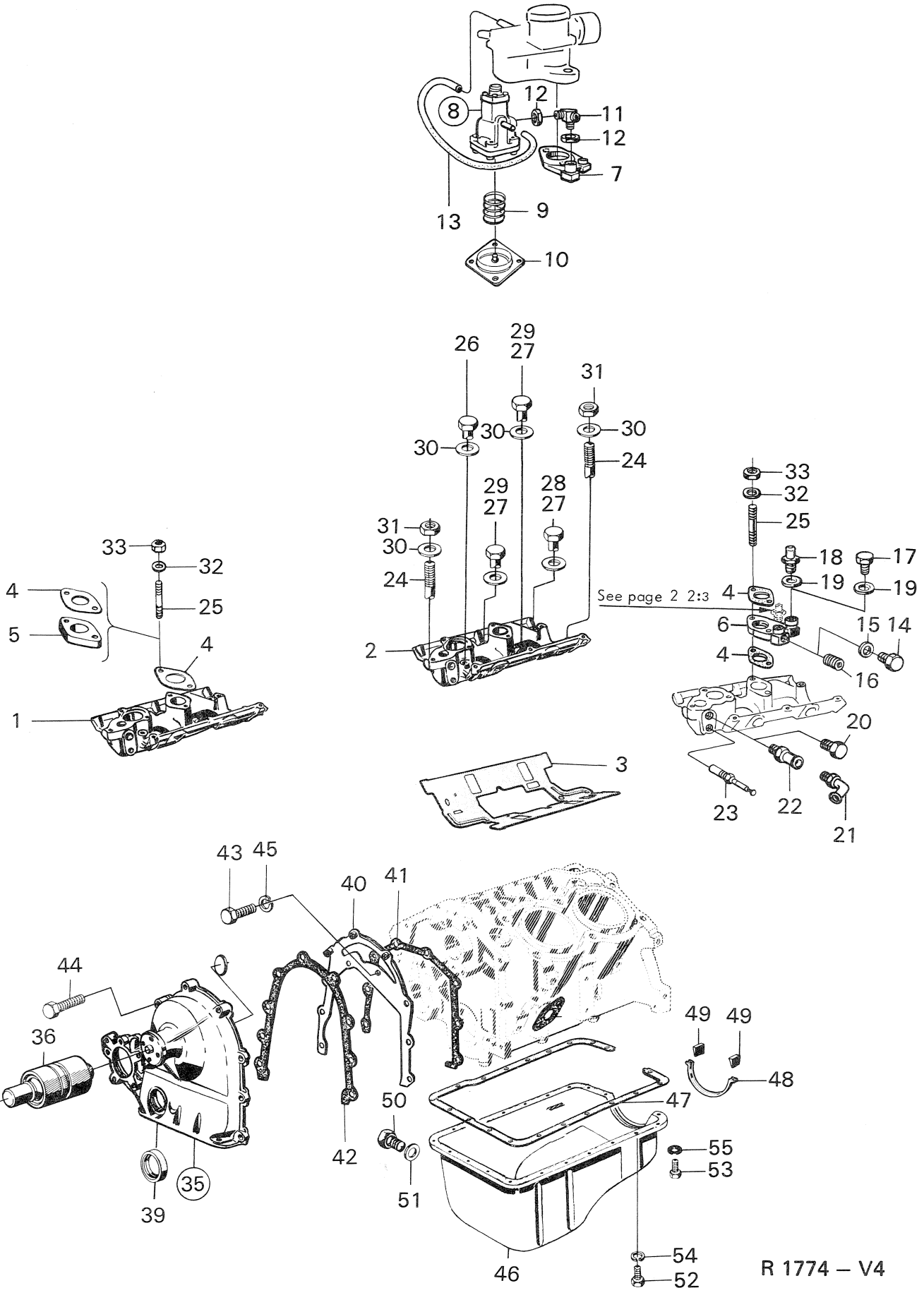
8
12
11
12
7
13
9
10
26
29
27
31
30
30
30
24
29
27
28
27
31
30
24
2
33
32
25
4
5
4
1
3
See page 2 2:3
33
32
25
18
17
19
19
4
6
15
14
4
16
20
23
22
21
43
45
40
41
44
37
36
49
49
48
50
47
42
55
53
51
35
39
46
54
52

R 1774 – V4

Pos.	Part No. Artikelnr.	Qty./Antal 96	95	Description	Benämning	Remarks Anmärkningar
30	88 10 236	6	6	Washer	Bricka	
30	88 48 400	6	6	Washer	Bricka	2)
31	88 10 442	2	2	Nut	Mutter	Ch. –96.524.379. –95.066.250.
31	88 31 281	2	2	Nut	Mutter	Ch. 96.524.380–. 95.066.251–.
32	88 10 251	2	2	Washer	Bricka	
33	88 10 285	2	2	Nut	Mutter	Ch. –507.018,96. –62.059,95.
33	88 31 323	2	2	Nut	Mutter	Ch. 96.520.001–. 95.065.001–.
35	88 11 697	1	1	Transmission cover	Transmissionkåpa	S
36	88 12 216	1	1	. Fan bearing	. Fläktlager	
37	88 12 190	1	1	. Carrier	. Medbringare	S
39	88 10 970	1	1	. Sealing ring	. Tätningsring	
40	88 10 145	1	1	Transmission cover plate	Mellanplåt	
41	88 10 954	1	1	Gasket	Packning	
42	88 10 822	1	1	Gasket	Packning	
43	88 10 053	2	2	Screw	Skruv	
44	88 10 210	9	9	Screw	Skruv	
45	88 10 244	2	2	Washer	Bricka	
46	88 12 000	1	1	Oil pan	Oljesump	4)
46	88 12 893	1	1	Oil pan	Oljesump	5)
47	88 10 715	1	1	Gasket	Packning	S
48	88 10 723	1	1	Seal	Tätning	S
49	88 11 127	2	2	Seal	Tätning	S
50	88 10 301	1	1	Oil drain plug	Oljeplugg	Ch. –96.585.178. –95.086.569.
50	88 49 606	1	1	Oil drain plug	Oljeplugg	Ch. 96.585.179–. 95.086.570–.
51	88 10 400	1	1	Gasket	Packning	Ch. –96.585.178. –95.086.569 S
51	88 49 614	1	1	Gasket	Packning	Ch. 96.585.179–. 95.086.570–. S
52	88 10 541	18	18	Screw	Skruv	
53	88 10 046	2	2	Screw	Skruv	
54	88 10 418	18	18	Washer	Bricka	
55	88 10 467	2	2	Seal washer	Tätningsbricka	

4) Ch. –487.638,96. –55.766,95. Not USA. –482.197,96. –54.854,95 USA.
5) Ch. 487.639–,96. 55.767–,95. Not USA. 482.198–,96. 54.855–,95. USA.

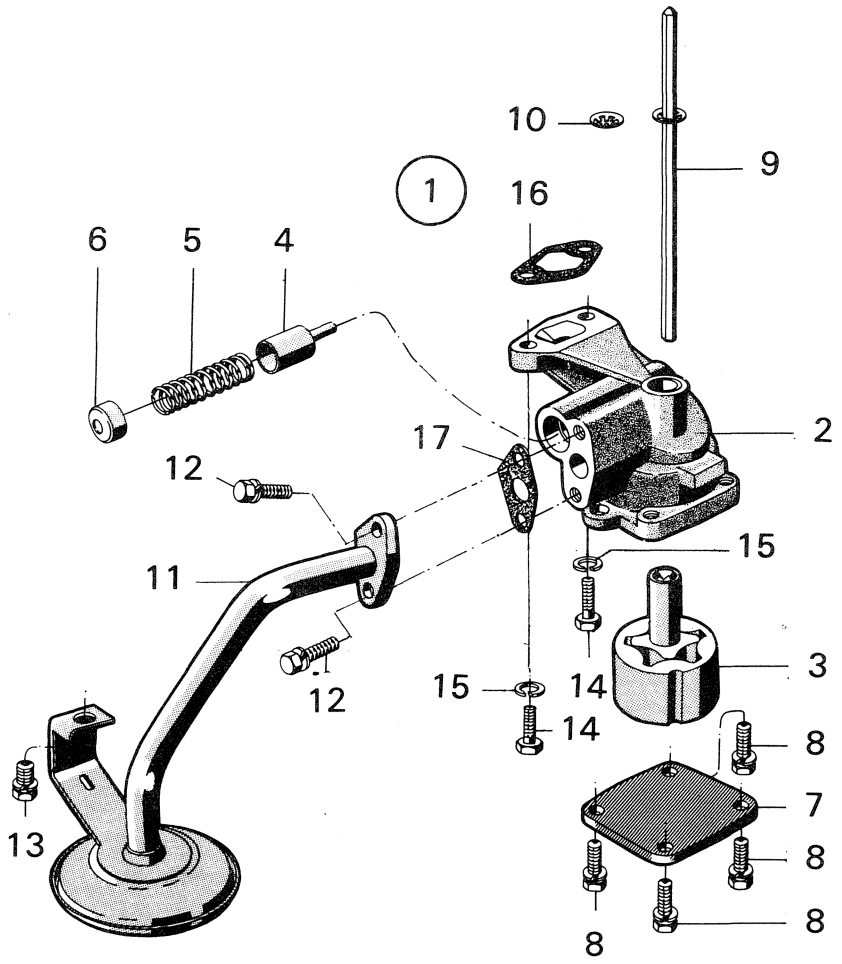

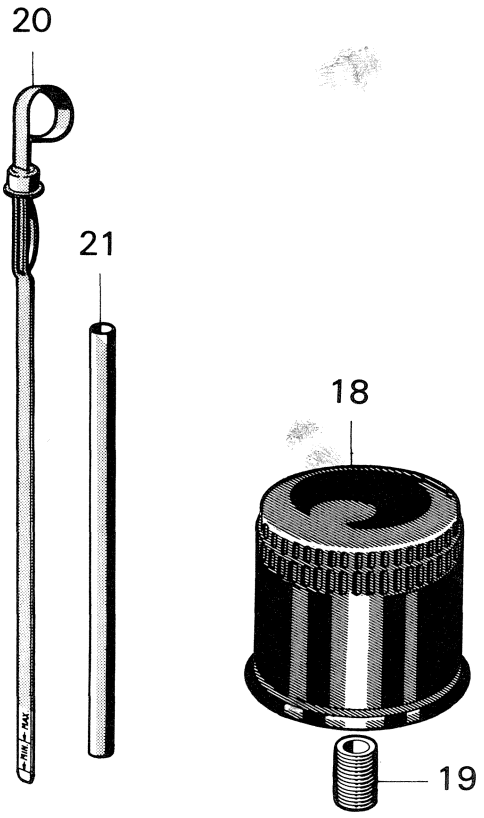

R 1775 – V4

Pos.	Part No. Artikelnr.	Qty./Antal 96	Qty./Antal 95	Description	Benämning	Remarks Anmärkningar
1	88 11 408	1	1	Oil pump assy.	Oljepump kpl.	Ch. –499.909,96. –59.999,95. –500.434,96, USA. –60.099.95, USA.
1	88 12 901	1	1	Oil pump assy.	Oljepump kpl.	Ch. 499.910–,96. ~–96732005999, 60.000–,95. ~–95732001999. 500.435–,96 * USA. ~–96732005999. 60.100–, 95, USA. ~–95732001999.
1	88 62 278	1	1	Oil pump assy.	Oljepump kpl.	~96732006000–. ~95732002000–.
2	88 11 416	1	1	. Body	. Hus	Part of 88 11 408. (88 12 919) *
3	88 10 640	1	1	. Rotor assy.	. Rotor kpl.	Part of 88 11 408. S
3	88 12 935	1	1	. Rotor assy.	. Rotor kpl.	Part of 88 12 901. S
4	88 10 764	1	1	. Plunger	. Kolv	S
5	88 10 756	1	1	. Spring	. Fjäder	Part of 88 11 408 S
5	88 12 943	1	1	. Spring	. Fjäder	Part of 88 12 901 S
6	88 10 772	1	1	. Cap.	. Kapsel	S
7	88 10 749	1	1	. Cover	. Lock	Part of 88 11 408.
7	88 12 927	1	1	. Cover	. Lock	Part of 88 12 901.
8	88 10 376	4	4	. Screw	. Skruv	S
9	88 10 780	1	1	Drive shaft	Drivaxel	
10	88 10 798	1	1	Washer	Bricka	
11	88 11 903	1	1	Suction line with screen	Sugrör med sil	
12	88 10 376	2	2	Screw	Skruv	
13	88 10 202	1	1	Screw with washer	Skruv med bricka	
14	88 10 210	2	2	Screw	Skruv	
15	88 10 244	2	2	Washer	Bricka	S
16	88 10 806	1	1	Gasket	Packning	S
17	88 11 317	1	1	Gasket	Packning	S
18	88 03 348	1	1	Oil filter	Oljefilter	S
19	88 10 814	1	1	Bushing	Bussning	
20	88 12 026	1	1	Dipstick	Oljesticka	
21	88 11 325	1	1	Tube, dipstick	Rör, oljesticka	
	88 11 366	1	1	Repair kit, oil pump	Rep. sats, oljepump	Part of 88 11 408
	88 12 950	1	1	Repair kit, oil pump	Rep. sats, oljepump	Part of 88 12 901
	88 39 193	1	1	Repair kit	Rep.sats	Part of 88 62 278 *

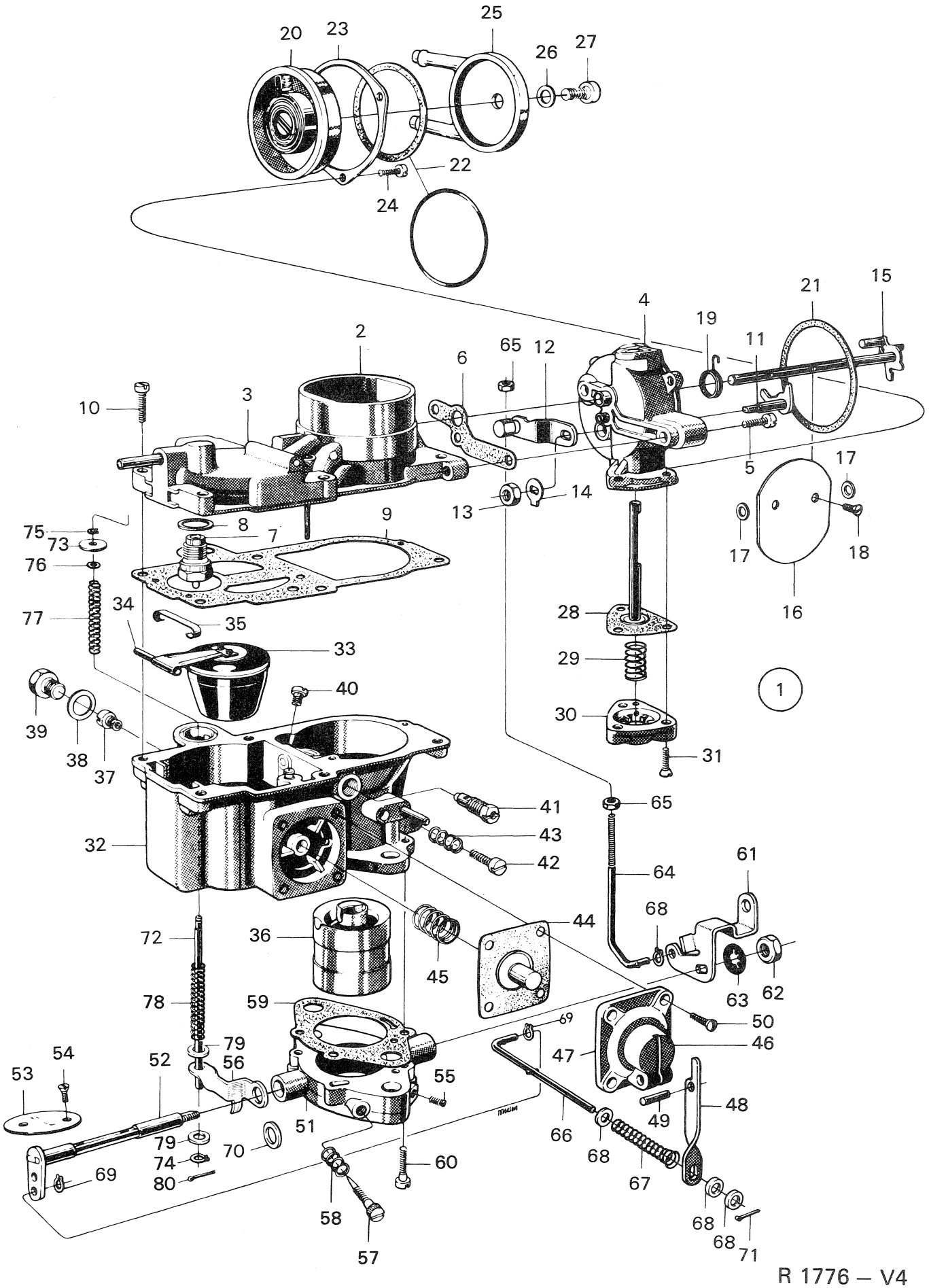

R 1776 – V4

Oct. 1974

Pos.	Part No. Artikelnr.	Qty./Antal 96	95	Description	Benämning	Remarks Anmärkningar
1	78 63 640	1	1	Carburetor assy.	Förgasare kpl.	Solex E 15225. Ch. –434.173,96. –46.137,95.
1	78 66 387	1	1	Carburetor assy.	Förgasare kpl.	Solex E 15397. Ch. 434.174–507.018,96. 46.138–62.059,95.
1	88 12 968	1	1	Carburetor assy.	Förgasare kpl.	Solex R 15859. Exhaust Emission Control Device. Only USA. Ch. 470.001–507.018,96. 52.001–62.059,95.
2	78 63 657	1	1	. Cover with choke housing	. Flottörhuslock med chokehus	Part of 78 63 640.
2	78 66 395	1	1	. Cover with choke housing	. Flottörhuslock med chokehus	Part of 78 66 387, 88 12 968.
3	78 63 665	1	1	.. Cover without choke housing	.. Flottörhuslock utan chokehus	Part of 78 63 640.
3	78 66 403	1	1	.. Cover without choke housing	.. Flottörhuslock utan chokehus	Part of 78 66 387, 88 12 968.
4	78 63 715	1	1	.. Housing, automatic choke	.. Hus, automatchoke	
5	78 63 723	2	2	.. Screw with spring washer	.. Skruv med fjäderbricka	
6	78 63 772	1	1	.. Gasket, choke housing	.. Packning	S
7	78 63 673	1	1	. Needle valve 1,5	. Nålventil 1,5	Part of 78 63 640. S
7	78 66 411	1	1	. Needle valve 1,5	. Nålventil 1,5	Part of 78 66 387, 88 12 968.
8	78 63 681	1	1	. Washer 1.0	. Bricka 1,0	Standard S
8	78 66 726	X	X	. Washer 1.2	. Bricka 1,2	} Alternative.
8	78 66 734	X	X	. Washer 1.5	. Bricka 1,5	
9	78 63 699	1	1	. Gasket	. Packning	Part of 78 63 640. S
9	78 66 429	1	1	. Gasket	. Packning	Part of 78 66 387, 88 12 968. S
10	78 63 707	5	5	. Screw with spring washer	. Skruv med fjäderbricka	
11	78 63 731	1	1	. Shaft assy. automatic choke	. Axel kpl. automatchoke	
12	78 63 749	1	1	. Lever automatic choke	. Reglagearm automatchoke	
13	78 63 756	1	1	. Nut	. Mutter	
14	78 63 764	1	1	. Lock washer	. Låsbricka	
15	78 63 780	1	1	. Choke spindle	. Axel chokespjäll	
16	78 63 798	1	1	. Strangler flap	. Spjäll	Part of 78 63 640.
16	88 14 071	1	1	. Strangler flap	. Spjäll	Part of 78 66 387, 88 12 968.
17	88 14 063	2	2	. Spacer washer	. Distansbricka	Part of 78 66 387, 88 12 968.
18	78 63 806	2	2	. Screw	. Skruv	
19	78 63 996	1	1	. Spring	. Fjäder	
20	78 63 814	1	1	. Termostatic spring housing	. Termostathus	For gasket. Part of 78 63 640.
20	78 63 822	1	1	. Termostatic spring housing	. Termostathus	For O-ring.
21	78 64 002	1	1	. Gasket	. Packning	S
22	78 63 871	1	1	. Gasket, water housing	. Packning, vattenhus	Part of 78 63 640. S
22	78 63 889	1	1	. O-ring	. O-ring	S
23	78 63 830	1	1	. Retainer	. Hållare	
24	78 63 848	3	3	. Screw	. Skruv	
25	78 63 855	1	1	. Water housing	. Vattenhus	For gasket. Part of 78 63 640.
25	78 63 863	1	1	. Water housing	. Vattenhus	For O-ring.
26	78 63 897	1	1	. Gasket	. Packning	S
27	78 63 905	1	1	. Screw	. Skruv	
28	78 63 913	1	1	. Diaphragm, vacuum	. Membran, vakuum	Part of 78 63 640.
28	78 66 437	1	1	. Diaphragm, vacuum	. Membran, vakuum	Part of 78 66 387, 88 12 968.
29	78 63 921	1	1	. Spring	. Fjäder	Part of 78 63 640. S
29	78 66 817	1	1	. Spring	. Fjäder	Part of 78 66 387, 88 12 968.
30	78 63 939	1	1	. Cover	. Lock	Part of 78 63 640.
30	88 14 055	1	1	. Cover	. Lock	Part of 78 66 387, 88 12 968.
31	78 63 947	3	3	. Screw	. Skruv	Ch. –458.526,96. –50.197,95.
32	78 63 954	1	1	. Float chamber	. Flottörhus	Part of 78 63 640.
32	88 12 620	1	1	. Float chamber	. Flottörhus	Part of 78 66 387, 88 12 968.
33	78 63 962	1	1	. Float	. Flottör	
33	88 14 030	1	1	. Float	. Flottör	Part of 88 12 968.
34	78 63 970	1	1	. Float arm pivot	. Axel till flottör	
35	78 63 988	1	1	. Retainer	. Hållare	
36	78 66 015	1	1	. Choke tube 25.5	. Halsring 25,5	

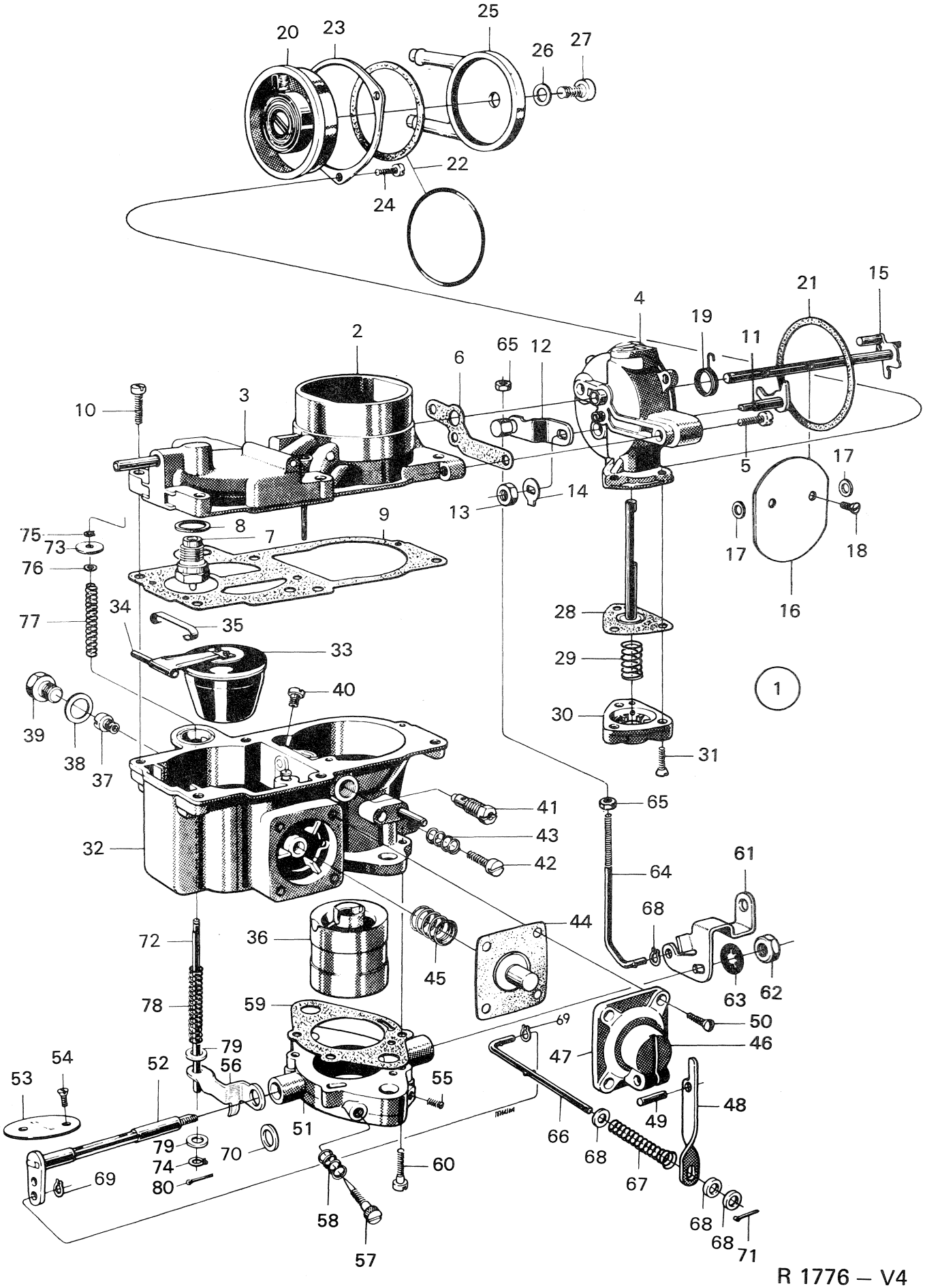

R 1776 – V4

Oct. 1974

Pos.	Part No. Artikelnr.	Qty./Antal 96	Qty./Antal 95	Description	Benämning	Remarks Anmärkningar
37	78 66 023	1	1	. Main jet X 125	. Huvudmunstycke X 125	Part of 78 63 640.
37	78 66 478	1	1	. Main jet X 127.5	. Huvudmunstycke X 127,5	Part of 78 66 387, 88 12 968.
28	78 66 031	1	1	. Gasket	. Packning	S
39	78 66 049	1	1	. Plug	. Plugg	
40	78 66 056	1	1	. Emulsion jet 110	. Emulsionsmunstycke 110	Part of 78 63 640.
40	78 66 486	1	1	. Emulsion jet 95	. Emulsionsmunstycke 95	Part of 78 66 387.
40	88 14 048	1	1	. Emulsion jet 100	. Emulsionsmunstycke 100	Part of 88 12 968.
41	78 25 474	1	1	. Idling fuel jet 50	. Tomgångsmunstycke 50	
41	88 14 022	1	1	. Idling fuel jet 42.5	. Tomgångsmunstycke 42,5	Part of 88 12 968.
42	78 01 442	1	1	. Idling screw	. Tomgångsskruv	
43	78 01 459	1	1	. Spring	. Fjäder	
44	78 66 064	1	1	. Diaphragm, acceleration pump	. Membran, accelerationspump	S
45	78 66 072	1	1	. Spring	. Fjäder	Part of 78 63 640. S
45	78 66 494	1	1	. Spring	. Fjäder	Part of 88 12 968, 78 66 387.
46	78 66 080	1	1	. Cover with lever, accelerator pump	. Lock med reglage	
47	78 66 296	1	1	.. Cover	.. Lock	
48	78 66 304	1	1	.. Lever	.. Hävarm	
49	78 66 312	1	1	.. Shaft	.. Axel	
50	78 66 098	4	4	. Screw	. Skruv	
51	78 66 106	1	1	. Throttle housing	. Spjällhus	Part of 78 63 640.
51	78 67 930	1	1	. Throttle housing	. Spjällhus	Part of 78 66 387.
51	88 12 992	1	1	. Throttle housing assy.	. Spjällhus kpl.	} Part of 88 12 968.
55	78 66 163	1	1	.. Screw	.. Skruv	
52	78 66 114	1	1	. Throttle spindle	. Spjällaxel	Part of 78 63 640.
52	78 66 510	1	1	. Throttle spindle	. Spjällaxel	Part of 78 66 387.
53	78 66 122	1	1	. Throttle valve	. Spjäll	} Part of 78 63 640, 78 66 387.
54	78 66 130	2	2	. Screw	. Skruv	
55	78 66 163	1	1	. Screw	. Skruv	
56	78 66 551	1	1	. Lever assy.	. Reglagearm	Part of 78 66 387.
57	78 66 148	1	1	. Air-regulating screw	. Blandningsskruv	Part of 78 63 640, 78 66 387. S
57	88 14 014	1	1	. Air-regulating screw	. Blandningsskruv	Part of 88 12 968.
58	78 66 155	1	1	. Spring	. Fjäder	S
59	78 66 171	1	1	. Gasket	. Packning	Part of 78 63 640. S
59	78 66 528	1	1	. Gasket	. Packning	Part of 78 66 387, 88 12 968. S
60	78 66 189	2	2	. Screw	. Skruv	
61	78 66 197	1	1	. Throttle lever	. Hävarm	
62	78 66 205	1	1	. Nut	. Mutter	
63	78 66 213	1	1	. Washer	. Bricka	Part of 78 63 640.
63	78 66 536	1	1	. Washer	. Bricka	Part of 78 66 387, 88 12 968.
64	78 66 221	1	1	. Link rod, automatic choke	. Förbindelsestång	
65	78 66 239	2	2	. Nut	. Mutter	
66	78 66 247	1	1	. Link rod, accelerator pump	. Förbindelsestång	Part of 78 63 640.
66	78 66 544	1	1	. Link rod, accelerator pump	. Förbindelsestång	Part of 78 66 387, 88 12 968.
67	78 66 254	1	1	. Spring	. Fjäder	
68	78 66 262	X	X	. Flat washer 1.0	. Planbricka 1,0	
68	78 67 948	X	X	. Flat washer 0.5	. Planbricka 0,5	
69	78 66 270	4	4	. Circlip	. Låsring	
70	78 66 288	1	1	. Washer	. Bricka	Part of 78 63 640.
71	78 66 320	1	1	. Cotter pin	. Saxpinne	
72	78 66 569	1	1	. Valve rod	. Ventilstång	Part of 78 66 387, 88 12 968.
73	78 66 577	1	1	. Valve plate	. Ventilplatta	
74	78 66 270	1	1	. Lock ring	. Låsring	
75	78 66 585	1	1	. Lock ring	. Låsring	
76	78 66 593	1	1	. Lock ring	. Låsring	
77	78 66 601	1	1	. Spring	. Fjäder	
78	78 66 619	1	1	. Spring	. Fjäder	

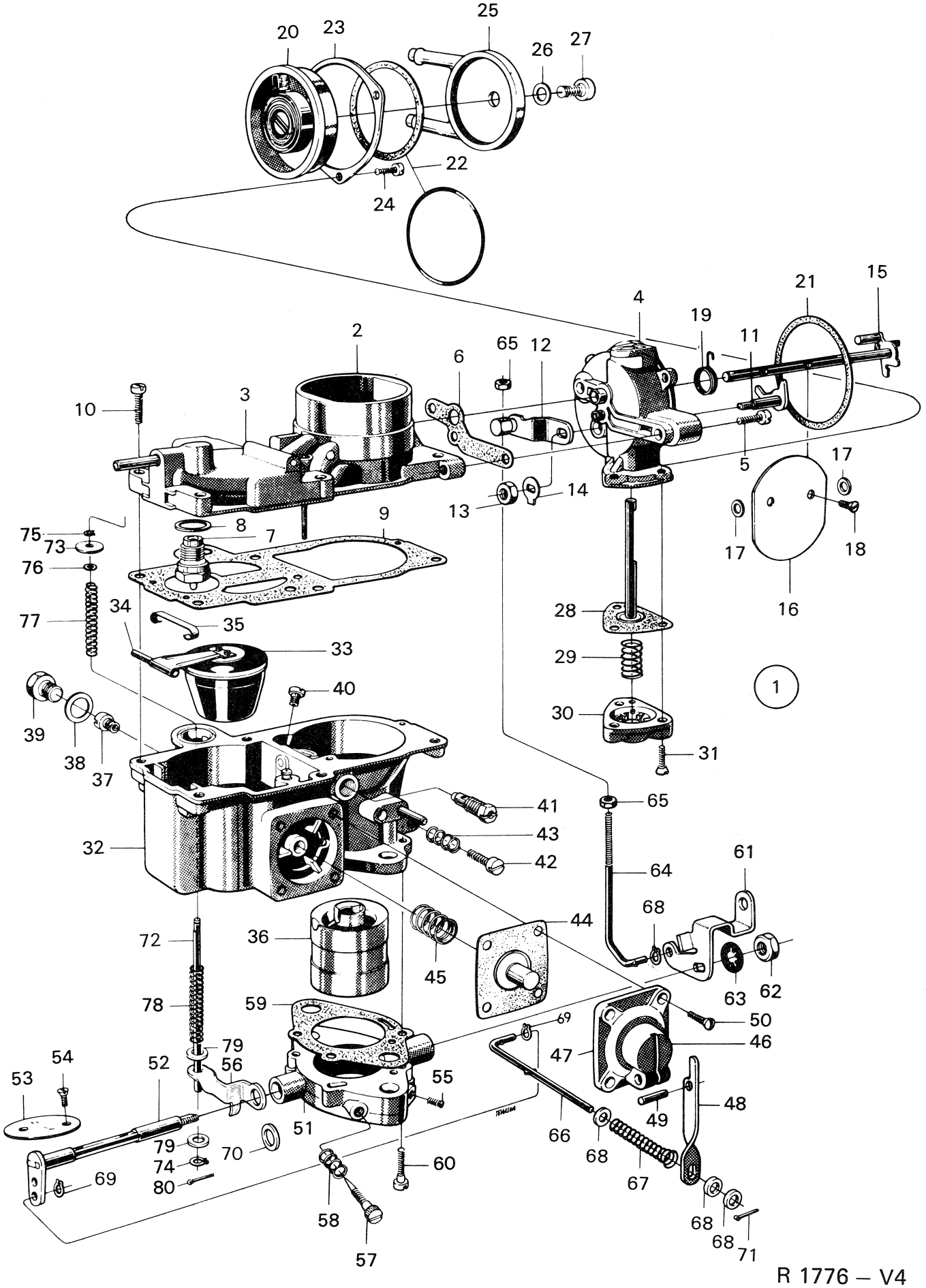

R 1776 – V4

Oct. 1974

Pos.	Part No. Artikelnr.	Qty./Antal 96	95	Description	Benämning	Remarks Anmärkningar
79	78 66 627	2	2	. Flat washer	. Planbricka	
80	78 66 866	1	1	. Cotter pin	. Saxpinne	
	78 66 338	1	1	Gasket set, carburetor	Packningssats, förgasare	Ch. –434.173,96. –46.137,95. Part of 78 63 640.
	78 66 346	1	1	Repair kit, carburetor	Rep. sats, förgasare	Ch. –434.173,96. –46.137,95. Part of 78 63 640
	78 66 635	1	1	Gasket set, carburetor	Packningssats, förgasare	Ch. 434.174–507.018,96. 46.138–62.059,95. Ch. –507.018,96. –62.059,95. Only USA. Part of 78 66 387, 88 12 968.

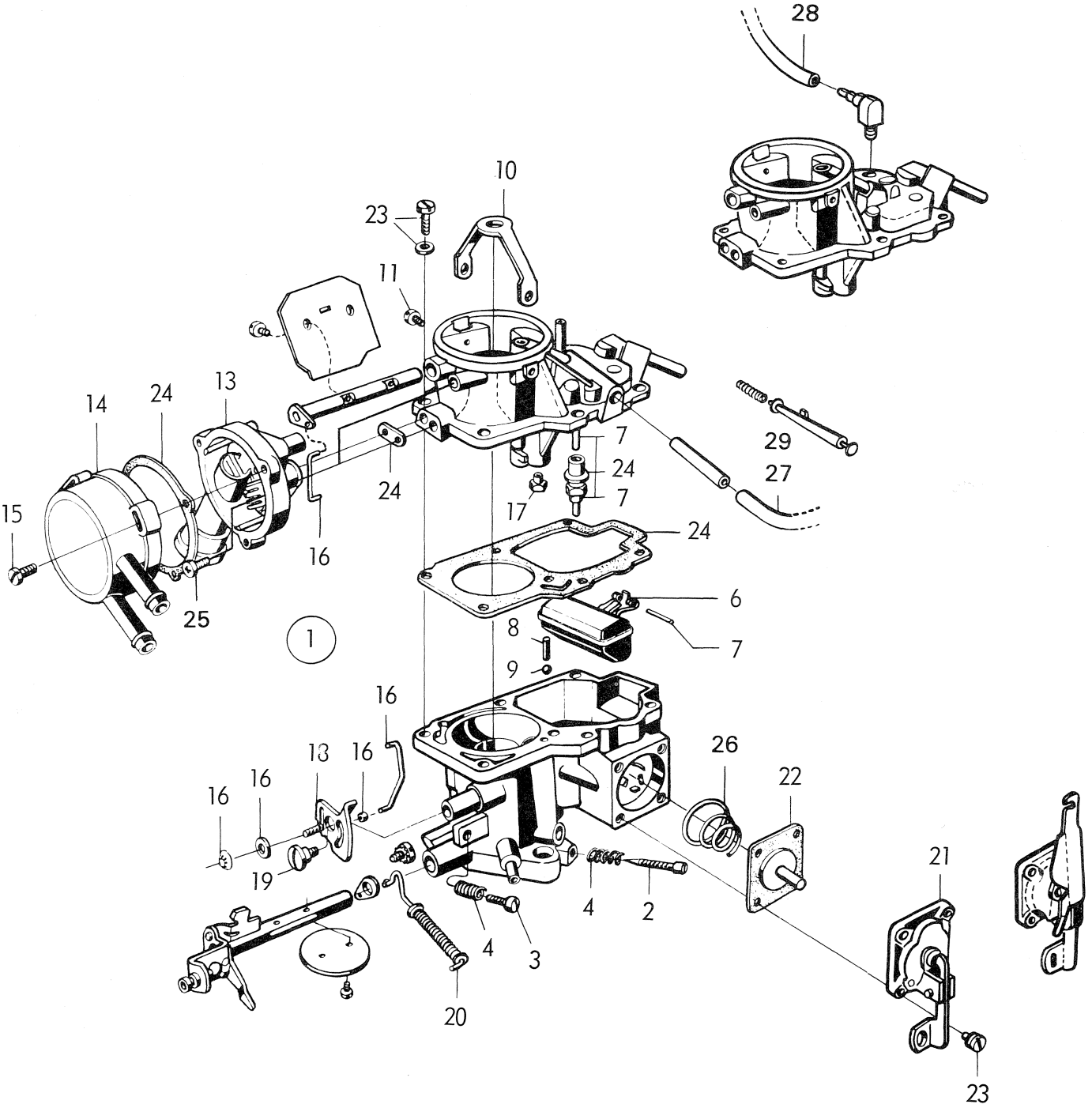
28
10
23
11
13
14
24
15
25
16
24
7
24
7
17
29
27
24
6
8
7
9
1
16
13
16
16
16
19
26
22
21
4
2
4
3
20
23

R 2661 – V4

Pos.	Part No. Artikelnr.	Qty./Antal 96	95	Description	Benämning	Remarks Anmärkningar
1	88 07 646	1	1	Carburetor assy.	Förgasare kpl.	2) Autolite C8 GH–9510–G.
1	88 49 234	1	1	Carburetor assy.	Förgasare kpl.	3) Autolite 71 TW–9510–JC.
1	88 49 622	1	1	Carburetor assy.	Förgasare kpl.	6) Autolite 71 TW–9510–JD.
1	88 60 538	1	1	Carburetor assy.	Förgasare kpl.	7) Autolite 72 TF–9510–KGA.
1	88 62 013	1	1	Carburetor assy.	Förgasare kpl.	8) Autolite 73 TF–9510 KEA.
2	88 30 564	1	1	. Air-regulator screw	. Blandningsskruv	
3	88 30 572	1	1	. Idling screw	. Tomgångsskruv	
4	88 30 556	2	2	. Spring	. Fjäder	
6	88 30 655	1	1	. Float	. Flottör	
7	88 60 793	1	1	. Needle valve assy.	. Nålventil kpl.	
8	88 30 580	1	1	. Weight, balance	. Balansvikt	
9	88 30 598	1	1	. Ball	. Kula	
10	88 30 838	1	1	. Bracket	. Fästbygel	
11	88 30 846	2	2	. Pin	. Pinne	
13	88 30 770	1	1	. Housing, automatic choke	. Hus, automatchoke	Part of 88 07 646, 88 49 234.
13	88 60 371	1	1	. Housing, automatic choke	. Hus, automatchoke	Part of 88 49 622, 88 60 538.
13	88 62 021	1	1	. Housing, automatic choke	. Hus, automatchoke	Part of 88 62 013
14	88 30 788	1	1	. Cover assy., automatic choke	. Lock kpl., automatchoke	
14	88 60 025	1	1	. Cover assy., automatic choke	. Lock kpl., automatchoke	Part of 88 49 622, 88 60 538.
15	88 34 319	3	3	. Screw	. Skruv	
16	88 60 785	1	1	. Kit, link assy.	. Länksats	
17	88 49 218	1	1	. Main jet 132	. Huvudmunstycke 132	Part of 88 49 234. 4)
17	88 49 333	1	1	. Main jet 125	. Huvudmunstycke 125	Part of 88 49 234. 5)
17	88 60 033	1	1	. Main jet 130	. Huvudmunstycke 130	Part of 88 49 622, 88 60 538.
17	88 33 477	1	1	. Main jet 135	. Huvudmunstycke 135	Part of 88 07 646.
18	88 30 721	1	1	. Step cam	. Stegskiva	
18	88 61 577	1	1	. Step cam	. Stegskiva	Alternative to 88 30 721.
19	88 30 713	1	1	. Screw	. Skruv	
20	88 61 585	1	1	. Link rod with spring	. Förbindelsestång med fjäder	
21	88 61 569	1	1	. Cover assy., acceleration pump	. Lock kpl., accelerations-pump	
22	88 30 614	1	1	. Diaphragm	. Membran, accelerationspump	
23	88 30 630	10	10	. Screw with washer	. Skruv med bricka	
24	88 60 801	1	1	. Gasket set	. Packningssats	
25	88 38 468	2	2	. Screw	. Skruv	
26	88 30 606	1	1	. Spring	. Fjäder	
27	88 49 432	1	1	Draining hose	Dräneringsslang	1, 4)
28	88 48 871	1	1	Draining hose	Dräneringsslang	5)
29	88 49 432	1	1	Draining hose	Dräneringsslang	For carburetor 88 49 622.
	88 62 732	1	1	Kit, manual choke	Sats, manuell choke	Ch. 96.520.001– 95.065.001– Extra equipment.

1) Ch. 96.560.001–. 60600001–. 95.080.001–. 50600001–.
2) Ch. –96.590.137. –60601477. –95087.709. –50600784.
3) Ch. 96.590.138–615.955. 60601478–61601310. 95.087.710–099.337. 50600785–51601098.
4) Ch. –96.600.232. –60601523. –95.095.059. –50600820.
5) Ch. 96.600.233–. 60601424–. 95.095.060–. 50600821–.
6) Ch. 96.615.956–96722016849. 61601311–96726004169. 95.099.338–95722006135. 51601099–95726000050.
7) Ch. 96722016850–96742000840. 96726004170–. 95722006136–. –95742000357. 95726000051–.
8) Ch. 96742000841–. 95742000358–.

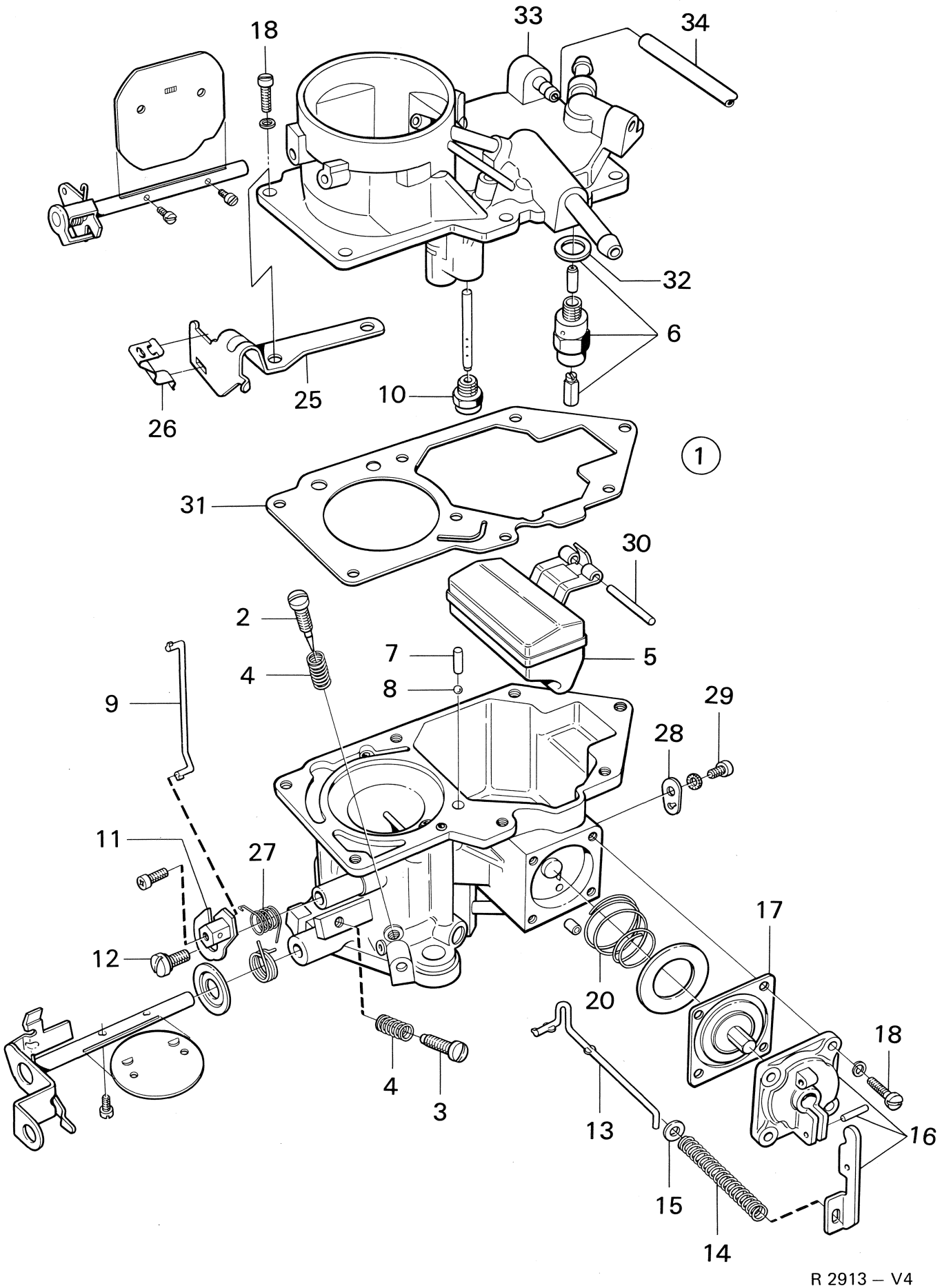

R 2913 – V4

Sept. 1975

Pos.	Part No. Artikelnr.	Qty./Antal 96	95	Description	Benämning	Remarks Anmärkningar
1	88 38 385	1	1	Carburetor assy.	Förgasare kpl.	Autolite 75 TF 9510 KHA
2	88 38 997	1	1	. Volume control screw	. Mängdskruv	
3	88 38 971	1	1	. Idling screw	. Tomgångsskruv	
4	88 30 556	2	2	. Spring	. Fjäder	
5	88 34 236	1	1	. Float	. Flottör	
6	88 60 793	1	1	. Needle valve	. Nålventil	
7	88 30 580	1	1	. Weight balance	. Balansvikt	
8	88 30 598	1	1	. Ball	. Kula	
9	88 62 708	1	1	. Link arm	. Länkarm	
10	88 39 144	1	1	. Main jet 122	. Huvudmunstycke 122	
10	88 49 333	1	1	. Main jet 125	. Huvudmunstycke 125	Used for model 1975B and 1976 Finland
11	88 62 658	1	1	. Fast idle cam	. Snabbtomgångskam	
12	88 30 713	1	1	. Screw	. Skruv	
13	88 39 003	1	1	. Link arm	. Länkarm	
14	88 39 011	1	1	. Spring	. Fjäder	
15	88 39 029	1	1	. Washer	. Bricka	
16	88 61 569	1	1	. Cover, acceleration pump	. Lock, accelerationspump	
17	88 30 614	1	1	. Diaphragm	. Membran	
18	88 39 110	11	11	. Screw	. Skruv	
20	88 30 606	1	1	. Spring	. Fjäder	
25	88 38 773	1	1	. Bracket	. Konsol	
26	83 52 395	1	1	. Clip	. Clip	
27	88 38 989	1	1	. Spring	. Fjäder	
28	88 39 037	1	1	. Lever, spindle throttle	. Hävarm, spjällaxel	
29	88 39 045	1	1	. Screw, spring throttle	. Skruv, spjällaxel	
30	88 39 052	1	1	. Spindle, float	. Axel, flottör	
31	88 39 060	1	1	. Gasket, float chamber	. Packning, flottörhus	
32	88 39 086	1	1	. Gasket, float valve	. Packning, flottörventil	
33	88 39 102	1	1	. Bleede nipple	. Urluftningsnippel	
34	88 62 971	1	1	. Draining hose	Dräneringsslang	

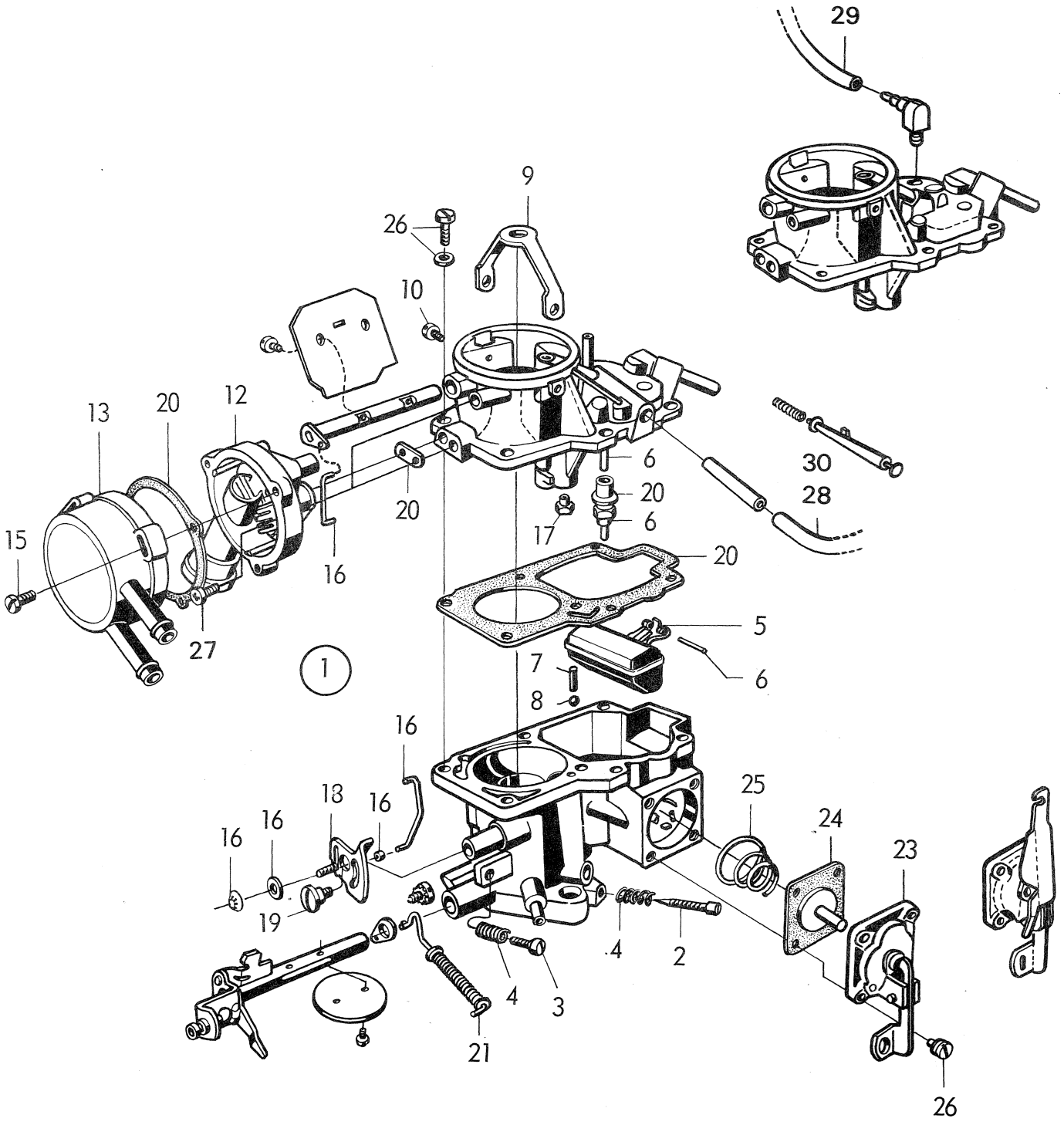

R 2662 – V4

Oct. 1974

Pos.	Part No. Artikelnr.	Qty./Antal 96	95	Description	Benämning	Remarks Anmärkningar
1	88 07 653	1	1	Carburetor assy.	Förgasare kpl.	1) Autolite C8 GH–9510–H.
1	88 33 279	1	1	Carburetor assy.	Förgasare kpl.	2) Autolite 70 TW–9510–AA.
1	88 48 434	1	1	Carburetor assy.	Förgasare kpl.	3) Autolite 71 TW–9510–LA.
1	88 60 306	1	1	Carburetor assy.	Förgasare kpl.	6) Autolite 72 TF–9510–KEA.
1	88 60 553	1	1	Carburetor assy.	Förgasare kpl.	7) Autolite 72 TF–9510–KFA.
2	88 30 564	1	1	. Air-regulating screw	. Blandningsskruv	
3	88 30 572	1	1	. Idling screw	. Tomgångsskruv	
4	88 30 556	2	2	. Spring	. Fjäder	
5	88 30 655	1	1	. Float	. Flottör	
5	88 34 236	1	1	. Float	. Flottör	Part of 88 33 279.
6	88 60 793	1	1	. Needle valve assy.	. Nålventil kpl.	
7	88 30 580	1	1	. Weight, balance	. Balansvikt	
8	88 30 598	1	1	. Ball	. Kula	
9	88 30 838	1	1	. Bracket	. Fästbygel	
10	88 30 846	2	2	. Pin	. Pinne	
12	88 30 770	1	1	. Housing, automatic choke	. Hus, automatchoke	
12	88 60 611	1	1	. Housing, automatic choke	. Hus, automatchoke	Part of 88 33 279, 88 60 306.
12	88 61 601	1	1	. Housing, automatic choke	. Hus, automatchoke	Part of 88 48 434.
13	88 30 788	1	1	. Cover assy., automatic choke	. Lock kpl., automatchoke	
13	88 48 954	1	1	. Cover assy., automatic choke	. Lock kpl., automatchoke	Part of 88 33 279, 88 48 434.
13	88 60 629	1	1	. Cover assy., automatic choke	. Lock kpl., automatchoke	Part of 88 60 306.
15	88 34 319	3	3	. Screw	. Skruv	
16	88 60 785	1	1	. Kit, link assy.	. Länksats	
17	88 49 218	1	1	. Main jet 132	. Huvudmunstycke 132	Part of 88 07 653.
17	88 33 477	1	1	. Main jet 135	. Huvudmunstycke 135	Part of 88 33 279.
17	88 49 416	1	1	. Main jet 140	. Huvudmunstycke 140	
18	88 30 721	1	1	. Step cam	. Stegskiva	
18	88 61 577	1	1	. Step cam	. Stegskiva	Altern. to 88 30 721.
18	88 61 304	1	1	. Step cam	. Stegskiva	Part of 88 07 653.
18	88 61 593	1	1	. Step cam	. Stegskiva	Part of 88 48 434, 88 60 306.
19	88 30 713	1	1	. Screw	. Skruv	
20	88 60 777	1	1	. Gasket set	. Packningssats	
21	88 61 585	1	1	. Link rod with spring	. Förbindelsestång med fjäder	
23	88 61 569	1	1	. Cover assy., acceleration pump	. Lock kpl., accelerations-pump	
24	88 30 614	1	1	. Diaphragm	. Membran, accelerationspump	
25	88 30 606	1	1	. Spring	. Fjäder	
26	88 30 630	10	10	. Screw with washer	. Skruv med bricka	
27	88 38 468	2	2	. Screw	. Skruv	
28	88 49 432	1	1	Draining hose	Dräneringsslang	4)
29	88 48 871	1	1	Draining hose	Dräneringsslang	5)
30	88 49 432	1	1	Draining hose	Dräneringsslang	Ch. 96.615.956–. 95.099.338–.

1) Ch. –96.552.859. –95.074.986.
2) Ch. 96.560.001–592.844. 95.080.001–088.371.
3) Ch. 96.600.001–627.413. 95.095.001–102.180.
4) Ch. 96.560.001–600.232. 95.080.001–095.059.
5) Ch. 96.600.233–615.955.95.095.060–099.337.
6) Ch. 96722000001–96722019376. 95722000001–95722007334.
7) Ch. 96722019377–. 95722007335–.

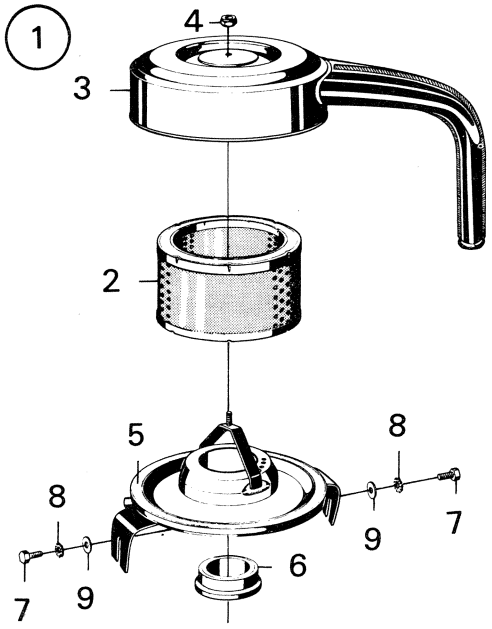

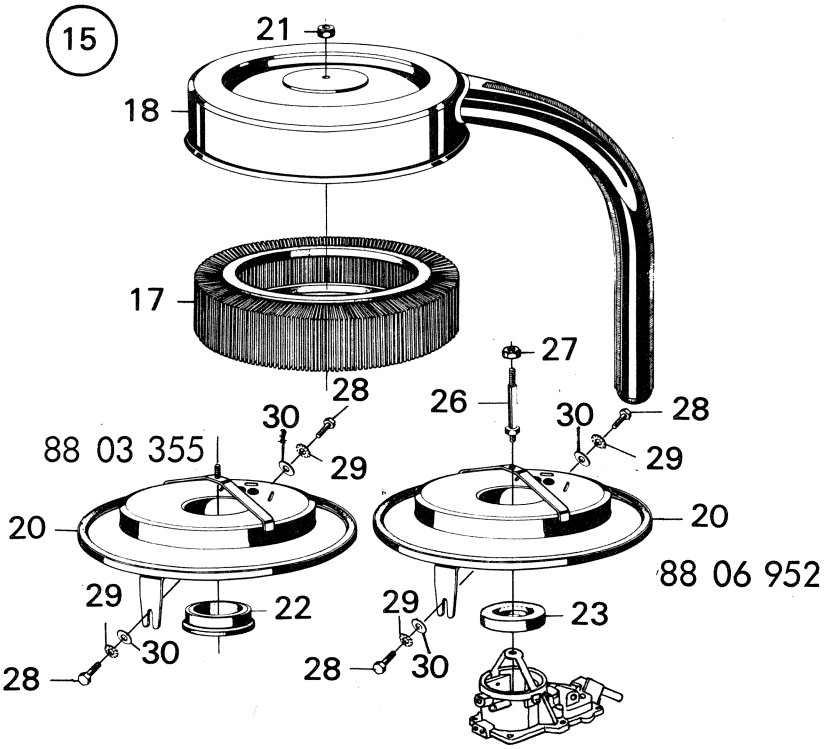

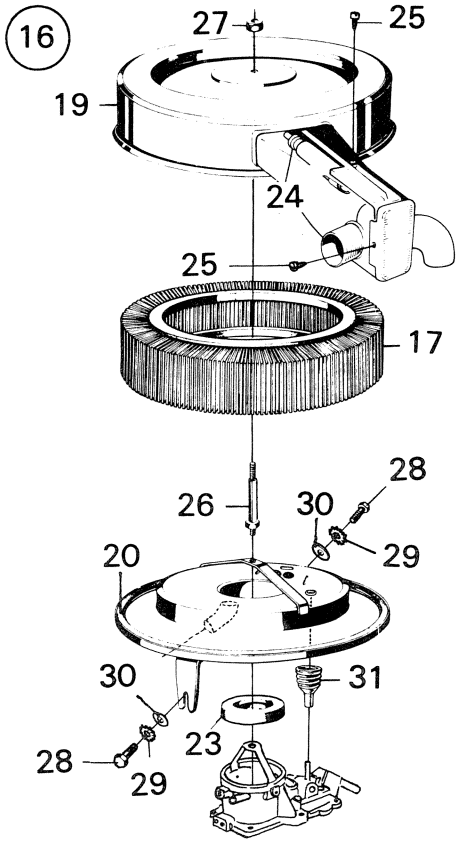

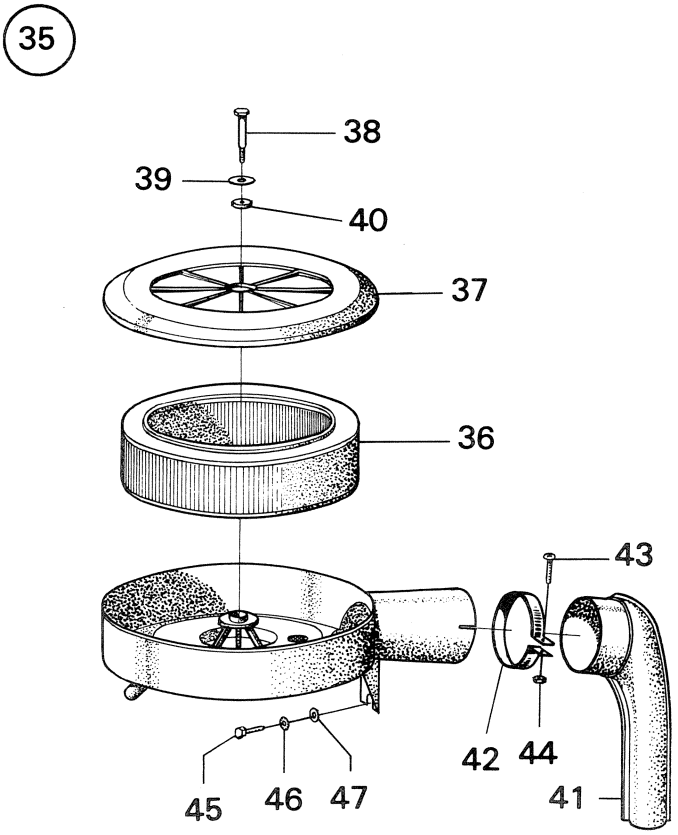

R 1916 – V4

Oct. 1974

Pos.	Part No. Artikelnr.	Qty./Antal 96	95	Description	Benämning	Remarks Anmärkningar
1	88 01 714	1	1	Air cleaner assy.	Luftrenare kpl.	Ch. –434.173,96. –46.137,95.
1	88 03 504	1	1	Air cleaner assy.	Luftrenare kpl.	6) Ch. 434.174–440.451,96. 46.138–46.930,95.
2	88 01 813	1	1	. Filter insert	. Insats	
3	88 01 821	1	1	. Cover	. Lock	
4	88 01 839	1	1	. Nut	. Mutter	
5	78 39 558	1	1	. Sealing ring	. Tätningsring	
6	78 63 335	1	1	. Rubber seal	. Gummimanschett	
7	80 19 887	2	2	Screw	Skruv	
8	79 15 671	2	2	Washer	Bricka	
9	80 29 969	2	2	Washer	Bricka	
15	88 03 355	1	1	Air cleaner assy.	Luftrenare kpl.	1) S
15	88 61 338	1	1	Air cleaner assy.	Luftrenare kpl.	1) Alternative to 88 03 355.
15	88 06 952	1	1	Air cleaner assy.	Luftrenare kpl.	2)
16	88 33 253	1	1	Air cleaner assy.	Luftrenare kpl.	Ch. 96.560.001–. 95.080.001–, USA.
17	88 03 553	1	1	. Filter insert	. Insats	Ch. –96.626.999. –95.102.099.
17	88 60 439	1	1	. Filter insert	. Insats	Ch. 96.627.000–. 95.102.100–.
17	88 16 209	1	1	. Filter insert	. Insats	Alternative to 88 60 439.
17	88 61 346	1	1	. Filter insert	. Insats	Part of 88 61 338.
18	88 03 561	1	1	. Cover	. Lock	Part of 88 03 355, 88 06 952.
19	88 33 675	1	1	. Cover	. Lock	Part of 88 33 253 USA.
20	78 39 566	1	1	. Sealing ring	. Tätningsring	
21	80 01 839	1	1	. Nut	. Mutter	Part of 88 03 355.
22	78 63 335	1	1	. Rubber seal	. Gummimanschett	Part of 88 03 355.
23	88 06 994	1	1	. Rubber seal	. Gummimanschett	Part of 88 06 952, 88 33 253.
24	88 33 600	1	1	. Thermostat part assy.	. Termostatdel kpl.	Part of 88 33 253, USA.
25	79 17 412	3	3	. Screw	. Skruv	Part of 88 33 253, USA.
26	88 07 588	1	1	Screw	Skruv	Part of 88 06 952, 88 33 253.
27	79 40 422	1	1	Nut	Mutter	Part of 88 06 952, 88 33 253.
28	80 19 887	2	2	Screw	Skruv	
29	79 15 671	2	2	Washer	Bricka	
30	80 29 969	2	2	Washer	Bricka	
31	88 33 063	1	1	Sealing bellows	Tätningsbälg	Part of 88 33 253 USA.
35	88 49 507	1	1	Air cleaner assy.	Luftrenare kpl.	
36	88 60 439	1	1	. Filter insert	. Insats	
37	88 49 515	1	1	. Cover	. Lock	3)
38	88 49 531	1	1	. Screw	. Skruv	
39	88 49 549	1	1	. Washer	. Bricka	
40	88 49 556	1	1	. Gasket	. Packning	
41	88 49 598	1	1	Inlet part	Inloppsdel	4)
41	88 62 237	1	1	Inlet part	Inloppsdel	5)
42	83 80 917	1	1	Clamp	Klamma	
43	79 34 805	1	1	Screw	Skruv	
44	79 14 690	1	1	Nut	Mutter	3)
45	80 19 887	2	2	Screw	Skruv	
46	79 15 671	2	2	Washer	Bricka	
47	80 29 969	2	2	Washer	Bricka	

1) Ch. 440.452–507.018,96. 46.931–62.059,95.
2) Ch. 96.520.001–96722011598. –96726002090. 95.065.001–95722003849.
3) Ch. 96722011599–. 96726002091–. 95722003850–.
4) Ch. –96752000852. –95752002600.
5) Ch. 96752000853–. 95752002601–.
6) Superseded by 8803355.

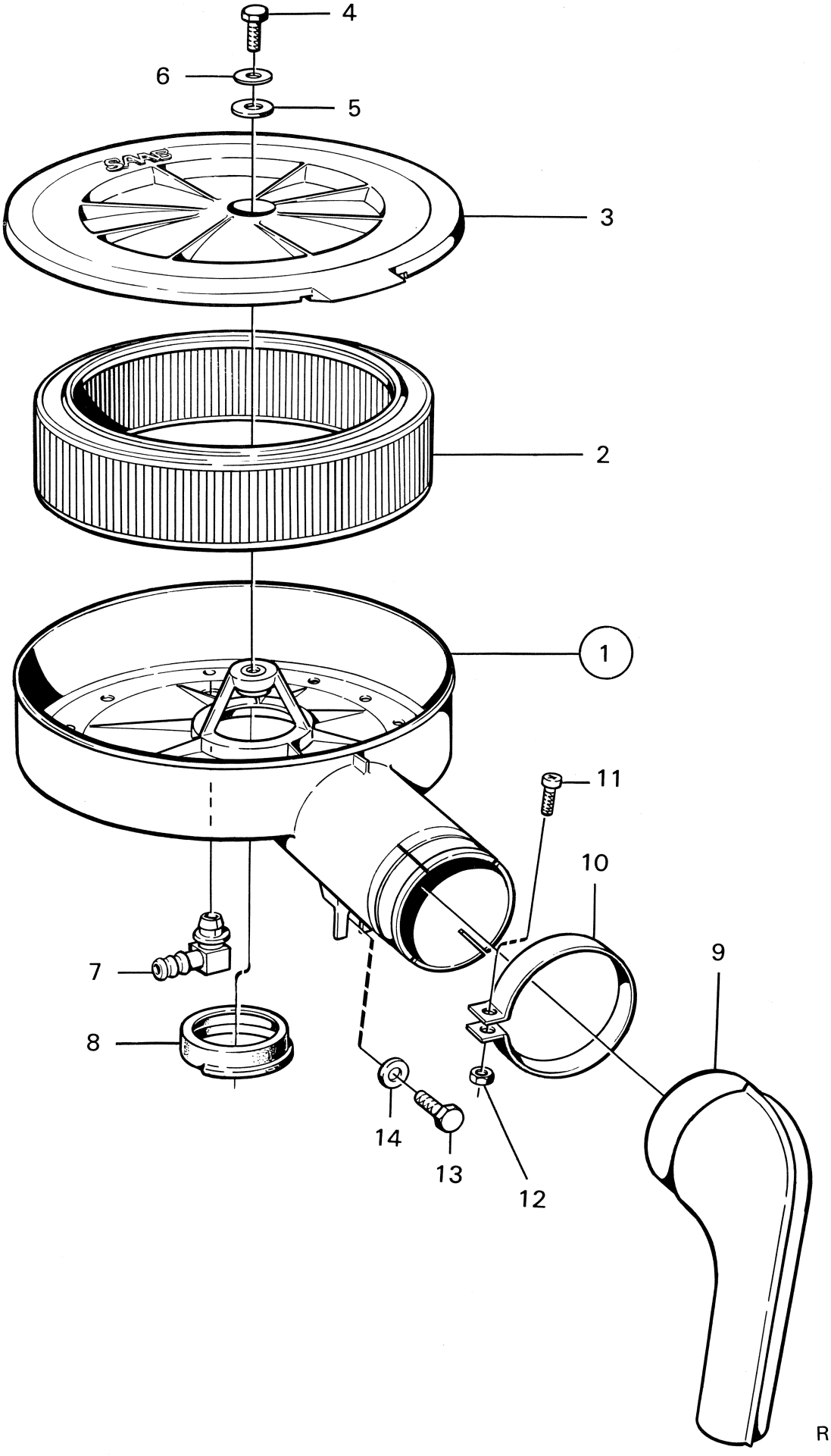

R 2914 – V4

Pos.	Part No. Artikelnr.	Qty./Antal 96	95	Description	Benämning	Remarks Anmärkningar
1	88 61 676	1	1	Air cleaner assy.	Luftrenare kpl.	
2	88 60 439	1	1	. Filter insert	. Insats	
3	88 61 692	1	1	. Cover	. Lock	
4	80 19 911	1	1	. Screw	. Skruv	
5	88 49 556	1	1	. Gasket	. Packning	
6	80 29 951	1	1	. Washer	. Bricka	
7	88 62 906	1	1	. Connection	. Anslutning	
8	88 62 765	1	1	Gasket	Packning	
9	88 62 237	1	1	Inlet part	Inloppsdel	
10	83 80 917	1	1	Clamp	Klamma	
11	79 34 805	1	1	Screw	Skruv	
12	79 14 690	1	1	Nut	Mutter	
13	80 19 887	2	2	Screw	Skruv	
14	71 19 845	2	2	Washer	Bricka	

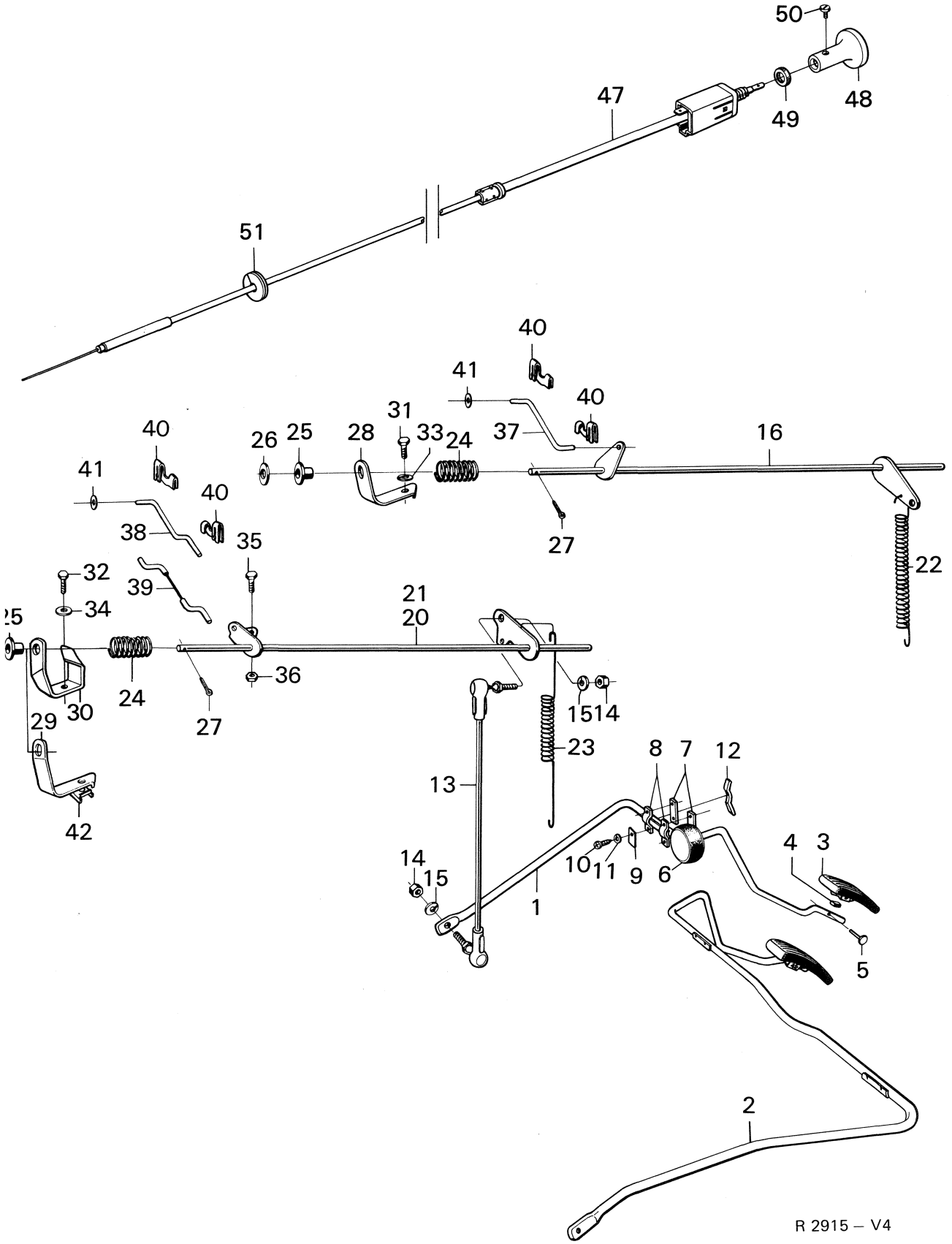
50
47
49
48
51
40
41
40
31
37
16
40
26
25
28
33
24
41
40
38
35
27
22
32
39
21
34
20
25
36
24
30
27
15
14
29
23
8
7
12
13
42
4
3
14
10
11
9
6
15
1
5
2
R 2915 – V4

Pos.	Part No. Artikelnr.	Qty./Antal 96	95	Description	Benämning	Remarks Anmärkningar	
1	88 00 583	1	1	Accelerator pedal	Gaspedal		
2	88 02 589	1	1	Accelerator pedal R.H.D.	Gaspedal R.H.D.	5)	
2	73 56 488	1	1	Accelerator pedal R.H.D.	Gaspedal R.H.D.	6)	
3	71 83 965	1	1	Accelerator pedal plate	Gaspedalplatta		
4	71 83 973	1	1	Shim	Mellanlägg		
5	79 58 770	1	1	Hollow rivet	Hålnit		
6	70 30 836	1	1	Rubber seal	Gummitätning		
7	71 77 066	2	2	Spacer washer	Distansbricka		
8	71 77 603	2	2	Bearing	Lager		
9	73 14 636	1	1	Clamp	Klammer		
10	79 22 909	4	4	Screw	Skruv		
11	79 33 823	4	4	Washer	Bricka		
12	70 39 019	1	1	Spring	Fjäder		
13	88 00 526	1	1	Control link assy. L.H.D.R.H.D.	Reglagelänk kpl. L.H.D.R.H.D.	3)	
13	73 48 576	1	1	Control link assy. L.H.D.	Reglagelänk kpl. L.H.D.	4)	
13	88 00 526	1	1	Control link assy. R.H.D.	Reglagelänk kpl. R.H.D.		
14	79 14 690	2	2	Nut	Mutter		
15	79 10 540	2	2	Washer	Bricka		
16	88 00 542	1	1	Control shaft	Reglageaxel	3)	
20	73 48 584	1	1	Control shaft	Reglageaxel	4, 7)	*
21	88 38 757	1	1	Control shaft	Reglageaxel	8)	*
22	73 48 428	1	1	Spring	Fjäder		
22	73 48 428	1	1	Spring R.H.D.	Fjäder R.H.D.	4)	
23	73 52 917	1	1	Spring	Fjäder		
24	73 48 121	1	1	Spring	Fjäder		
25	70 79 247	1	1	Bushing	Bussning		
26	80 29 969	1	1	Washer	Bricka		
27	79 04 386	1	1	Cotter pin	Saxpinne		
28	88 01 284	1	1	Bracket	Konsol	1)	
28	88 03 264	1	1	Bracket	Konsol	2, 3)	
29	88 07 067	1	1	Bracket	Konsol	4, 5)	
29	88 33 501	1	1	Bracket	Konsol	6, 7)	*
30	88 38 781	1	1	Bracket	Konsol	8)	*
31	80 19 903	1	1	Screw	Skruv	7)	*
32	80 82 927	1	1	Screw	Skruv	8)	*
33	79 10 540	1	1	Washer	Bricka	7)	*
34	79 10 557	1	1	Washer	Bricka	8)	*
35	80 59 412	1	1	Screw	Skruv	8)	*
36	80 29 548	1	1	Nut	Mutter	8)	*
37	88 00 559	1	1	Control link	Reglagelänk		
38	88 07 075	1	1	Control link	Reglagelänk	4, 7)	*
39	88 38 732	1	1	Control link	Reglagelänk	8)	*
40	88 00 641	2	2	Clip	Clip	7)	*
41	88 00 658	1	1	Bushing	Bussning	7)	*
42	88 49 499	1	1	Steering, accelerator control	Styrning, gasreglage	Ch. 96.616.041–, 95.099.351–.	
47	88 53 244	1	1	Cold start control	Kallstartreglage	8)	*
48	88 53 251	1	1	Button	Knapp	8)	*
49	85 00 704	1	1	Eye nut	Ringmutter	8)	*
50	80 59 073	1	1	Screw	Skruv	8)	*
51	79 61 980	1	1	Grommet	Genomföringsbussning R.H.D.	8)	*

1) Ch. –434.173.96. –46.137,95.
2) Ch. 434.174–,96. 46.138–,95.
3) Ch. –507.018,96. –62.059,95.
4) Ch. 96.520.001–. 95.065.001–.
5) Ch. –96.552.859. –95.074.986.
6) Ch. 96.560.001–. 95.080.001–.
7) Ch. –96752015165. –96756007419. –95752002048. –95753003018. –95756000281.
8) Ch. 96752060001–. 96762000001–. 96766000001–. 95753060001–. 95763000001–. 95766000001–.

S30621

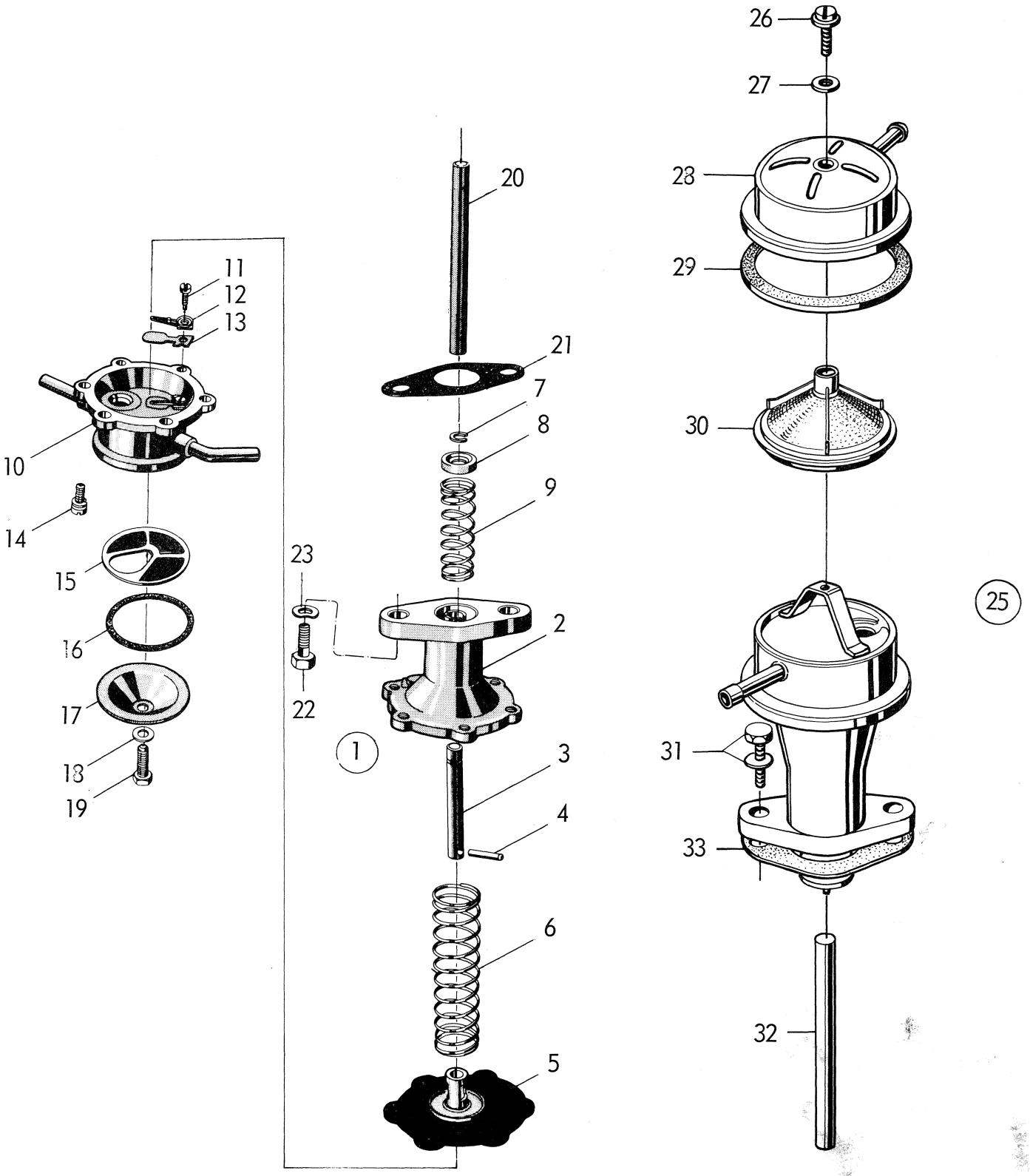

R 2037 – V4

Pos.	Part No. Artikelnr.	Qty./Antal 96	95	Description	Benämning	Remarks Anmärkningar
1	78 63 343	1	1	Fuel pump assy.	Bränslepump kpl.	Pierburg PE 15 127.
2	78 63 384	1	1	. Pump body, lower part	. Pump, underdel	
3	78 63 400	1	1	. Diaphragm rod	. Membranstång	
4	78 63 368	1	1	. Retaining pin	. Låsstift	S
5	78 63 350	1	1	. Diaphragm	. Membran	S
6	78 66 361	1	1	. Spring, diaphragm	. Fjäder, membran	
7	78 63 434	1	1	. Lock washer	. Låsbricka	
8	78 63 426	1	1	. Spring seat	. Fjädersäte	
9	78 63 418	1	1	. Spring	. Fjäder	1)
10	78 63 392	1	1	. Pump body, upper part	. Pump, överdel	
11	78 49 300	1	1	. Screw	. Skruv	
12	78 49 292	1	1	. Stop for inlet valve	. Anslag för inloppsventil	
13	78 49 284	1	1	. Inlet valve	. Inloppsventil	
14	78 63 376	6	6	. Screw with spring washer	. Skruv med fjäderbricka	S
15	78 49 268	1	1	. Filter	. Filter	S
16	78 32 967	1	1	. Gasket	. Packning	S
17	78 32 975	1	1	. Cover	. Lock	
18	78 32 991	1	1	. Fibre washer	. Fiberbricka	S
19	78 32 983	1	1	. Screw	. Skruv	
20	88 10 855	1	1	Push rod, fuel pump	Stötstång, bränslepump	
21	88 10 848	1	1	Gasket	Packning	S
22	80 82 950	2	2	Screw	Skruv	1)
23	88 10 269	2	2	Spring washer	Fjäderbricka	1)
25	88 60 314	1	1	Fuel pump assy.	Bränslepump kpl.	
26	88 60 769	1	1	. Screw	. Skruv	
27	88 60 751	1	1	. Fiber washer	. Fiberbricka	
28	88 60 744	1	1	. Cover	. Lock	2)
29	88 60 728	1	1	. Gasket	. Packning	S
30	88 60 736	1	1	. Filter	. Filter	
31	88 60 827	2	2	Screw with washer	Skruv med bricka	
32	88 10 855	1	1	Push rod	Stötstång	
33	88 10 848	1	1	Gasket	Packning	
	78 63 442	1	1	Repair kit, fuel pump	Reparationssats, bränslepump	1) *
	88 61 650	1	1	Repair kit, fuel pump	Reparationssats, bränlsepump	2)

1) Ch. –96722016849. –96722019376, USA. –96726004169. –95722006135. –95722007334, USA. –95726000050.
2) Ch. 96722016850–. 96722019377–, USA. 96726004170–. 95722006136–. 95722007335–, USA. 95726000051–.

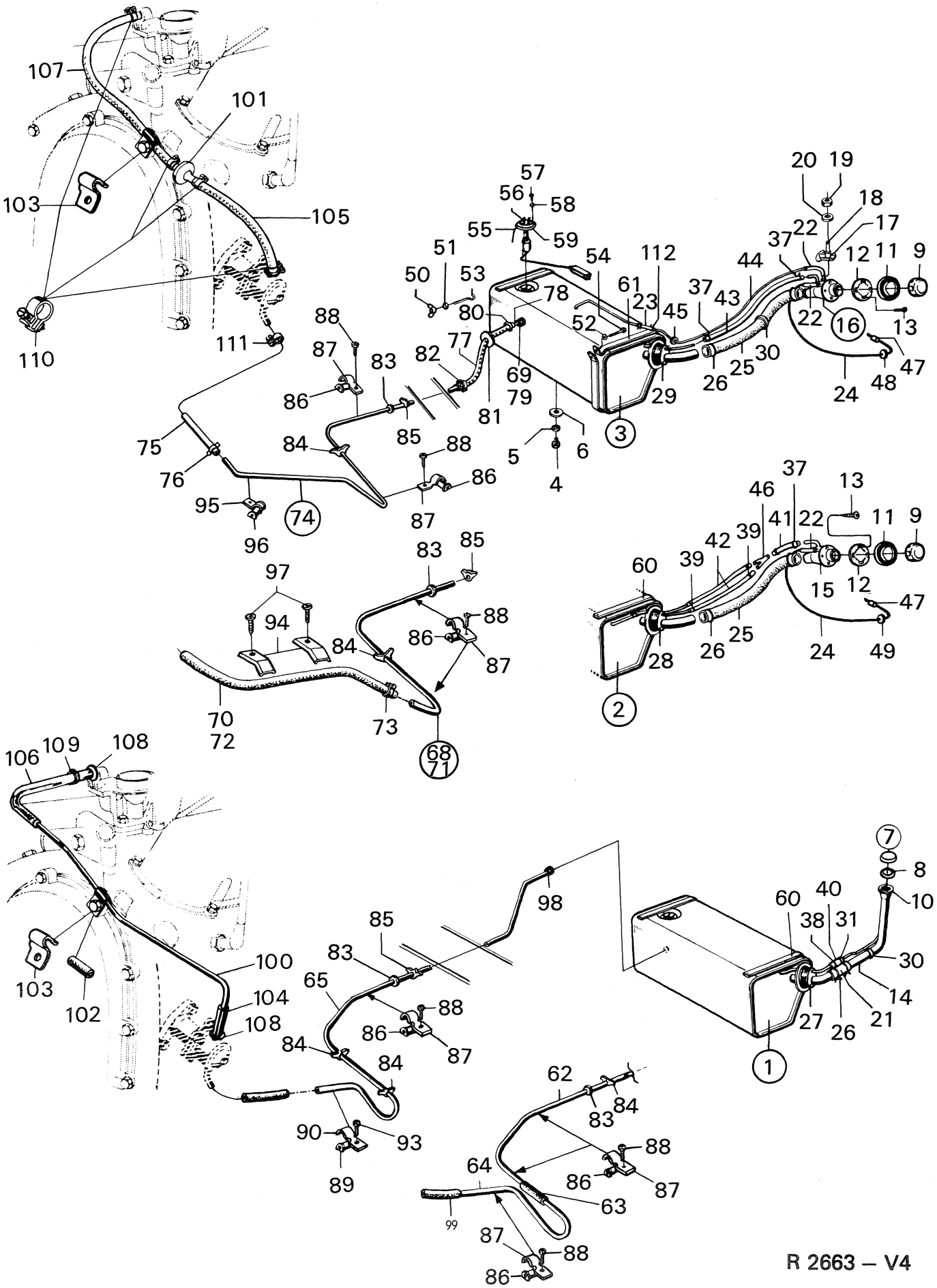
107
101
103
105
110
111
75
76
95
96
74
88
87
86
84
83
85
82
77
69
79
81
78
80
57
56
58
55
59
51
50
53
54
112
61
23
52
45
37
43
44
22
16
12
11
9
13
47
48
24
30
26
25
29
3
5
6
4
20
19
18
17
97
94
70
72
73
68
71
60
39
42
46
41
15
28
2
49
106
109
108
100
104
102
65
98
7
8
10
40
38
31
14
21
27
1
62
64
63
99
90
93
89
R 2663 – V4

Pos.	Part No. Artikelnr.	Qty./Antal 96	95	Description	Benämning	Remarks Anmärkningar
1	71 25 776	1		Fuel tank assy.	Bränsletank kpl.	1)
2	88 31 711	1		Fuel tank assy.	Bränsletank kpl.	2, 3)
3	88 34 509	1		Fuel tank assy.	Bränsletank kpl.	4)
4	70 85 715	1		. Plug	. Plugg	
4	83 84 794	1		. Plug	. Plugg	Alternative to 70 85 715
5	70 85 707	1		. Sealing washer	. Tätningsbricka	
5	83 84 786	1		. Sealing washer	. Tätningsbricka	Alternative to 70 85 707
6	70 92 331	1		Rubber seal	Gummitätning	
7	71 65 327	1		Filler cap	Tanklock	1)
8	78 08 322	1		. Rubber seal	. Gummipackning	1)
9	83 71 999	1		Filler cap	Tanklock	2)
10	70 61 138	1		Sealing collar	Tätningskrage	1)
11	83 77 491	1		Sealing collar	Tätningskrage	2) S
12	83 77 483	1		Bracket	Hållare	2) S
13	79 22 800	4		Screw	Skruv	2) S
14	71 64 155	1		Filler pipe, upper	Påfyllningsrör, övre	1)
15	88 33 022	1		Filler pipe, upper	Påfyllningsrör, övre	2, 3) S
16	88 34 814	1		Filler pipe, assy.	Påfyllningsrör kpl.	4) *
17	83 78 408	1		. Valve assy.	. Ventil kpl.	4)
18	83 78 416	1		. Valve seat	. Ventil säte	4)
19	79 04 063	1		. Nut	. Mutter	4)
20	83 78 473	1		. Sealing	. Tätning	4)
21	71 64 171	1		Extension hose	Skarvslang	1)
22	83 16 135	1		Extension hose	Skarvslang	2, 3)
22	83 16 135	2		Extension hose	Skarvslang	4, 12)
22	83 19 014	2		Extension hose	Skarvslang	13)
23	83 16 119	1		Extension hose	Skarvslang	4, 12)
23	83 19 014	1		Extension hose	Skarvslang	13)
24	88 33 188	1		Drainage hose	Dräneringsslang	2, 12)
24	88 61 834	1		Drainage hose	Dräneringsslang	13)
25	88 33 139	1		Hose, filler pipe	Slang, påfyllning	2) S
26	79 35 331	2		Hose clamp	Slangklamma	
27	71 64 163	1		Rubber seal	Gummitätning	1)
28	88 31 802	1		Rubber seal	Gummitätning	2)
29	88 34 830	1		Rubber seal	Gummitätning	4)
30	71 64 197	1		Rubber ring	Gummiring	1)
31	79 35 190	1		Hose clamp	Slangklamma	1)
37	79 35 190	2		Hose clamp	Slangklamma	3) S
38	79 35 174	1		Hose clamp	Slangklamma	1)
39	79 35 182	4		Hose clamp	Slangklamma	2, 3)
40	71 64 189	1		Extension hose	Skarvslang	1)
41	88 33 154	1		Bleeding hose	Urluftningsslang	2, 3)
42	88 33 162	2		Bleeding hose	Urluftningsslang	2, 3)
43	88 34 863	1		Bleeding hose	Urluftningsslang	4)
44	88 48 889	1		Bleeding hose	Urluftningsslang	4, 12)
44	88 61 842	1		Bleeding hose	Urluftningsslang	13)
45	79 61 980	1		Grommet	Genomföringsbussning	4)
46	83 77 350	1		Y-tube	Y-rör	2, 3)
47	88 34 566	1		Sleeve	Hylsa	2)
48	79 61 311	1		Grommet	Genomföringsbussning	4)
49	79 61 337	1		Grommet	Genomgöringsbussning	2)
50	70 36 213	2		Wing nut	Vingmutter	6)
51	79 10 540	2		Washer	Bricka	6)
52	80 29 969	2		Washer	Bricka	7)
53	70 60 312	2		Strap hook	Spännkrok	6)
54	79 34 854	2		Screw	Skruv	7)
55	88 06 838	1		Ground cable	Jordningskabel	

1) Ch. 96.552.859.
2) Ch. 96.560.001–.
3) Ch. –96.592.844. –60601540.
4) Ch. 96.600.001–. 61600001–.
6) Ch. –96.622.350.–61601486.
7) Ch. 96.622.351–. 61601487–.
12) Ch. –96742008859. –96746004004.
13) Ch. 96742008860–. 96746004005–.

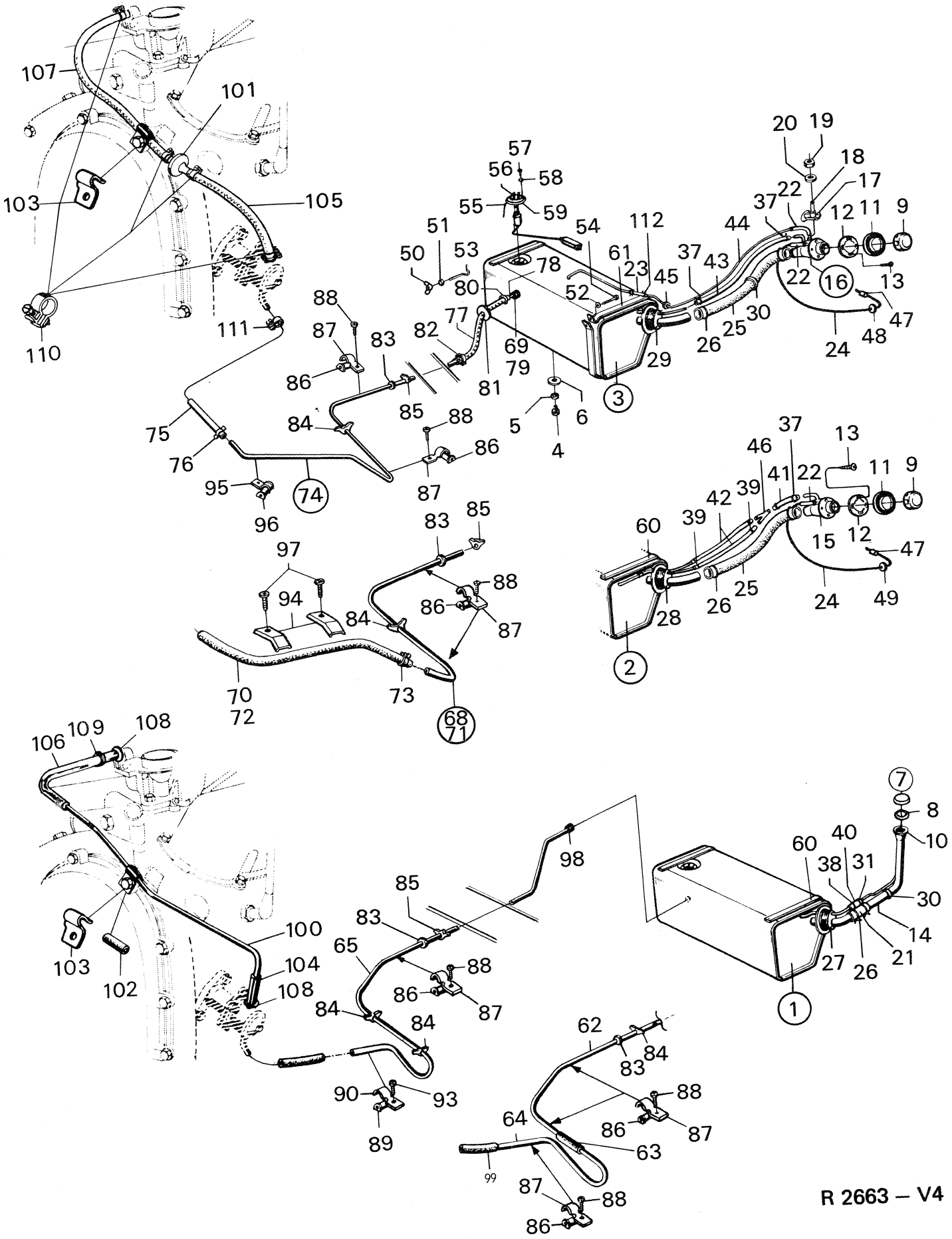
107
101
103
105
110
111
75
76
95
96
74
88
87
86
83
84
85
82
77
81
69
79
57
56
58
55
59
54
112
51
50
53
78
80
52
61
23
45
29
3
5
4
6
20
19
18
17
22
37
12
11
9
44
43
30
25
26
24
48
47
16
13
46
41
39
42
60
28
2
15
49
97
94
70
72
73
68
71
98
7
8
10
40
38
31
14
21
27
1
100
104
102
65
90
93
89
62
64
63
99

R 2663 – V4

Pos.	Part No. Artikelnr.	Qty./Antal 96	Qty./Antal 95	Description	Benämning	Remarks Anmärkningar
56	88 06 218	1		Fuel gauge, transmitter	Tankinsats, bränslemätare	
57	88 06 689	5		Screw	Skruv	
58	70 36 726	5		Washer	Bricka	
59	72 32 267	1		Gasket	Packning	
60	71 64 395	2		Strap assy.	Spännband kpl.	6)
61	88 49 804	2		Strap assy.	Spännband kpl.	7)
62	73 10 683	1		Fuel line	Bränslerör	Ch. –423.099,96.
63	83 16 119	1		Extension hose	Skarvslang	
64	88 02 522	1		Extension line	Skarvrör	
65	88 01 664	1		Fuel line	Bränslerör	14) Ch. 423.100–526.999,96.
68	88 07 760	1		Fuel line with hose	Bränslerör med slang	Ch. 96.527.000–577.245.
69	71 24 894	1		. Nut, fuel line	. Mutter, bränslerör	
70	83 16 168	1		. Fuel hose	. Bränsleslang	
71	88 34 491	1		Fuel line with hose	Bränslerör med slang	5, 8)
71	88 60 140	1		Fuel line with hose	Bränslerör med slang	9, 10)
72	88 16 168	1		. Fuel hose	. Bränsleslang	5, 8)
72	83 16 218	1		. Fuel hose	. Bränsleslang	9, 10)
73	79 68 282	1		. Hose clamp	. Slangklamma	5, 8)
73	79 68 290	1		. Hose clamp	. Slangklamma	9, 10)
74	88 61 882	1		Fuel line with hose	Bränslerör med slang	11)
75	88 61 502	1		. Fuel hose	. Bränsleslang	11)
76	79 68 290	1		. Hose clamp	. Slangklamma	11)
77	83 16 176	1		Fuel hose	Bränsleslang	5)
78	88 33 931	1		Nipple	Nippel	5)
79	71 24 894	1		Nut	Mutter	5)
80	79 68 282	1		Hose clamp	Slangklamma	5)
81	88 33 873	1		Grommet	Genomföring	5)
82	79 68 282	1		Hose clamp	Slangklamma	5)
83	73 09 370	1		Grommet	Genomföringsbussning	
84	73 32 729	4		Pipe retainer	Rörhållare	Ch. –423.099,96.
84	73 32 729	2		Pipe retainer	Rörhållare	Ch. 423.100–526.999,96.
84	73 32 729	1		Pipe retainer	Rörhållare	Ch. 96.527.000–577.245.
85	73 32 729	4		Pipe retainer	Rörhållare	Ch. 96.423.100–577.245.
85	73 32 729	5		Pipe retainer	Rörhållare	5)
86	73 11 327	3		Rubber bushing	Gummibussning	Ch. –423.099,96.
87	73 11 335	3		Clamp	Klamma	
88	79 22 974	2		Screw	Skruv	
86	73 11 327	1		Rubber bushing	Gummibussning	Ch. 423.100–526.999,96.
87	73 11 335	1		Clamp	Klamma	
88	79 22 974	1		Screw	Skruv	
86	73 11 327	2		Rubber	Gummibussning	Ch. 96.527.000–
87	73 11 335	2		Clamp	Klamma	
88	79 22 974	2		Screw	Skruv	
89	73 11 327	1		Rubber bushing	Gummibussning	Ch. –96.526.999.
90	88 02 704	1		Clamp	Klamma	
93	79 22 974	1		Screw	Skruv	
94	88 07 695	2		Clamp	Klamma	Ch. 96.527.000–. 10)
95	88 61 452	1		Clamp	Klamma	11)
96	73 11 327	1		Rubber bushing	Gummibussning	11)
97	79 22 974	2		Screw	Skruv	Ch. 96.527.000–.
98	71 25 891	1		Nut, fuel line	Mutter, bränslerör	Ch. –96.526.999.
99	83 18 065	1		Fuel hose	Bränsleslang	
100	88 12 158	1		Fuel line	Bränslerör	Ch. –507.018,96.
100	88 31 091	1		Fuel line	Bränslerör	Ch. 96. 520.001–552.859.
101	88 33 642	1		Fuel filter	Bränslefilter	2, 8)
101	88 60 322	1		Fuel filter	Bränslefilter	9)
102	88 11 424	1		Rubber bushing	Gummibussning	1)

1) Ch. 96.552.859
2) Ch. 96.560.001–.
5) Ch. 96.577.246–. 60601443–.
6) Ch. –96.622.350. –61601486.
7) Ch. 96.622.351–. 61601487–.
8) Ch. –96722016849. –96722019376, USA. –96726004169.
9) Ch. 96722016850–. 96722019377–, USA. 96726004170–.
10) Ch. –96742008645. –96746004004.
11) Ch. 96742008646–. 96746004005–.
14) Superseded by 8807760 2 off 8807695 and 2 off 7922974.

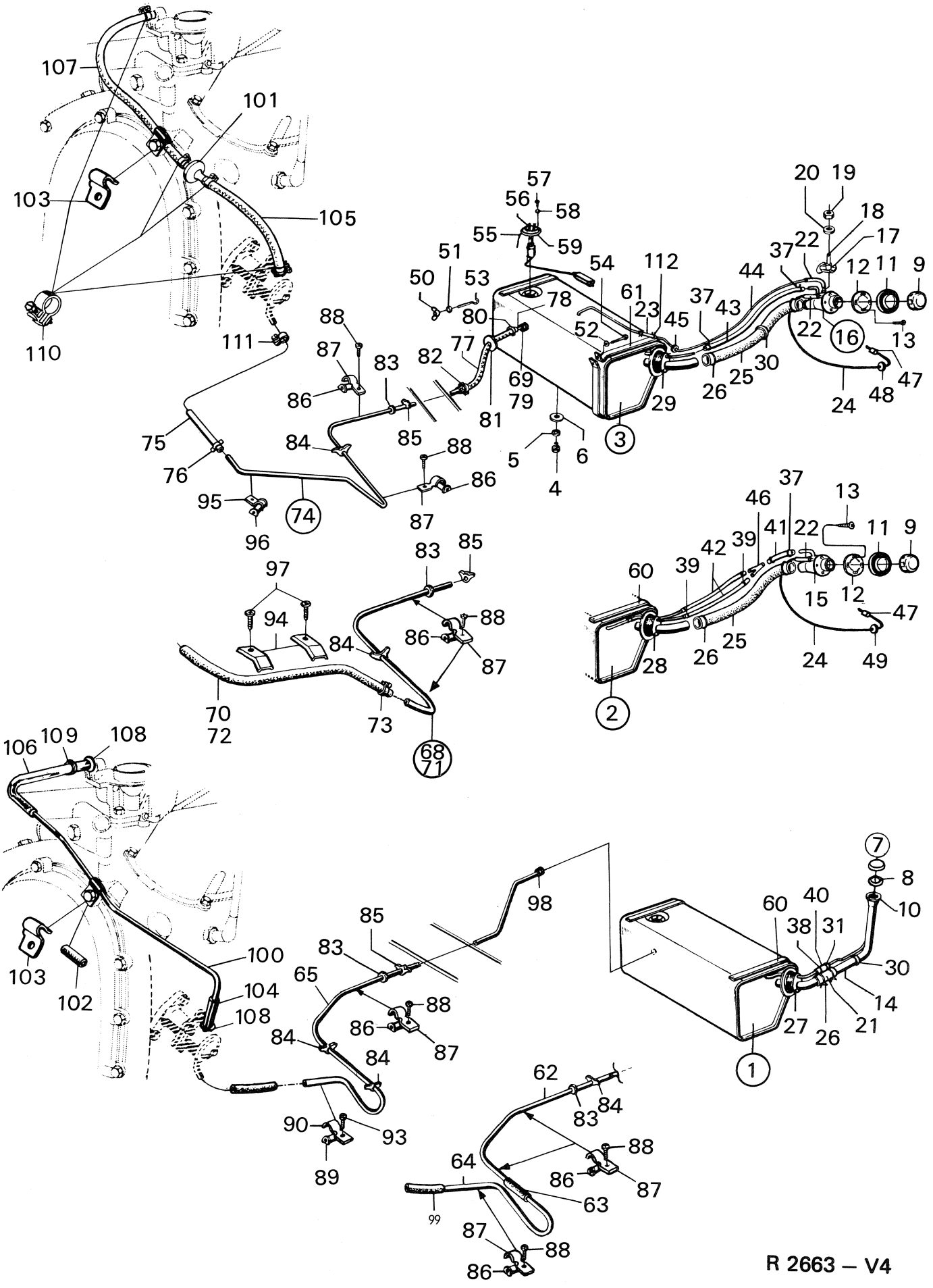
107
101
103
105
110
111
57
56
58
55
59
51
50
53
54
112
61
78
80
52
23
45
37
43
44
20
19
18
17
22
37
12
11
9
22
16
13
47
48
24
30
26
25
29
3
88
87
83
86
82
77
69
79
81
75
84
85
88
86
76
95
74
87
96
5
6
4
97
94
83
85
88
86
84
87
70
72
73
68
71
37
46
13
41
22
11
9
42
39
39
60
15
12
47
28
26
25
24
49
2
106
109
108
103
102
100
104
108
85
83
65
88
86
87
84
84
90
93
89
98
62
83
84
88
64
86
87
63
99
87
88
86
7
8
10
60
40
38
31
30
14
27
26
21
1

R 2663 – V4

Pos.	Part No. Artikelnr.	Qty./Antal 96	Qty./Antal 95	Description	Benämning	Remarks Anmärkningar
103	88 11 465	1		Clamp	Klamma	
104	83 16 119	1		Fuel hose	Bränsleslang	1)
105	83 18 065	1		Fuel hose	Bränsleslang	2, 8)
105	88 60 330	1		Fuel hose	Bränsleslang	9)
106	78 63 145	1		Fuel hose	Bränsleslang	Ch. –507.018,96.
106	88 31 349	1		Fuel hose	Bränsleslang	Ch. 96.520.001–552.859.
107	83 18 107	1		Fuel hose	Bränsleslang	2, 8)
107	88 60 348	1		Fuel hose	Bränsleslang	9)
108	88 10 293	2		Fat washer	Planbricka	1)
109	83 79 232	1		Hose clamp	Slangklamma	1)
110	79 68 282	5		Hose clamp	Slangklamma	2, 8)
110	88 60 355	4		Hose clamp	Slangklamma	9)
111	79 68 290	1		Hose clamp	Slangklamma	9)
112	79 68 282	2		Hose clamp	Slangklamma	4, 12)
112	83 84 547	1		Hose clamp	Slangklamma	13)
	88 15 185			Kit, filler pipe rear fender	Sats, påfyllningsrör bakskärm	1)

1) Ch. –96.552.859.
2) Ch. 96.560.001–.
4) Ch. 96.600.001–. 61600001–.
8) Ch. –96722016849. –96722019376, USA. –96726004169.
9) Ch. 96722016850–. 96722019377–, USA. 96726004170–.
12) Ch. –96742008859. – 96746004004
13) Ch. 96742008860–. 96746004005–.

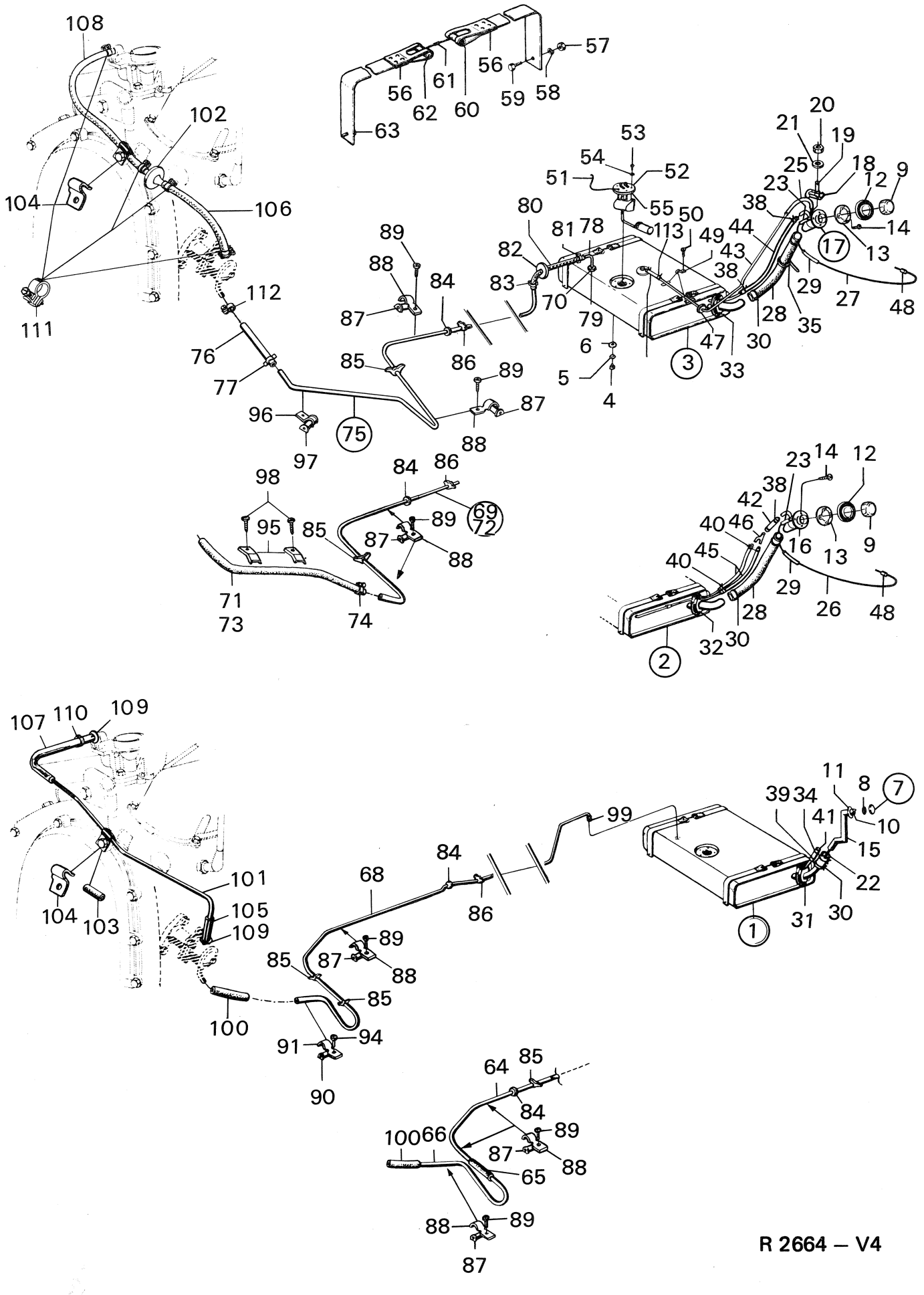
108
102
104
106
111
112
76
77
96
97
75
63
56
62
61
60
56
59
58
57
89
88
87
84
86
85
83
82
80
81
78
70
79
6
5
4
53
54
51
52
55
50
113
49
43
38
44
23
25
21
20
19
18
12
9
14
13
17
29
27
48
28
35
30
47
33
3
98
95
85
71
73
74
84
86
89
87
88
69
72
23
14
12
38
42
40
46
45
16
13
9
29
26
48
28
32
30
2
107
110
109
104
103
101
105
109
100
91
90
94
85
68
84
86
89
87
88
99
11
8
7
39
34
41
10
15
22
31
30
1
64
85
84
100
66
89
87
88
65
88
89
87

R 2664 – V4

Pos.	Part No. Artikelnr.	Qty./Antal 96	Qty./Antal 95	Description	Benämning	Remarks Anmärkningar
1	72 5 0 871		1	Fuel tank assy.	Bränsletank kpl.	1)
2	88 31 620		1	Fuel tank assy.	Bränsletank kpl.	2, 3)
3	88 34 574		1	Fuel tank assy.	Bränsletank kpl.	4)
4	70 85 715		1	. Plug	. Plugg	
4	83 84 794		1	. Plug	. Plugg	Alternative to 70 85 715
5	70 85 707		1	. Sealing washer	. Tätningsbricka	
5	83 84 786		1	. Sealing washer	. Tätningsbricka	Alternative to 70 85 707
6	70 92 331		1	Rubber seal	Gummitätning	
7	71 65 327		1	Filler cap	Tanklock	1)
8	78 08 322		1	. Rubber seal	. Gummipackning	1)
9	83 71 999		1	Filler cap	Tanklock	2)
10	72 02 799		1	Splash guard	Stänkskydd	1)
11	70 61 138		1	Sealing collar	Tätningskrage	1)
12	83 77 491		1	Sealing collar	Tätningskrage	2)
13	83 77 483		1	Bracket	Hållare	2)
14	79 22 800		4	Screw	Skruv	2)
15	72 45 889		1	Filler pipe, upper	Påfyllningsrör, övre	1)
16	88 33 022		1	Filler pipe, upper	Påfyllningsrör, övre	2, 3)
17	88 34 814		1	Filler pipe assy.	Påfyllningsrör kpl.	4)
18	83 78 408		1	. Valve assy.	. Ventil kpl.	4)
19	83 78 416		1	. Valve seal	. Ventil-säte	4)
20	79 04 063		1	. Nut	. Mutter	4)
21	83 78 473		1	. Sealing	. Tätning	4)
22	71 64 171		1	Extension hose	Skarvslang	1)
23	83 16 135		1	Extension hose	Skarvslang	2, 8)
23	83 19 014		1	Extension hose	Skarvslang	9)
24	83 16 119		1	Extension hose	Skarvslang	4, 8)
24	83 19 014		1	Extension hose	Skarvslang	9)
25	83 16 143		1	Extension hose	Skarvslang	4, 8)
25	83 19 014		1	Extension hose	Skarvslang	9)
26	88 77 707		1	Drainage hose	Dräneringsslang	2, 3)
27	88 48 905		1	Drainage hose	Dräneringsslang	4, 8)
27	88 61 874		1	Drainage hose	Dräneringsslang	9)
28	88 33 121		1	Hose, filler pipe	Slang, påfyllning	2) S
29	88 33 733		1	Hose	Slang	2)
30	79 35 331		2	Hose clamp	Slangklamma	
31	71 64 163		1	Rubber seal	Gummitätning	1)
32	88 31 802		1	Rubber seal	Gummitätning	2, 3)
33	88 34 830		1	Rubber seal	Gummitätning	4)
34	79 35 190		1	Hose clamp	Slangklamma	1)
35	83 74 357		1	Strap	Spännband	4)
38	79 35 190		2	Hose clamp	Slangklamma	2) S
39	79 35 174		1	Hose clamp	Slangklamma	1)
40	79 35 182		4	Hose clamp	Slangklamma	2, 3)
41	71 64 189		1	Extension hose	Skarvslang	1)
42	88 33 154		1	Bleeding hose	Urluftningsslang	2, 3)
43	88 48 897		1	Bleeding hose	Urluftningsslang	4, 8)
43	88 61 858		1	Bleeding hose	Urluftningsslang	9)
44	88 34 863		1	Bleeding hose	Urluftningsslang	4)
45	88 33 204		2	Bleeding hose	Urluftningsslang	2, 3)
46	83 77 350		1	Y-tube	Y-rör	2, 3)
47	79 61 998		1	Grommet	Genomföringsbussning	4)
48	83 78 143		1	Sleeve	Hylsa	2)
49	83 71 551		2	Pipe clamp	Rörklamma	4)
50	79 46 742		2	Screw	Skruv	4)
51	72 49 691		1	Ground cable	Jordningskabel	Ch. –95.068.789.
51	88 06 846		1	Ground cable	Jordningskabel	Ch. 95. 068.790–.

1) Ch. –95.074.986.
2) Ch. 95.080.001–.
3) Ch. –95.088.371. –50600838.
4) Ch. 95.095.001–. 51600001–.
8) Ch. –95742003719.
9) Ch. 95742003720–.

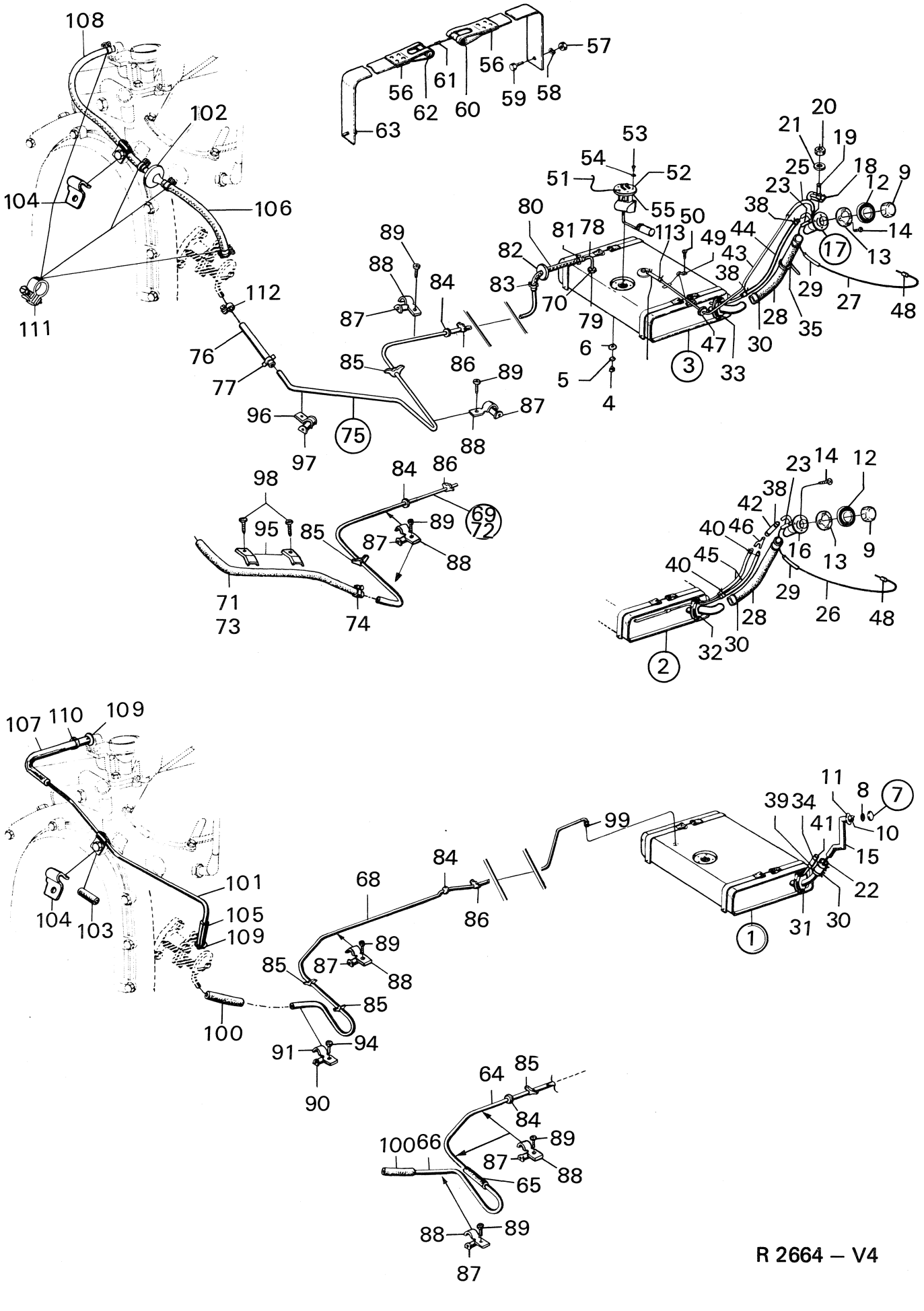
108
102
104
106
111
112
76
77
96
97
75
63
56
62
61
60
56
59
58
57
53
54
51
52
55
50
113
49
43
38
44
80
81
78
82
83
70
79
89
88
87
84
85
86
89
87
88
6
5
4
3
47
33
30
28
35
29
27
48
20
21
19
25
18
12
9
23
38
14
17
13
98
95
85
84
86
89
87
88
69
72
71
73
74
23
14
12
38
42
40
46
16
13
9
40
45
29
26
48
28
32
30
2
107
110
109
104
103
101
105
109
100
68
84
86
99
89
87
88
85
85
91
94
90
64
85
84
89
100
66
87
88
65
88
89
87
11
8
7
39
34
41
10
15
22
31
30
1

R 2664 – V4

Pos.	Part No. Artikelnr.	Qty./Antal 96	Qty./Antal 95	Description	Benämning	Remarks Anmärkningar
52	72 46 465		1	Fuel gauge transmitter	Tankinsats, bränslemätare	Ch. –57.023.95.
52	88 06 226		1	Fuel gauge transmitter	Tankinsats, bränslemätare	Ch. 57.024–,95.
53	88 06 689		5	Screw	Skruv	
54	70 36 726		5	Washer	Bricka	
55	72 32 267		1	Gasket	Packning	
56	72 10 891		4	Strap	Spännband	
57	79 14 690		2	Nut	Mutter	
58	79 10 540		2	Washer	Bricka	
59	79 34 763		2	Screw	Skruv	
60	72 07 459		2	Sleeve	Hylsa	
61	79 34 524		2	Screw	Skruv	
62	72 12 095		2	Nut	Mutter	
63	79 22 974		2	Screw	Skruv	
64	72 50 848		1	Fuel line	Bränslerör	Ch. –50.197.95.
65	83 16 119		1	Extension hose	Skarvslang	Ch. –44.684,95.
66	88 02 522		1	Extension line	Skarvrör	Ch. –50.197,95.
68	88 00 229		1	Fuel line	Bränslerör	Ch. 44.685–67.099,95.
69	88 07 810		1	Fuel line with hose	Bränslerör med slang	Ch. 95.067.100–085.231. –50600413.
70	71 24 894		1	. Nut, fuel line	. Mutter, bränslerör	
71	83 16 168		1	. Fuel hose	. Bränsleslang	
72	88 33 766		1	Fuel line with hose	Bränslerör med slang	5, 6)
72	88 60 231		1	Fuel line with hose	Bränslerör med slang	7, 10)
73	83 16 168		1	. Fuel hose	. Bränsleslang	5, 6)
73	83 16 218		1	. Fuel hose	. Bränsleslang	7, 10)
74	79 68 282		1	. Hose clamp	. Slangklamma	5, 6)
74	79 68 290		1	. Hose clamp	. Slangklamma	7, 10)
75	88 61 916		1	Fuel line with hose	Bränslerör med slang	11)
76	88 61 502		1	. Fuel hose	. Bränsleslang	11)
77	79 68 290		1	. Hose clamp	. Slangklamma	11)
78	88 33 816		1	Nipple	Nippel	5)
79	71 24 894		1	Nut	Mutter	
80	83 16 168		1	Fuel hose	Bränsleslang	
81	79 68 282		1	Hose clamp	Slangklamma	
82	88 33 873		1	Grommet	Genomföring	
83	79 68 282		1	Hose clamp	Slangklamma	
84	73 09 370		1	Grommet	Genomföring	
85	73 32 729		4	Pipe retainer	Rörhållare	Ch. –44.684,95.
86	73 32 729		4	Pipe retainer	Rörhållare	Ch. 95.044.685–085.231.
86	73 32 729		5	Pipe retainer	Rörhållare	Ch. 95.085.232–.
87	73 11 327		3	Rubber bushing	Gummibussning	Ch. –44.684,95.
88	73 11 335		3	Clamp	Klamma	
89	79 22 974		3	Screw	Skruv	
87	73 11 327		1	Rubber bushing	Gummibussning	Ch. 44.685–67.099,95.
88	73 11 335		1	Clamp	Klamma	
89	79 22 974		1	Screw	Skruv	
87	73 11 327		2	Rubber bushing	Gummibussning	Ch. 95.067.100–.
88	73 11 335		2	Clamp	Klamma	
89	79 22 974		2	Screw	Skruv	
90	73 11 327		1	Rubber bushing	Gummibussning	Ch. –95.067.099.
91	88 02 704		1	Clamp	Klamma	
94	79 22 974		1	Screw	Skruv	Ch. –95.067.099.
95	88 07 695		2	Clamp	Klamma	Ch. 95.067.100–. 10)
96	88 61 452		1	Clamp	Klamma	11)
97	73 11 327		1	Rubber bushing	Gummibussning	11)
98	79 22 974		2	Screw	Skruv	Ch. 95.067.100–.
99	71 24 894		1	Nut, fuel line	Mutter, bränslerör	Ch. –95.067.099.
100	83 180 65		1	Fuel hose	Bränsleslang	

5) Ch. 95.085.232–. 5060414–.
6) Ch. –95722006135. –95722007334, USA. –95726000050.
7) Ch. 95722006136–, 95722007335–, USA. 95726000051–.
10) Ch. –95752000083.
11) Ch. 95752000084–.

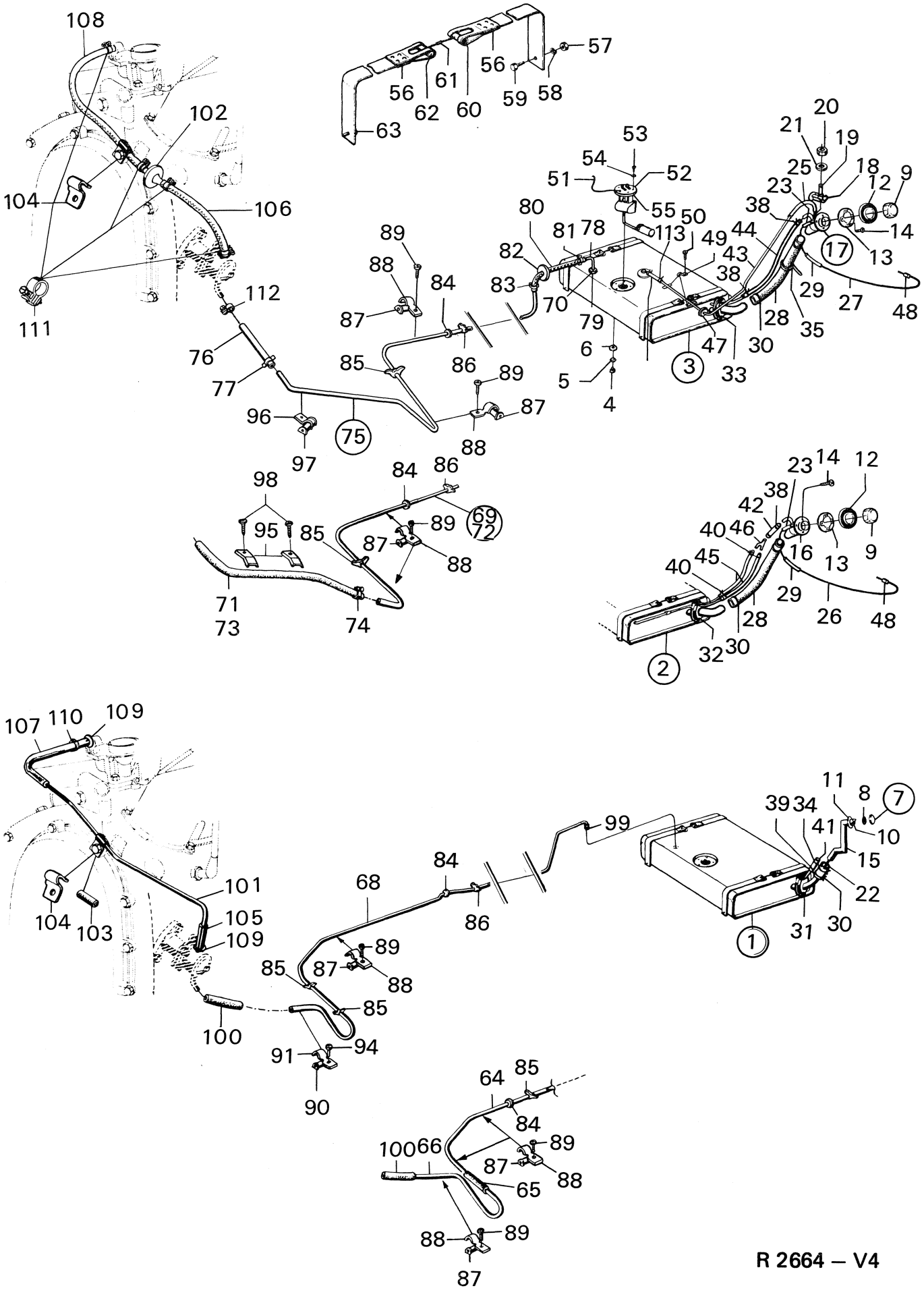
108
102
104
106
111
112
76
77
96
97
75
63
56
62
61
60
56
59
58
57
53
54
51
52
55
50
113
49
43
38
80
81
78
82
83
70
79
89
88
87
84
85
86
89
87
88
6
5
4
3
47
33
30
28
35
29
27
48
21
20
19
25
18
12
9
23
38
44
14
17
13
98
95
85
84
86
69
72
89
87
88
71
73
74
23
14
12
38
42
40
46
16
13
9
40
45
29
26
48
28
32
30
2
107
110
109
101
104
103
105
109
100
68
84
86
99
85
87
89
88
85
91
94
90
64
85
84
100
66
89
87
88
65
88
89
87
39
34
11
8
7
41
10
15
22
31
30
1
R 2664 – V4

Oct. 1974

Pos.	Part No. Artikelnr.	Qty./Antal 96	Qty./Antal 95	Description	Benämning	Remarks Anmärkningar
101	88 12 158		1	Fuel line	Bränslerör	Ch. –62.059,95.
101	88 31 091		1	Fuel line	Bränslerör	Ch. 95.065.001–074.986.
102	88 33 642		1	Fuel filter	Bränslefilter	2, 6)
102	88 60 322		1	Fuel filter	Bränslefilter	7)
103	88 11 424		1	Rubber bushing	Gummibussning	1)
104	88 11 465		1	Clamp	Klamma	
105	83 16 119		1	Fuel hose	Bränsleslang	1)
106	83 18 065		1	Fuel hose	Bränsleslang	2, 6)
106	88 60 330		1	Fuel hose	Bränsleslang	7)
107	78 63 145		1	Fuel hose	Bränsleslang	Ch. –62.059,95.
107	88 31 349		1	Fuel hose	Bränsleslang	Ch. 95.065.001–074.986.
108	83 18 107		2	Fuel hose	Bränsleslang	2, 6)
108	88 60 348		1	Fuel hose	Bränsleslang	7)
109	88 10 293		2	Flat washer	Planbricka	1)
110	83 79 232		1	Hose clamp	Slangklamma	1)
111	79 68 282		5	Hose clamp	Slangklamma	2, 6)
111	88 60 355		4	Hose clamp	Slangklamma	7)
112	79 68 290		1	Hose clamp	Slangklamma	7)
113	79 68 282		2	Hose clamp	Slangklamma	4, 8)
113	83 84 547		1	Hose clamp	Slangklamma	9)
	88 15 193		1	Kit, filler pipe rear fender	Sats, påfyllningsrör bakskärm	1)

1) Ch. –95.074.986.
2) Ch. 95.080.001–.
4) Ch. 95.095.001–. 51600001–.
6) Ch. –95722006135. –95722007334, USA. –95726000050.
7) Ch. 95722006136–. 95722007335–, USA. 95726000051–.
8) Ch. –95742003719.
9) Ch. 95742003720–.

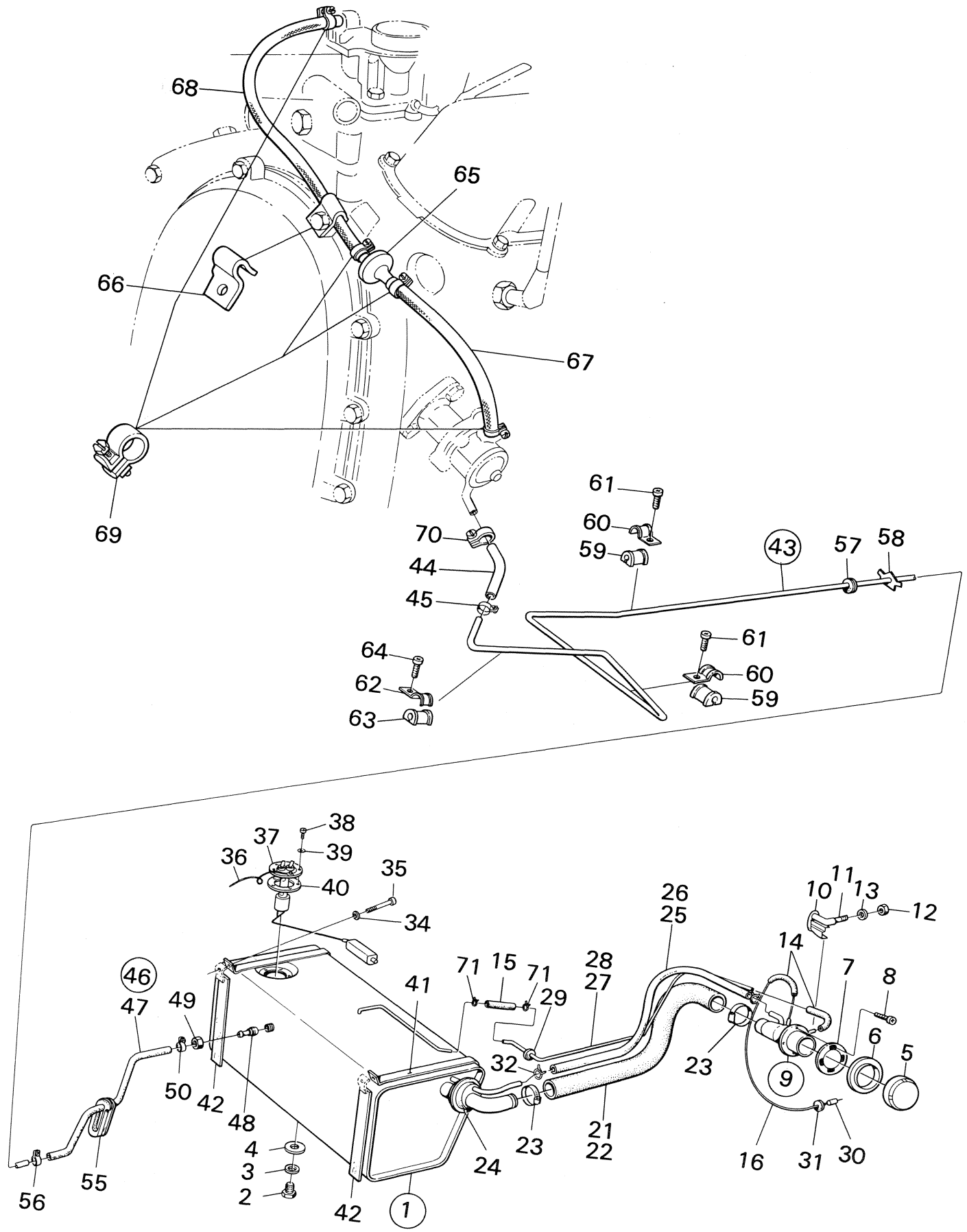
68
65
66
67
69
61
60
59
70
44
45
43
57
58
64
62
63
61
60
59
38
37
39
36
40
35
34
46
47
49
50
42
48
41
71
15
71
29
28
27
26
25
10
11
13
12
14
7
8
6
5
9
23
32
4
3
2
42
1
24
23
21
22
16
31
30
55
56

R 2916 – V4

Pos.	Part No. Artikelnr.	Qty./Antal 96	95	Description	Benämning	Remarks Anmärkningar
1	88 34 509	1	1	Fuel tank assy.	Bränsletank kpl.	
2	70 85 715	1	1	. Plug	. Plugg	
2	83 84 794	1	1	. Plug	. Plugg	Alternative to 70 85 715
3	70 85 707	1	1	. Sealing washer	. Tätningsbricka	
3	83 84 786	1	1	. Sealing washer	. Tätningsbricka	Alternative to 70 85 707
4	70 92 331	1	1	Rubber seal	Gummitätning	
5	83 71 999	1	1	Filler cap	Tanklock	
6	83 77 491	1	1	Sealing collar	Tätningskrage	S
7	83 77 483	1	1	Bracket	Hållare	S
8	79 22 800	4	4	Screw	Skruv	S
9	88 34 814	1	1	Filler pipe, assy.	Påfyllningsrör kpl.	
10	88 78 407	1	1	. Valve	. Ventil	
11	83 78 416	1	1	. Valve seat	. Ventil säte	
12	79 04 063	1	1	. Nut	. Mutter	
13	83 78 473	1	1	. Sealing	. Tätning	
14	83 19 014	2	2	Extension hose	Skarvslang	
15	83 19 014	1	1	Extension hose	Skarvslang	
16	88 61 834	1		Drainage hose	Dräneringsslang	
16	88 38 500		1	Drainage hose	Dräneringsslang	
21	88 33 139	1		Hose, filler pipe	Slang, påfyllning	S
22	88 38 922		1	Hose, filler pipe	Slang, påfyllning	
23	79 70 106	2	2	Hose, clamp	Slangklamma	
24	88 34 830	1	1	Rubber seal	Gummitätning	
25	88 34 863	1		Bleeding hose	Urluftningsslang	
26	88 38 492		1	Bleeding hose	Urluftningsslang	
27	88 61 842	1		Bleeding hose	Urluftningsslang	
28	88 38 484		1	Bleeding hose	Urluftningsslang	
29	79 61 980	1	1	Grommet	Genomföringsbussning	
30	88 34 566	1	1	Sleeve	Hylsa	
31	79 61 311	1	1	Grommet	Genomföringsbussning	
32	79 35 190	2	2	Hose clamp	Slangklamma	
34	80 29 969	2	2	Washer	Bricka	
35	79 34 854	2	2	Screw	Skruv	
36	88 06 838	1	1	Ground cable	Jordningskabel	
37	88 06 218	1	1	Fuel gauge transmitter	Tankinsats, bränslemätare	
38	88 06 689	5	5	Screw	Skruv	
39	70 36 726	5	5	Washer	Bricka	
40	72 32 267	1	1	Gasket	Packning	
41	88 49 804	2	2	Strap	Spännband	
42	88 38 617		2	Spacer	Mellanlägg	
43	88 61 882	1	1	Fuel line with hose assy.	Bränslerör med slang kpl.	
44	88 61 502	1	1	. Fuel hose	. Bränsleslang	
45	79 68 308	1	1	. Hose clamp	. Slangklamma	
46	88 38 625	1	1	Fuel hose, assy.	Bränsleslang, kpl.	
47	88 38 633	1	1	. Fuel hose	. Bränsleslang	
48	88 33 931	1	1	. Nipple	. Nippel	
49	71 24 894	1	1	. Nut	. Mutter	
50	79 68 290	1	1	. Hose clamp	. Slangklamma	
55	88 38 575	1	1	Grommet	Genomföring	
56	79 68 290	1	1	Hose clamp	Slangklamma	
57	73 09 370	1	1	Grommet	Genomföringsbussning	
58	73 32 729	5	5	Pipe retainer	Rörhållare	
59	73 11 327	2	2	Rubber bushing	Gummibussning	
60	73 11 335	2	2	Clamp	Klamma	
61	79 22 974	2	2	Screw	Skruv	
62	88 61 452	1	1	Clamp	Klamma	

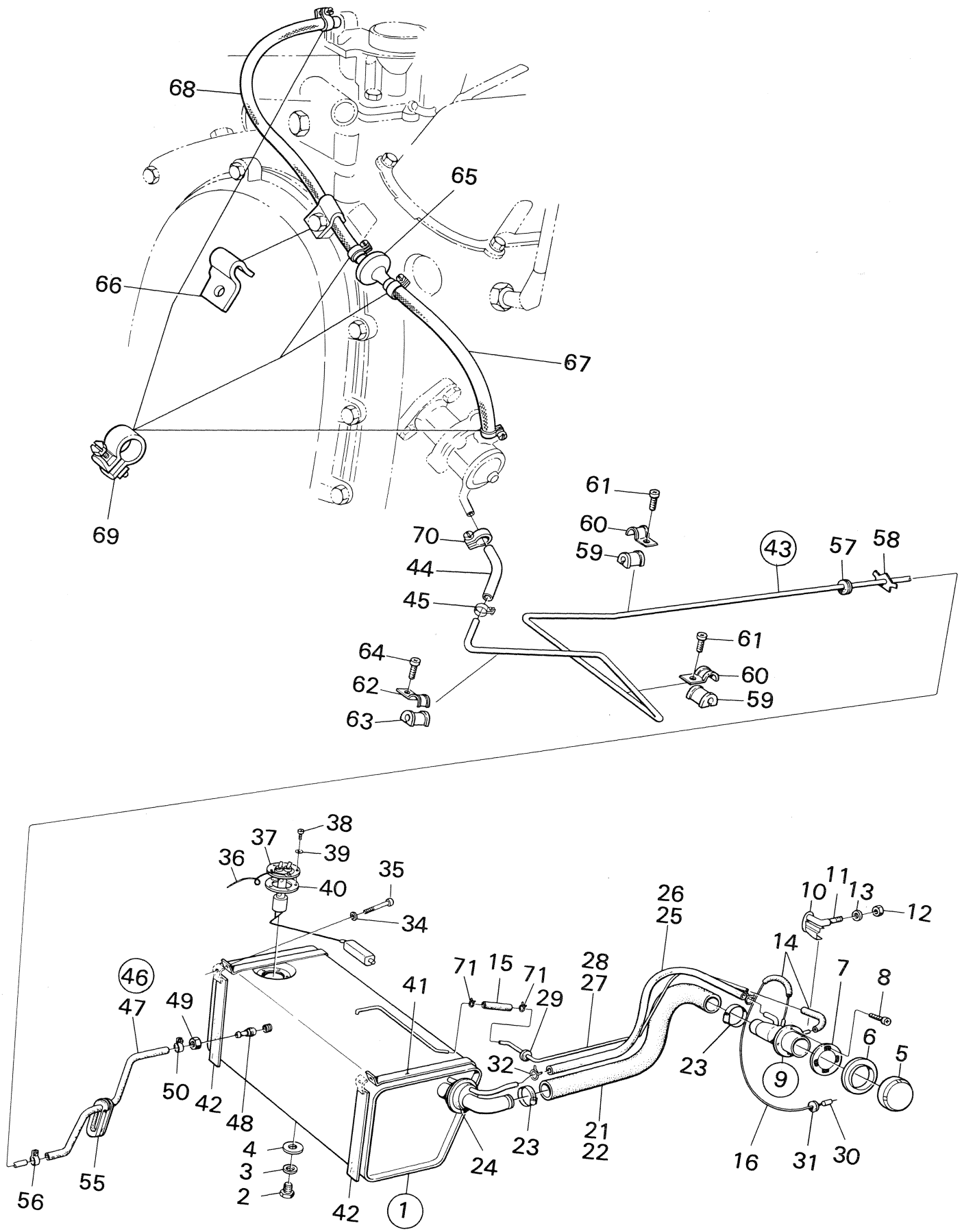
68
65
66
67
69
61
60
59
70
44
45
43
57
58
64
62
63
61
60
59
38
37
39
36
40
35
34
46
47
49
50
42
48
41
71
15
71
29
28
27
26
25
10
11
13
12
14
7
8
6
5
9
23
32
4
3
2
42
1
24
23
21
22
16
31
30
55
56

R 2916 – V4

Pos.	Part No. Artikelnr.	Qty./Antal 96	Qty./Antal 95	Description	Benämning	Remarks Anmärkningar
63	73 11 327	1	1	Rubber bushing	Gummibussning	
64	79 22 974	1	1	Screw	Skruv	
65	88 60 322	1	1	Fuel filter	Bränslefilter	
66	88 60 637	1	1	Clamp	Klamma	
67	88 60 330	1	1	Fuel hose	Bränsleslang	
68	88 60 348	1	1	Fuel hose	Bränsleslang	
69	88 60 355	4	4	Hose clamp	Slangklamma	
70	79 68 308	1	1	Hose clamp	Slangklamma	
71	83 84 547	1	1	Hose clamp	Slangklamma	

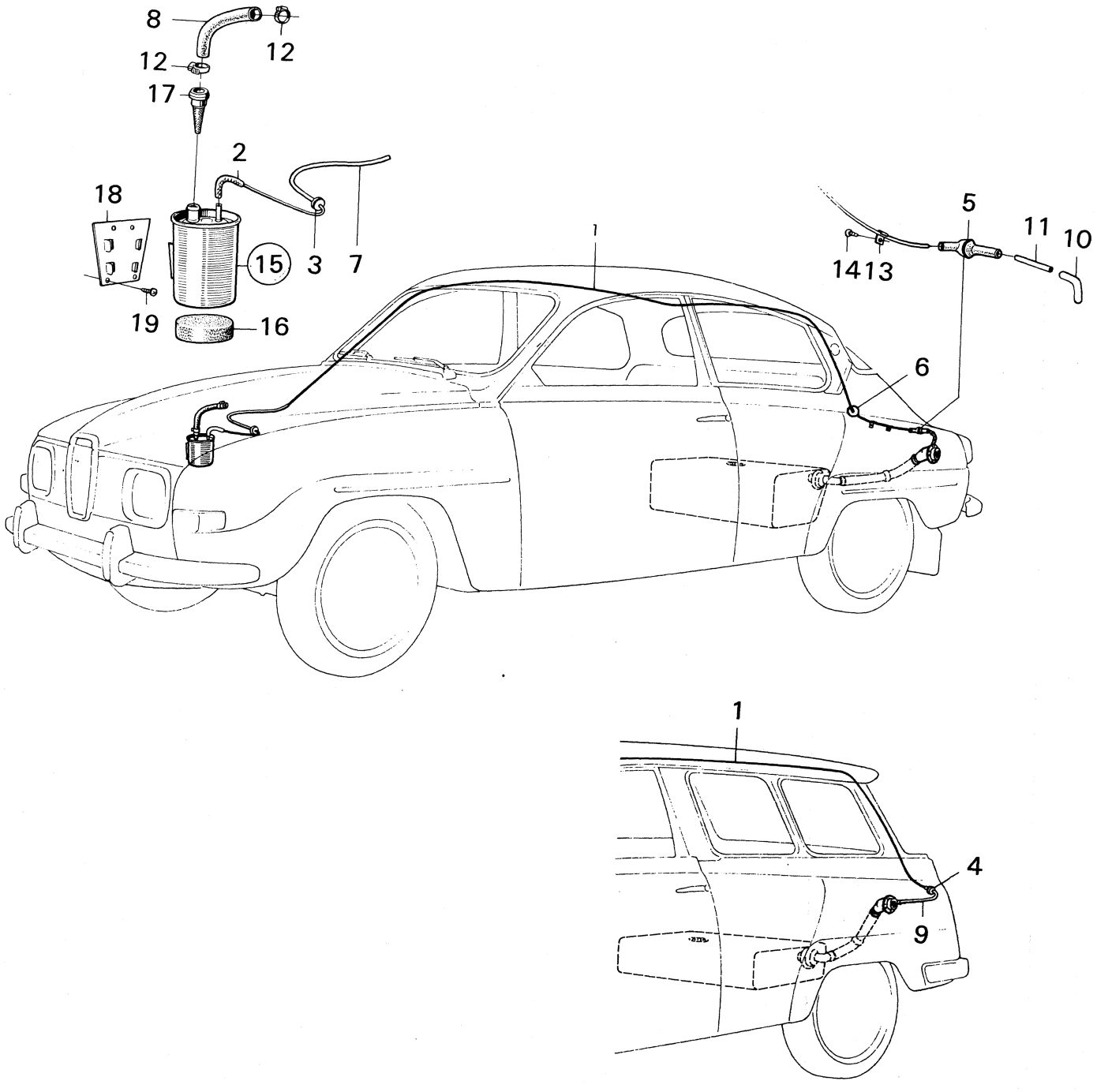

R 2040 – V4

Pos.	Part No. Artikelnr.	Qty./Antal 96	Qty./Antal 95	Description	Benämning	Remarks Anmärkningar
1	88 31 794	1	1	Hose	Slang	
2	83 16 135	1	1	Extension hose	Skarvslang	*
3	79 61 329	1	1	Grommet	Genomföringsbussning	
4	79 61 337		1	Grommet	Genomföringsbussning	
5	88 33 014	1		Grommet	Genomföring	
6	88 33 436	1		Plastic cover	Plastlock	
7	88 33 618	1	1	Protective hose	Skyddsslang	Ch. 96.560.001–. 95.080.001–
8	88 48 814	1	1	Hose	Slang	USA.
9	83 16 168		1	Hose	Slang	*
10	83 16 101	1		Hose	Slang	*
11	88 48 210	1		Hose	Slang	
12	79 35 216	2	2	Hose clamp	Slangklamma	
13	83 71 551	1		Clamp	Klamma	
14	79 22 891	1		Screw	Skruv	
15	83 77 814	1	1	Carbon filter cpl.	Kolfilter kpl.	Ch. 96.560.001–615.026.
16	83 78 184	1	1	. Air cleaner	. Luftrenare	95.080.001–099.066, USA.
15	83 81 352	1	1	Carbon filter cpl.	Kolfilter kpl.	Ch. 96.615.027–. 95.099.067,
16	83 81 410	1	1	. Air cleaner	. Luftrenare	USA.
17	83 14 494	1	1	. Filter	. Filter	
18	83 77 913	1	1	Mounting rail	Fästskena	
19	79 22 891	4	4	Screw	Skruv	Ch. 96.560.001–. 95.080.001–, USA.

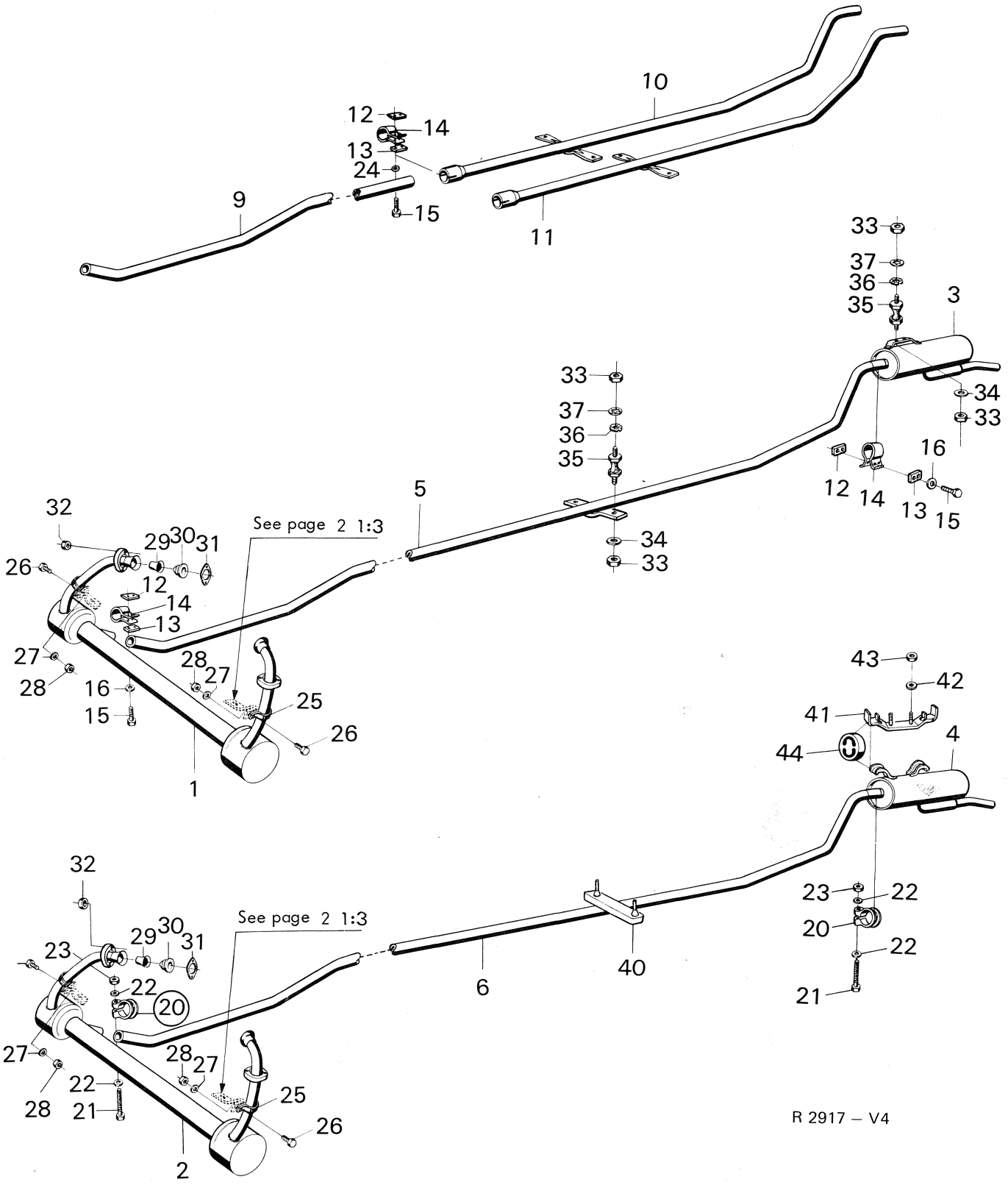
10
12
14
13
24
9
15
11
33
37
36
35
3
34
33
16
12
14
13
15
See page 2 1:3
5
32
29
30
31
26
12
14
13
27
28
28
27
16
15
25
26
1
43
42
41
44
4
32
See page 2 1:3
29
30
31
23
22
20
6
40
23
22
20
22
21
27
28
22
21
28
27
25
26
2

R 2917 – V4

Pos.	Part No. Artikelnr.	Qty./Antal 96	95	Description	Benämning	Remarks Anmärkningar	
1	88 01 300	1	1	Front muffler	Förljuddämpare	2) S	
1	88 49 978	1	1	Front muffler	Förljuddämpare	2) USA	*
2	88 49 978	1	1	Front muffler	Förljuddämpare	3)	*
3	88 31 570	1	1	Rear muffler	Efterljuddämpare	2) S	
4	88 38 005	1		Rear muffler	Efterljuddämpare	3)	*
4	88 38 930		1	Rear muffler	Efterljuddämpare	3)	*
5	88 31 422	1		Exhaust pipe	Avgasrör	2)	
5	88 31 448		1	Exhaust pipe	Avgasrör	2)	*
6	88 38 112	1		Exhaust pipe	Avgasrör	3)	*
6	88 38 129		1	Exhaust pipe	Avgasrör	3)	*
9	88 14 717	1	1	Exhaust pipe, front	Avgasrör, främre	Refers to a diviced exhaust S	
10	88 14 725	1		Exhaust pipe, rear	Avgasrör, bakre	pipe. S	
11	88 14 733		1	Exhaust pipe, rear	Avgasrör, bakre	S	
12	71 89 079	3	3	Strip steel washer, upper	Bandjärnsbricka, övre	2) S	*
13	71 89 061	3	3	Strip steel washer, lower	Bandjärnsbricka, undre	2) S	*
14	71 89 053	3	3	Clamp	Klamma	2) S	*
15	79 03 172	6	6	Screw	Skruv	2) S	*
16	79 15 689	6	6	Washer	Bricka		
20	88 38 807	2	2	Clamp assy.	Klamma kpl.	3)	*
21	80 83 990	1	1	. Screw	. Skruv	3)	*
22	80 29 985	2	2	. Washer	. Bricka	3)	*
23	80 74 106	1	1	. Nut	. Mutter	3)	*
25	88 02 258	2	2	Clamp	Klamma		
26	79 03 164	2	2	Screw	Skruv		
27	79 33 849	2	2	Washer	Bricka		
28	79 14 708	2	2	Nut	Mutter		
29	88 02 241	2	2	Flame guard	Skärmrör	1)	
30	88 01 342	2	2	Spacer	Mellanläggsbricka		
31	88 01 466	2	2	Gasket	Packning	S	
32	80 29 779	4	4	Nut	Mutter		
33	79 14 690	8	8	Nut	Mutter	2) S	*
34	79 10 540	4	4	Washer	Bricka	2) S	*
35	70 85 475	4	4	Rubber cushion	Gummikudde	2) S	*
36	79 15 564	4	4	Washer	Bricka	2) S	*
37	79 15 671	4	4	Washer	Bricka	2) S	*
40	88 38 583	1	1	Rubber damper	Gummidämpare	3)	*
41	88 38 013	1	1	Bracket	Fäste	3)	*
42	79 68 472	2	2	Washer	Bricka	3)	*
43	80 29 555	2	2	Nut	Mutter	3)	*
44	83 70 207	2	2	Rubber suspension	Gummiupphängning	3)	*
	88 15 060	1	1	Kit, front muffler	Sats, främre ljuddämpare		
	88 15 268	1	1	Kit, exhaust pipe and rear muffler	Sats, avgasrör och bakre ljuddämpare		
	88 15 250	1	1	Kit, exhaust pipe and rear muffler	Sats, avgasrör och bakre ljuddämpare		
	78 36 208	1	1	Suspension device assy., exhaust pipe and rear muffler	Upphängningssats avgasrör och bakre ljuddämpare		
	88 14 642	1	1	Suspension kit, exhaust pipe and rear muffler	Upphängningssats avgasrör och bakre ljuddämpare		
	88 14 469	1	1	Clamp kit, exhaust pipe	Klamningssats, avgasrör		

1) Ch. –96732011030. –95732003333.
2) Ch. –96752015165. –96756007419. –95752002048. –95753003018. –95756000281.
3) Ch. 96752060001–. 96762000001–. 96766000001–. 95753060001–. 95763000001–. 95766000001–.

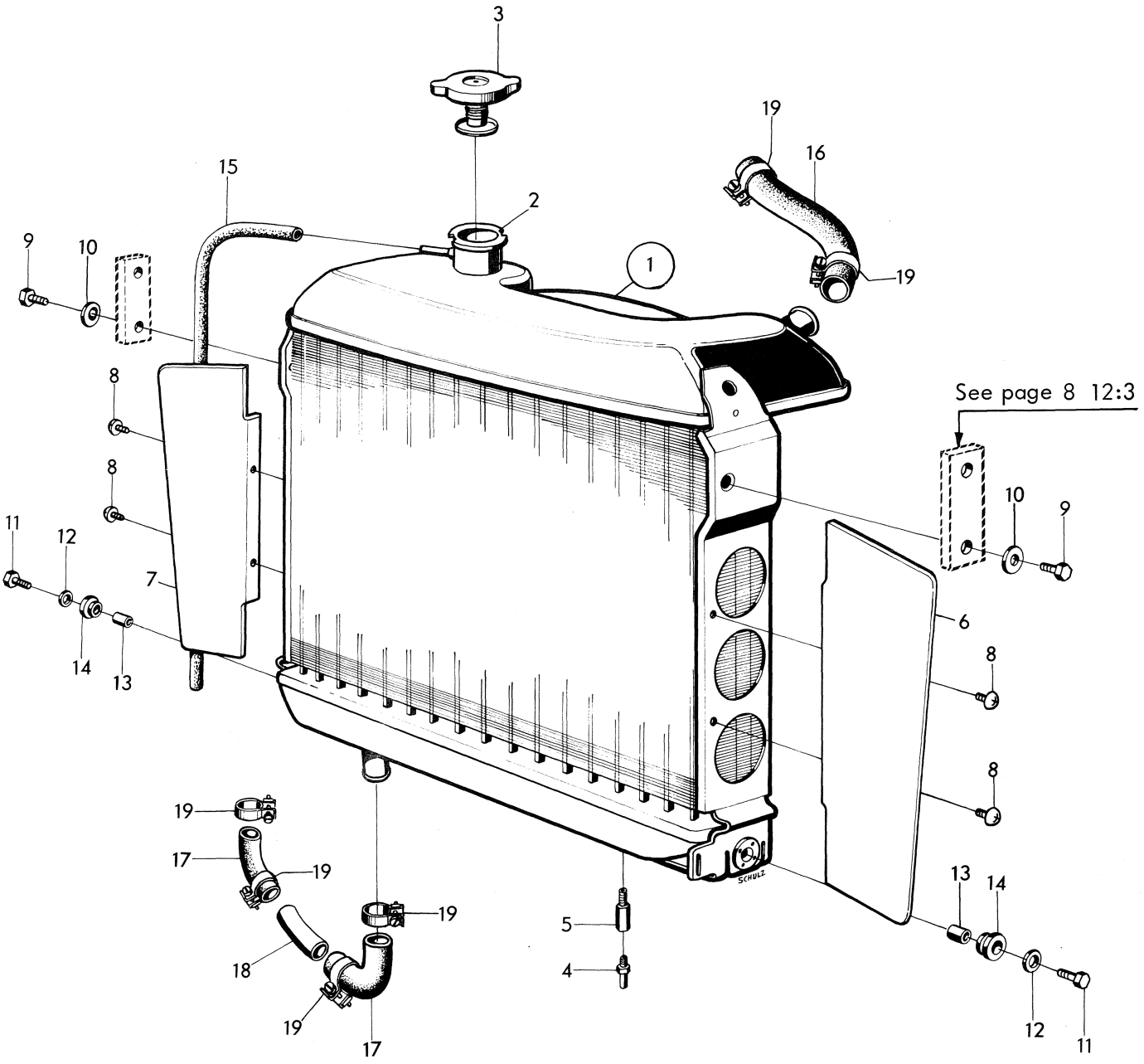
3
19
16
15
2
9
10
1
19
See page 8 12:3
8
8
11
12
7
10
9
6
14
13
8
8
19
17
19
19
5
13
14
18
4
19
17
12
11

R 1786 – V4

Pos.	Part No. Artikelnr.	Qty./Antal 96	95	Description	Benämning	Remarks Anmärkningar
1	88 01 508	1	1	Radiator assy.	Kylare kpl.	Ch. –451.985,96. –48.813,95.
1	88 03 652	1	1	Radiator assy.	Kylare kpl.	Ch. 451.986–482.197,96. 48.814–54.632,95.
1	88 06 382	1	1	Radiator assy.	Kylare kpl.	Ch. 482.198–,96. 54.633–,95.
1	88 61 064	1	1	Radiator assy.	Kylare kpl.	Alternative to 88 06 382.
2	78 05 450	1	1	. Filler pipe socket	. Påfyllningsstuds	Ch. –482.197,96. –54.632,95.
2	88 06 424	1	1	. Filler pipe socket	. Påfyllningsstuds	Ch. 482.198–,96. 54.633–,95.
3	78 03 463	1	1	. Pressure cap	. Trycklock	Ch. –482.197,96–54.632,95.
3	88 07 984	1	1	. Pressure cap	. Trycklock	Ch. 482.198–,96. 54.633–,95.
4	71 88 188	1	1	. Drain cock	. Vattenkran	
5	71 64 429	1	1	. Seat	. Säte	
6	88 01 730	1	1	Screen plate L.H.	Skärmplåt V	
7	88 01 748	1	1	Screen plate R.H.	Skärmplåt H	
8	79 46 734	4	4	Screw	Skruv	
9	79 35 885	2	2	Screw	Skruv	
10	73 11 772	2	2	Washer	Bricka	
11	79 03 172	2	2	Screw	Skruv	
12	73 11 764	2	2	Washer	Bricka	
13	73 11 251	2	2	Spacer tube	Distanshylsa	
14	73 11 244	2	2	Rubber bushing	Gummibussning	
15	73 11 228	1	1	Drain hose	Dräneringsslang	S
16	88 03 843	1	1	Water hose, upper	Vattenslang, övre	S
17	88 03 967	2	2	Water hose, lower	Vattenslang, undre	S
18	88 01 375	1	1	Connection pipe	Skarvrör	
19	79 51 908	6	6	Hose clamp	Slangklamma	Ch. –458.526,96. –50.197,95.
19	79 51 916	6	6	Hose clamp	Slangklamma	Ch. 470.001–,96. 52.001–,95.
	88 15 334	1	1	Radiator, exchange unit	Kylare, utbytesenhet	
	88 15 532	1	1	Set, water hoses	Sats, vattenslangar	Ch. 428.904–507.018,96 45.476–62.059,95

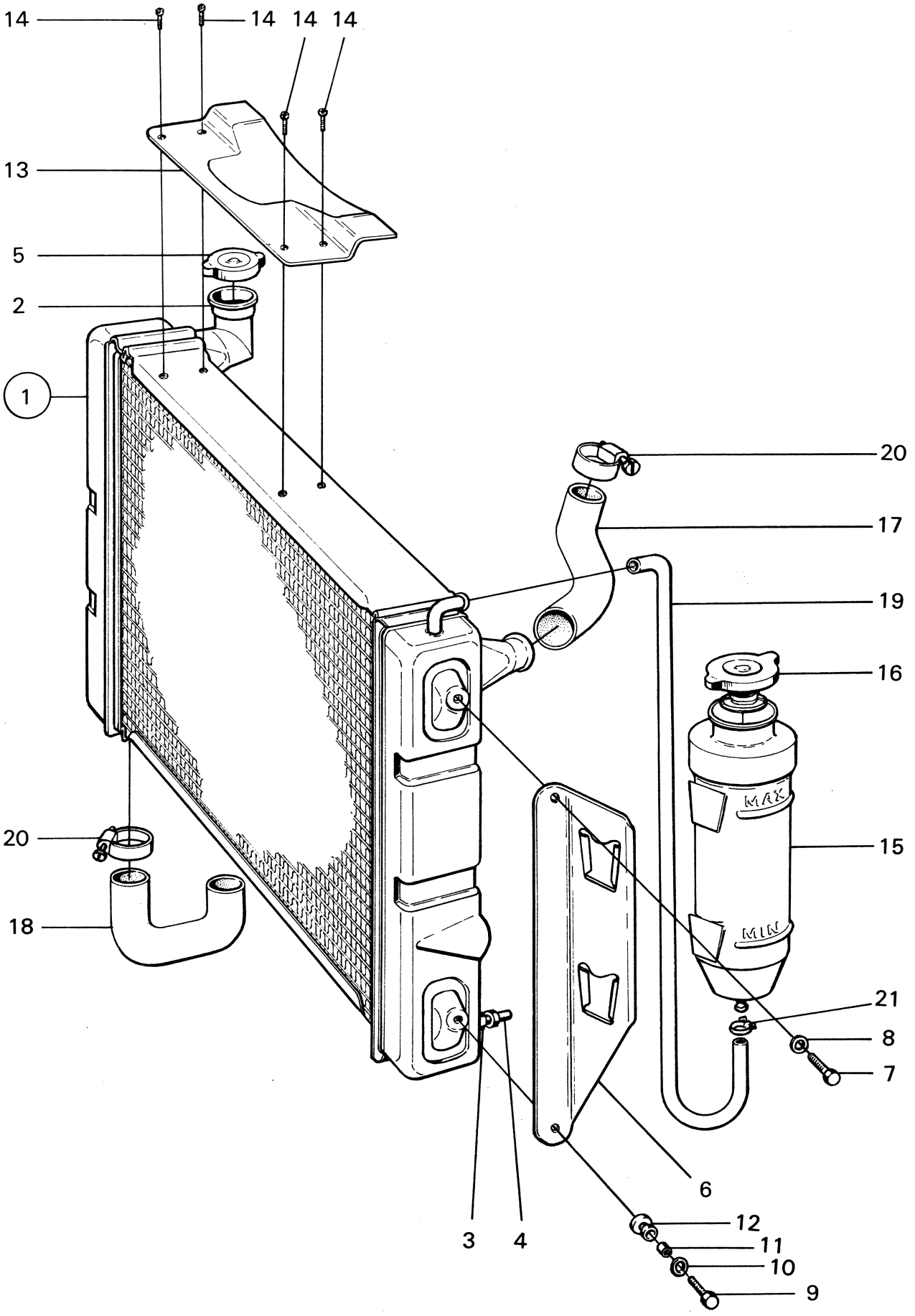

R 2665 – V4

Oct. 1974

Pos.	Part No. Artikelnr.	Qty./Antal 96	95	Description	Benämning	Remarks Anmärkningar
1	88 34 798	1	1	Radiator assy.	Kylare kpl.	3)
1	88 49 838	1	1	Radiator assy.	Kylare kpl.	4)
1	88 61 015	1	1	Radiator assy.	Kylare kpl.	7, 8)
1	88 34 806	1	1	Radiator assy.	Kylare kpl.	5)
1	88 49 861	1	1	Radiator assy.	Kylare kpl.	6)
2	88 07 166	1	1	. Filler pipe socket	. Påfyllningsstuds	
3	71 88 188	1	1	. Drain cock	. Vattenkran	
4	71 64 429	1	1	. Seat	. Säte	
5	88 60 710	1	1	Filler cap	Påfyllningslock	9) *
5	88 61 700	1	1	Filler cap	Påfyllningslock	10) *
6	88 07 257	1	1	Retainer	Hållare	
7	79 03 156	2	2	Screw	Skruv	
8	73 11 772	2	2	Washer	Bricka	
9	79 03 172	2	2	Screw	Skruv	
10	73 11 764	2	2	Washer	Bricka	
11	73 11 251	2	2	Spacer tube	Distanshylsa	
12	73 11 244	2	2	Rubber bushing	Gummibussning	
13	88 07 562	1	1	Shield	Skärm	1)
13	88 48 129	1	1	Shield	Skärm	2)
14	79 22 719	4	4	Screw	Skruv	
15	88 34 095	1	1	Expansion tank	Expansiontank	
16	88 07 984	1	1	Pressure cap	Trycklock	
17	88 07 091	1	1	Water hose, upper	Vattenslang, övre	S
18	88 07 109	1	1	Water hose, lower	Vattenslang, undre	S
19	88 07 273	1	1	Water hose	Vattenslang	S
20	79 63 564	4	4	Hose clamp	Slangklamma	*
21	79 67 805	2	2	Hose clamp	Slangklamma	*
	88 15 342	1	1	Radiator, exchange unit	Kylare, utbytesenhet	
	88 15 540	1	1	Set, water hoses	Sats, vattenslangar	Ch. 96.520.001–552.859 95.065.001–074.986
	88 15 565	1	1	Set, water hoses	Sats, vattenslangar	Ch. 96.560.001–. 60600001–. 95.080.001–. 50600001–.

1) Ch. –96.592.844. –60601540. –95.088.371. –50600838.
2) Ch. 96.600.001–. 61600001–. 95.095.001–. 51600001–.
3) Ch. –96.618.999. –96726000007. –95.100.099. –95726000205.
4) Ch. 96.619.000–96732019567. 96726000008–96736006110. 95.100.100–95732006320. 95726000206–.
5) Ch. –96.618.999. –95.100.099, USA.
6) Ch. 619.000–96732019989. –96736006110. 95.100.100–95732006490, USA.
7) Ch. 96732019568–. 96736006111–. 95732006321–.
8) Ch. 96732019990–. 96736006111–. 95732006491–, USA.
9) Ch. –96752000567. –95752000167.
10) Ch. 96752000568–. 95752000168–.

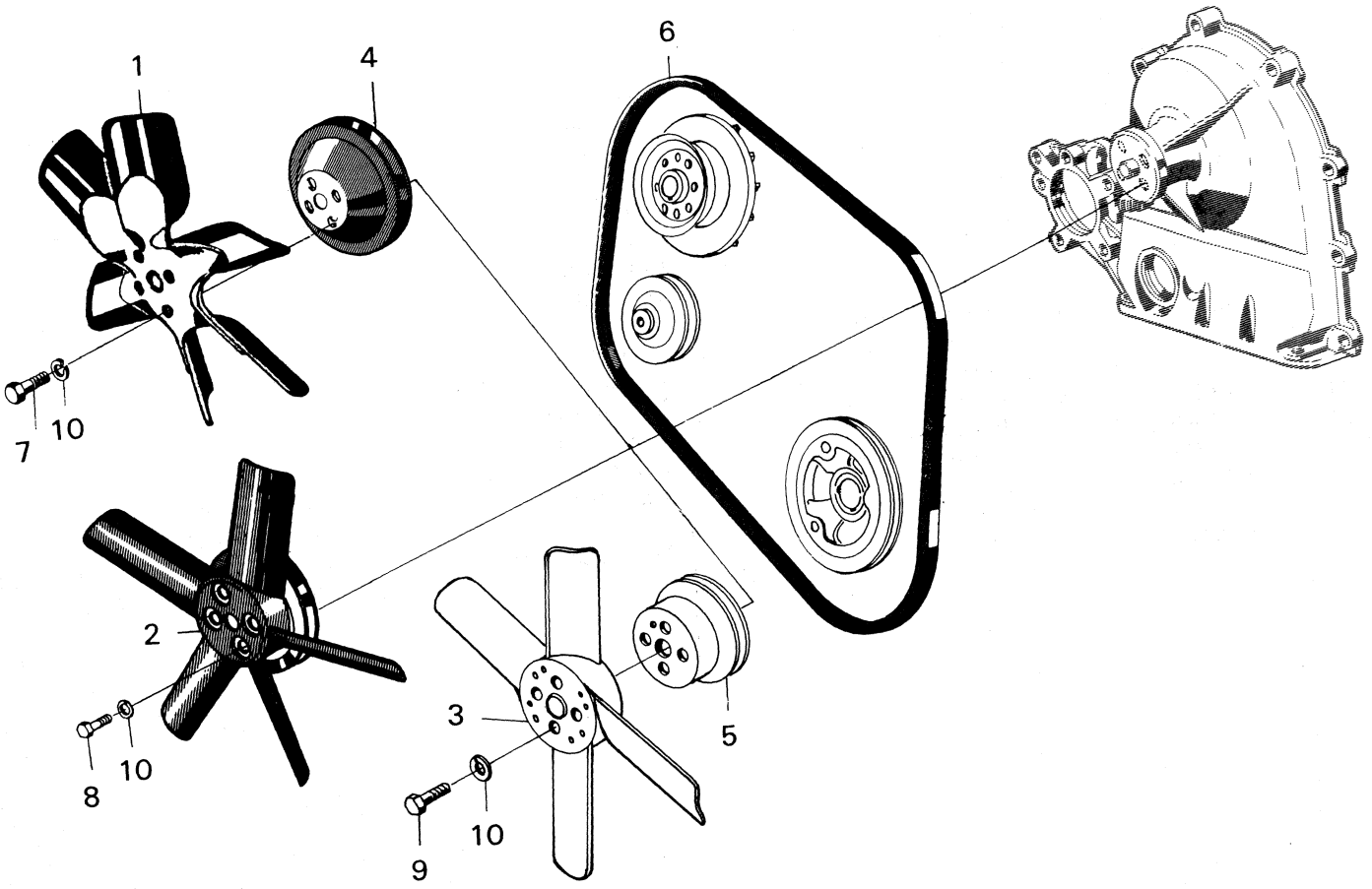

R 1788 – V4

Pos.	Part No. Artikelnr.	Qty./Antal 96	95	Description	Benämning	Remarks Anmärkningar
1	88 00 773	1	1	Fan cpl.	Fläkt kpl.	1)
2	88 12 984	1	1	Fan cpl.	Fläkt kpl.	2)
3	88 31 018	1	1	Fan	Fläkt	4) Ch. 96.520.001–, USA. 95.065.001–, USA.
3	88 48 442	1	1	Fan	Fläkt	3)
4	88 00 948	1	1	Fan belt pulley	Fläktremskiva	1)
5	88 31 026	1	1	Fan belt pulley	Fläktremskiva	4) Ch. 96.520.001–, USA. 95.065.001–, USA.
6	73 10 535	1	1	Fan belt	Fläktrem	1)
6	88 03 975	1	1	Fan belt	Fläktrem	Ch. 482.198–521.185,96. 54.633–65.333,95.
6	88 06 937	1	1	Fan belt	Fläktrem	Ch. 96.521.186–581.640. –60601030. 95.065.354–085.802. –50600535.
6	88 33 915	1	1	Fan belt	Fläktrem	Ch. 96.581.641–. 60601031–. 95.085.803–. 50600536–.
7	80 82 935	4	4	Screw	Skruv	1)
8	88 06 663	4	4	Screw	Skruv	2)
9	80 82 935	4	4	Screw	Skruv	4) Ch. 96.520.001–, USA. 95.065.001–, USA.
9	88 48 459	4	4	Screw	Skruv	3)
10	79 10 557	4	4	Washer	Bricka	

1) Ch. –482.197,96. –54.632,95.
2) Ch. 482.198–,96. 54.633–,95.
3) Ch. 96.600.001–, 95.095.001–. Engine 1700 cm^3 USA.
4) Also for cars to warmer countries.

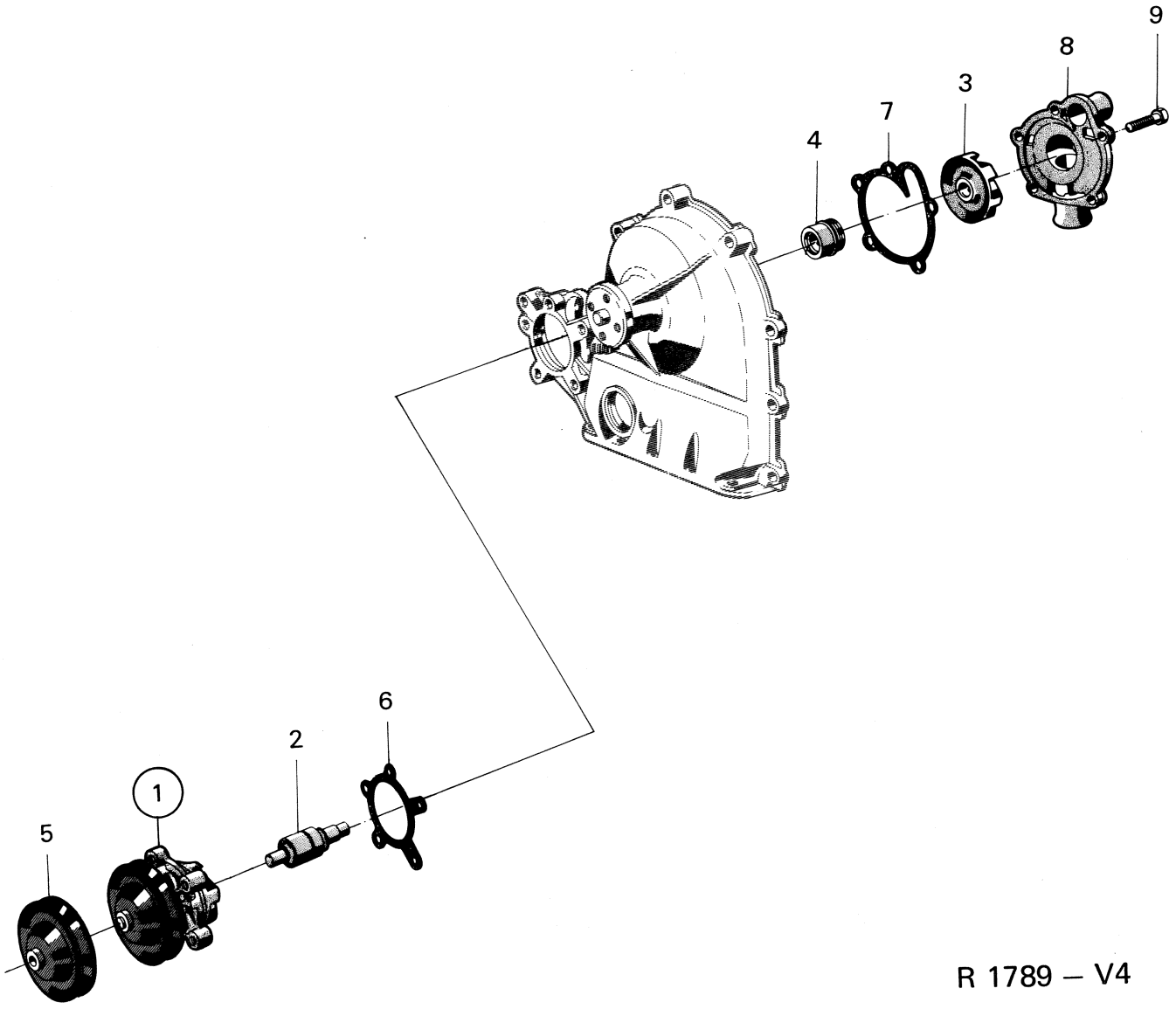

R 1789 – V4

Pos.	Part No. Artikelnr.	Qty./Antal 96	Qty./Antal 95	Description	Benämning	Remarks Anmärkningar
1	88 14 501	1	1	Kit, water pump	Sats, vattenpump	*
1	88 10 988	1	1	. Water pump assy.	. Vattenpump kpl.	1) S
2	88 10 830	1	1	.. Shaft with thrower ring	.. Axel med avkastarring	S
3	88 10 657	1	1	.. Impeller	.. Skovelhjul	Ch. –480.250,96. –54.100,95.
3	88 10 665	1	1	.. Impeller	.. Skovelhjul	Ch. 480.251–,96. 54.101–,95. S
4	88 11 549	1	1	.. Seal	.. Tätning	S
4	88 49 044	1	1	.. Seal	.. Tätning	Ch. 96.600.001–. 95.095.001–. Engine 1700 cm^3 USA.
5	88 11 119	1	1	.. Belt pulley	.. Remskiva	
6	88 10 996	1	1	. Gasket	. Packning	S
7	88 11 002	1	1	. Gasket	. Packning	S
8	88 11 275	1	1	Cover	Lock	
9	88 10 020	5	5	Screw	Skruv	
	88 11 192	1	1	Repair kit, water pump	Rep. sats, vattenpump	

1) Not as a separate spare part.

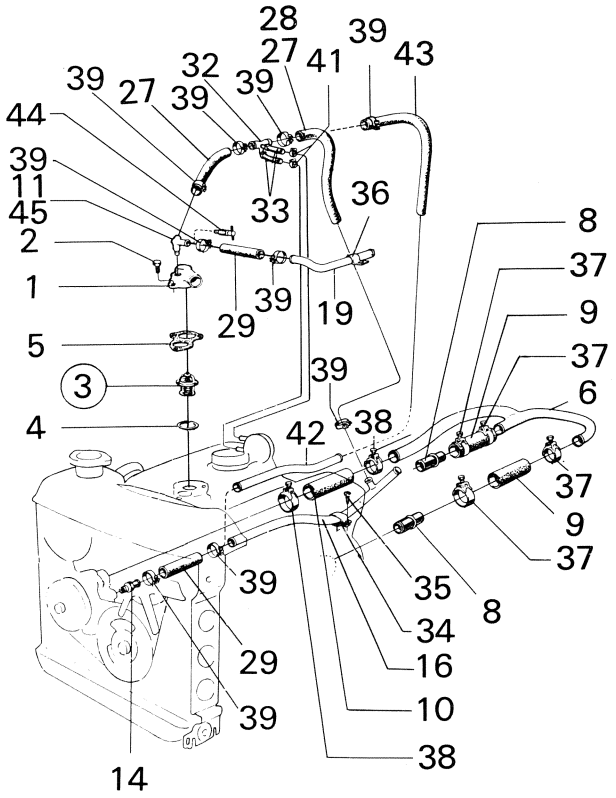
28
27
39
43
32
41
39
27
39
39
44
39
11
45
2
1
5
3
4
33
36
29
39
19
8
37
9
37
6
39
42
38
37
9
37
39
35
8
34
16
29
10
39
38
14

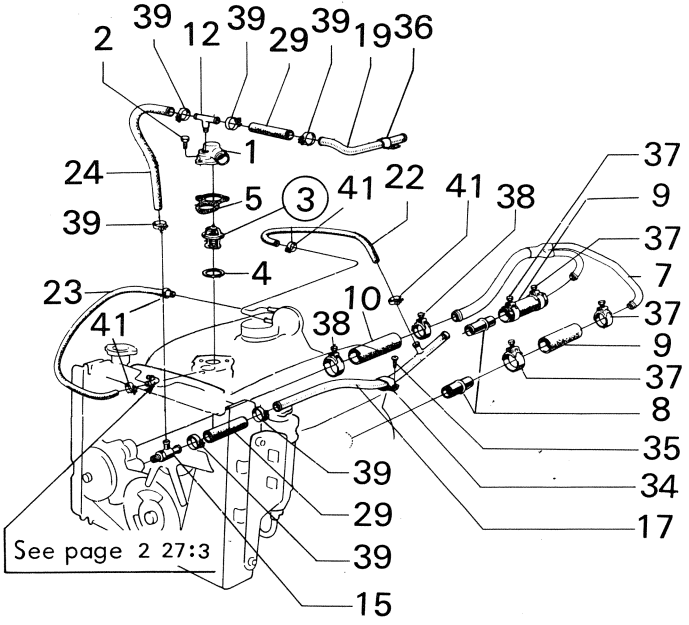
2
39
12
39
29
39
19
36
1
24
5
3
41
22
41
38
37
9
39
4
37
7
23
10
37
41
38
9
37
8
35
39
34
29
17
39
15
See page 2 27:3

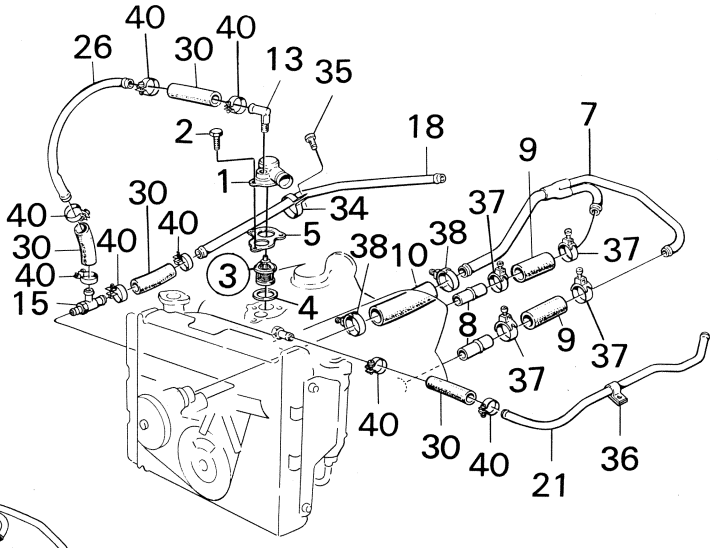
40
26
30
40
13
35
2
18
7
9
1
34
30
40
40
5
37
30
40
38
10
38
37
40
3
15
4
8
9
37
37
40
30
40
21
36

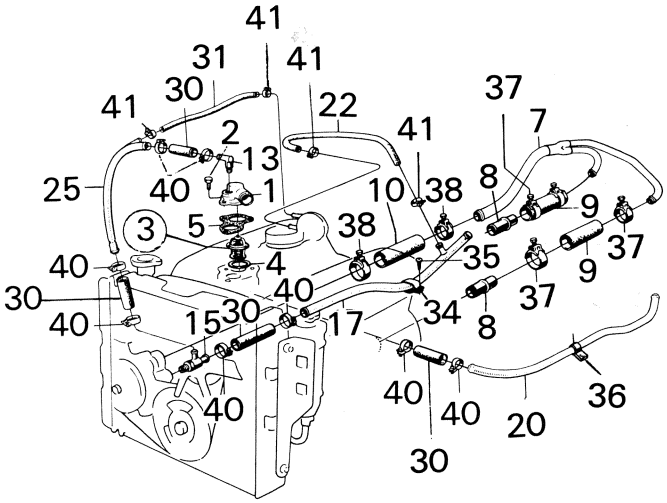
41
31
41
30
41
22
37
2
41
7
13
25
40
1
10
38
8
9
3
5
38
37
40
4
35
9
30
40
37
40
15
30
17
34
8
40
40
40
36
20
30

R 2918 – V4

Pos.	Part No. Artikelnr.	Qty./Antal 96	95	Description	Benämning	Remarks Anmärkningar
1	88 12 257	1	1	Water outlet pipe	Vattenutloppsrör	
2	88 10 012	3	3	Screw	Skruv	
3	88 14 667	1	1	Kit, thermostat 83°	Sats, termostat 83°	
3	88 06 705	1	1	. Thermostat 83°	. Termostat 83°	3) S
4	88 11 770	1	1	. Gasket	. Packning	S
5	88 11 895	1	1	. Gasket	. Packning	S
3	88 14 659	1	1	Kit, thermostat 86°	Sats, termostat 86°	4) *
3	88 11 499	1	1	. Thermostat 86°	. Termostat 86°	3) S
4	88 11 770	1	1	. Gasket	. Packning	S
5	88 11 895	1	1	. Gasket	. Packning	S
3	88 16 563	1	1	Kit, thermostat 88°	Sats, termostat 88°	5) S *
3	88 38 831	1	1	. Thermostat 88°	. Termostat 88°	3) S
4	88 11 770	1	1	. Gasket	. Packning	S
5	88 11 895	1	1	. Gasket	. Packning	S
6	88 02 423	1	1	Water distribution pipe	Vattenfördelningsrör	Ch. –96.529.242. –95.067.841.
7	88 31 117	1	1	Water distribution pipe	Vattenfördelningsrör	Ch. 96.529.243–. 95.067.842–.
8	88 10 962	2	2	Water pipe, inlet	Vatteninloppsrör	
9	88 03 918	2	2	Hose	Slang	S
10	88 33 923	1	1	Hose	Slang	S
11	88 00 740	1	1	Three-way connection	Trevägsnippel	Ch. –507.018,96. –62.059,95.
12	88 07 471	1	1	Three-way connection	Trevägsnippel	Ch. 96.520.001–552.859. 95.065.001–074.986.
13	88 33 485	1	1	Angular nipple	Vinkelnippel	2)
14	88 01 276	1	1	Connection nipple	Anslutningsnippel	Ch. –483.364,96. –54.770,95.
14	88 06 192	1	1	Connecting nipple	Anslutningsnippel	Ch. 483.365–507.018,96. 54.771–62.059,95.
15	88 07 661	1	1	Connecting nipple	Anslutsningsnippel	Ch. 96.520.001–. 95.065.001–.
16	88 01 292	1	1	Water pipe	Vattenrör	Ch. –507.018,96. –62.059,95.
17	88 07 448	1	1	Water pipe	Vattenrör	Ch. 96.520.001–. 95.065.001–.4) *
18	88 07 521	1	1	Water pipe	Vattenrör	5) *
19	88 01 359	1	1	Water pipe	Vattenrör	1)
20	88 33 493	1	1	Water pipe	Vattenrör	2, 4) *
21	88 38 914	1	1	Water pipe	Vattenrör	5) *
22	88 07 455	1	1	Hose	Slang	4) *
23	88 07 430	1	1	Hose	Slang	Ch. 96.520.001–552.859. S
24	88 07 463	1	1	Hose	Slang	95.065.001–074.986. S
25	88 33 519	1	1	Water pipe	Vattenrör	2, 4) *
26	88 33 527	1	1	Water pipe	Vattenrör	5) *
27	88 03 884	2	2	Hose	Slang	Ch. –428.903,96. –45.475,95.
27	88 03 884	1	1	Hose	Slang	Ch. 428.904–507.018,96. S
28	88 03 892	1	1	Hose	Slang	45.476–62.059,95. S
29	88 03 876	2	2	Hose	Slang	1) S
30	88 03 876	4	4	Hose	Slang	2) S
31	88 33 899	1	1	Hose	Slang	2, 4) S *
32	88 00 971	1	1	Connection	Förbinding	Ch. –507.018,96. –62.059,95.
33	88 03 868	2	2	Hose	Slang	S
34	88 00 922	1	1	Clamp	Klamma	
35	79 22 743	1	1	Screw	Skruv	
36	88 01 326	1	1	Clamp	Klamma	Ch. –434.173,96. –46.137,95.
36	88 03 272	1	1	Clamp	Klamma	Ch. 434.174–552.859,96. 46.138–74.986,95.
36	88 33 865	1	1	Clamp	Klamma	Ch. 96.560.001–. 95.080.001–.
37	88 02 415	4	4	Hose clamp	Slangklamma	Ch. –434.173,96. –46.137,95.
37	88 03 470	4	4	Hose clamp	Slangklamma	Ch. 434.174–,96. 46.138–,95.
38	88 02 449	2	2	Hose clamp	Slangklamma	
39	79 51 883	8	8	Hose clamp	Slangklamma	1)
39	79 63 531	8	8	Hose clamp	Slangklamma	Ch. –507.018,96. –62.059,95.
39	79 63 531	6	6	Hose clamp	Slangklamma	Ch. 96.520.001–552.859. 95.065.001–074.986.

1) Ch. –96.552.859. –95.074.986. 2) Ch. 96.560.001–. 95.080.001–. 3) Not as a separate spare part.
4) Ch. –96752015165. –96756007419. –95752002048. –95753003018. –95756000281.
5) Ch. 96752060001–. 96762000001–. 96766000001–. 95753060001–. 95763000001–. 95766000001–.

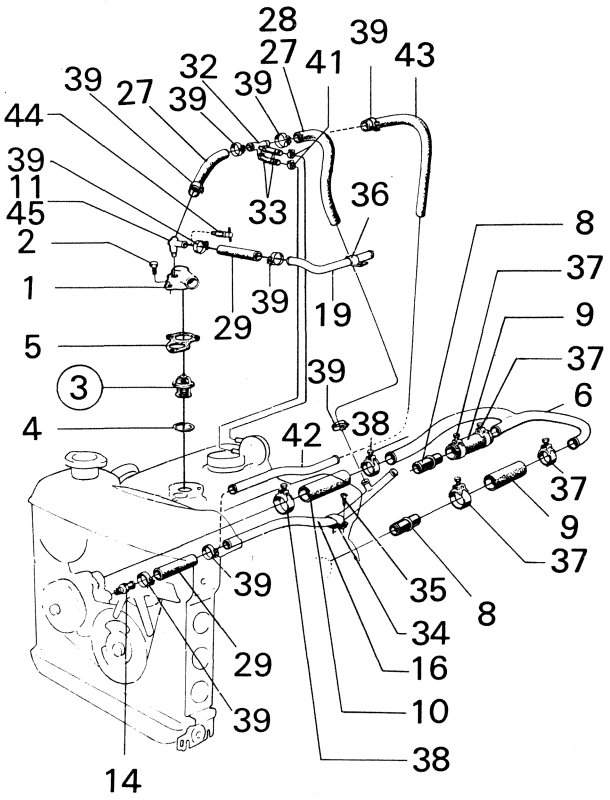
28
27
41
39
43
32
39
27
39
39
44
39
11
45
2
1
5
3
4
33
36
29
39
19
8
37
9
37
6
39
42
38
37
9
37
39
35
8
34
16
29
10
39
38
14

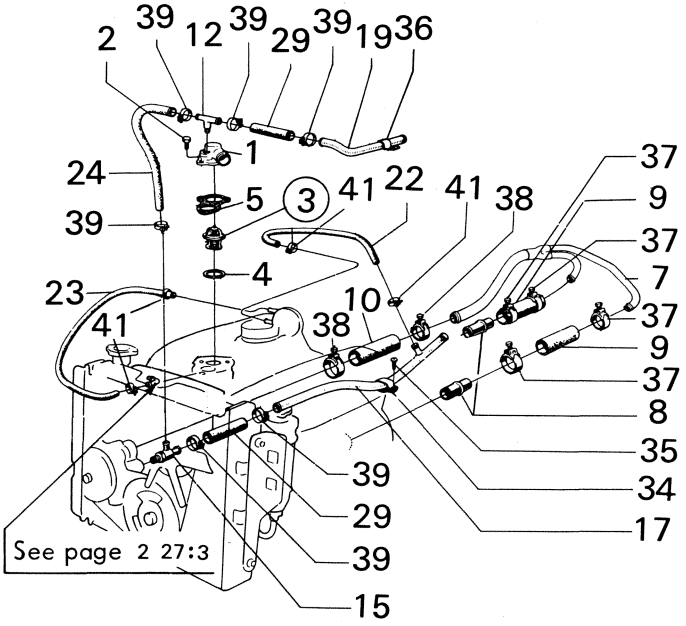
2
39
12
39
29
39
19
36
1
24
5
3
41
22
41
38
37
9
39
4
37
7
23
10
37
41
38
9
37
8
35
39
34
29
17
39
15
See page 2 27:3

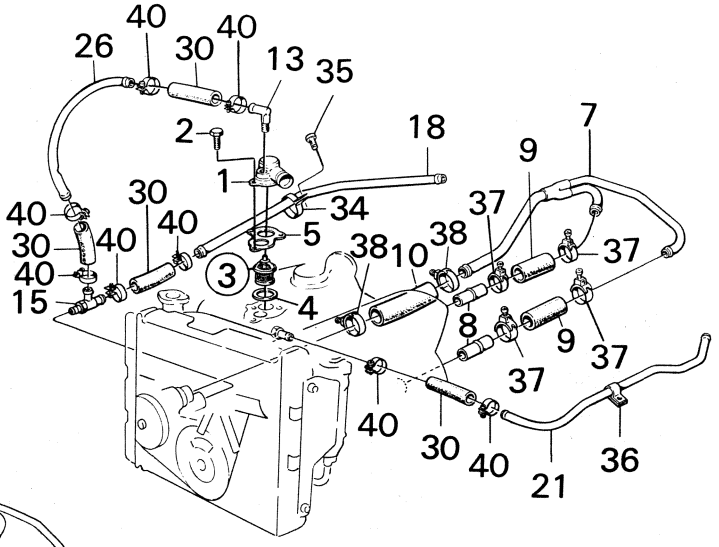
40
40
26
30
13
35
2
18
7
9
1
34
40
30
40
37
30
40
5
38
10
38
37
40
3
15
4
8
9
37
37
40
30
40
21
36

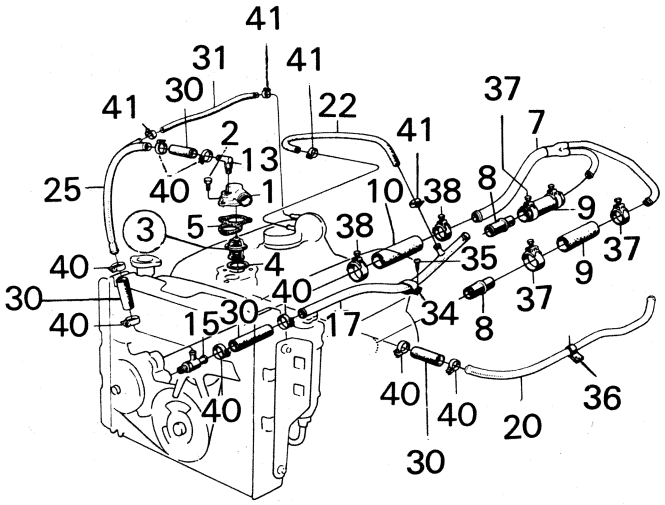
41
31
41
41
30
22
37
2
41
7
13
25
40
1
10
38
8
3
5
38
9
37
40
4
35
9
30
40
37
40
15
30
17
34
8
40
40
40
36
20
30

R 2918 – V4

Pos.	Part No. Artikelnr.	Qty./Antal 96	95	Description	Benämning	Remarks Anmärkningar
40	79 63 531	8	8	Hose clamp	Slangklamma	Ch. 96.560.001–. 95.080.001–.
41	79 51 809	4	4	Hose clamp	Slangklamma	Ch. –458.526,96. –50.197,95.
41	79 67 805	4	4	Hose clamp	Slangklamma	Ch. 470.001–,96. 52.001–,95.4) *
42	88 01 359	1	1	Water pipe	Vattenrör	} Car without heat exchanger.
43	88 06 200	1	1	Hose	Slang	
44	88 03 512	1	1	Bleeding valve	Urluftningskran	
45	88 03 496	1	1	Three-way connection	Trevägsnippel	

ELECTRICAL SYSTEM

Battery, and battery cables	1:3	A2
Alternator and charging regulator up to and incl. ch. -443.386,96. -47.295,95.	2:3	A8
Alternator and charging regulator as from ch. 443.387-,96. 47.296-,95.	2:7–2:9	A10
Starter	3:3–3:5	A14
Ignition system		
Ignition coil, ignition cables and spark plugs	4:3	A18
Distributor	5:3–5:5	A20
Lighting		
Headlight, model 1967 and 1968	6:3	A24
Headlight, model 1969–	6:7	B2
Direction indicator/parking lamp	7:3	B4
Tail light	8:3–8:5	B6
Number plate light	9:3	B10
Lights, other	10:3	B12
Electrical equipment, other		
Horn and button	11:3	B14
Windshield wipers	12:3–12:5	B16
Headlight wiper, as from model 1971	13:3	B20
Windshield and headlight washer, up to and incl. model 1973	14:3	B24
Windshield and headlight washer, as from model 1974	14:7	C2
Electrical controls and switches	15:3–15:7	C4
Electrical controls	16:3–16:5	C10
Wiring and fuses		
Wirings, terminals etc.	17:3–17:7	C14
Cable terminals	18:3	C20
Connectors etc.	19:3	C22
Fuses	20:3	C24

ELEKTRISK SYSTEM

Batteri och batterikablar	1:3	A2
Växelströmsgenerator och laddningsregulator t.o.m. ch. -443.386,96 -47.295,95.	2:3	A8
Växelströmsgenerator och laddningsregulator fr.o.m. ch. 443.387-,96. 47.296-, 95	2:7–2:9	A10
Startmotor	3:3–3:5	A14
Tändsystem		
Tändspole, tändkablar och tändstift	4:3	A18
Tändfördelare	5:3–5:5	A20
Belysning		
Strålkastare, modell 1967 och 1968	6:3	A24
Strålkastare, modell 1969-	6:7	B2
Blink/parkerlykta	7:3	B4
Baklykta	8:3–8:5	B6
Nummerbelysning	9:3	B10
Övrig belysning	10:3	B12
Övrig elektrisk utrustning		
Signal och signalhorn	11:3	B14
Vindrutetorkare	12:3–12:5	B16
Strålkastare, fr.o.m. modell 1971	13:3	B20
Vindrute- och strålkastarspolare t.o.m. modell 1973	14:3	B24
Vindrute- och strålkastarspole fr.o.m. modell 1974	14:7	C2
Elektriska manöverdon och kontakter	15.3–15:7	C4
Elektriska manöverdon	16:3–16:5	C10
Ledningar och säkringar		
Ledningar, kopplingar etc.	17:3–17:7	C14
Kabelskor	18:3	C20
Skarvhus, kontakthus etc.	19:3	C22
Säkringar	20:3	C24

INHALTSVERZEICHNIS
TABLE DES MATIERES

SAAB
genuine spare parts
original reservdelar

ELEKTRISCHES SYSTEM

Batterie, Batterieleitungen	1:3	A2
Lichtmaschine, Reglerschalter, bis Baujahr ch. -443.386,96. -47.295,95.	2:3	A8
Lichtmaschine, Reglerschalter, ab Baujohr ch. 443.387-,96. 47.296-,95.	2:7–2:9	A10
Anlasser	3:3–3:5	A14
Zündsystem		
Zündspule, Zündkabeln, Zündkerzen	4:3	A18
Zündverteiler	5:3–5:5	A20
Beleuchtung		
Scheinwerfer, Baujahr, modell 1967 und 1968	6:3	A24
Scheinwerfer, Baujahr, modell 1969–	6:7	B2
Blink- und Parkleuchte	7:3	B4
Schlussleuchte	8:3–8:5	B6
Kennzeichenleuchte	9:3	B10
Übrige Beleuchtung	10:3	B12
Sonstige elektrische Ausrüstung		
Signalhupe	11:3	B14
Scheibenwischer	12:3–12:5	B16
Scheinwerferwischer, Baujahr, modell 1971	13:3	B20
Scheibenwasher-Scheinwerferwascher bis Baujahr modell 1973	14:3	B24
Scheibenwascher-Scheinwerferwascher ab Baujahr modell 1974	14:7	C2
Elektrische Steuergeber und Kontakte	15:3–15:7	C4
Elektrische Steurgeber	16.3–16:5	C10
Leitungen und Sicherungen		
Leitungen, Leitungskupplungen, usw	17:3–17:7	C14
Kabelschue	18:3	C20
Kabelverbinder, Kontaktgehäuse, usw	19:3	C22
Sicherungen	20:3	C24

EQUIPEMENTE ELECTRIQUE

Batterie et câbles	1:3	A2
Alternateur et régulateur de tension jusqu'au No. de ch. -443.386,96. -47.295,95.	2:3	A8
Alternateur et régulateur de tension à partir du No. de ch. 443.387-,96. 47.296-,95.	2:7–2:9	A10
Démarreur	3:3–3:5	A14
Système d'allumage		
Bobine, câbles et bougies	4:3	A18
Distributeur d'allumage	5:3	A20
Enclairage		
Phares, modèle 1967 et 1968	6:3	A24
Phares, modèle 1969–	6:7	B2
Clignoteur/feu stationnement	7:3	B4
Lanterne AR	8:3–8:5	B6
Eclairage plaque de police	9:3	B10
Autre éclairage	10:3	B12
Autre equipment électrique		
Commande d'avertisseur et avertisseur sonore	11:3	B14
Essuie-glace	12:3–12:5	B16
Essuie-phares, modèle 1971–	13:3	B20
Lave-glace et lave-phares jusqu'au modèle 1973	14:3	B24
Lave-glace et lave-phares à partir du modele 1974	14:7	C2
Dispositifs de commande et contacts	15:3–15:7	C4
Dispositifs de commande	16:3–16:5	C10
Conduites et fusibles		
Conduites, connecxiones, etc.	17:3–17:7	C14
Cosses de cable	18:3	C20
Blocs de raccorcement, connecteurs, etc.	19:3	C22
Fusibles	20:3	C24

SISTEMA ELECTRICO

Batería y cables de batería	1:3	A2
Alternador y regulador de tensión hasta el ch. -443.386,96. -47.295,95.	2:3	A8
Alternador y regulador de tensuón desde el ch. 443.387-,96. 47.296-,95.	2:7–2:9	A10
Motor de arranque	3:3–3:5	A14
Sistema de encendido		
Bobina, cables y bujías	4:3	A18
Distribuidor de encendido	5:3–5:3	A20
Alumbrado		
Faros, modelo 1967 y 1968	6:3	A24
Faros, modelo 1969–	6:7	B2
Intermitente/luz de aparcamiento	7:3	B4
Lámpara de cola	8:3–8:5	B6
Iluminación de matrícula	9:3	B10
Otro alumbrado	10:3	B12
Otro equipo elétrico		
Mando de señal acústico y señal acústica	11:3	B14
Limpiaparabrisas	12:3–12:5	B16
Limpiactristales de faro, modelo 1971	13:3	B20
Lavaparabrisas y lavacristales de faro hasta el modelo 1973	14:3	B24
Lavaparabrisas y lavacristales de faro desde el modelo 1974	14:7	C2
Dispositivos de mando y contactos	15:3–15:7	C4
Dispositivos de mando	16:3–16:5	C10
Conductos y fusibles		
Conductos y conexiones, etc	17:3–17:7	C14
Terminates de cable	18:3	C20
Bloques de conexión, contactores, etc.	19:3	C22
Rusibles	20:3	C24

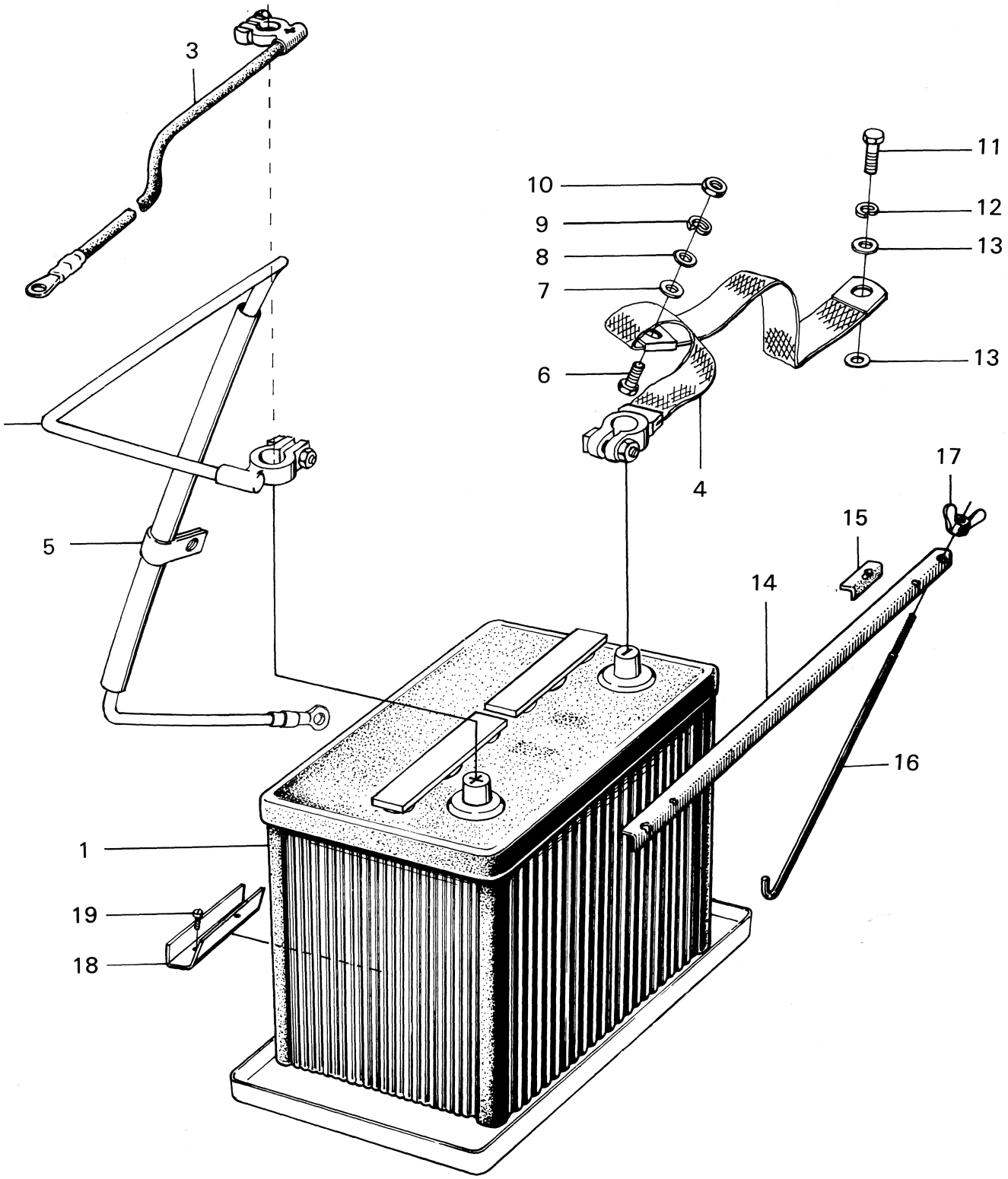

R 1917 – V4

Pos.	Part No. Artikelnr.	Qty./Antal 96	Qty./Antal 95	Description	Benämning	Remarks Anmärkningar
1	73 26 507	1	1	Battery 44 Ah	Batteri 44 Ah	4) Dry charged.
1	73 26 507	1	1	Battery R.H.D. 44 Ah	Batteri R.H.D. 44 Ah	5) Dry charged.
1	85 02 064	1	1	Battery 60 Ah	Batteri 60 Ah	1.6) Dry charged.
1	85 20 900	1	1	Battery 60 Ah	Batteri 60 Ah	7.8) Dry charged.
1	85 20 793	1	1	Battery 60 Ah	Batteri 60 Ah	7.8) Dry charged. Alt. to 85 20 900
1	85 30 347	1	1	Battery 60 Ah	Batteri 60 Ah	9) Dry charged. *
2	88 08 933	1	1	Cable battery-starter motor	Kabel batteri-startmotor	2)
2	88 36 397	1	1	Cable battery-starter motor	Kabel batteri-startmotor	3)
3	73 26 515	1	1	Cable battery-starter motor	Kabel batteri-startmotor	R.H.D.
4	73 32 596	1	1	Cable battery-ground	Kabel batteri-jord	Ch. -500.005,96. -59.965,95.
4	88 06 739	1	1	Cable battery-ground	Kabel batteri-jord	Ch. 500.006-,96. 59.966-,95.
5	88 01 771	1	1	Clamp	Klamma	2)
5	88 08 941	1	1	Clamp, battery cable	Klamma, batterikabel	3.4)
5	88 52 949	1	1	Clamp, battery cable	Klamma, batterikabel	4)
6	79 03 016	1	1	Screw	Skruv	
7	79 33 849	1	1	Washer	Bricka	
8	80 29 969	1	1	Washer	Bricka	
9	79 10 540	1	1	Washer	Bricka	
10	79 14 690	1	1	Nut	Mutter	
11	88 02 324	1	1	Screw	Skruv	Ch. -473.89,96. -52.799,95.
11	88 03 991	1	1	Screw	Skruv	Ch. 473.900-,96. 52.800-,95.
11	88 03 991	1	1	Screw	Skruv	2) R.H.D.
12	79 10 557	1	1	Washer	Bricka	
12	79 10 557	1	1	Washer	Bricka	2) R.H.D.
13	88 02 316	2	2	Washer	Bricka	
13	88 02 316	1	1	Washer	Bricka	3) R.H.D.
14	73 34 451	1	1	Angular bracket	Vinkel	S
15	70 88 693	2	2	Pad	Mellanlägg	S
16	73 26 580	2	2	Hook	Hake	S
16	73 26 580	1	1	Hook	Hake	9) L.H.D. S *
16	88 54 002	1	1	Hook	Hake	9) L.H.D. *
17	70 60 106	2	2	Wing nut	Vingmutter	S
18	73 43 577	1	1	Support	Stödvinkel	4) For cars equipped with 60 Ah
19	79 22 644	1	1	Screw	Skruv	
	88 16 381	X	X	Kit, battery bracket	Sats, batterihållare	

1) Ch. 96.520.001-. 95.065.001-
2) Ch. -96.552.859. -95.074.986.
3) Ch. 96.560.001-. 95.080.001-.
4) Ch. -96.592.844. -60601540. -95.088.371. -50600838.
5) Ch. 96.600.001-. 61600001-. 95.095.001-, 51600001-.
6) Ch. -96742017275. -96746005605. -95742006620. -95746000165
7) Ch. 96752000001-. 96756000001-. 95752000001-. 95756000001-.
8) Ch. –96752015165. –96756007419. –95752002048. –95753003018. –95756000281.
9) Ch. 96752060001–. 96762000001–. 96766000001–. 95753060001–. 95763000001–. 95766000001–.

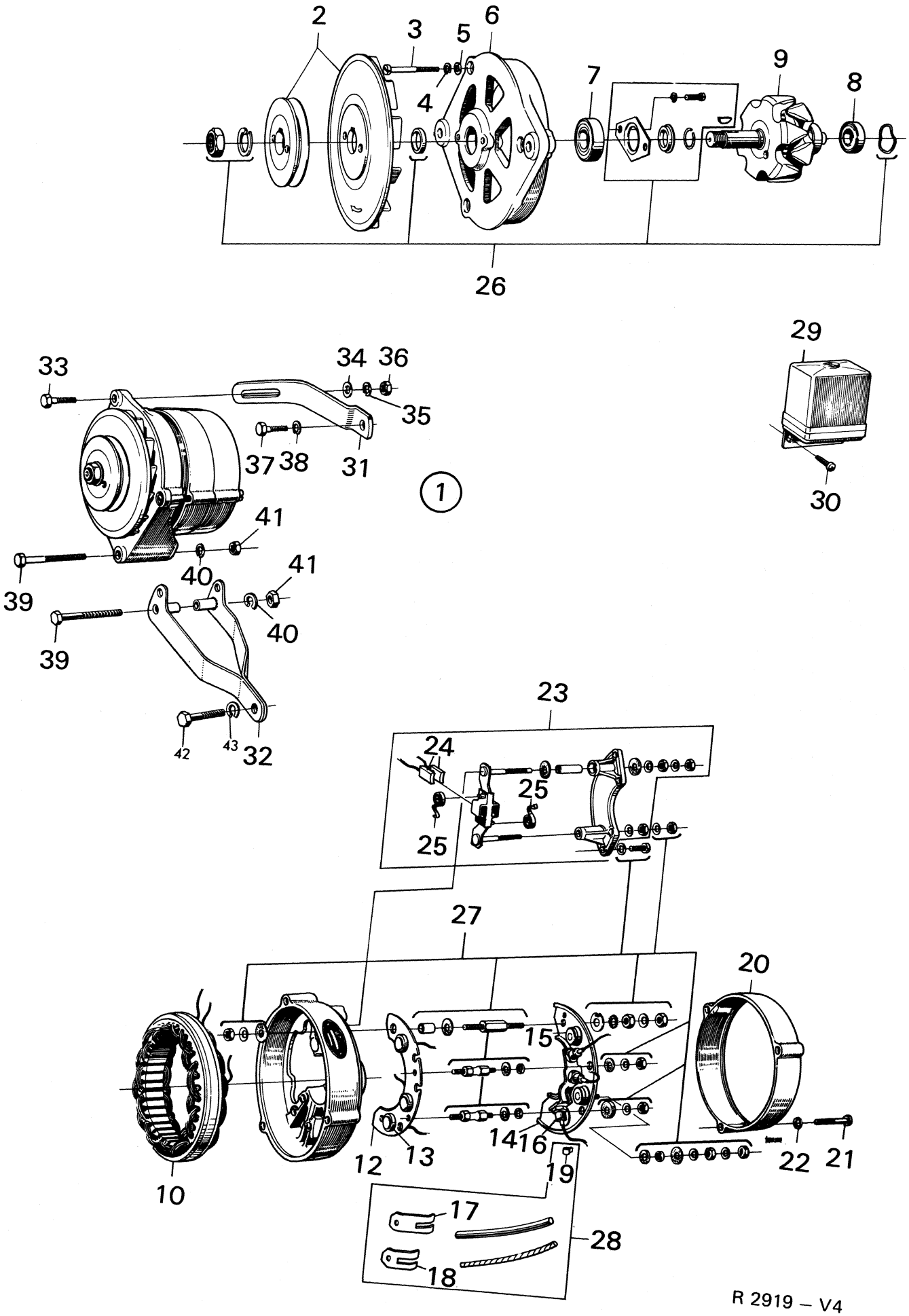
2
3
5
6
4
7
9
8
26
29
33
34
36
35
37
38
31
1
30
41
40
39
41
40
39
42
43
32
23
24
25
25
27
20
15
14
16
12
13
19
22
21
10
17
28
18

R 2919 – V4

Pos.	Part No. Artikelnr.	Qty./Antal 96	95	Description	Benämning	Remarks Anmärkningar
1	88 01 854	1	1	Alternator assy.	Generator kpl.	Bosch K 1 (L) 14V 35A 20. 0 120 400 565. 1)
2	78 63 053	1	1	. Fan disc with belt pulley	. Rem- och fläktskiva	
3	78 48 492	3	3	. Screw	. Skruv	
4	78 48 500	3	3	. Lock washer	. Fjäderbricka	
5	78 48 518	3	3	. Washer	. Underläggsbricka	
6	78 48 005	1	1	. Drive end bracket	. Drivlager	
7	78 48 088	1	1	. Ball bearing	. Kullager	
8	78 48 161	1	1	. Ball bearing	. Kullager	
9	78 48 153	1	1	. Rotor	. Rotor	
10	78 47 999	1	1	. Stator	. Stator	
12	78 48 351	1	1	.. Heat sink plate	.. Kylkropp	
13	78 48 369	3	3	... Rectifier, negative	... Liktiktare–	
14	78 48 278	1	1	.. Heat sink plate	.. Kylkropp	
15	78 48 286	3	3	... Rectifier, positive	... Likriktare +	
16	78 48 294	3	3	... Exiter diode	... Magnetiseringslikriktare	
17	78 63 020	2	2	.. Fixing strop	.. Fästklamma	
18	78 63 038	1	1	.. Fixing strop	.. Fästklamma	
19	78 48 658	3	3	. Metal ring	. Metallring	
20	78 48 625	1	1	. Cover ring	. Skyddsring	
21	78 48 633	3	3	. Screw	. Skruv	
22	78 48 336	3	3	. Lock washer	. Fjäderbricka	
23	78 48 526	1	1	. Brush plate assy	. Borstplatta kpl.	
24	78 48 542	1	1	.. Carbon brush set	.. Borstsats	
25	78 63 046	2	2	.. Brush spring	.. Tryckfjäder	
26	78 67 369	1	1	Parts set for rotor	Reparationssats rotor	
27	78 63 079	1	1	Parts set for terminals	Monteringsdetaljer	
28	78 48 666	1	1	Parts set for heat sink plate cables	Reparationssats likriktarkablar	
29	73 34 634	1	1	Charging regulator	Laddningsregulator	
30	79 22 974	2	2	Screw	Skruv	
31	88 01 201	1	1	Generator bar	Generatorstag	
32	88 01 169	1	1	Generator bracket	Generatorbygel	
33	79 03 180	1	1	Screw	Skruv	
34	80 29 985	1	1	Washer	Bricka	
35	79 10 557	1	1	Washer	Bricka	
36	79 14 708	1	1	Nut	Mutter	
37	80 82 943	1	1	Screw	Skruv	
38	79 10 557	1	1	Washer	Bricka	
39	79 03 355	2	2	Screw	Skruv	
40	79 10 557	2	2	Washer	Bricka	
41	79 14 708	2	2	Nut	Mutter	
42	88 07 992	1	1	Screw	Skruv	
43	79 10 557	1	1	Washer	Bricka	

1) Superseded by 8802720

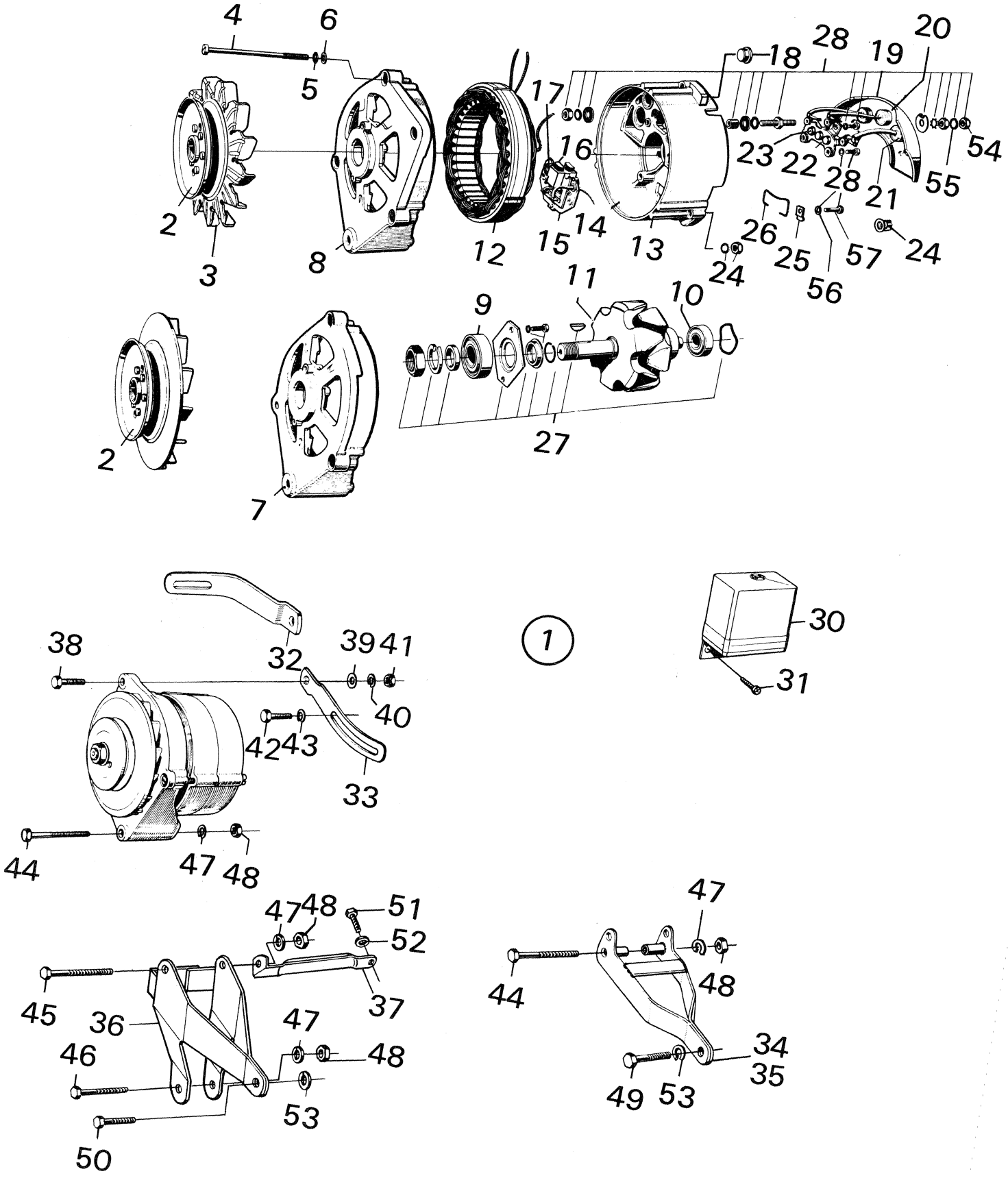
4
6
5
2
3
8
17
16
12
15
14
13
18
28
19
20
23
22
28
21
55
54
26
25
57
24
56
24
11
10
9
27
2
7
38
32
39
41
40
42
43
33
44
47
48
1
30
31
47
48
51
52
45
36
37
46
47
48
53
50
47
44
48
34
35
49
53

R 2668 – V4

ALTERNATOR
as from ch. 443.387-,96. 47.296-,95.
VÄXELSTRÖMSGENERATOR OCH LADDNINGSREGULATOR,
fr.o.m. ch. 443.387-,96. 47.296-,95.

Pos.	Part No. Artikelnr.	Qty./Antal 96	95	Description	Benämning	Remarks Anmärkningar
1	88 02 720	1	1	Alternator assy	Generator kpl.	1) Bosch 0 120 400 615 (rotating counter-clockwise)
1	88 16 068	1	1	Alternator assy	Generator kpl.	2) Bosch 0 120 400 656
2	78 63 053	1	1	. Belt pulley	. Remskiva	Ch. -495.793,96.-58.301,95.
2	88 14 121	1	1	. Belt pulley	. Remskiva	Ch.495.794-,96.58.302-,95.
3	88 14 139	1	1	. Fan disc	. Fläktskiva	7)
4	78 67 237	3	3	. Screw	. Skruv	
5	78 48 500	3	3	. Washer	. Bricka	
6	78 67 245	3	3	. Washer	. Underläggsbricka	
8	88 14 147	1	1	. Drive end with bearing	. Drivlager	
9	78 48 088	1	1	. Ball bearing	. Kullager	
10	78 48 161	1	1	. Ball bearing	. Kullager	
11	78 48 153	1	1	. Rotor	. Rotor	
12	78 67 260	1	1	. Stator assy	. Stator kpl.	
13	78 67 278	1	1	. Slip-ring end bracket assy	. Släpringslager kpl.	5)
13	88 53 566	1	1	. Slip-ring end bracket assy	. Släpringslager kpl.	6)
14	78 67 286	1	1	.. Slip-ring bearing	.. Släpringslager	5)
14	88 53 574	1	1	.. Slip-ring bearing	.. Släpringslager	6)
15	78 67 294	1	1	.. Brush plate	.. Borstplatta	5)
15	85 05 299	1	1	.. Brush plate	.. Borstplatta	6)
16	78 48 542	1	1	.. Brush set	.. Borstsats	
17	78 63 046	2	2	.. Brush spring	.. Tryckfjäder	5)
17	88 14 162	2	2	.. Brush spring	.. Tryckfjäder	6)
18	78 67 302	3	3	.. Rectifier, negative	.. Likriktare –	
19	78 67 310	1	1	. Heat sink assy	. Kylkropp kpl.	5)
19	85 05 224	1	1	. Heat sink assy	. Kylkropp kpl.	6)
20	78 67 328	1	1	.. Heat sink	.. Kylkropp	
21	78 67 336	3	3	... Rectifier positive	... Likriktare +	
22	88 14 170	1	1	.. Rectifier plate	.. Likriktarplatta	5)
22	85 05 232	1	1	.. Rectifier plate	.. Likriktarplatta	6)
23	78 67 351	3	3	... Exciter diode	... Magnetiseringslikriktare	5)
23	85 05 240	3	3	... Exciter diode	... Magnetiseringslikriktare	6)
24	88 14 188	1	1	. Protective cover	. Skyddslock	6)
25	88 14 196	2	2	. Clamp	. Klamma	6)
26	88 14 204	1	1	. Spring	. Fjäder	6)
27	78 67 369	1	1	Repair kit for rotor	Reparationssats, rotor	
28	78 67 377	1	1	Set of nuts, screws and washers	Sats monteringsdetaljer	
30	73 34 634	1	1	Voltage regulator	Laddningsregulator	
31	79 22 974	2	2	Screw	Skruv	
32	88 01 201	1	1	Alternator bar	Generatorstag	Ch. -96.520.190. -95.065.052.
33	88 06 531	1	1	Alternator bar	Generatorstag	Ch. 96.520.191-581.640. 95.065.053-085.802.
33	88 34 756	1	1	Alternator bar	Generatorstag	3, 8)
33	88 38 443	1	1	Alternator bar	Generatorstag	9) *
34	88 01 169	1	1	Alternator bar	Generatorstag	1)
35	88 06 341	1	1	Alternator bracket	Generatorbygel	Ch. 96.521.186-581.640. 95.065.354-085.802.
36	88 34 723	1	1	Alternator bracket	Generatorbygel	3)
37	88 34 731	1	1	Stay	Stag	3)
38	79 03 180	1	1	Screw	Skruv	1)
38	79 03 172	1	1	Screw	Skruv	Ch. 96.521.186-.95.065.354-.
39	80 29 985	1	1	Washer	Bricka	
40	79 10 557	1	1	Washer	Bricka	
41	79 14 708	1	1	Nut	Mutter	
42	80 82 943	1	1	Screw	Skruv	
43	79 10 557	1	1	Washer	Bricka	
44	79 03 255	2	2	Screw	Skruv	Ch. -507.018,96. -62.059,95.

1) Ch. -96.521.185 –60601030. 95.065.353 –50600535.
2) Ch. 96.521.186–. 95.065.354–. alt. Bosch 0 120 400 850 as from ch. 96752013172–. 95753002472–. (integral parts see Spare Parts Catalogue Saab 99 M 74– page 3 2:3.
3) Ch. 96.581.641–. 60601031–. 95.085.803–. 50600536–.
5) Part of 8802720
6) Part of 8806473
7) Not incl. in alternator assy. 8816068.
8) Ch. –96752013471. –95753002471.
9) Ch. 96752013472–. 95753002472–.

Sept. 1975

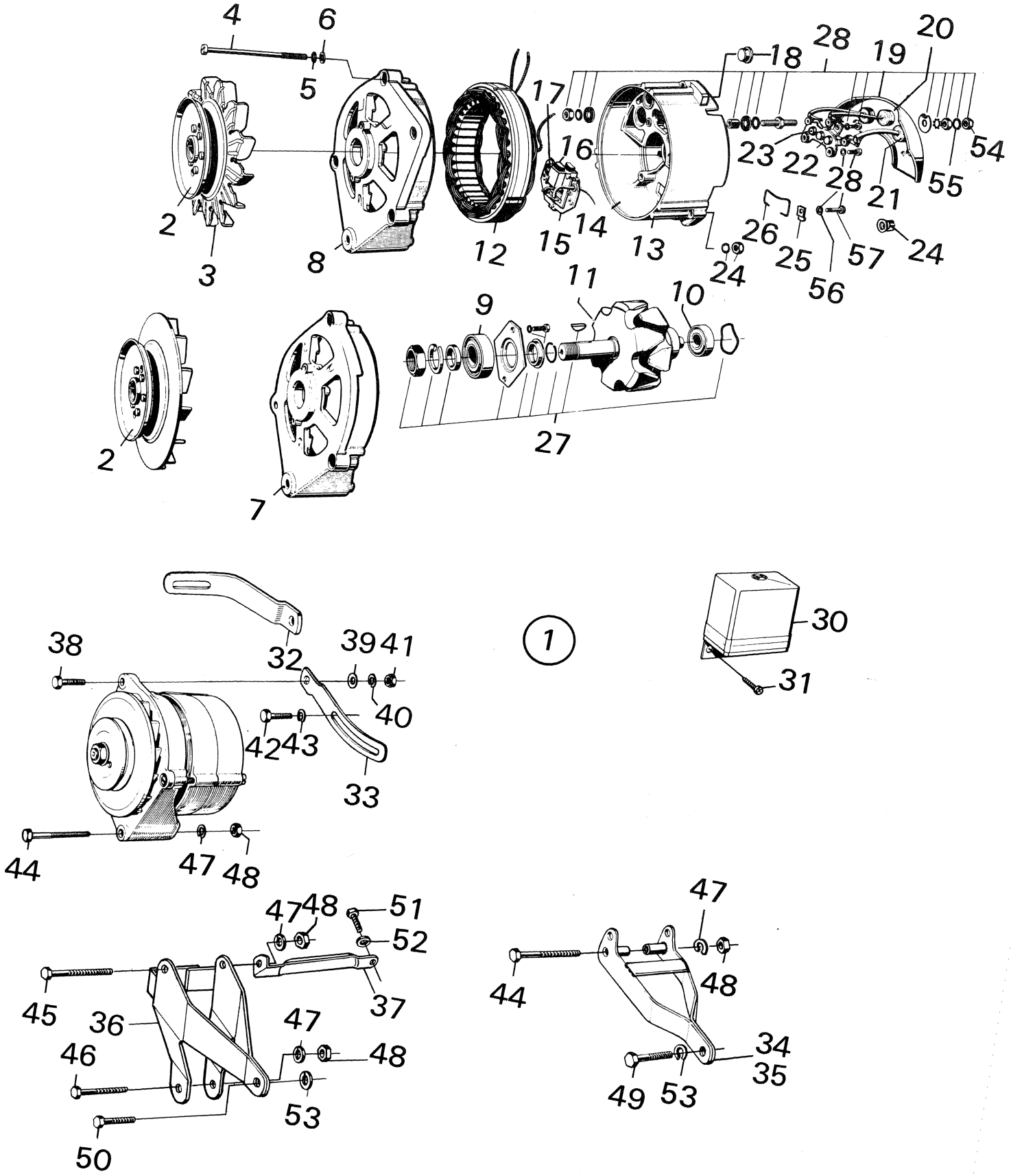
4
6
5
2
3
8
12
17
16
15
14
13
18
28
19
20
23
22
28
21
55
54
26
25
56
57
24
24
11
10
9
27
2
7
38
32
39
41
40
42
43
33
44
47
48
1
30
31
47
48
51
52
37
45
36
46
50
47
48
53
47
44
48
34
35
49
53

R 2668 – V4

Pos.	Part No. Artikelnr.	Qty./Antal 96	Qty./Antal 95	Description	Benämning	Remarks Anmärkningar
44	79 03 263	2	2	Screw	Skruv	Ch. 96.520.001-581.640. 95.065.001-085.802.
45	79 03 263	1	1	Screw	Skruv	3)
46	79 03 180	1	1	Screw	Skruv	3)
47	79 10 557	2	2	Washer	Bricka	
48	79 14 708	2	2	Nut	Mutter	
49	88 07 992	1	1	Screw	Skruv	Ch. -96.581.640. -95.085.802.
50	80 82 943	1	1	Screw	Skruv	3)
51	80 83 131	1	1	Screw	Skruv	3)
52	88 02 175	1	1	Washer	Bricka	3)
53	79 10 557	1	1	Washer	Bricka	
54	80 29 555	1	1	Nut	Mutter	
55	79 10 540	1	1	Washer	Bricka	
56	79 10 532	1	1	Washer	Bricka	4)
57	71 28 978	1	1	Screw	Skruv	4)

3) Ch. 96.581.641-. 60601031-. 95.085.803-. 50600536-.
4) Ch. -96.592.844. -60601540. -95.088.371. -50600838.

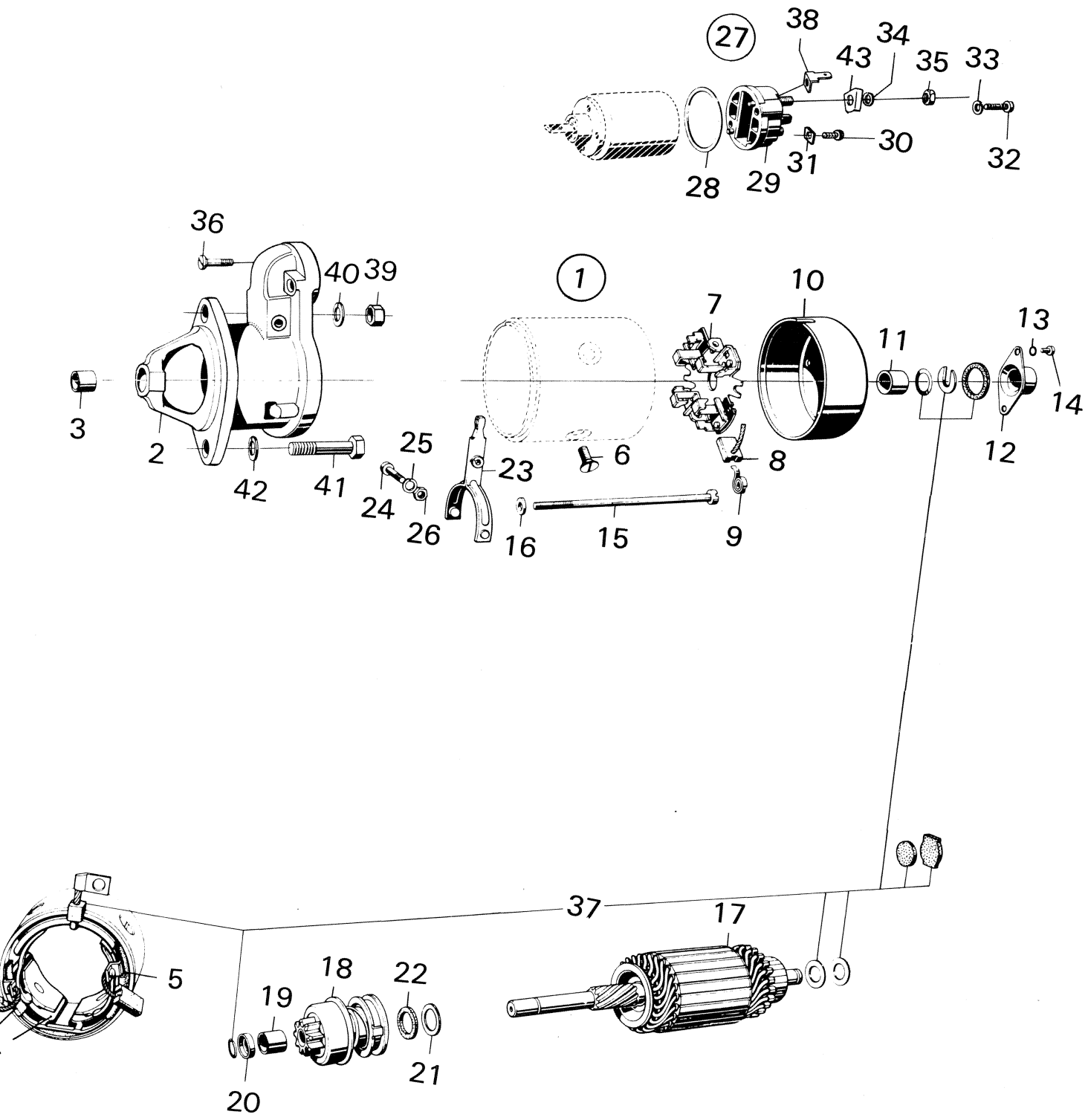
27
38
43
34
35
33
30
31
32
28
29
36
40
39
1
10
7
13
11
14
3
2
42
41
25
24
26
23
6
8
12
16
15
9
37
17
5
18
22
19
20
21

R 2669 – V4

Pos.	Part No. Artikelnr.	Qty./Antal 96	95	Description	Benämning	Remarks Anmärkningar
1	88 01 078	1	1	Starter assy	Startmotor kpl.	1) Bosch 0 001 208 029
1	88 07 596	1	1	Starter assy	Startmotor kpl.	2.6) Bosch 0 001 311 023
1	88 62 245	1	1	Starter assy	Startmotor kpl.	7) Bosch 0 001 311 109
2	78 54 755	1	1	. Drive end bracket assy	. Drevhus kpl.	3)
2	88 14 816	1	1	. Drive end bracket assy	. Drevhus kpl.	4)
2	88 62 864	1	1	. Drive end bracket assy	. Drevhus kpl.	5)
3	78 54 763	1	1	.. Bearing bushing	.. Lagerbussning	3)
3	83 04 818	1	1	.. Bearing bushing	.. Lagerbussning	4)
3	83 22 216	1	1	.. Bearing bushing	.. Lagerbussning	5)
4	78 54 599	1	1	. Main field winding	. Fältlindning	3)
4	88 14 824	1	1	. Main field winding	. Fältlindning	4)
4	83 22 224	1	1	. Main field winding	. Fältlindning	5)
5	78 54 730	1	1	. Insulating strip	. Isolerlist	3.4)
6	78 54 748	4	4	. Screw	. Skruv	3)
6	83 04 834	4	4	. Screw	. Skruv	4)
6	83 22 232	4	4	. Screw	. Skruv	5)
7	88 14 451	1	1	. Brush plate	. Borstplatta	4)
7	83 04 842	1	1	. Brush plate	. Borstplatta	3, 5)
8	78 54 896	2	2	. Carbon brush set	. Borstsats	
8	83 22 240	1	1	. Carbon brush set	. Borstsats	5)
9	78 54 904	2	2	. Carbon brush spring	. Borstfjäder	
9	83 22 257	4	4	. Carbon brush spring	. Borstfjäder	5)
10	78 54 862	1	1	. Commutator end bracket assy	. Kommutatorlager kpl.	3)
10	88 14 832	1	1	. Commutator end bracket assy	. Kommutatorlager kpl.	4)
10	83 22 265	1	1	. Commutator end bracket assy	. Kommutatorlager kpl.	5)
11	78 54 870	1	1	.. Bearing bushing	.. Lagerbussning	
12	78 54 912	1	1	. Cover cap	. Kapsel	
13	78 48 484	2	2	. Spring washer	. Fjäderbricka	
14	78 01 210	2	2	. Screw	. Skruv	3)
14	83 04 875	2	2	. Screw	. Skruv	4, 5)
15	78 54 920	2	2	. Screw	. Skruv	3)
15	83 04 883	2	2	. Screw	. Skruv	4)
15	88 62 872	2	2	. Screw	. Skruv	5)
16	78 54 938	2	2	. Washer	. Bricka	3)
16	83 04 891	2	2	. Washer	. Bricka	4)
16	83 88 589	2	2	. Washer	. Bricka	5)
17	78 54 805	1	1	. Armature	. Rotor	3)
17	88 14 840	1	1	. Armature	. Rotor	4)
17	83 22 281	1	1	. Armature	. Rotor	5)
18	88 14 857	1	1	. Drive assy	. Startmotordrev kpl	3.4)
18	83 22 299	1	1	. Drive assy	. Startmotordrev kpl	5)
19	78 54 847	1	1	.. Bearing bushing	.. Lagerbussning	3, 4)
19	78 54 847	2	2	.. Bearing bushing	.. Lagerbussning	5)
20	83 04 925	1	1	. Stop ring	. Anslagsring	
21	78 54 813	1	1	. Shim	. Utjämningsbricka	
22	78 54 821	1	1	. Packing ring	. Packningsring	3.4)
23	78 54 771	1	1	. Engaging lever	. Kopplingsarm	3.4)
23	83 22 307	1	1	. Engaging lever	. Kopplingsarm	5)
24	78 54 789	1	1	. Screw	. Skruv	3.4)
24	83 04 941	1	1	. Screw	. Skruv	5)
25	78 54 797	1	1	. Lock washer	. Fjäderbricka	
26	78 00 683	1	1	. Nut	. Mutter	
27	78 54 946	1	1	. Starter solenoid	. Manövermagnet	3)
27	88 14 865	1	1	. Starter solenoid	. Manövermagnet	4)
27	88 62 880	1	1	. Starter solenoid	. Manövermagnet	5)

1) Ch. -96.507.018. -95.062.059
2) Ch. 96.520.001-. 95.065.001-.
3) Part of 8801078
4) Part of 8807596
5) Part of 8862245
6) Ch. -96742015169. -95742006187. -96746005243. -95746000125.
7) Ch. 96742015170-. 95742006188-. 96746005244-. 95746000126-.

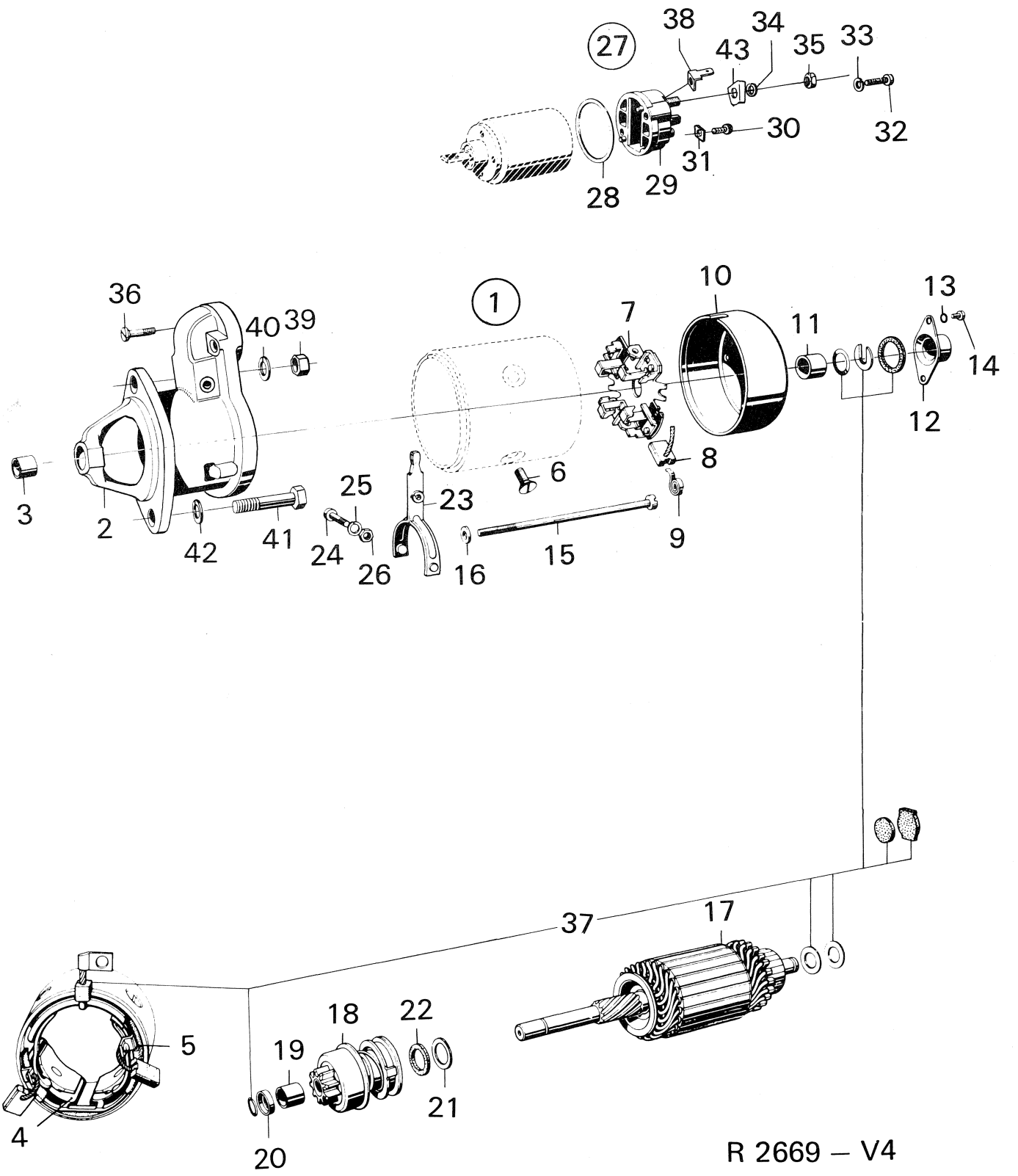
27
38
43
34
35
33
32
30
31
29
28
36
40
39
1
7
10
11
13
14
12
8
6
3
2
42
41
25
24
26
23
16
15
9
37
17
5
4
18
19
20
22
21

R 2669 – V4

Pos.	Part No. Artikelnr.	Qty./Antal 96	Qty./Antal 95	Description	Benämning	Remarks Anmärkningar
28	78 54 953	X	X	.. Packing ring 0.5 mm	.. Packning 0,5 mm	3.4)
28	78 54 961	X	X	.. Packing ring 1 mm	.. Packning 1 mm	3.4)
29	78 54 979	1	1	.. Switch cover	.. Omkopplare	3)
29	88 14 873	1	1	.. Switch cover	.. Omkopplare	4)
30	83 04 875	2	2	.. Screw	.. Skruv	4)
31	71 56 185	2	2	.. Washer	.. Bricka	4)
32	78 54 987	2	2	.. Screw	.. Skruv	3.4)
33	78 48 500	2	2	.. Lock washer	.. Fjäderbricka	3.4)
34	78 27 447	2	2	. Lock washer	. Fjäderbricka	
35	78 14 619	2	2	. Nut	. Mutter	
36	78 54 995	2	2	. Screw	. Skruv	3.4)
36	83 22 323	2	2	. Screw	. Skruv	5)
37	78 55 000	1	1	. Set, washers	. Bricksats	
38	88 62 898	1	1	. Tunge for teminal	. Flatstift	5)
39	79 14 716	1	1	Nut	Mutter	
40	79 10 565	1	1	Lock washer	Fjäderbricka	
41	79 03 339	1	1	Screw	Skruv	
42	79 10 565	1	1	Lock washer	Fjäderbricka	
43	85 06 602	1	1	Washer	Bricka	Ch. 96.560.001-. 95.080.001-.

3) Part of 8801078.
4) Part of 8807596.
5) Part of 8862245.

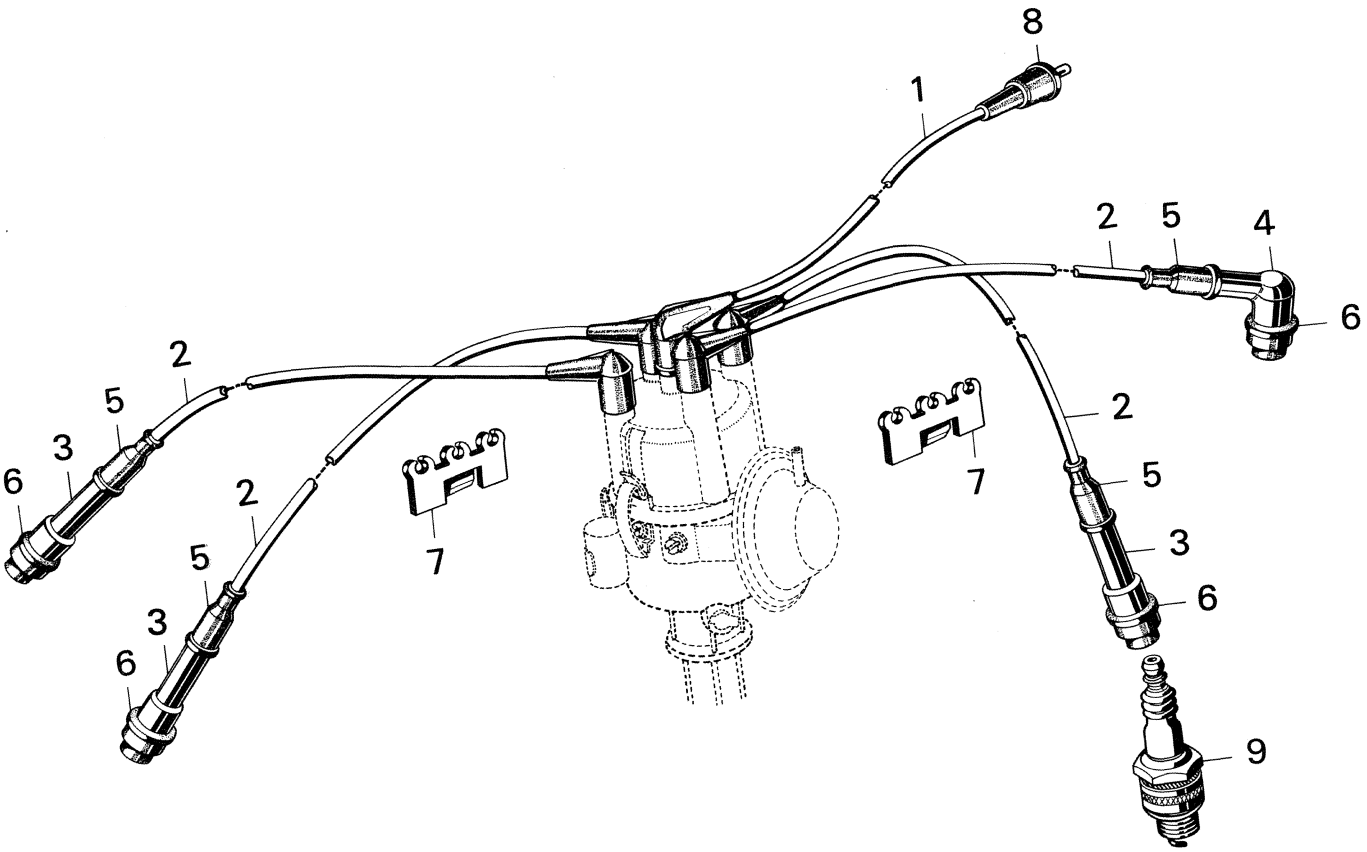

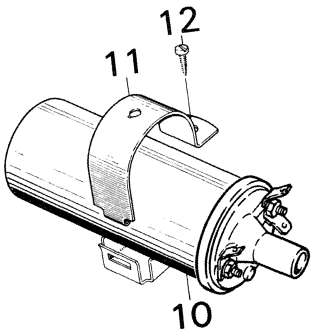

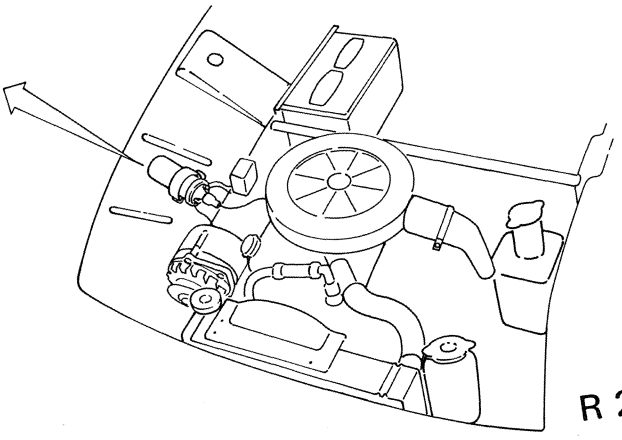

R 2670 – V4

Pos.	Part No. Artikelnr.	Qty./Antal 96	95	Description	Benämning	Remarks Anmärkningar
1	88 11 705	1	1	Ignition cable, coil-distributor	Tändkabel, spole – fördelare	8) S
1	88 11 721	1	1	Ignition cable, coil-distributor	Tändkabel, spole – fördelare	9)
1	88 48 525	1	1	Ignition cable, coil-distributor	Tändkabel, spole – fördelare	1,10)
1	88 61 163	1	1	Ignition cable, coil-distributor	Tändkabel, spole – fördelare	11)
2	78 39 475	4	4	Ignition cable, cyl. 1,2,3,4	Tändkabel, cyl. 1,2,3,4	2)
2	88 30 408	1	1	Ignition cable, cyl. 1	Tändkabel, cyl. 1	S
2	88 30 416	1	1	Ignition cable, cyl. 2	Tändkabel, cyl. 2	3,10) S
2	88 30 424	1	1	Ignition cable, cyl. 3	Tändkabel, cyl. 3	S
2	88 30 432	1	1	Ignition cable, cyl. 4	Tändkabel, cyl. 4	S
2	88 61 122	1	1	Ignition cable, cyl. 1	Tändkabel, cyl. 1	
2	88 61 130	1	1	Ignition cable, cyl. 2	Tändkabel, cyl. 2	11)
2	88 61 148	1	1	Ignition cable, cyl. 3	Tändkabel, cyl. 3	
2	88 61 155	1	1	Ignition cable, cyl. 4	Tändkabel, cyl. 4	
3	88 11 614	3	3	Spark plug connection	Tändstiftsanslutning	6)
4	88 11 630	1	1	Spark plug connection	Tändstiftsanslutning	8)
5	88 11 911	4	4	Rubber sleeve	Gummimuff	3,6)
6	88 12 075	4	4	Seal ring, spark plug	Skyddsring, tändstift	6)
7	88 12 224	2	2	Ignition cable retainer	Tändkabelhållare	
8	71 89 657	1	1	Rubber sleeve	Gummimuff	3)
9	230120008	4	4	Spark plug	Tändstift	Auto-Lite AE 22. Saab No. 7863616. 4)
9	230121006	4	4	Spark plug	Tändstift	Auto-Lite AG 22. Saab No. 8812810. 5, 10) S
9	230155004	4	4	Spark plug	Tändstift	Motorcraft AGR 22. Saab. No. 8861189. 11) S
9	230122004	4	4	Spark plug	Tändstift	Auto-Lite AG 32A. Saab No. 8848467. 1, 10)
9	230156002	4	4	Spark plug	Tändstift	Motorcraft AGR 32. Saab. No. 8861171. 1, 11)
9	234153005	4	4	Spark plug	Tändstift	Bosch W 225 T35. Saab No. 7863624. 4)
9	234133007	4	4	Spark plug	Tändstift	Bosch W 200 T30. Saab No. 8814386. 5)
9	232178004	4	4	Spark plug	Tändstift	Champion L 82 Y. Saab No. 7863632. 4)
9	232134007	4	4	Spark plug	Tändstift	Champion N 9 Y. Saab No. 8814345. 5)
9	236120002	4	4	Spark plug	Tändstift	NGK B-7H. Saab No. 8812703.
9	236161006	4	4	Spark plug	Tändstift	NGK BP 7E. Saab No. 8814402. 5)
10	73 08 604	1	1	Ignition coil	Tändspole	12)
10	85 22 328	1	1	Ignition coil	Tändspole	13) *
11	73 08 596	1	1	Clamp	Överfall	12)
11	85 22 369	1	1	Clamp	Överfall	13) *
12	79 22 438	1	1	Screw	Skruv	
	88 15 896	X	X	Set, ignition cable	Sats, tändkablar	10)

1) Engine 1700 cm^3 USA.
2) Ch. -434.173,96. -46.137,95.
3) Ch. 434.174-,96. 46.138-,95.
4) Ch. -487.638,96. -55.766,95, not USA. -482.197,96. -54.854,95, USA.
5) Ch. 487.639-,96. 55.767-,95, not USA. 482.198-,96.54.855-,95, USA.
6) Ch. -96.543.785. -95.072.020.
7) Ch. 96.444.878-552.859. 95.047.497-074.986.
8) Ch. -96.581.640. -95.085.802.
9) Ch. 96.560.001-. 95.080.001-.
10) Up to approx. Ch. -96722017000. -95722006000.
11) As from approx. Ch. 96722017001-. 95722006001-.
12) Ch. -96742017275. -96746005605. -95742006620. -95746000165.
13) Ch. 96752000001-. 96756000001-. 95752000001-. 95756000001-.

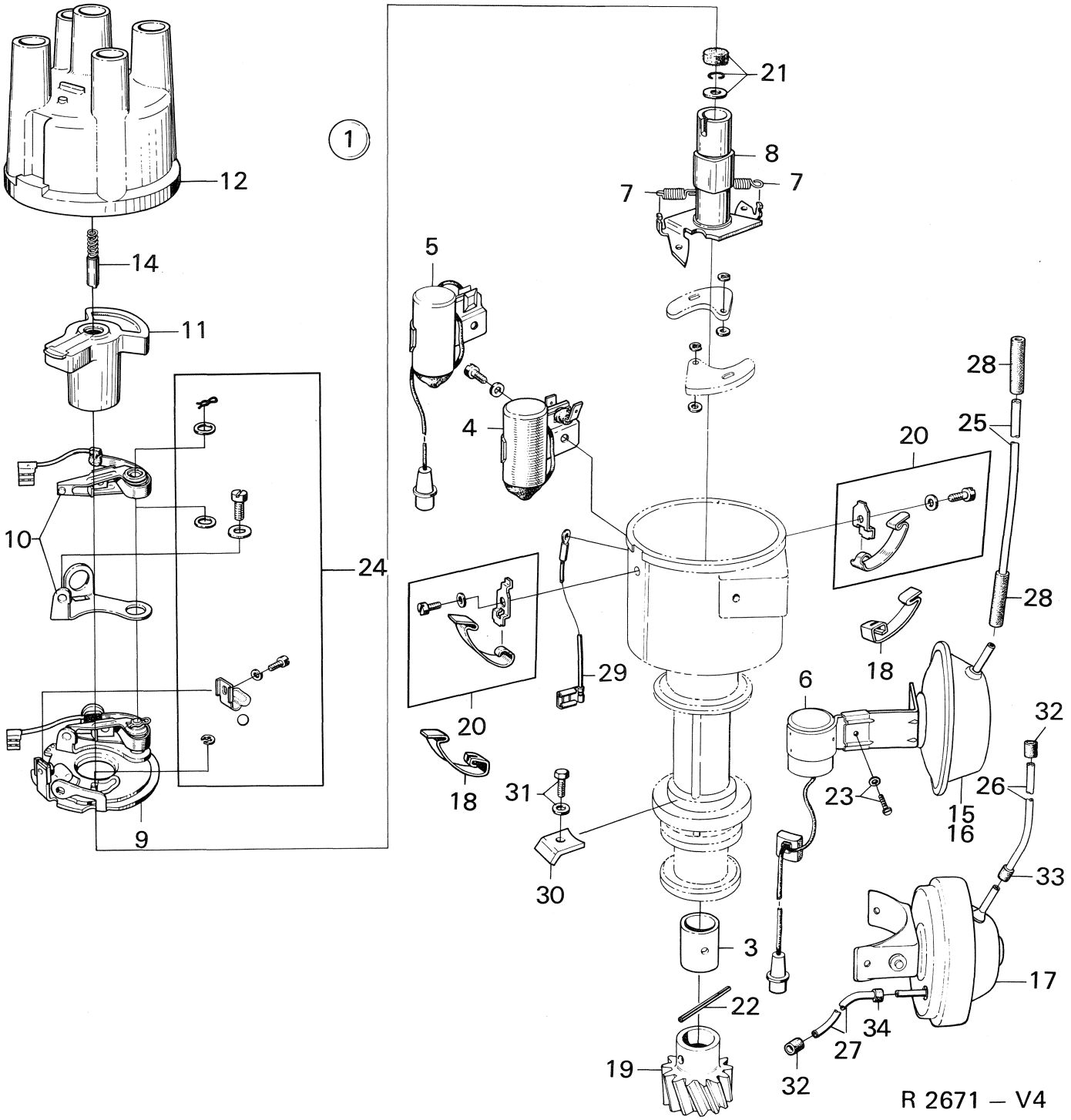
1
12
14
11
10
24
9
21
8
7
7
5
4
20
28
25
28
18
29
20
18
6
32
31
23
26
15
16
30
33
3
17
22
34
27
19
32
R 2671 – V4

Pos.	Part No. Artikelnr.	Qty./Antal 96	95	Description	Benämning	Remarks Anmärkningar
1	78 63 152	1	1	Distributor assy	Tändfördelare kpl.	Bosch 0 231 146 044. 2, 3)
1	78 63 582	1	1	Distributor assy	Tändfördelare kpl.	Bosch 0 231 146 024. 3)
1	78 66 379	1	1	Distributor assy	Tändfördelare kpl.	Bosch 0 231 146 033. 2, 4, 5)
1	78 67 179	1	1	Distributor assy	Tändfördelare kpl.	Bosch 0 231 146 072. 2, 6, 7)
1	88 11 945	1	1	Distributor assy	Tändfördelare kpl.	Bosch 0 231 146 073. 8, 9)
1	88 07 687	1	1	Distributor assy	Tändfördelare kpl.	Bosch 0 231 146 084. Alt. to 0 231 1146 092. 10, 13)
1	88 61 197	1	1	Distributor assy	Tändfördelare kpl.	Bosch 0 231 170 031. 14, 15)
1	88 38 872	1	1	Distributor assy	Tändfördelare kpl.	Bosch 0 231 170 183 16) *
1	88 48 475	1	1	Distributor assy	Tändfördelare kpl.	Bosch 0 231 167 039. 1, 13)
1	88 61 205	1	1	Distributor assy	Tändfördelare kpl.	Bosch 0 231 176 010. 1, 14)
3	78 63 160	1	1	. Bushing	. Bussning	7)
4	78 63 178	1	1	. Capacitor	. Kondensator	Part of 7863152, 7863582, 7866379.
5	78 66 924	1	1	. Capacitor with cable, flat peg	. Kondensator med kabel, flatstift	Part of 7866379. 5)
5	78 67 997	1	1	. Capacitor with cable, round peg	. Kondensator med kabel, rundstift	Part of 78 67 179. 6, 7)
6	88 11 952	1	1	. Capacitor with cable, round peg	. Kondensator med kabel, rundstift	Part of 8811945, 8807687. 8, 11)
6	88 15 409	1	1	. Capacitor with cable, round peg	. Kondensator med kabel, flatstift	Part of 8807687. 12, 13)
6	88 49 283	1	1	. Capacitor with cable, flat peg	. Kondensator med kabel, flatstift	1, 13)
6	88 61 742	1	1	. Capacitor with cable, flat peg	. Kondensator med kabel, flatstift	Part of 8861197, 8861205. 14)
7	78 63 186	1	1	. Spring	. Regulatorfjäder	Part of 7863152, 7863582.
7	78 66 668	1	1	. Spring	. Regulatorfjäder	Part of 7866379, 7867179. 7)
7	78 63 194	1	1	. Spring	. Regulatorfjäder	7)
8	78 63 202	1	1	. Contact-breaker arm	. Brytarkam	Part of 7863152, 7863582.
8	78 66 676	1	1	. Contact-breaker arm	. Brytarkam	Part of 7866379, 7867179. 7)
9	78 63 210	1	1	. Contact-breaker plate	. Brytarplatta	Part of 7863152, 7863582.
9	78 66 650	1	1	. Contact-breaker plate	. Brytarplatta	Part of 7866379, 7867179. 7)
10	78 63 228	1	1	. Contact set	. Kontaktsats	Part of 7863152, 7863582.
10	78 66 353	1	1	. Contact set	. Kontaktsats	Part of 7866379, 7867179, S 8811945, 8807687, 8861197 8848475, 8861205.
11	78 63 236	1	1	. Distributor arm	. Fördelararm	13)
11	83 55 950	1	1	. Distributor arm	. Fördelararm	Part of 8861197. 14)
11	88 61 775	1	1	. Distributor arm	. Fördelararm	Part of 8861205. 14)
11	83 55 950	1	1	. Distributor arm	. Fördelararm	Part of 88 38 872 *
12	78 66 932	1	1	. Distributor cap	. Fördelarlock	Part of 7863582,7866379,7863152. 7867179. 7)
12	83 55 935	1	1	. Distributor cap	. Fördelarlock	Part of 8811945, 8807687, 8848475, 8861197, 8861205. *

1) Engine 1700 dm^3 USA.
2) Superseded by 8811945.
3) Ch. –434.173,96. –46.137,95.
4) Ch. 434.174–,96. 46.138–,95.
5) Ch. –444.941,96. –47.503,95.
6) Ch. 444.942–,96. 47.504–,95.
7) Ch. –453.129,96. –49.092,95.
8) Ch. 453.130–,96. 49.093–,95.
9) Ch. –507.018,96. –62.059,95.
10) Ch. 96.520.001–. 95.065.001–.
11) Ch. –96.552.859. –95.074.986.
12) Ch. 96.560.001–. 95.080.001–.
13) Up to approx. Ch. –96722017000. –95722006000.
14) As from approx. Ch. 96722017001–. 95722006001–.
15) Ch. –96752015165. –96756007419. –95752002048. –95753003018. –95756000281.
16) Ch. 96752060001–. 96762000001–. 96766000001–. 95753060001–. 95763000001–. 95766000001–.

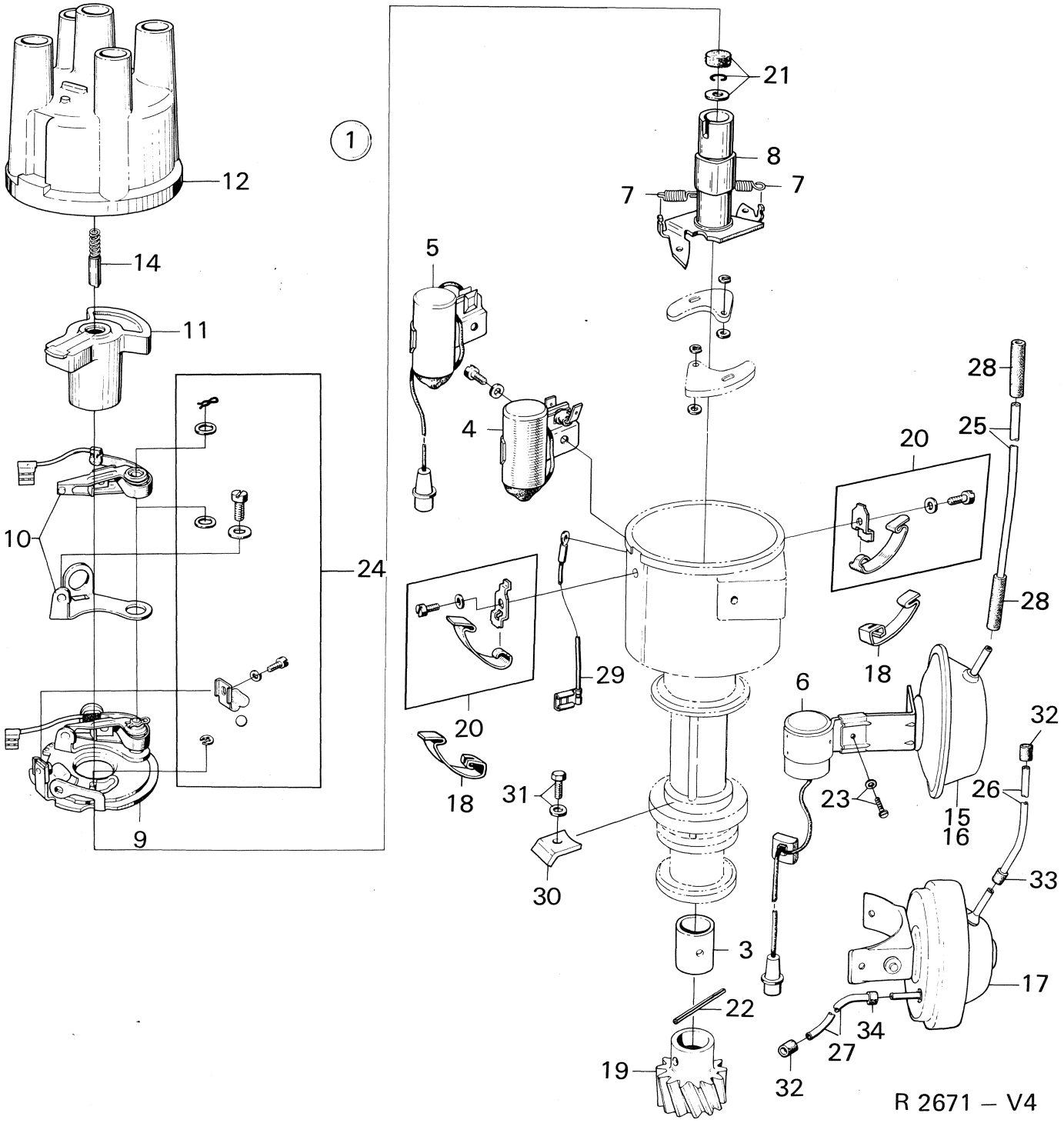
1
12
14
11
10
24
9
21
8
7
7
5
4
20
28
25
28
18
29
20
18
6
32
31
23
26
15
16
30
33
3
17
22
34
27
19
32
R 2671 – V4

Pos.	Part No. Artikelnr.	Qty./Antal 96	95	Description	Benämning	Remarks Anmärkningar
14	78 08 959	1	1	.. Carbon	.. Borste	
15	78 63 251	1	1	. Vacuum regulator	. Vakuumregulator	7)
16	88 11 978	1	1	. Vacuum regulator	. Vakuumregulator	8, 9) Part of 8811945.
16	88 14 428	1	1	. Vacuum regulator	. Vakuumregulator	10, 13)
16	88 61 791	1	1	. Vacuum regulator	. Vakuumregulator	Part of 8861197. 14, 15)
16	88 39 177	1	1	. Vacuum regulator	. Vakuumregulator	Part of 8838872 16) *
17	88 49 291	1	1	. Vacuum regulator	. Vakuumregulator	13)
17	88 61 809	1	1	. Vacuum regulator	. Vakuumregulator	Part of 8861205. 14)
18	88 14 436	1	1	. Retainer spring, set	. Sats, hållfjäder	10)
19	88 14 709	1	1	. Gear with cotter pin	. Drev med spännstift	(88 31 364)
20	78 47 940	1	1	Mounting link	Fästlänk	7)
21	78 47 924	1	1	Repair kit	Reparationssats	7)
22	79 18 360	1	1	Cotter pin	Spännstift	
23	78 63 277	1	1	Repair kit	Reparationssats	Part of 7863152, 7863582, 7867179.
23	78 47 957	1	1	Repair kit	Reparationssats	Part of 7866379.
24	78 47 965	1	1	Repair kit	Reparationssats	7)
24	88 14 444	1	1	Repair kit, breaker plate	Reparationssats, brytarplatta	10)
25	88 11 689	1	1	Vacuum hose	Vakuumslang	Ch. -475.000,96. -53.000,95.
25	88 12 802	1	1	Vacuum hose	Vakuumslang	Ch. 475.001-,96. 53.001-,95.
26	88 49 051	1	1	Vacuum hose	Vakuumslang	1)
27	88 49 069	1	1	Vaccum hose	Vakuumslang	1)
28	88 12 182	2	2	Connection hose	Skarvslang	Ch. -475.00,96. -53.000,95.
29	88 01 862	1	1	Low tension cable, distrib. ign. coil	Kabel, tändfördelare-tänd-spole	Ch. -444.877,96. -47.496,95.
30	88 11 507	1	1	Clamp, distributor	Fästklamma, fördelare	
31	88 10 475	1	1	Screw with lock washer	Skruv med fjäderbricka	
32	88 49 077	2	2	Connection	Anslutning	1)
33	88 49 085	1	1	Connection	Anslutning	1)
34	88 49 093	1	1	Connection	Anslutning	1)
	83 80 438	1	1	Part kit	Detaljsats	Part of 8861197, 8861205. 14)

1) Engine 1700 dm^3 USA.
7) Ch. –453.129,96. –49.092,95.
8) Ch. 453.130–,96. 49.093–,95.
9) Ch. –507.018,96. –62.059,95. 95722006001–.
10) Ch. 96.520.001–. 95.065.001–.
13) Up to approx. Ch. –96722017000. –95722006000.
14) As from approx. Ch. 96722017001–. 95722006001–.
15) Ch. –96752015165. –96756007419. –95752002048. –95753003018. –95756000281.
16) Ch. 96752060001–. 96762000001–. 96766000001–. 95753060001–. 95763000001–. 95766000001–.

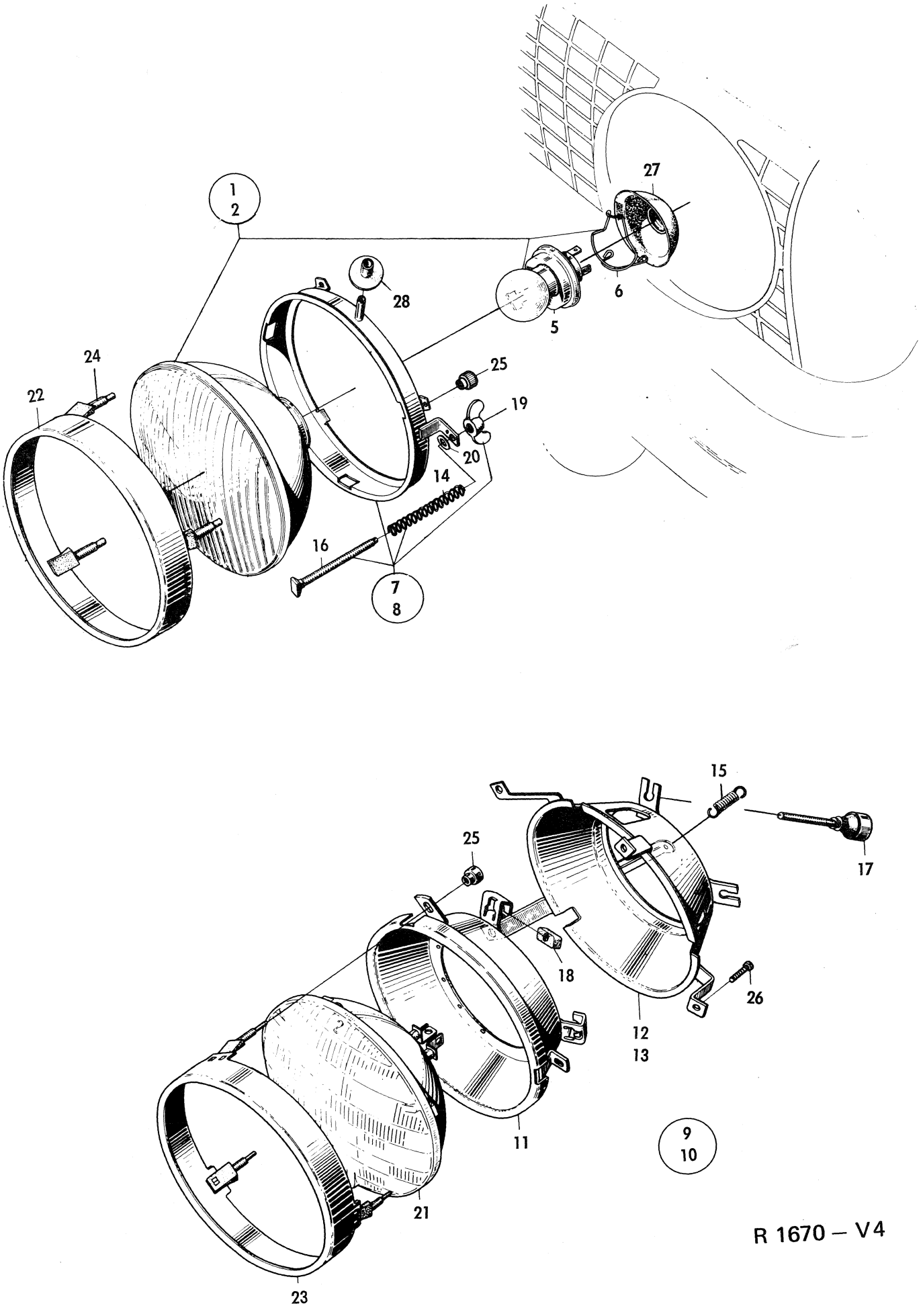

R 1670 – V4

Oct. 1974

Pos.	Part No. Artikelnr.	Qty./Antal 96	95	Description	Benämning	Remarks Anmärkningar
1	73 34 105	2	2	Headlight insert, L.H.-traffic	Strålkastarinsats, V-trafik	Hella.
1	85 10 943	2	2	Headlight insert, R.H.-traffic	Strålkastarinsats, H-trafik	8, 9)
1	73 43 528	2	2	Headlight insert, R.H.-traffic	Strålkastarinsats, H-trafik	Robo. Alt. to 73 2959. 8, 9) S
1	88 54 333	2	2	Headlight insert, L.H.-traffic	Strålkastarinsats, V-trafik	6, 12) England. H4 insert.
1	85 10 802	2	2	Headlight insert, R.H.-traffic	Strålkastarinsats, H-trafik	6, 7, 12) H4 insert.
1	85 18 425	2	2	Headlight insert, R.H.-traffic	Strålkastarinsats, H-trafik	7, 11, 12) Bosch Alt. to 8510802
1	85 29 158	2	2	Headlight insert, R.H.-traffic	Strålkastarinsats, H-trafik	13) Scandinavia only
1	85 10 802	2	2	Headlight insert, R.H.-traffic	Strålkastarinsats, H-trafik	13) Europe except Scandinavia and England
1	88 54 333	2	2	Headlight insert, L.H.-traffic	Strålkastarinsats, V-trafik	13)
2	73 43 601	2	2	Bulb retainer with spring	Lamphållare med fjäder	8)
3	238229009	2	2	Bulb	Glödlampa	Saab No. 7108723. 8) S
4	85 10 836	2	2	Bayonet ring	Bajonettring	6, 7) H4 insert.
5	85 10 869	2	2	Spring	Fjäder	
6	238210009	2	2	Bulb H4	Glödlampa H4	Saab No. 8510851.
7	85 18 441	2	2	Bayonet ring with spring	Bajonettring med fjäder	Bosch 7, 11)
10	73 43 551	1	1	Bracket plate L.H.	Fästplatta V.	Robo. 1)
10	73 43 569	1	1	Bracket plate R.H.	Fästplatta H.	
10	88 50 299	1	1	Bracket plate L.H.	Fästplatta V.	Hella. 2, 8)
10	88 50 307	1	1	Bracket plate R.H.	Fästplatta H.	
10	88 50 331	1	1	Bracket plate L.H.	Fästplatta V.	Robo. Alt. to 8850299. 2, 8, 9)
10	88 50 349	1	1	Bracket plate R.H.	Fästplatta H.	
10	88 54 598	1	1	Bracket plate L.H.	Fästplatta V.	Bosch 7, 11)
10	88 54 606	1	1	Bracket plate R.H.	Fästplatta H.	
11	73 42 934	1	1	Adjustment ring assy L.H.	Inställningsring kpl. V	
11	73 42 942	1	1	Adjustment ring assy R.H.	Inställningsring kpl. H	
12	73 09 537	2	2	. Adjustment ring	. Ställring	
13	73 43 353	1	1	. Ring L.H.	. Kulring V	USA
13	73 43 361	1	1	. Ring R.H.	. Kulring H	
14	73 09 545	2	2	. Spring	. Fjäder	
15	73 09 578	4	4	. Adjustment screw	. Justerskruv	
16	73 09 586	4	4	. Nut	. Mutter	
17	85 01 116	4	4	Adjustment screw	Inställningsskruv	3)
17	85 10 919	4	4	Adjustment screw	Inställningsskruv	4)
18	71 29 109	2	2	Head lamp insert	Lampinsats	USA
19	73 34 097	2	2	Bushing	Bussning	
20	73 34 063	4	4	Bushing	Bussning	
21	73 34 253	4	4	Bushing	Bussning	
22	73 09 610	2	2	Glass retainer ring assy	Glashållarring kpl	USA
23	78 67 864	6	6	. Screw	. Plastskruv	
24	72 46 630	6	6	Nut	Mutter	
25	85 04 375	2	2	Rubber seal	Gummitätning	
25	85 18 433	2	2	Rubber seal	Gummitätning	Bosch 7, 11)
26	79 22 263	8	8	Screw	Skruv	
26	79 22 297	8	8	Screw	Skruv	2) For headlight wiper
27	79 33 674	8	8	Nut-clip	Mutterclip	1)
27	88 50 414	8	8	Nut-clip	Mutterclip	2)
28	80 29 944	4	4	Washer	Bricka	1) Not USA
29	88 50 380	8	8	Distance tube	Distansrör	2) For headlight wiper
30	79 22 727	4	4	Screw	Skruv	2)
	88 15 581	X	X	Headlight insert	Strålkastarinsats	8, 9)
	88 15 599	X	X	Headlight insert	Strålkastarinsats	3)

1) Ch. 96.592.844. -60601540. -96088.371. -50600838.
2) Ch. 96.600.001-. 61600001-. 95.095.001-. 51600001-.
3) Ch. -96722000359. -95722000099. -96726000129. -95726000006.
4) Ch. 96722000360-. 95722000100-. 96726000130-. 95726000007-.
6) Ch. 96732000001-. 96736000001-. 95732000001-. 96736000001-.
7) Sweden and special markets.
8) As from model 1973, only export to Europe except L.H.-traffic markets.
9) Ch. -96742015169. -95742006187. -96746005243. -95746000125.
11) Ch. 96752004429-. 95752001518-.
12) Ch. –96752015165. –96756007419. –95752002048. –95753003018. –95756000281.
13) Ch. 96752060001–. 96762000001–. 96766000001–. 95753060001–. 95763000001–. 95766000001–.

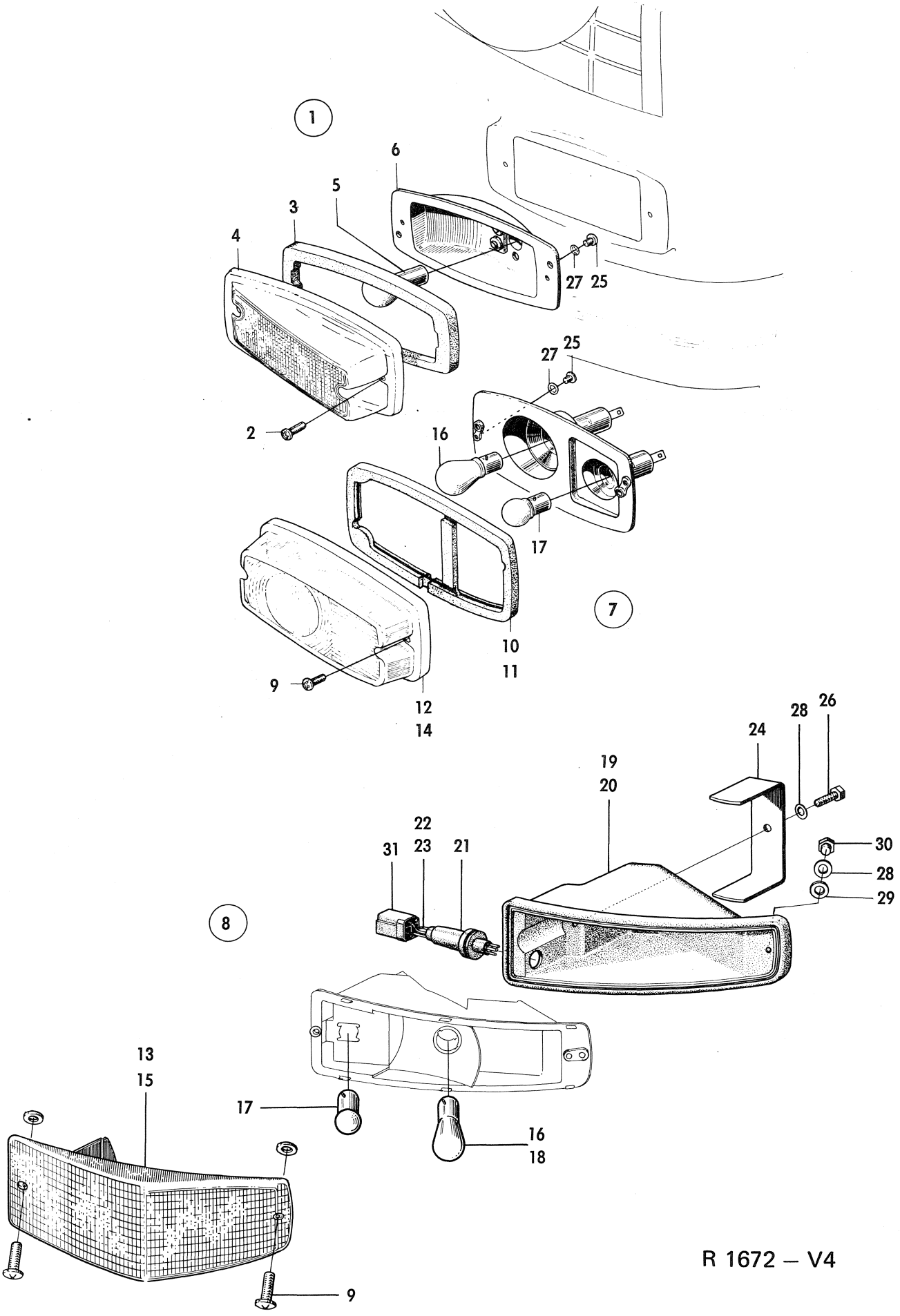

R 1672 – V4

Oct. 1974

Pos.	Part No. Artikelnr.	Qty./Antal 96	Qty./Antal 95	Description	Benämning	Remarks Anmärkningar
1	73 03 431	1	1	Direct.indic./parking lamp assy. L.H.	Blink/parkerlykta kpl. V.	Sweden, Finland Norway
1	73 09 842	1	1	Direct.indic./parking lamp assy. R.H.	Blink/parkerlykta kpl. H.	Sweden, Finland, Norway
2	73 08 497	4	4	. Screw	. Skruv	Sweden, Finland, Norway S
3	73 03 464	2	2	. Sealing	. Tätning	Sweden, Finland, Norway S 2)
4	73 03 456	2	2	. Glass	. Glas	Sweden, Finland, Norway S
5	238292007	2	2	. Bulb	. Glödlampa	Sweden, Finland, Norway Saab No. 7096837
6	73 03 449	2	2	. Lamp housing	. Lamphus	Sweden, Finland, Norway
7	73 09 016	1	1	Direct.indic./parking lamp assy. L.H.	Blink/parkerlykta kpl. V.	Lucas. Export and R.H.D. except Finland, Norway
8	73 42 710	1	1	Direct.indic./parking lamp assy. L.H.	Blink/parkerlykta kpl. V.	3)
7	73 42 470	1	1	Direct.indic./parking lamp assy. L.H.	Blink/parkerlykta kpl. V.	1,2) USA. Lucas
8	88 35 332	1	1	Direct.indic./parking lamp assy. L.H.	Blink/parkerlykta kpl. V.	3) USA
7	73 26 408	1	1	Direct.indic./parking lamp assy. R.H.	Blink/parkerlykta kpl. H.	1, 2) Lucas. Export and R.H.D. except Finland, Norway
8	73 42 728	1	1	Direct.indic./parking lamp assy. R.H.	Blink/parkerlykta kpl. H.	3)
7	73 42 488	1	1	Direct indic./parking lamp assy. R.H.	Blink/parkerlykta kpl. H.	1,2) USA. Lucas
8	88 35 340	1	1	Direct.indic./parking lamp assy. R.H.	Blink/parkerlykta kpl. H.	3) USA
9	73 08 497	4	4	. Screw	. Skruv	S
10	73 34 501	1	1	. Sealing L.H.	. Tätning V.	2)
11	73 26 416	1	1	. Sealing R.H.	. Tätning H.	2)
12	73 09 198	2	2	. Glass	. Glas	Lucas 2)
13	73 42 736	2	2	. Glass	. Glas	3)
14	73 42 462	2	2	. Glass	. Glas	1, 2) USA. Lucas
15	73 42 793	2	2	. Glass	. Glas	Ch. 96.520.001-552.859. 95.065.001-074.986. USA.
15	88 35 357	2	2	. Glass	. Glas	4) USA
16	238290001	2	2	. Bulb, direct.indic light	. Glödlampa, blinkljus	Saab No. 7154719
17	238254007	2	2	. Bulb, parking light	. Glödlampa, parkerljus	Saab No. 71 54727
18	238292007	2	2	. Bulb	. Glödlampa	4) Saab No. 7096831, USA
19	73 42 751	1	1	. Sealing cover L.H.	. Tätningskåpa V.	4)
20	73 42 769	1	1	. Sealing cover R.H.	. Tätningskåpa H.	4)
21	73 43 189	2	2	. Protective hose	. Skyddsslang	3)
22	73 43 130	1	1	. Cable L.H.	. Kabel V.	3)
23	73 43 148	1	1	. Cable R.H.	. Kabel H.	3)
24	73 43 064	2	2	Clamp	Bygel	
25	73 08 505	4	4	Screw	Skruv	2)
26	79 03 008	3	3	Screw	Skruv	3)
27	79 15 549	4	4	Washer	Bricka	2)
28	79 15 671	4	4	Washer	Bricka	3)
29	80 29 969	4	4	Washer	Bricka	
30	73 42 702	1	1	Screw, R-side	Skruv, H-side	3)
31	73 42 892	2	2	Terminal housing, 3-pole	Skarvhus, 3-pol	3)
	88 15 094	X	X	Kit, glass direct.indic./ parking lamp, front	Blink/Sats, blinkerglas fram	2)

1) Ch. 470.001-,96.52.001-,95.
2) Ch. -96.507.018. -95.062.059.
3) Ch. 96.520.001-. 95.065.001-.
4) Ch. 96.560.001-. 95.080.001-.

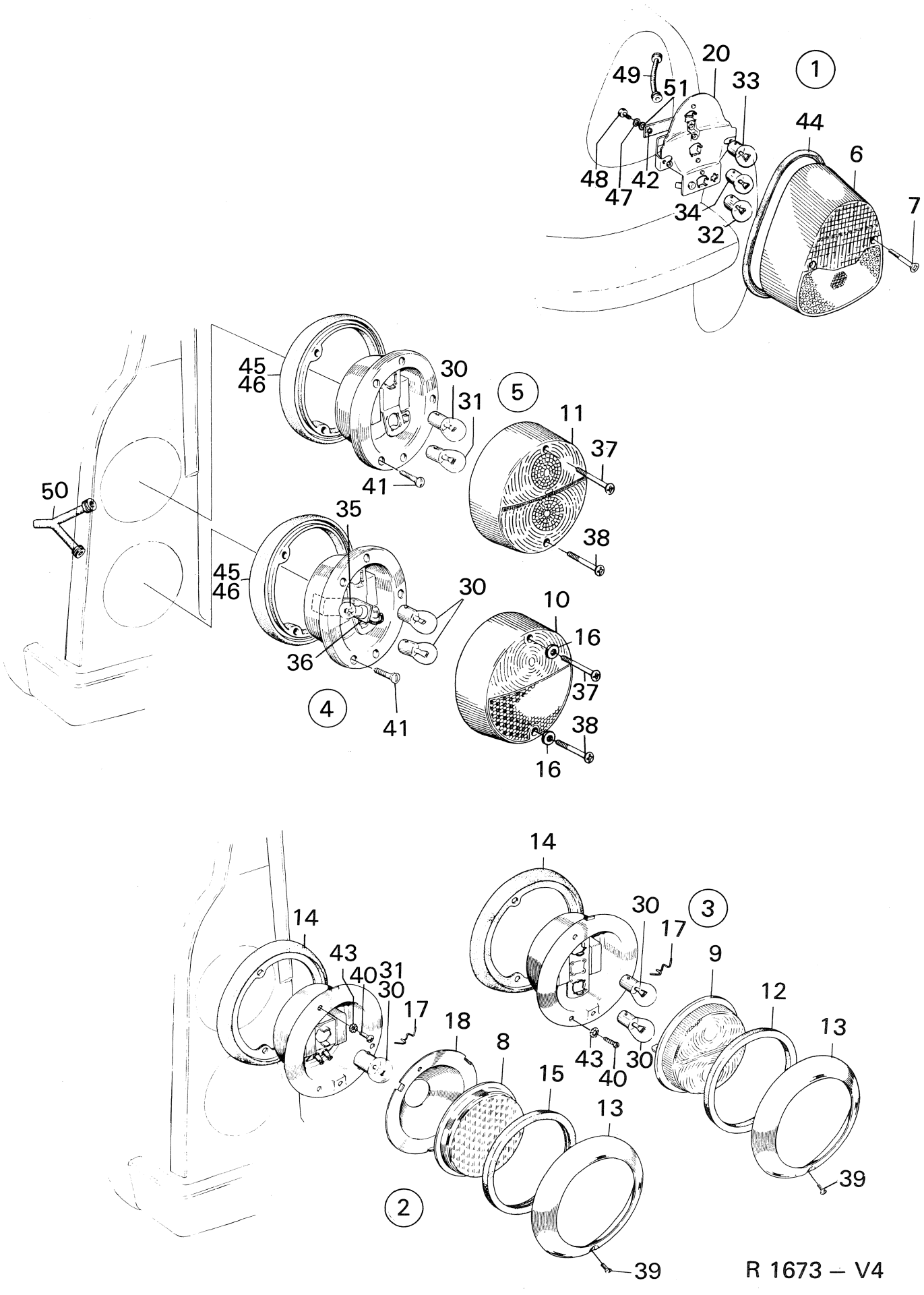
1
20
49
51
33
44
6
7
48
47
42
34
32
5
45
46
30
31
11
37
41
38
50
35
45
46
30
10
16
36
37
4
41
38
16
14
14
43
40
31
30
17
18
8
15
13
2
39
14
30
17
3
9
12
13
43
40
30
39
R 1673 – V4

Pos.	Part No. Artikelnr.	Qty./Antal 96	95	Description	Benämning	Remarks Anmärkningar
1	88 35 415	1		Tail lamp assy. L.H.	Baklykta kpl. V.	
1	88 35 423	1		Tail lamp assy. R.H.	Baklykta kpl. H.	
1	88 35 373	1		Tail lamp assy. L.H.	Baklykta kpl. V.	4, 6) USA
1	88 35 381	1		Tail lamp assy. R.H.	Baklykta kpl. H.	4, 6) USA
1	88 54 457	1		Tail lamp assy. L.H.	Baklykta kpl. V.	7) USA
1	88 54 465	1		Tail lamp assy. R.H.	Baklykta kpl. H.	7) USA
2	72 31 319		2	Tail lamp assy.	Baklykta kpl.	1)
3	72 51 531		2	Stop/direct indic. light	Stopp/blinklykta	1)
4	72 59 211		2	Tail/stop light assy.	Bak/stopplykta kpl.	2)
4	72 59 195		1	Tail/stop light assy. with side position light, L.H.	Bak/stopplykta kpl. med sido-markeringslampa V.	2) USA
4	72 59 203		1	Tail/stop light assy. with side position light, R.H.	Bak/stopplykta kpl. med sido-markeringslampa H.	2) USA
5	72 59 096		2	Direct. indic./back-up light assy.	Blink/backljuslykta kpl.	3)
5	72 66 018		2	Direct. indic./back-up light assy.	Blink/backljuslykta kpl.	4)
5	72 59 096		2	Direct. indic./back-up light assy.	Blink/backljuslykta kpl.	4) USA
6	73 09 099	1		. Glass, tail lamp L.H.	. Glas, baklykta V.	1)
6	88 35 431	1		. Glass, tail lamp L.H.	. Glas, baklykta V.	
6	73 09 107	1		. Glass, tail lamp R.H.	. Glas, baklykta H.	1)
6	88 35 449	1		. Glass, tail lamp R.H.	. Glas, baklykta H.	
6	88 35 399	1		. Glass, tail lamp L.H.	. Glas, baklykta V.	4, 6) USA
6	88 35 407	1		. Glass, tail lamp R.H.	. Glas, baklykta H.	4, 6) USA
6	88 54 473	1		. Glass, tail lamp L.H.	. Glas, baklykta V.	7) USA
6	88 54 481	1		. Glass, tail lamp R.H.	. Glas, baklykta H.	7) USA
7	73 09 131	4		.. Screw	.. Skruv	
8	72 09 638		2	. Glass, tail lamp	. Glas, baklykta	1)
9	72 51 564		2	. Glass, stop/direct. indic light	. Glas, stopp/blink-lykta	1)
10	72 59 146		2	. Glass, tail/stop light	. Glas, bak/stopplykta	2)
11	72 59 120		2	. Glass, direct. indic/back-up light	. Glas, blink/backljus-lykta	3)
11	72 66 034		2	. Glass, direct. indic/back-up light	. Glas blink/backljus-lykta	4)
11	72 59 120		2	. Glass, direct. indic/back-up light	. Glas, blink/backljus-lykta	4) USA
12	72 51 556		2	. Gasket, stop/direct. indic. light	. Packning, stop/blink-lykta	1)
13	72 09 646		4	. Frame	. Sarg	1)
14	72 09 588		4	. Gasket	. Packning	1)
15	72 09 661		2	. Gasket	. Packning	1)
16	72 59 609		4	. Washer	. Bricka	2) Part of 7259211, 7259096, 7259195, 7259203.
17	72 09 653		12	. Spring clip	. Fjäderbygel	1)
18	72 09 620		2	. Reflector, tail lamp	. Reflektor, baklampa	1)
20	73 09 115	1		. Reflector L.H.	. Reflektor V.	
20	73 09 123	1		. Reflector R.H.	. Reflektor H.	

1) Ch. -507.018,96. -62.059,95.
2) Ch.96.520.001-. 95.065.001-.
3) Ch. 96.520.001-552.859. 95.065.001-074.986.
4) Ch. 96.560.001-. 95.080.001-.
5) Superseded by 8835373
6) Ch. -96732012499.
7) Ch. 96732012500-.

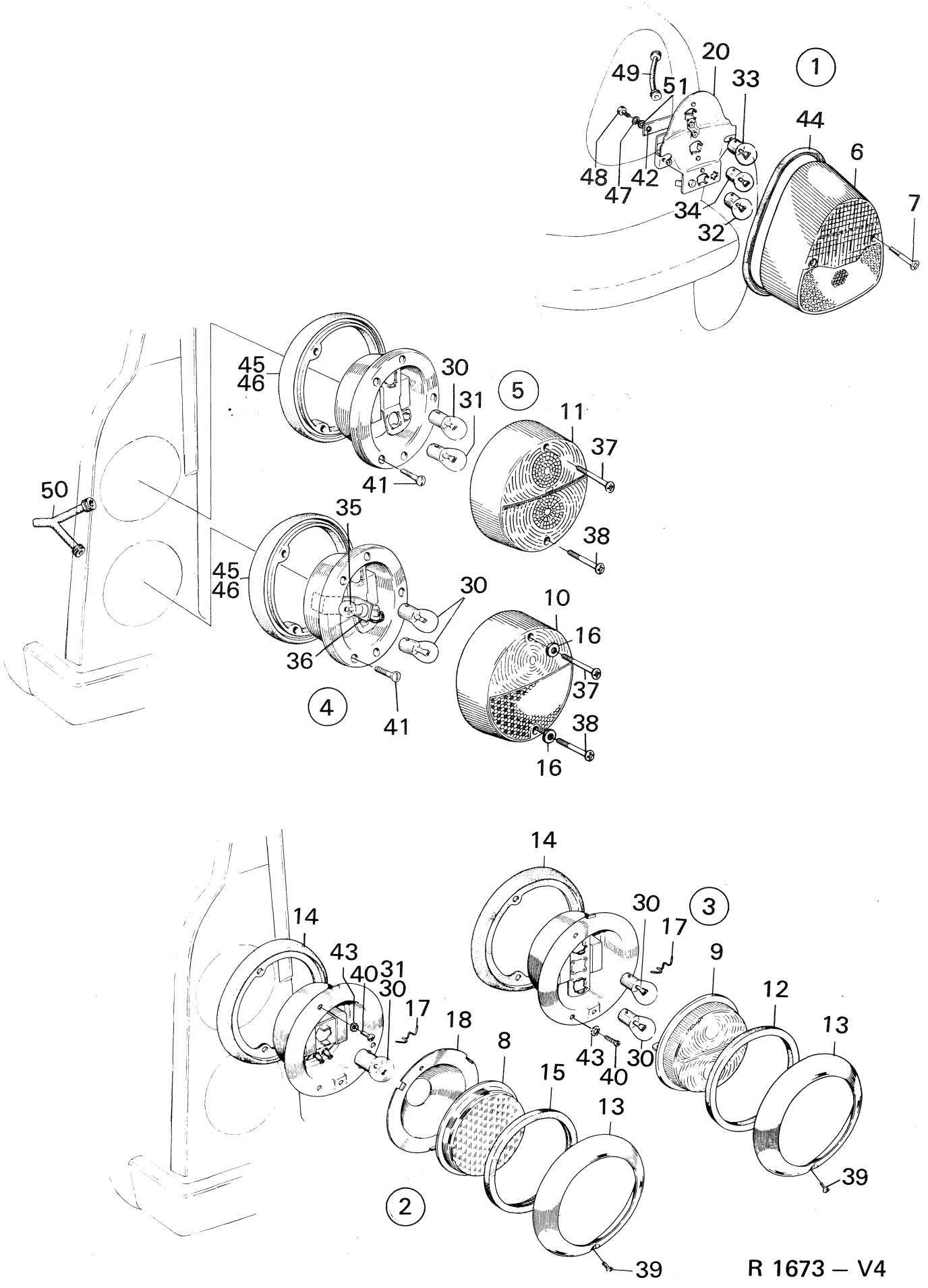
1
20
49
51
33
44
6
7
48
47
42
34
32
45
46
30
31
5
11
37
41
50
35
38
45
46
30
10
16
36
37
4
41
38
16
14
30
3
17
14
43
40
31
30
17
9
12
13
18
8
43
40
30
15
13
39
2
39

R 1673 – V4

Pos.	Part No. Artikelnr.	Qty./Antal 96	Qty./Antal 95	Description	Benämning	Remarks Anmärkningar
30	238290001		4	. Bulb, brake-,direct. indic. and back up light	. Glödlampa, broms-, blink-, backljus	Saab No. 7154719 1)
30	238290001		6	. Bulb, brake-,direct. indic. and back up light	. Glödlampa, broms-, blink-, backljus	Saab No. 7154719 2)
31	238254007		2	. Bulb, tail light	. Glödlampa, bakljus	Saab No. 7154727
32	238254007	2		. Bulb, tail light	. Glödlampa, bakljus	Saab No. 7154727
33	238290001	2		. Bulb, stop light	. Glödlampa, bromsljus	Saab No. 7154719
34	238290001	2		. Bulb, direct. indic	. Glödlampa, blinkljus	Saab No. 7154719
35	238274005		2	. Bulb, side position light	. Glödlampa, sidomarkering	2) USA. Saab No. 7157308
36	72 59 575		2	. Cable	. Kabel	2) USA
37	72 59 153		4	. Screw	. Skruv	2)
38	72 59 161		4	. Screw	. Skruv	2)
39	72 31 335		4	Screw	Skruv	1)
40	79 21 356		12	Screw	Skruv	1)
41	79 21 380		12	Screw	Skruv	2)
42	71 54 743	2		Gasket	Packning	2)
43	79 34 102		12	Washer	Bricka	1)
44	71 54 511	2		Seal	Tätning	
45	72 59 179		2	Seal. L.H.	Tätning V.	2)
46	72 59 187		2	Seal R.H.	Tätning H.	2)
47	79 10 540	4		Washer	Bricka	
48	79 03 016	4		Screw	Skruv	
49	71 29 968	2		Protective hose, rear	Skyddsslang, bak	
50	72 46 077		2	Protective hose, rear	Skyddsslang, bak	
51	70 61 328	4		Washer	Bricka	

1) Ch. -507.018,96. -62.059,95.
2) Ch.96.520.001-. 95.065.001-.

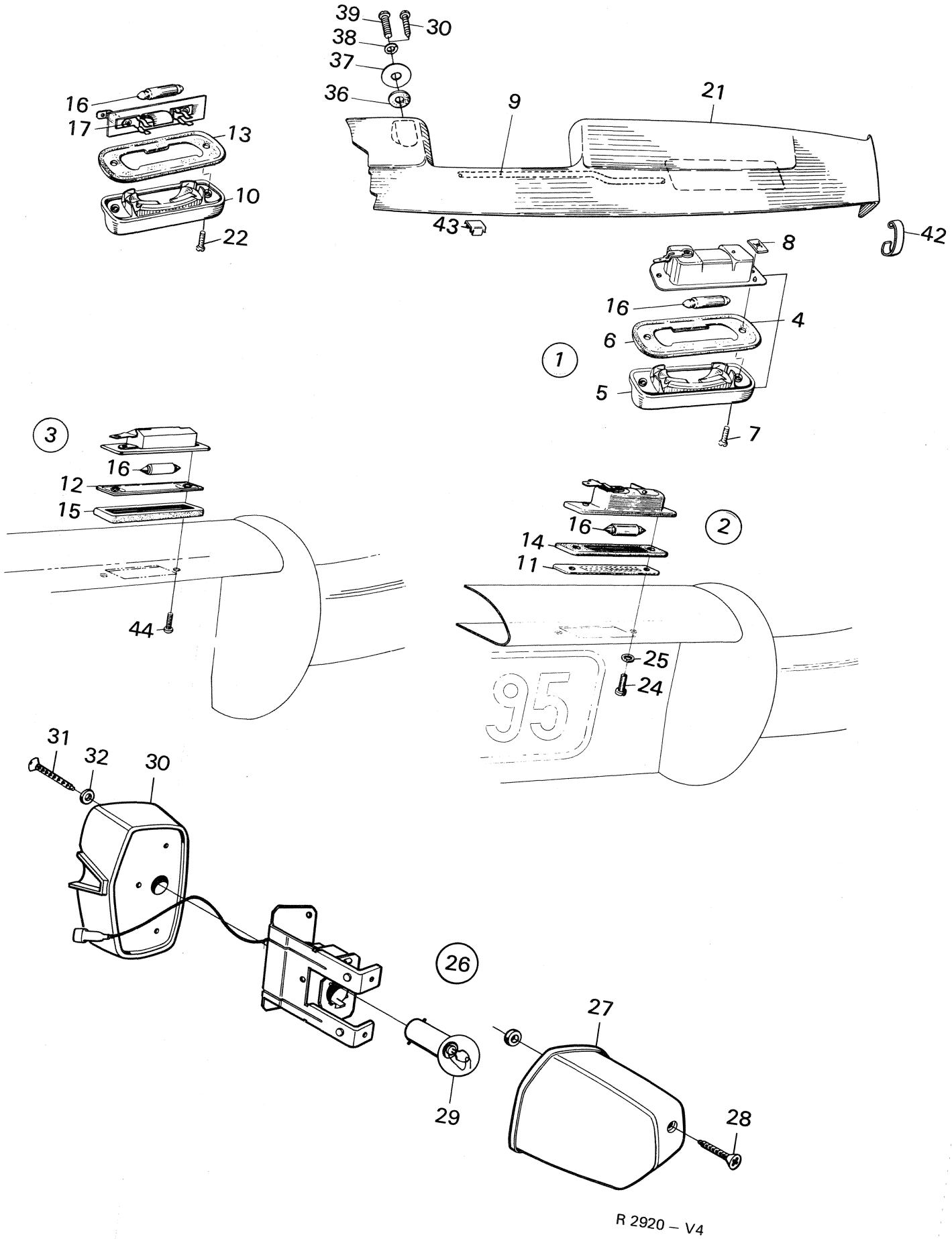
39
30
38
37
36
9
21
16
17
13
10
22
43
42
8
16
4
6
1
5
7
3
16
12
15
44
2
16
14
11
25
24
95
31
32
30
26
27
29
28

R 2920 – V4

Pos.	Part No. Artikelnr.	Qty./Antal 96	Qty./Antal 95	Description	Benämning	Remarks Anmärkningar
1	71 54 560	1		Number plate light assy	Nummerbelysning kpl	Ch. -96.552.859. -60600238
1	73 43 643	1		Number plate light assy	Nummerbelysning kpl	Ch. 96.542.001-96.552.859
1	73 43 643	1		Number plate light assy	Nummerbelysning kpl	Ch. 96.560.001-.60600239-. For all markets.
2	72 27 093		3	Number plate light assy	Nummerbelysning kpl	2)
3	72 53 362		3	Number plate light assy	Nummerbelysning kpl	2) Altern. to 7227093. Not USA
4	73 43 650	2		. Number plate light	. Nummerbelysning	}
5	73 43 676	2		.. Glass	.. Glas	}
6	73 43 684	2		.. Sealing	.. Tätning	} Part of 7343643
7	79 22 701	4		. Screw	. Skruv	}
8	79 19 574	4		. Clip	. Clip	}
9	73 43 700	1		. Cable	. Kabel	}
10	73 43 676	2		. Glass	. Glas	Part of 7154560 (7154586)
11	72 09 729		3	. Glass	. Glas	2) Part of 7227093
12	73 09 792		3	. Glass	. Glas	2) Part of 7253362
13	71 54 594	2		. Gasket	. Packning	Part of 7154560
14	72 09 737		3	. Gasket	. Packning	2) Part of 7227093
15	72 53 370		3	. Gasket	. Packning	2) Part of 7253362
16	238261002	2	3	. Bulb	. Glödlampa	2) Saab No. 7084197
17	71 54 578	1		. Bulb socket L.H.	. Lamphållare V.	} Part of 7154768
17	71 54 610	1		. Bulb socket R.H.	. Lamphållare H.	}
21	71 54 552	1		. Housing	. Hus	Part of 7154560
21	71 57 175	1		. Housing	. Hus	Part of 7157670, 7343643
22	71 54 651	4		. Screw	. Skruv	Part of 7154560
24	72 09 398		6	. Screw	. Skruv	2)
25	79 15 655		6	. Washer	. Bricka	2)
26	88 55 074		2	Number plate light assy	Nummerbelysning kpl.	3) *
27	88 55 082		2	. Glass	. Glas	3) *
28	88 55 108		4	.. Screw	.. Skruv	3) *
29	238254007		2	. Bulb	. Glödlampa	3) Saab No. 7154727 *
30	88 55 116		1	Rubber pad L.H.	Gummisockel, V.	3) *
30	88 55 124		1	Rubber pad R.H.	Gummisockel, H.	3) *
31	80 59 305		6	Screw	Skruv	3) *
32	79 15 549		2	Washer	Bricka	3) *
36	71 96 751	4		Rubber washer	Gummibricka	
37	71 55 765	4		Washer	Bricka	Part of 7157670
38	79 10 540	4		Washer	Bricka	Part of 7154560
39	79 22 974	4		Screw	Skruv	Part of 7157670
39	79 22 495	2		Screw	Skruv	1) Part of 7343643
40	79 34 763	4		Screw	Skruv	
40	79 34 763	2		Screw	Skruv	1) Part of 7154560
41	79 22 701		6	Screw	Skruv	3) Part of 7253362
42	71 57 704	1		Cable clip	Kabelclip	
43	71 56 730	2		Cable clip	Kabelclip	

1) Ch. 96.600.001-. 61600001-. 95.095.001-. 51600001-.
2) Ch. –95752000248. –95753003018. –95756000281.
3) Ch. 95753060001–. 95763000001–. 95766000001–.

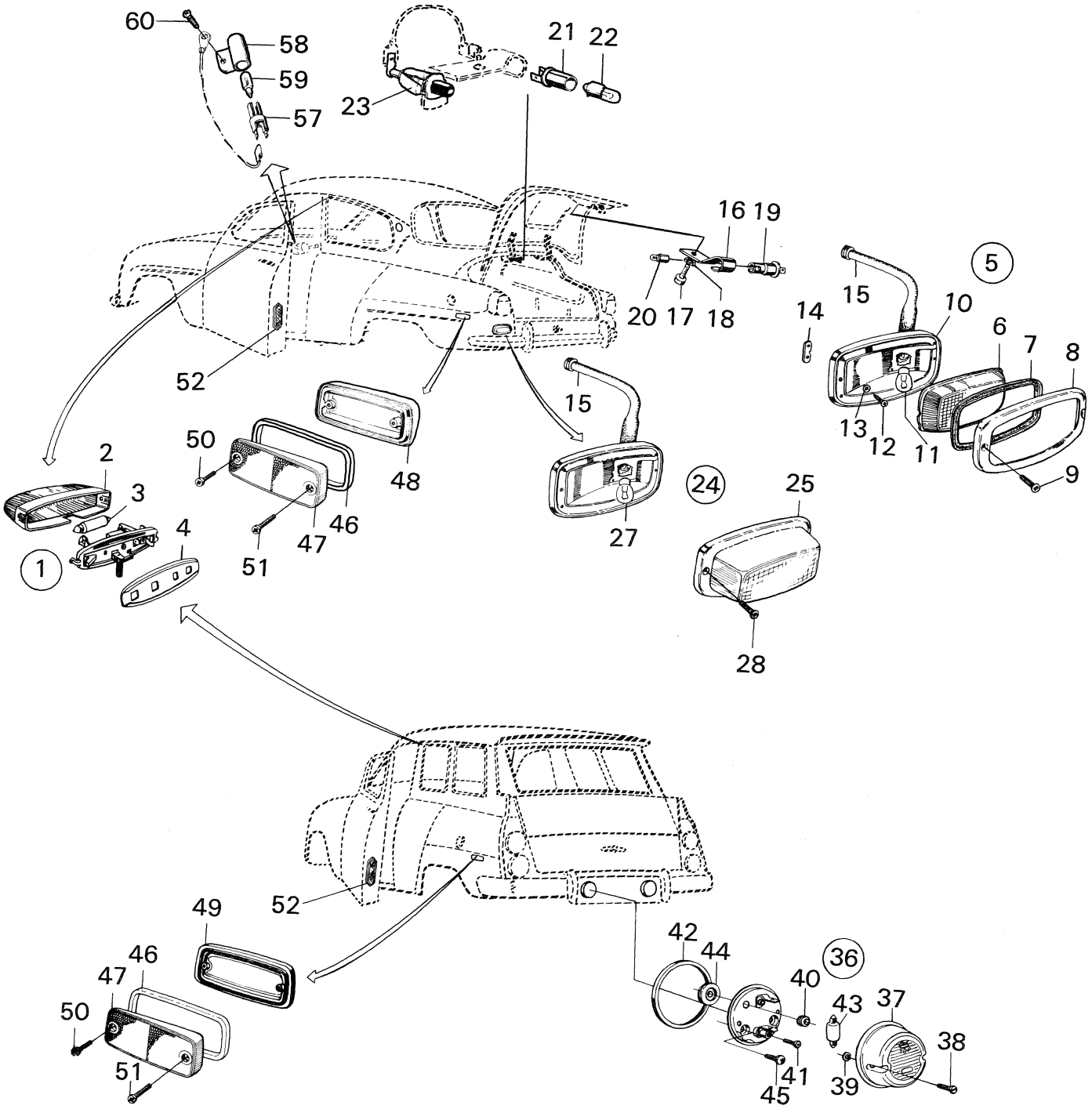
60
58
59
57
23
21
22
16
19
20
17
18
52
15
5
14
10
6
7
8
13
12
11
9
50
48
46
47
51
2
3
4
1
24
25
27
28
52
49
46
47
50
51
42
44
36
40
43
37
38
41
39
45

R 2306 – V4

Pos.	Part No. Artikelnr.	Qty./Antal 96	95	Description	Benämning	Remarks Anmärkningar
1	73 09 230	1	2	Dome lamp assy	Taklampa kpl	Ch. 370.501-, 96.
2	73 09 248	1	2	. Glass	. Glas	Make "HELLA".
2	78 68 268	1	2	. Glass	. Glas	Make "SPARTO"
3	238261002	1	2	. Bulb	. Glödlampa	Saab No. 7084197
4	72 57 116		2	Pad	Mellanlägg	Ch. 95.053.096-62.059.
5	71 57 654	2		Back-up light assy	Backlampa kpl	
6	71 57 647	2		. Glass	. Glas	
7	70 62 219	2		. Seal, glass	. Tätning glas	
8	70 62 201	2		. Frame	. Ram	Ch. 96.172.600-568.865 USA
9	71 55 526	4		. Screw	. Skruv	and De luxe version only.
10	71 56 631	2		. Lamp housing	. Lamphus	
11	238292007	2		. Bulb	. Glödlampa	Saab No. 7096837
12	71 55 534	4		. Screw	. Skruv	
13	71 57 266	4		. Washer	. Bricka	
14	70 62 268	4		. Plate nut	. Plåtmutter	
15	71 29 927	2		Protective hose	Skyddsslang	
16	71 57 241	1		Bracket	Fäste	1)
17	79 22 891	1		Screw	Skruv	1)
18	79 15 663	1		Washer	Bricka	1)
19	71 57 258	1		Lamp socket	Lamphållare	1)
20	238274005	1		Bulb	Glödlampa	1) Saab No. 7157308
21	72 46 622	1		Lamp socket	Lamphållare	2)
22	238274005	1		Bulb	Glödlampa	2) Saab No. 7157308
23	88 36 447	1		Contact	Kontakt	2) Ch. 60600985-. 3)
23	85 22 492	1		Contact	Kontakt	4)
24	88 36 017	1		Back-up light assy. L.H.	Backlampa kpl. V.	
24	88 36 025	1		Back-up light assy. R.H.	Backlampa kpl. H.	Ch. 96.568.866-. USA and De
25	88 35 506	2		. Glass with gasket	. Glas med packning	luxe version only.
27	238290001	2		. Bulb	. Glödlampa	Saab No. 7154719
28	88 36 090	4		Screw	Skruv	
36	72 57 058		2	Back up light assy.	Backlampa kpl.	
37	72 57 066		2	. Glass	. Glas	
38	72 57 199		4	. Screw	. Skruv	
39	72 58 734		4	. Washer	. Bricka	Ch. -95.062.059 USA
40	72 57 090		2	. Bushing	. Bussning	
41	72 57 108		2	. Screw	. Skruv	
42	72 57 082		2	. Sealing	. Tätning	
43	238263008		2	. Bulb	. Glödlampa	Saab No. 7257132
44	79 61 311		2	Grommet	Genomföringsbussning	
45	79 22 347		4	Screw	Skruv	
46	85 01 975	2	2	Decor frame, side position reflector	Dekorram, sidomarkerings-reflex	
47	88 35 290	2	2	Reflector disc	Reflexskiva	
48	88 35 316	1		Sealing L.H.	Tätning V.	
48	88 35 324	1		Sealing R.H.	Tätning H.	2) USA
49	85 02 007		2	Sealing	Tätning	
50	88 36 132	2	2	Screw	Skruv	
51	88 36 082	2	2	Screw	Skruv	
52	88 35 266	1	1	Reflector	Dörreflex	
57	85 09 697	1		Lamp socket	Lamphållare	
58	88 52 881	1		Bracket, lamp socket	Fäste, lamphållare	Ch. 96732012500-. USA
59	238286009	1		Bulb	Glödlampa	Saab No. 8500613
60	79 22 669	1		Screw	Skruv	

1) Ch. -96.552.859. -95.074.986.
2) Ch. 96.560.001-. 95.080.001-.
3) Ch. -96742017275. -95742006620. -96746005605. -95746000165.
4) Ch. 96752000001-. 95752000001-. 96756000001-. 95756000001-.

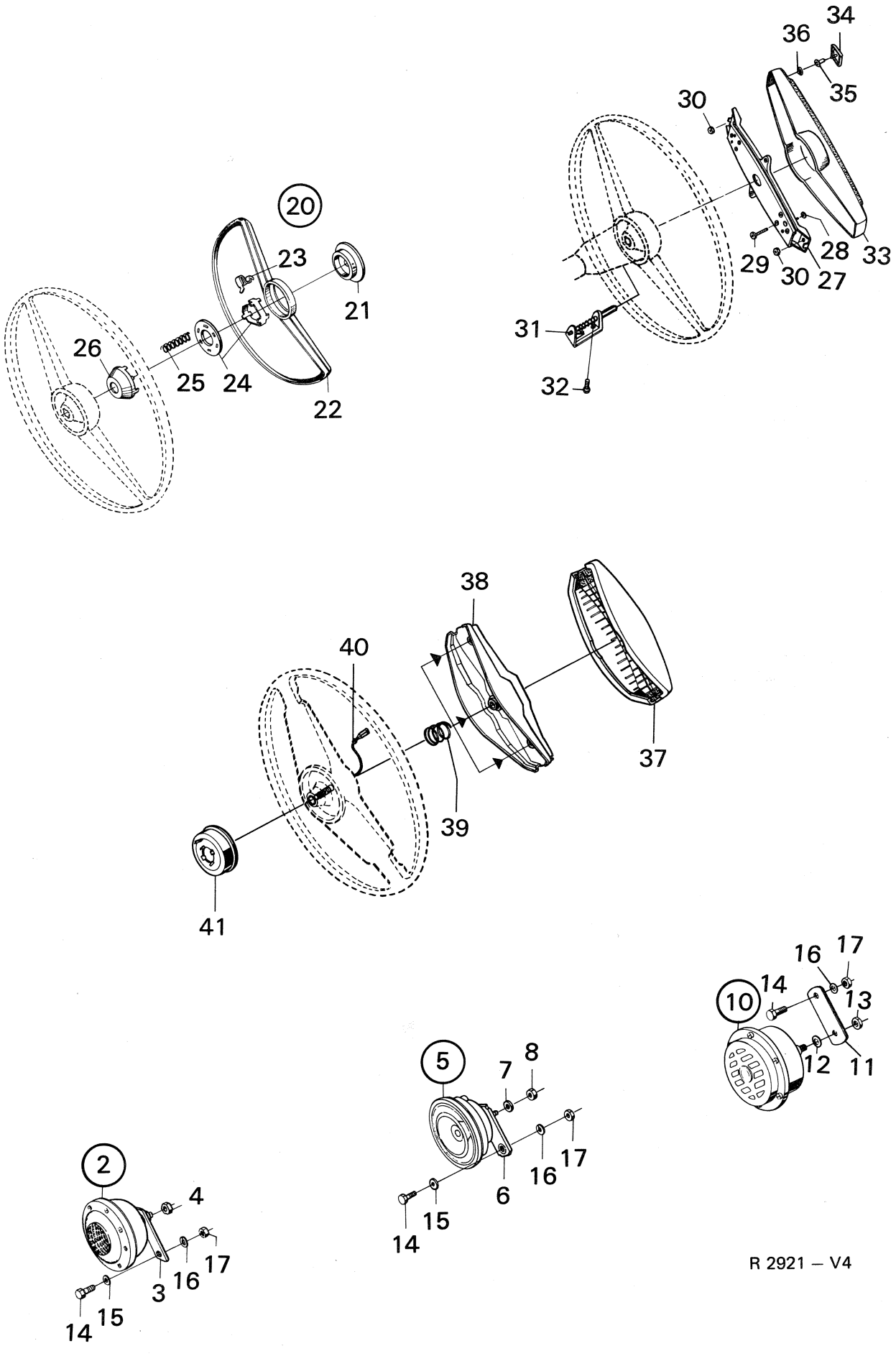
34
36
35
30
29
30
28
27
33
31
32
20
23
21
26
25
24
22
38
40
37
39
41
16
17
14
10
13
12
11
5
8
7
16
17
6
14
15
2
4
3
16
17
14
15

R 2921 – V4

Pos.	Part No. Artikelnr.	Qty./Antal 96	95	Description	Benämning	Remarks Anmärkningar
1	73 03 068	1	1	Horn assy L.H., high tone	Signalhorn kpl. V, hög ton	3)
1	73 03 076	1	1	Horn assy R.H., low tone	Signalhorn kpl. H, låg ton	3)
3	73 08 307	2	2	. Retainer	. Hållare	3)
4	71 56 805	2	2	. Nut	. Mutter	3)
5	88 53 277	1	1	Horn assy.	Signalhorn kpl.	4, 7)
6	85 11 545	1	1	. Retainer	. Hållare	4, 7)
7	85 02 809	1	1	. Washer	. Bricka	4, 7)
8	71 56 805	1	1	. Nut	. Mutter	4, 7)
5	85 21 783	1	1	Horn assy.	Signalhorn kpl.	8)
6	85 21 809	1	1	. Retainer	. Hållare	
7	85 21 817	1	1	. Washer	. Bricka	
8	85 21 825	1	1	. Nut	. Mutter	
10	85 11 719	1	1	Horn assy.	Signalhorn kpl.	8) Alternative to 8521783
11	85 11 735	1	1	. Retainer	. Hållare	
12	85 11 743	1	1	. Washer	. Bricka	
13	85 11 750	1	1	. Nut	. Mutter	
14	79 35 885	2	2	Screw	Skruv	3)
15	79 16 505	2	2	Washer	Bricka	3)
16	79 10 557	2	2	Washer	Bricka	3)
17	79 14 708	2	2	Nut	Mutter	3)
14	79 35 885	1	1	Screw	Skruv	4)
15	79 16 505	1	1	Washer	Bricka	4, 7)
16	79 10 557	1	1	Washer	Bricka	4)
17	79 14 708	1	1	Nut	Mutter	4)
20	78 35 853	1	1	Signal assy.	Signal kpl.	1)
21	71 84 351	1	1	. Knob	. Knapp	
22	71 84 294	1	1	. Signal ring	. Signalring	
23	71 84 344	3	3	. Clip	. Clip	
24	71 84 369	1	1	. Contact plate	. Kontaktplatta	
25	71 84 336	3	3	. Spring	. Fjäder	
26	71 84 302	1	1	. Cup	. Kopp	
27	88 36 603	1	1	Signal contact	Signalkontakt	2, 9)
28	79 10 516	4	4	Washer	Bricka	
29	79 63 952	4	4	Screw	Skruv	
30	79 10 466	2	2	Nut	Mutter	
31	73 43 825	1	1	Sliding contact	Släpkontakt	
32	79 22 628	1	1	Screw	Skruv	
33	73 56 744	1	1	Upholstery, steering wheel	Stötskydd, ratt	2, 5)
33	88 53 830	1	1	Upholstery, steering wheel	Stötskydd, ratt	6)
34	73 56 785	2	2	Button	Trycke	2, 5)
35	73 56 793	2	2	Bushing	Bussning	
36	73 56 801	2	2	Clip	Clip	
37	73 95 056	1	1	Upholstery, steering wheel	Stötskydd, ratt	10) *
38	73 95 064	1	1	Signal contact	Signalkontakt	10) *
39	73 95 072	3	3	Spring	Fjäder	10) *
40	88 54 861	1	1	Cable, signal contact	Kabel, signalkontakt	10) *
41	73 72 964	1	1	Contact ring	Kontaktring	10) *

1) Ch. -458.526,96. -50.197,95.
2) Ch. 96.560.001-. 95.080.001-.
3) Ch. -96.627.413. -61602639. -95.102.180. -51601165.
4) Ch. 96722000001-. 96726000001-. 95722000001-. 95726000001-
5) Ch. -96722014226. -96726003117. -95722004941.
6) Ch. 96722014227-. 96726003118-. 95722004942-.
7) Ch. -96732023028. -96736008344. -95732007767. -95726000185.
8) Ch. 96742000001-. 96746000001-. 95742000001-. 95746000001-.
9) Ch. –96752015165. –96756007419. –95752002048. – –95753003018. –95756000281.
10) Ch. 96752060001–. 96762000001–. 96766000001–. 95753060001–. 95763000001–. 95766000001–.

Sept. 1975

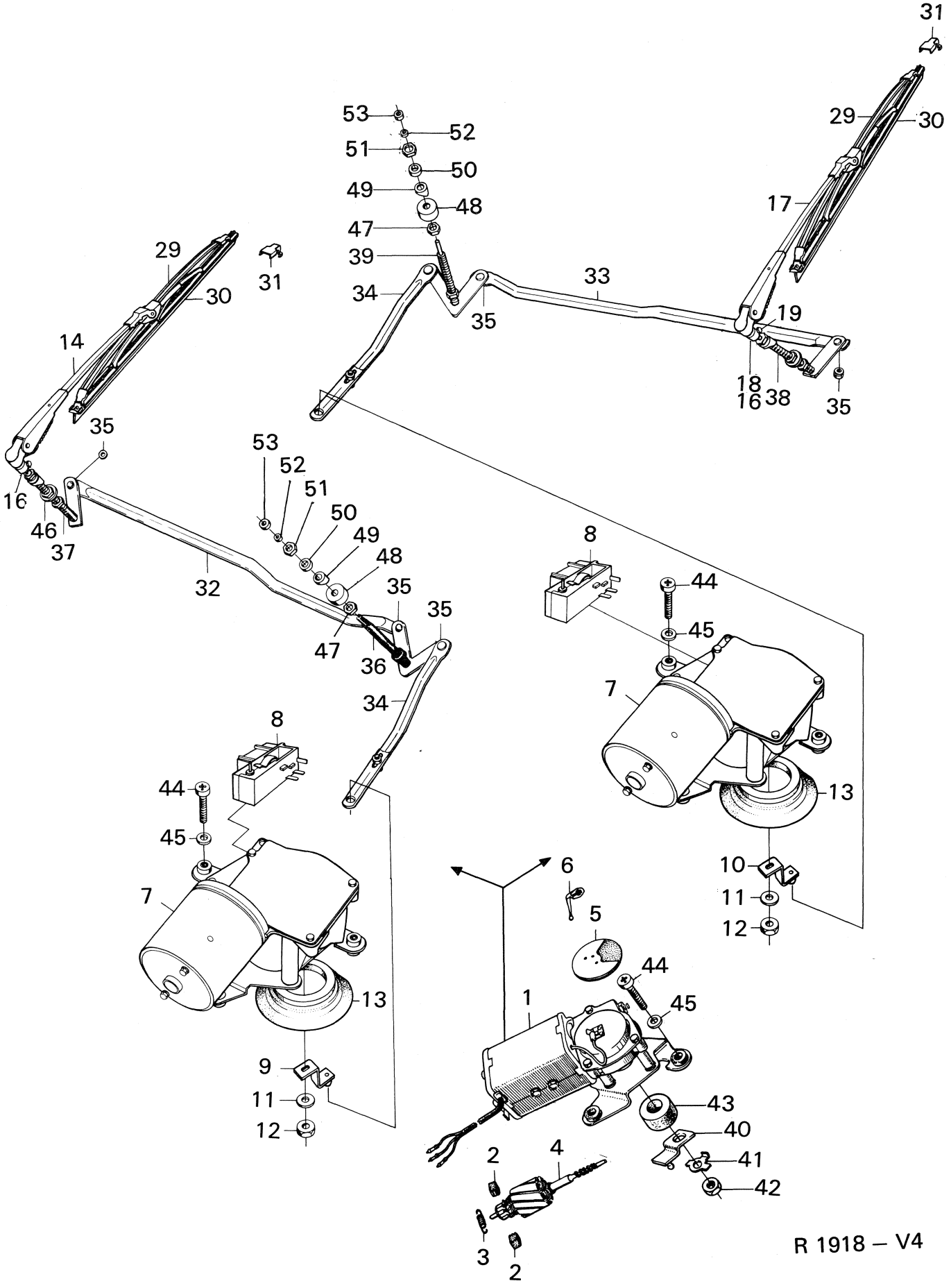
31
29
30
17
53
52
51
50
49
48
47
39
34
35
33
19
18
16
38
35
29
30
31
14
35
16
46
37
53
52
51
50
49
48
35
32
47
36
35
34
8
44
45
7
13
10
11
12
8
44
45
7
13
9
11
12
6
5
44
45
1
43
40
41
42
2
4
3
2

R 1918 – V4

Pos.	Part No. Artikelnr.	Qty./Antal 96	95	Description	Benämning	Remarks Anmärkningar
1	73 26 630	1	1	Wiper motor assy.	Motor kpl., vindrutetorkare	3) Lucas 75610
1	73 34 352	1	1	Wiper motor assy.	Motor kpl., vindrutetorkare,	3) Lucas R.H.D.
2	78 63 533	1	1	. Brush set	. Kolsats	3)
3	78 63 541	1	1	. Spring, brush holder	. Fjäder, kolhållare	3)
4	78 63 558	1	1	. Armature	. Rotor	3)
5	78 63 566	1	1	. Contact plate	. Kontaktplatta	3)
6	78 63 574	1	1	. Parking contact	. Parkeringskontakt	3)
7	88 35 522	1	1	Wiper motor with mounting plate	Motor med fästplatta, vindrutetorkare	4) Lucas
7	88 35 621	1	1	Wiper motor with mounting plate	Motor med fästplatta, vindrutetorkare	4) Lucas R.H.D.
8	88 15 763	1	1	. Parking contact	. Parkeringskontakt	4)
9	88 35 548	1	1	. Driving arm	. Vevarm	4)
10	88 35 639	1	1	. Driving arm	. Vevarm	4) R.H.D.
11	88 35 597	1	1	. Washer	. Bricka	4)
12	88 35 605	1	1	. Nut	. Mutter	4)
13	88 35 563	1	1	Sealing	Tätning	4)
14	71 57 043	2	2	Wiper arm	Torkararm	1) SWF
14	73 34 675	2	2	Wiper arm	Torkararm	2) SWF
14	73 34 386	2	2	Wiper arm	Torkararm	1) SWF USA
14	71 57 852	2	2	Wiper arm	Torkararm	1) Trico
14	73 43 478	2	2	Wiper arm	Torkararm	2, 5) Altern. to 7334675. Trico
14	88 54 548	2	2	Wiper arm	Torkararm	6) Trico
16	73 43 502	2	2	Bushing	Bussning	1) Trico
17	73 42 421	2	2	Wiper arm	Torkararm	2) SWF R.H.D.
17	73 43 940	2	2	Wiper arm	Torkararm	4, 5) Trico R.H.D.
17	88 54 556	2	2	Wiper arm	Torkararm	6) Trico R.H.D.
17	71 57 878	2	2	Wiper arm assy.	Torkararm kpl.	1) Trico R.H.D.
29	73 34 394	2	2	Wiper blad assy.	Torkarblad kpl.	1) SWF USA
29	71 57 829	2	2	Wiper blad assy.	Torkarblad kpl.	1) Magnotex
29	71 56 920	2	2	Wiper blad assy.	Torkarblad kpl.	1) Trico
29	73 43 486	2	2	Wiper blad assy.	Torkarblad kpl.	2) Trico. Altern. to 7334683
29	73 34 683	2	2	Wiper blad assy.	Torkarblad kpl.	2) SWF
29	88 50 919	2	2	Wiper blad assy.	Torkarblad kpl.	2, 5) Anco. Altern. to 7343486
29	88 54 515	2	2	Wiper blad assy.	Torkarblad kpl.	6) Anco
30	71 08 103	2	2	. Rubber profile	. Gummiprofil	1) SWF
30	71 57 837	2	2	. Rubber profile	. Gummiprofil	1) Magnatex
30	73 34 691	2	2	. Rubber profile	. Gummiprofil	2) SWF
30	71 57 738	2	2	. Rubber profile	. Gummiprofil	1) Trico
30	73 43 494	2	2	. Rubber profile	. Gummiprofil	2) Trico
30	88 50 943	2	2	. Rubber profile	. Gummiprofil	2) Anco
31	71 57 746	4	4	. Stop	. Stopp	2) Anco
32	71 57 068	1	1	Link assy, long	Länk kpl, lång	1)
32	73 26 705	1	1	Link assy, long	Länk kpl, lång	2)
33	73 42 405	1	1	Link assy, long	Länk kpl, lång	3) R.H.D.
33	73 26 705	1	1	Link assy, long	Länk kpl, lång	4) R.H.D.
34	71 55 922	1	1	Link assy, short	Länk kpl, kort	1) SWF
34	73 34 667	1	1	Link assy, short	Länk kpl, kort	2)
35	78 46 132	4	4	. Plastic bearing	. Plastic lager	2) SWF
36	71 56 342	1	1	Pivot L.H.	Spindel V.	1) SWF
36	73 34 576	1	1	Pivot L.H.	Spindel V.	2)
36	88 35 571	1	1	Pivot L.H.	Spindel V.	4)
37	71 55 385	1	1	Pivot R.H.	Spindel H.	1) SWF

1) Ch. -458.526,96. -50.197,95.
2) Ch. 470.001–,96. 52.001–,95.
3) Ch. -96.552.859. -95.074.986.
4) Ch. 96.560.001-. 95.080.001-.
5) Ch. -96752002708. -95752000898. –96756000525.
6) Ch. 96752002709-. 95752000899. 96756000526–.

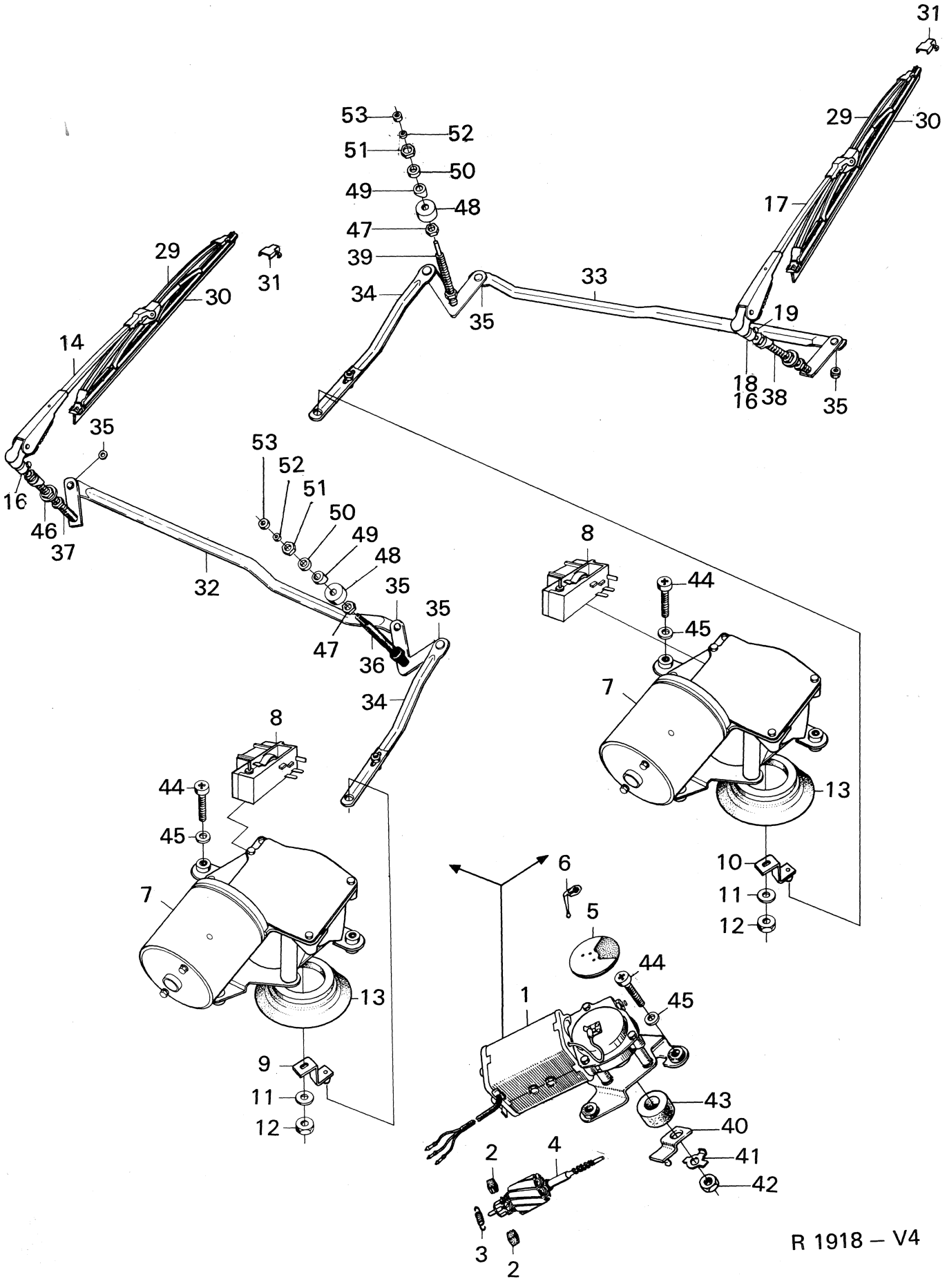
31
29
30
53
52
51
50
49
48
47
39
34
35
33
17
19
18
16
38
35
29
30
31
14
35
16
46
37
53
52
51
50
49
48
35
35
47
36
34
32
8
44
45
7
13
10
11
12
8
44
45
7
13
9
11
12
6
5
44
45
1
43
40
41
42
2
4
3
2

R 1918 – V4

Pos.	Part No. Artikelnr.	Qty./Antal 96	95	Description	Benämning	Remarks Anmärkningar
37	73 34 584	1	1	Pivot R.H.	Spindel H.	2)
38	71 29 380	1	1	Pivot L.H.,	Spindel V,	1) SWF R.H.D.
38	73 34 584	1	1	Pivot L.H.,	Spindel V,	2) R.H.D.
39	71 96 579	1	1	Pivot R.H.,	Spindel H,	1) SWF R.H.D.
39	73 42 397	1	1	Pivot R.H.,	Spindel H,	3) R.H.D.
39	88 35 589	1	1	Pivot R.H.,	Spindel H,	4) R.H.D.
40	73 26 341	1	1	Driving arm	Drivarm	3) Lucas
41	73 26 358	1	1	Lock plate	Låsbricka	3) Lucas
42	79 04 121	1	1	Nut	Mutter	3)
43	73 26 382	1	1	Seal ring	Tätningsring	3)
44	79 23 006	3	3	Screw	Skruv	
45	71 19 845	3	3	Washer	Bricka	
46	71 56 615	1	1	Fibre washer	Fiberbricka	
47	70 96 944	2	2	Nut	Mutter	
48	71 55 930	1	1	Spacer	Distansstycke	
49	71 07 196	2	2	Rubber bushing	Gummibussning	
50	71 07 220	2	2	Washer	Bricka	
51	70 96 944	2	2	Nut	Mutter	
52	71 55 690	2	2	Rubber washer	Gummibussning	S
53	71 07 238	2	2	Sealing cap	Tätningshuv	S

1) Ch. -458.526,96. -50.197,95.
2) Ch. 470.001–,96. 52.001–,95–.
3) Ch. -96.552.859. -95.074.986.
4) Ch. 96.560.001-. 95.080.001-.

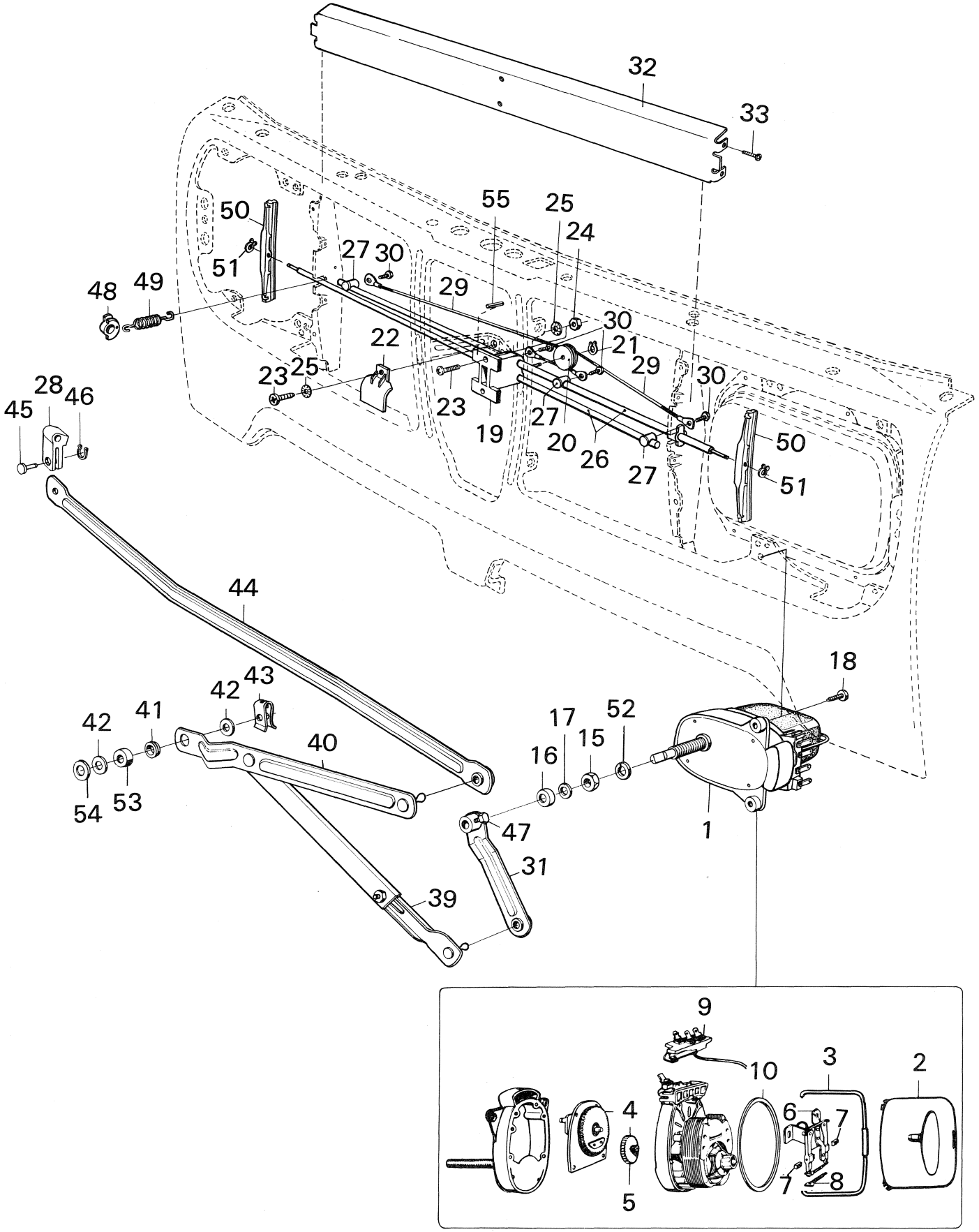
32
33
55
25
24
50
51
27
30
29
48
49
30
22
21
29
23
25
30
23
19
27
20
26
27
50
51
28
46
45
44
18
42
43
41
42
40
17
52
16
15
54
53
47
31
39
1
9
10
3
2
4
6
7
7
8
5

R 2308 – V4

Pos.	Part No. Artikelnr.	Qty./Antal 96	95	Description	Benämning	Remarks Anmärkningar
1	88 50 570	1	1	Motor assy. headlight washer	Motor kpl. strålkastartorkare	S
2	88 15 748	1	1	. Cover	. Kåpa	
3	88 15 755	1	1	. Clamp	. Bygel	
4	85 45 089	1	1	. Kit gear	. Sats drev	
5	85 05 448	1	1	.. Gear	.. Drev	
6	85 05 455	1	1	. Carbon retainer assy.	. Kolhållare kpl.	
7	85 05 463	2	2	.. Carbon brush	.. Kol	
8	85 05 471	1	1	.. Spring	.. Fjäder	
9	85 05 489	1	1	. Parking switch	. Parkeringskontakt	
10	88 16 407	1	1	. Gasket	. Packning	
15	70 96 944	1	1	Nut	Mutter	S
16	71 07 238	1	1	Cap	Kapsel	S
17	71 55 690	1	1	Shaft sealing	Axeltätning	S
18	79 22 982	2	2	Screw	Skruv	
19	85 11 487	1	1	Center bushing	Centrumbussning	10) S
19	85 10 182	1	1	Center bushing	Centrumbussning	11) S
20	85 07 238	1	1	Pulley, cord	Linhjul	
21	85 11 289	1	1	Lock clip	Spårryttare	
22	85 08 335	1	1	Protective cover	Skyddskåpa	6)
23	79 34 607	1	1	Screw	Skruv	10) S
23	79 65 833	2	2	Screw	Skruv	11) S
24	79 59 406	1	1	Nut	Mutter	10) S
24	80 74 098	2	2	Nut	Mutter	11) S
25	79 15 556	2	2	Washer	Bricka	10)
26	88 50 562	2	2	Shaft	Axel	
27	85 08 277	3	3	Bushing	Fästbussning	6)
27	85 10 208	3	3	Bushing	Fästbussning	7)
28	85 08 970	1	1	Bushing	Ledbussning	
29	85 08 285	2	2	Nylon cord	Nylonlina	
30	80 19 713	4	4	Screw	Skruv	
31	88 50 521	1	1	Driving arm	Vevarm	S
32	88 53 285	1	1	Protective cover	Skyddskåpa	7, 10) S
32	88 50 950	1	1	Protective cover	Skyddskåpa	11) S
33	79 22 719	4	4	Screw	Skruv	11) S
39	88 50 539	1	1	Push rod	Stötstång	S
40	88 50 547	1	1	Driving arm	Vevarm	2) S
40	88 50 885	1	1	Driving arm assy.	Vevarm kpl.	3) S
41	85 04 029	1	1	. Bushing	. Bussning	
42	85 04 086	1	1	Washer	Bricka	4) S
42	85 04 086	2	2	Washer	Bricka	5)
43	85 04 094	1	1	Lock clip	Spårryttare	S
44	88 50 554	1	1	Push rod	Stötstång	
45	85 07 204	1	1	Joint pin	Ledtapp	
46	85 11 289	1	1	Lock clip	Spårryttare	
47	80 19 887	1	1	Screw	Skruv	S
48	85 08 293	2	2	Bushing	Bussning	
49	85 08 301	2	2	Spring	Fjäder	S
50	85 12 717	2	2	Wiper blade	Torkarblad	9)
51	85 11 289	2	2	Lock clip	Spårryttare	S
52	88 02 175	1	1	Washer	Bricka	1) S
53	88 50 901	1	1	Spacer tub	Distansrör	3) S
54	80 29 993	1	1	Washer	Bricka	5)
55	79 18 188	1	1	Lock peg	Spännstift	7, 10)
	88 15 524	X	X	Kit, headlight wiper	Sats, strålkastartorkare	2)
	88 16 266	X	X	Kit, headlight wiper	Sats, strålkastartorkare	3, 4)
	88 16 274	X	X	Kit, headlight wiper	Sats, strålkastartorkare	5, 6)

1) Ch. -96.622.241. -95.100.199.
2) Ch. -96.627.413. -61602639. -95.102.180. -51601165.
3) Ch. 96722000001-. 967260000001-. 95722000001-. 95726000001-.
4) Ch. -96722013466. -95722004729.
5) Ch. 967220013467-. 95722004730-.
6) Ch. –96722021567. –96726006009. –95722008323. 95726000119.
7) Ch. 96732000001-. 96736000001-. 95732000001-. 95736000001-.
8) Ch. -96732001868. -95732000560.
9) Ch. 96732001869-. 95732000561-.
10) Ch. -96732023028. -96736008344. -95732007767. -95736000185.
11) Ch. 9674200001-. 96746000001-. 95742000001-. 95746000001-.

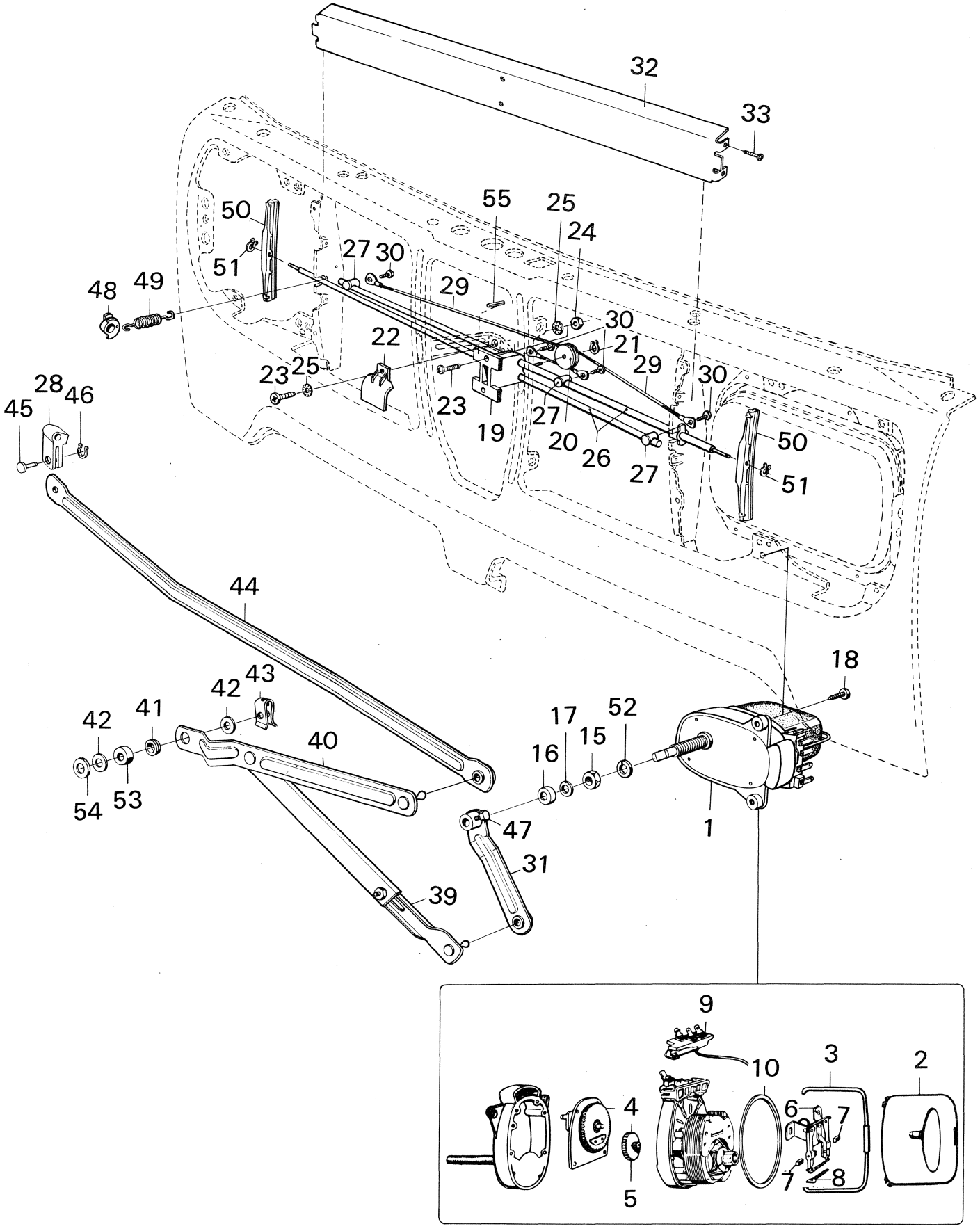
32
33
55
25
24
50
51
27
30
29
48
49
30
21
22
29
30
23
25
23
19
27
20
26
27
50
51
28
46
45
44
18
43
42
42
41
40
17
52
15
16
54
53
47
1
31
39
9
10
3
2
4
6
7
7
8
5

R 2308 – V4

Pos.	Part No. Artikelnr.	Qty./Antal 96	Qty./Antal 95	Description	Benämning	Remarks Anmärkningar
	88 16 258	X	X	Kit, headlight wiper	Sats, strålkastartorkare	7, 10)
	88 16 506	X	X	Kit, headlight wiper	Sats, strålkastartorkare	11)
	88 15 649	X	X	Kit, wiper blade	Sats, torkarblad	8)

7) Ch. 96732000001-. 96736000001-. 95732000001-. 95736000001-.
8) Ch. -96732001868. -95732000560.
10) Ch. -96732023028. -96736008344. -95732007767. -95736000185.
11) Ch. 9674200001-. 96746000001-. 95742000001-. 95746000001-.

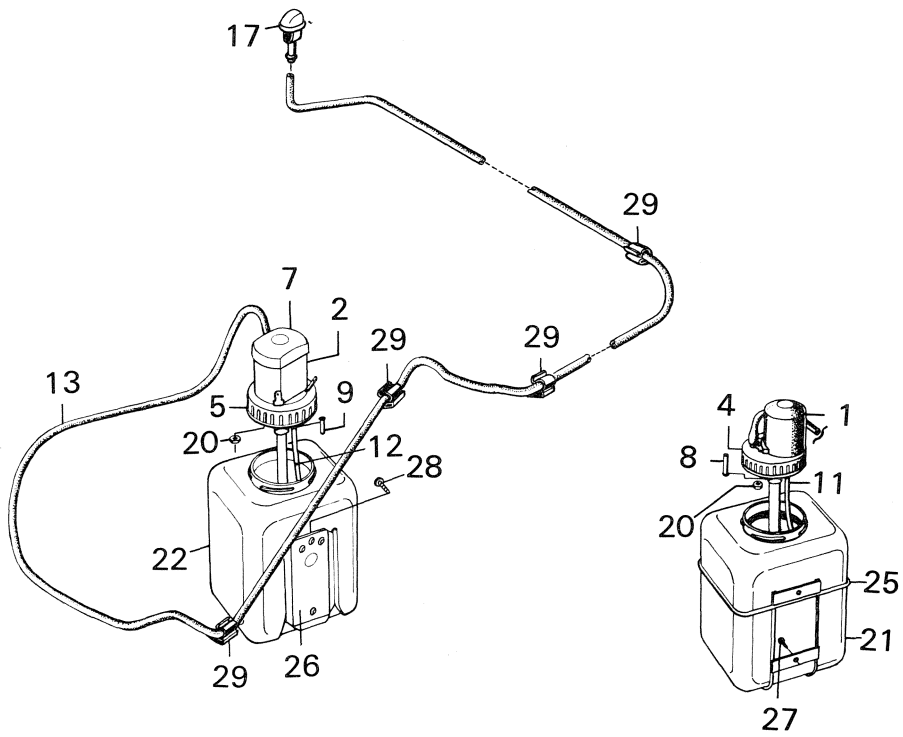
17
29
7
2
29
29
13
5
9
20
12
28
22
29
26
4
1
8
11
20
25
21
27

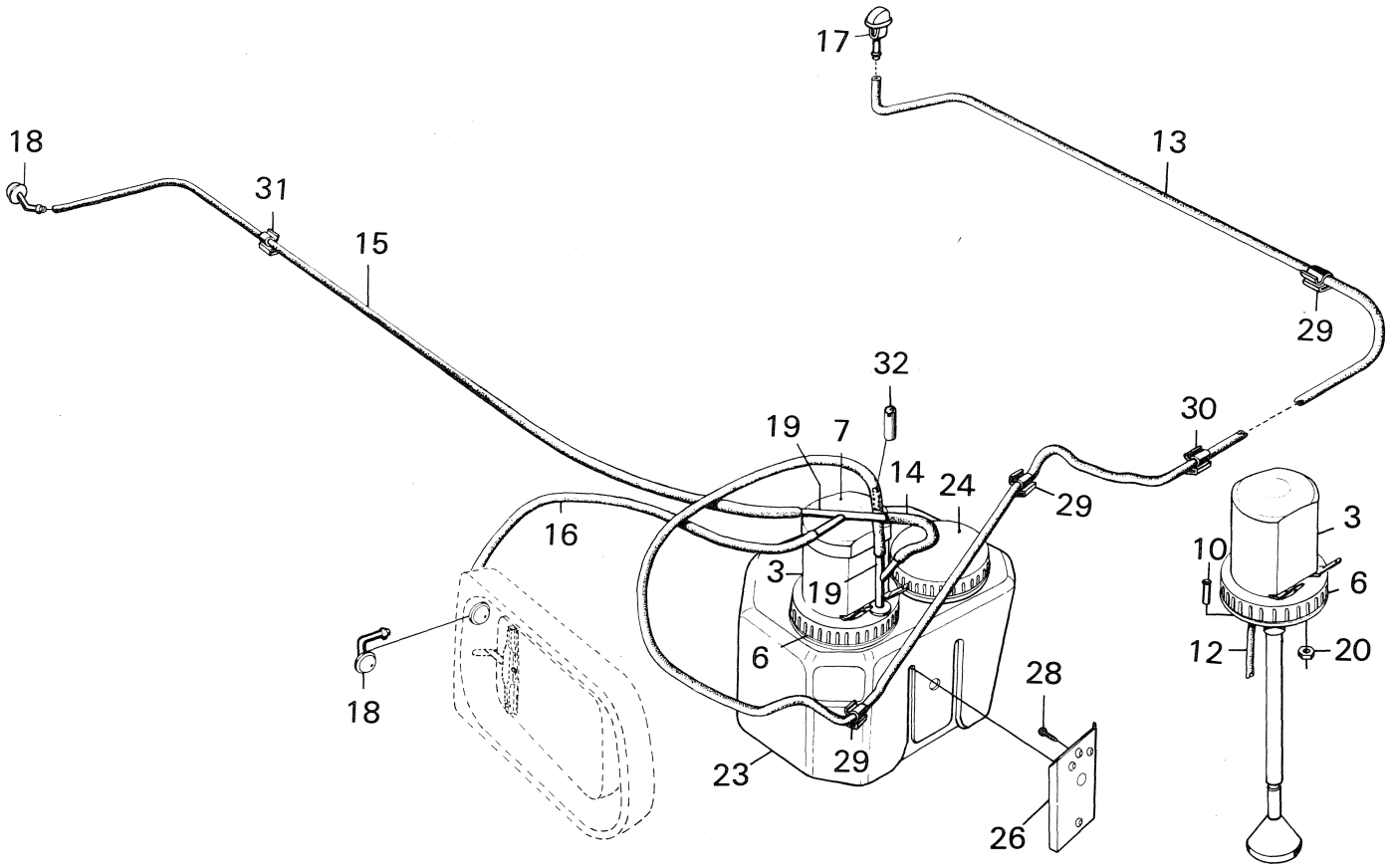
17
18
13
31
15
29
32
30
19
7
14
24
29
16
3
10
3
19
6
6
12
20
18
28
29
23
26

R 2309 – V4

Pos.	Part No. Artikelnr.	Qty./Antal 96	95	Description	Benämning	Remarks Anmärkningar
1	73 50 564	1	1	Motor, windshield washer	Motor, vindrutespolare	1)
2	73 38 130	1	1	Motor, windshield washer	Motor, vindrutespolare	9) S
2	85 11 305	1	1	Motor, windshield washer	Motor, vindrutespolare	10) S
3	73 38 130	2	2	Motor, windshield- and headlight washer	Motor, vindrute- och strålkastarspolare	3, 4, 7)
3	85 11 305	1	1	Motor, windshield- and headlight washer	Motor, vindrute- och strålkastarspolare	4, 8) S
4	73 50 572	1	1	Cover with pump	Lock med pump	1)
5	73 38 148	1	1	Cover with pump	Lock med pump	9)
5	85 11 313	1	1	Cover with pump	Lock med pump	10) S
6	73 38 148	2	2	Cover with pump	Lock med pump	3, 4, 7) S
6	85 11 313	1	1	Cover with pump	Lock med pump	4, 8) S
7	85 11 404	1	1	Cover, motor	Lock, motor	8) S
8	73 50 580	1	1	Sleeve	Hylsa	1)
9	73 38 999	1	1	Sleeve	Hylsa	S
10	73 38 999	2	2	Sleeve	Hylsa	3, 4) S
11	73 50 598	1	1	Hose	Slang	1)
12	73 38 155	1	1	Hose	Slang	1)
12	85 08 996	1	1	Hose	Slang	2) S
12	85 08 996	2	2	Hose	Slang	3, 4) S
13	73 38 049	1	1	Hose	Slang	9) S
13	88 50 687	1	1	Hose	Slang	10)
13	88 50 695	1	1	Hose	Slang	4, 8)
14	85 11 362	1	1	Hose	Slang	4, 8) S
15	88 50 729	1	1	Hose R.H.	Slang H	3, 4) S
16	85 07 063	2	2	Hose L.H.	Slang V	3, 4) S
17	73 38 015	1	1	Jet	Munstycke	
18	85 08 830	2	2	Jet	Munstycke	3, 4, 5) S
18	88 50 711	2	2	Jet	Munstycke	4, 6) S
19	85 09 002	1	1	Y-pipe	Y-rör	3, 4) S
19	85 09 002	2	2	Y-pipe	Y-rör	4, 8) S
20	71 08 251	2	2	Nut	Mutter	S
20	71 08 251	4	4	Nut	Mutter	3, 4)
21	73 30 947	1	1	Container	Behållare	1)
22	85 07 022	1	1	Container	Behållare	2) S
23	85 08 798	1	1	Container	Behållare	3, 4) S
24	85 08 988	1	1	Cover	Lock	4, 8)
25	73 38 122	1	1	Basket for container	Korg för behållare	1) Superseded by 8507022+ 8507030
26	85 07 030	1	1	Bracket	Konsol	2) S
27	79 22 800	2	2	Screw	Skruv	1)
28	79 21 885	2	2	Screw	Skruv	2, 3, 4) S
29	71 08 491	5	5	Clip	Clip	
30	73 38 163	3	3	Clip	Clip	
31	79 33 443	1	1	Clip	Clip	3, 4) S
32	85 11 388	1	1	Back valve	Backventil	S

1) Ch. -96.567.312. -60600081. -95.082.240. -50600039.
2) Ch. 96.567.313-. 60600082-. 95.082.241-. 50600040-.
3) Ch. 96.600.001-. 61600001-. 95.095.001-. 51600001-.
4) Sweden and special markets.
5) Ch. -96.607.858. -95.096.934
6) Ch.607.859-. 95.096.935-.
7) Ch. -96.622.241. -61601458.-95.100.999. -51601143.
8) Ch. 96.622.242-. 61601459-. 95.101.000-. 51601144-.
9) Ch. -9672206176. -95722001859.
10) Ch. 96722006177-. 95722001860-.

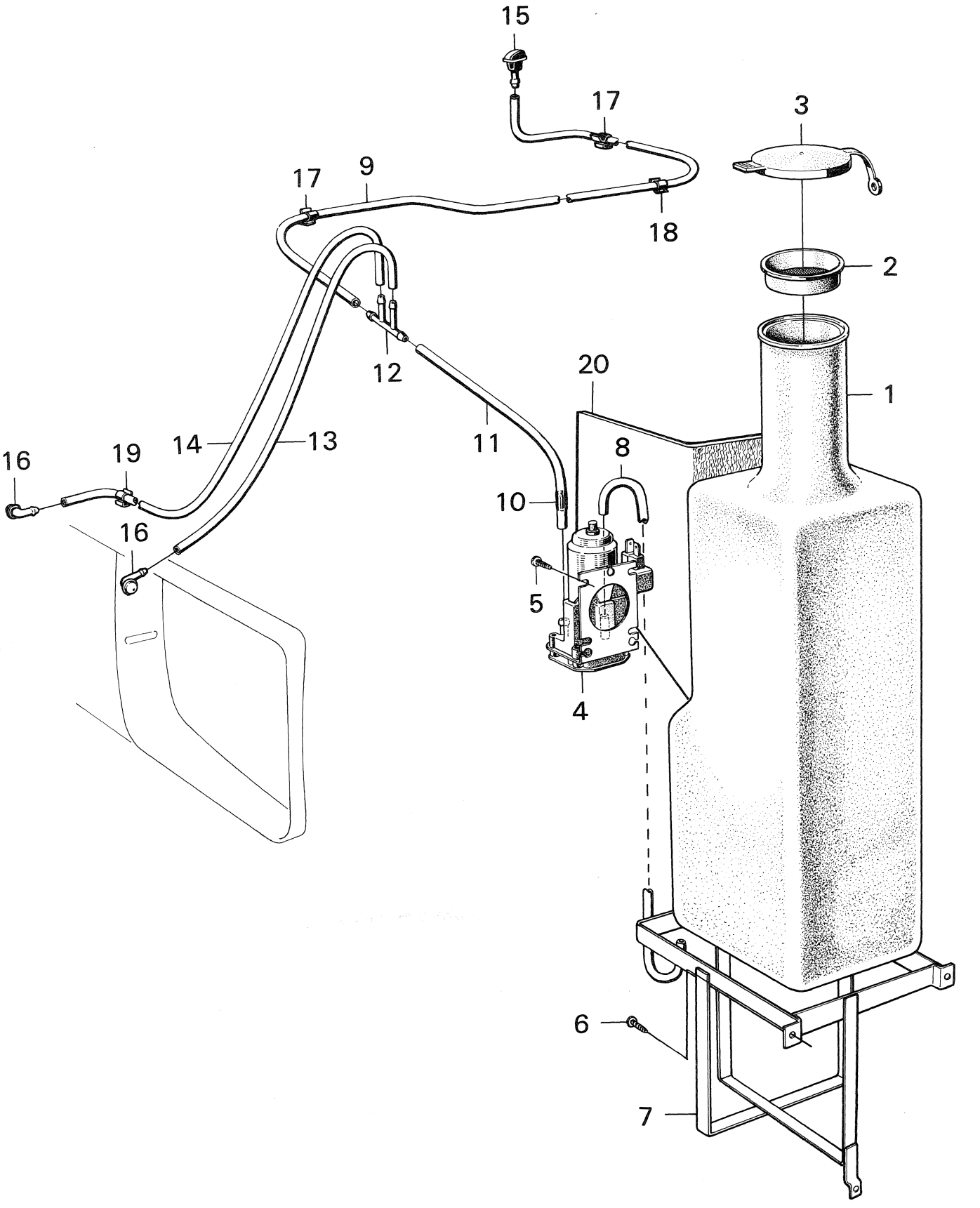

R 2922 – V4

ELECTRICAL EQUIPMENT, OTHER
Windshield- and headlight washer, as from model 1974
ÖVRIG ELEKTRISK UTRUSTNING
Vindrute- och strålkastarspolare, fr.o.m. modell 1974

Pos.	Part No. Artikelnr.	Qty./Antal 96	95	Description	Benämning	Remarks Anmärkningar	
1	88 53 301	1	1	Container	Behållare	1)	
1	88 54 648	1	1	Container	Behållare	2)	*
2	85 18 565	1	1	Filter	Filter		
3	85 18 557	1	1	Cover	Lock		
4	85 18 573	1	1	Washer pump	Spolarpump		
5	79 22 719	2	2	Screw, pump	Skruv, pump		
6	88 53 327	1	1	Basket, container	Korg, behållare		
7	79 46 734	3	3	Screw, basket	Skruv, korg		
8	85 33 382	1	1	Hose	Slang	1)	
8	85 33 374	1	1	Hose	Slang	2)	*
9	88 53 434	1	1	Hose	Slang		
10	85 11 388	1	1	Back valve	Backventil		
11	88 53 400	1	1	Hose	Slang	S	
12	85 10 091	1	1	Branch pipe	Grenrör	S	
13	85 07 063	1	1	Hose L.H., headlight	Slang V., strålkastare	S	
14	88 50 729	1	1	Hose R.H., headlight	Slang H., strålkastare	S	
15	73 38 015	1	1	Jet	Munstycke		
16	85 10 125	2	2	Jet	Munstycke	S	
17	71 08 491	5	5	Clip	Clip		
18	73 38 163	3	3	Clip	Clip		
19	79 33 443	1	1	Clip	Clip		
20	88 54 564	1	1	Heating protector	Värmesköld	1)	

1) Ch. –96752012203. –96756007419. –95753002534. –95756000281.
2) Ch. 96752012204–. 96766000001–. 95753002535–. 95766000001–.

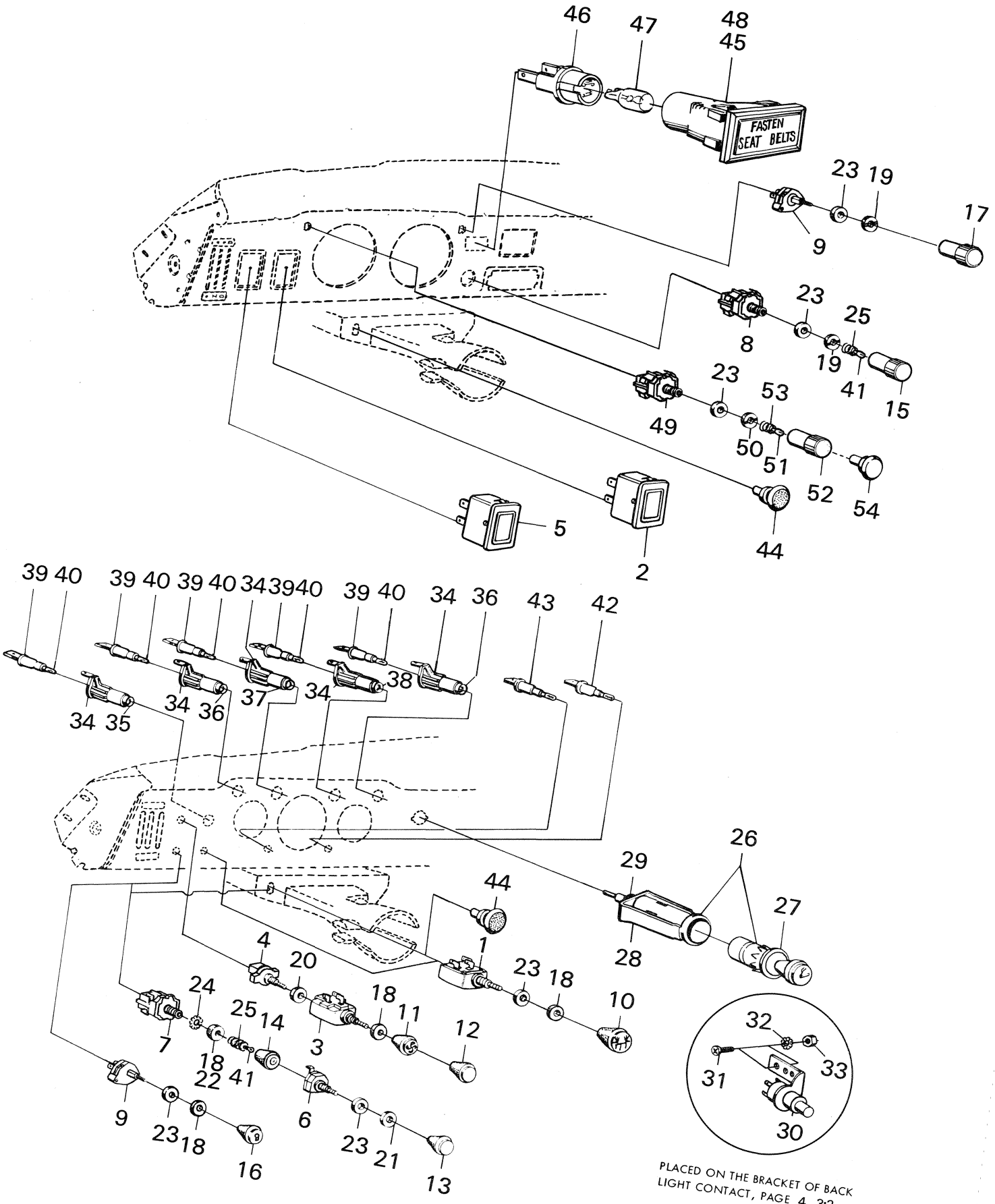

PLACED ON THE BRACKET OF BACK LIGHT CONTACT, PAGE 4 3:2

PLACERAD PÅ KONSOL, BACKLJUS-KONTAKT, SID 4 3:2

R 2923 – V4

Pos.	Part No. Artikelnr.	Qty./Antal 96	95	Description	Benämning	Remarks Anmärkningar
1	73 08 257	1	1	Switch, headlights	Strömställare, strålkastare	1)
1	71 54 164	1	1	Switch, headlights	Strömställare, strålkastare	5)
2	88 53 012	1	1	Switch, headlights	Strömställare, strålkastare	6, 7)
2	88 53 079	1	1	Switch, headlights	Strömställare, strålkastare	8)
3	71 54 164	1	1	Swtich, fan motor	Strömställare, fläktmotor	5)
4	70 61 567	1	1	Switch	Strömställare	5) Cars without heater
5	88 25 258	1	1	Switch, fan motor	Strömställare, fläktmotor	6, 7)
5	88 53 087	1	1	Switch, fan motor	Strömställare, fläktmotor	8)
6	70 61 567	1	1	Swtich, optional extras	Strömställare, extra utrustning	
6	70 61 567	2		Switch, optional extras	Strömställare, extra utrustning	3) De Luxe USA
6	70 61 567	3		Switch, optional extras	Strömställare, extra utrustning	4, 5) De Luxe USA
7	73 08 935	1	1	Switch, warning flasher	Strömställare, varningsblinker	3) USA, and 96 De Luxe USA
7	73 08 935	1	1	Switch, warning flasher	Strömställare, varningsblinker	4, 5)
8	85 00 860	1	1	Switch, warning flasher	Strömställare, varningsblinker	6)
9	85 00 563	1	1	Rheostat switch, instr. panel	Reostatströmställare, instr. panel	
10	71 56 474	1	1	Knob, headlight switch	Knapp, strömställare, strålkastare	1)
10	73 42 314	1	1	Knob, headlight switch	Knapp, strömställare, strålkastare	5)
11	71 56 458	1	1	Knob, switch fan motor	Knapp, strömställare, fläktmotor	1)
11	73 42 280	1	1	Knob, switch fan motor	Knapp, strömställare, fläktmotor	5)
12	73 08 638	1	1	Knob, without symbol	Knapp utan symbol	Cars without heater
12	73 42 272	1	1	Knob, without symbol	Knapp utan symbol	5)
13	73 08 638	1	1	Knob, without symbol	Knapp utan symbol	1)
13	73 42 272	1	1	Knob, without symbol	Knapp utan symbol	5)
13	73 42 272	2		Knob, switch, extra equipment	Knapp, strömställare, extra utrustning	3) 96 De Luxe USA
13	73 42 272	3		Knob, switch, extra equipment	Knapp, strömställare, extra utrustning	4, 5) 96 De Luse USA
14	73 08 943	1	1	Knob, warning flasher switch	Knapp, strömställare, varnings-blinker	1) USA
14	73 42 330	1	1	Knob, warning flasher switch	Knapp, strömställare, varnings-blinker	3) 96 De Luxe USA
14	73 42 330	1	1	Knob, warning flasher switch	Knapp, strömställare, varnings-blinker	4, 5)
15	88 35 787	1	1	Knob, warning flasher switch	Knapp, strömställare, varnings-blinker	6, 7, 11)
15	88 53 095	1	1	Knob, warning flasher switch	Knapp, strömställare, varnings-blinker	8, 12)
16	73 42 298	1	1	Knob, rheostat switch instr.-panel	Knapp, reostatströmst., instr.-panel	5)
17	88 53 111	1	1	Knob, rheostat switch instr.-panel	Knapp, reostatströmst., instr.-panel	6, 10)
18	78 10 922	3	3	Eye nut	Ringmutter	3)
18	78 10 922	4	4	Eye nut	Ringmutter	4, 5)
19	85 00 704	2	2	Eye nut	Ringmutter	6)
20	70 66 988	1	1	Eye nut	Ringmutter	5) Cars without heater
21	70 66 988	1	1	Eye nut	Ringmutter	5)
21	70 66 988	2		Eye nut	Ringmutter	3) 96 De Luxe USA
21	70 66 988	3		Eye nut	Ringmutter	4, 5) 96 De Luxe USA
22	78 10 922	1	1	Eye nut	Ringmutter	3) USA
23	70 35 249	3	3	Rubber washer	Gummibricka	5)
23	70 35 249	2	2	Rubber washer	Gummibricka	6)
23	70 35 249	5		Rubber washer	Gummibricka	5) 96 De Luxe USA
23	70 35 249	1	1	Rubber washer	Gummibricka	4, 5) R.H.D.
23	71 04 748	1	1	Rubber washer	Gummibricka	4, 5) R.H.D.

1) Ch. -458.526,96. -50.197,95.
3) Ch. -507.018,96. -62.059,95.
4) Ch. 96.520.001-. 95.065.001-.
5) Ch. -96.552.859. -95.074.986.
6) Ch. 96.560.001-. 60600001-. 95.080.001-. 50600001-.
7) Ch. -96722011237. -95722003878. USA only.
8) Ch. 96722011238-. 95722003879-. USA only.
9) Ch. -96722011906. -95722003979. -96726002036.
10) Ch. 96722011907-. 95722003980-. 96726002037-.
11) Ch. -96722014052. -95722004859. -96726005138.
12) Ch.96722014053-. 95722004860-. 96726005139-.

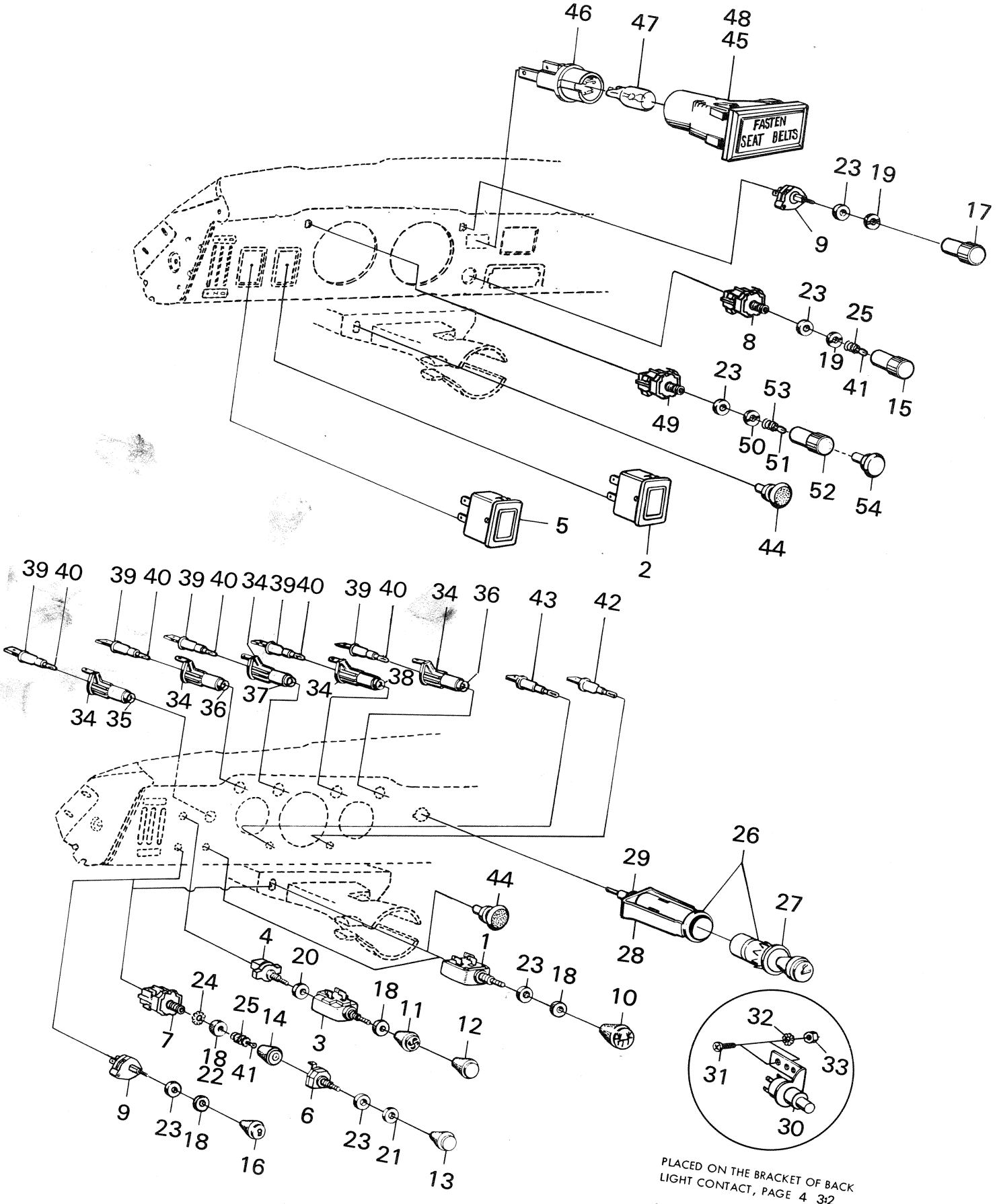

PLACED ON THE BRACKET OF BACK LIGHT CONTACT, PAGE 4 3:2

PLACERAD PÅ KONSOL, BACKLJUS-KONTAKT, SID 4 3:2

R 2923 – V4

Pos.	Part No. Artikelnr.	Qty./Antal 96	95	Description	Benämning	Remarks Anmärkningar
24	79 15 697	1	1	Washer	Bricka	3) USA, and 96 De Luxe USA
24	79 15 697	1	1	Washer	Bricka	4, 5)
25	73 08 992	1	1	Spring, warning flasher switch	Fjäder, strömställare, varningsblinker	3) USA, and 96 De Luxe USA
25	73 08 992	1	1	Spring, warning flasher switch	Fjäder, strömställare, varningsblinker	4)
26	73 44 468	1		Cigarette lighter assy.	Cigarettändare kpl.	S
27	73 44 500	1		. Pop-out lighting unit	. Rörlig tändarenhet	USA, and De Luxe versions
28	71 56 300	1		Attachment bracket	Fästbygel	S
29	73 30 848	1		Nut	Mutter	S
30	71 73 180	1		Contact, back-up lamp	Kontakt, backljus	
30	71 73 180		1	Contact- back-up lamp	Kontakt, backljus	4)
30	71 67 349	1	1	Contact, back-up lamp	Kontakt, backljus	3) De Luxe R.H.D.
30	71 67 349		1	Contact, back-up lamp	Kontakt, backljus	4) RHD
31	79 34 441	1	1	Screw	Skruv	3)
32	79 15 556	1	1	Washer	Taggbricka	3) 96, USA and De Luxe versions all markets
33	79 10 474	1	1	Nut	Mutter	4) USA
34	71 96 629	4	4	Casing, control lamp	Hus, indikeringslampa	5)
35	71 96 660	1	1	Glass red, oil pressure indicator	Glas rött, ind. lampa oljekontr.	1)
35	71 96 660	1		Glass red, oil pressure indicator	Glas rött, ind. lampa oljekontr.	5) 96 De Luxe USA
35	73 34 899	1	1	Glass red, oil pressure indicator	Glas rött, ind. lampa oljekontr.	5)
36	71 96 637	2	2	Glass green, flasher indicator lamp	Glas grönt, ind. lampa blinkvisare	1)
36	71 96 637	2		Glass green, flasher indicator lamp	Glas grönt, ind. lampa blinkvisare	5) 96 De Luxe USA
36	73 34 923	1	1	Glass orange, charge indicator lamp	Glas orange, ind. lampa laddning	5)
37	71 96 652	1	1	Glass blue, ind. lamp, high beam	Glas blått, ind. lampa helljus	1)
37	73 34 907	1	1	Glass blue, ind. lamp, , high beam	Glas blått, ind. lampa helljus	5)
38	71 96 645	1	1	Glass orange, charge indic. lamp	Glas orange, ind. lampa laddning	1)
38	73 34 915	1	1	Glass green, flasher indicator lamp	Glas grönt, ind. lampa blinkvisare	5)
39	71 71 846	5	5	Bulb, socket, control lamp	Lamphållare, indikeringslampa	1)
39	71 71 846	4	4	Bulb, socket, control lamp	Lamphållare, indikeringslampa	5)
39	71 71 846	6		Bulb, socket, control lamp	Lamphållare, indikeringslampa	5) 96 De Luxe USA
40	238257000	5	5	Bulb, control lamp	Glödlampa, indikering	5) Saab No. 7084346
40	238257000	4	4	Bulb, control lamp	Glödlampa, indikering	5) Saab No. 7084346
40	238257000	7		Bulb	Glödlampa	5) 96 De Luxe USA. Saab No. 7084346
41	238257000	1	1	Bulb, warning flasher switch	Glödlampa, strömställare varningsblink	3) USA. Saab No. 7084346
41	238257000	1	1	Bulb, warning flasher switch	Glödlampa, strömställare varningsblink	4) Saab No. 7084346
42	71 73 487	1		Control lamp, blue, headlights	Indikeringslampa, blå, helljus	5) 96 De Luxe USA
43	71 71 879	1		Control lamp, red, fuel	Indikeringslampa, röd, bränsle	5) 96 De Luxe USA
44	85 00 878	1	1	Plug	Plugg	3)
44	85 00 878	1	1	Plug	Plugg	6)
45	88 53 764	1	1	Warning lamp, Fasten seat belt assy.	Varningslampa, Fasten seat belt kpl.	13)
46	88 53 780	1	1	. Bulb socket	. Lamphållare	13)

1) Ch. -458.526,96. -50.197,95.
3) Ch. -507.018,96. -62.059.95.
4) Ch.96.520.001-. 95.065.001-.
5) Ch. -96.552.859. -95.074.986.
6) Ch. 96.560.001-. 60600001-. 95.080.001-. 50600001-.
13) Ch. 96722011655-. 95722003879-. USA and special markets.
14) For cars without seat belt warning system.

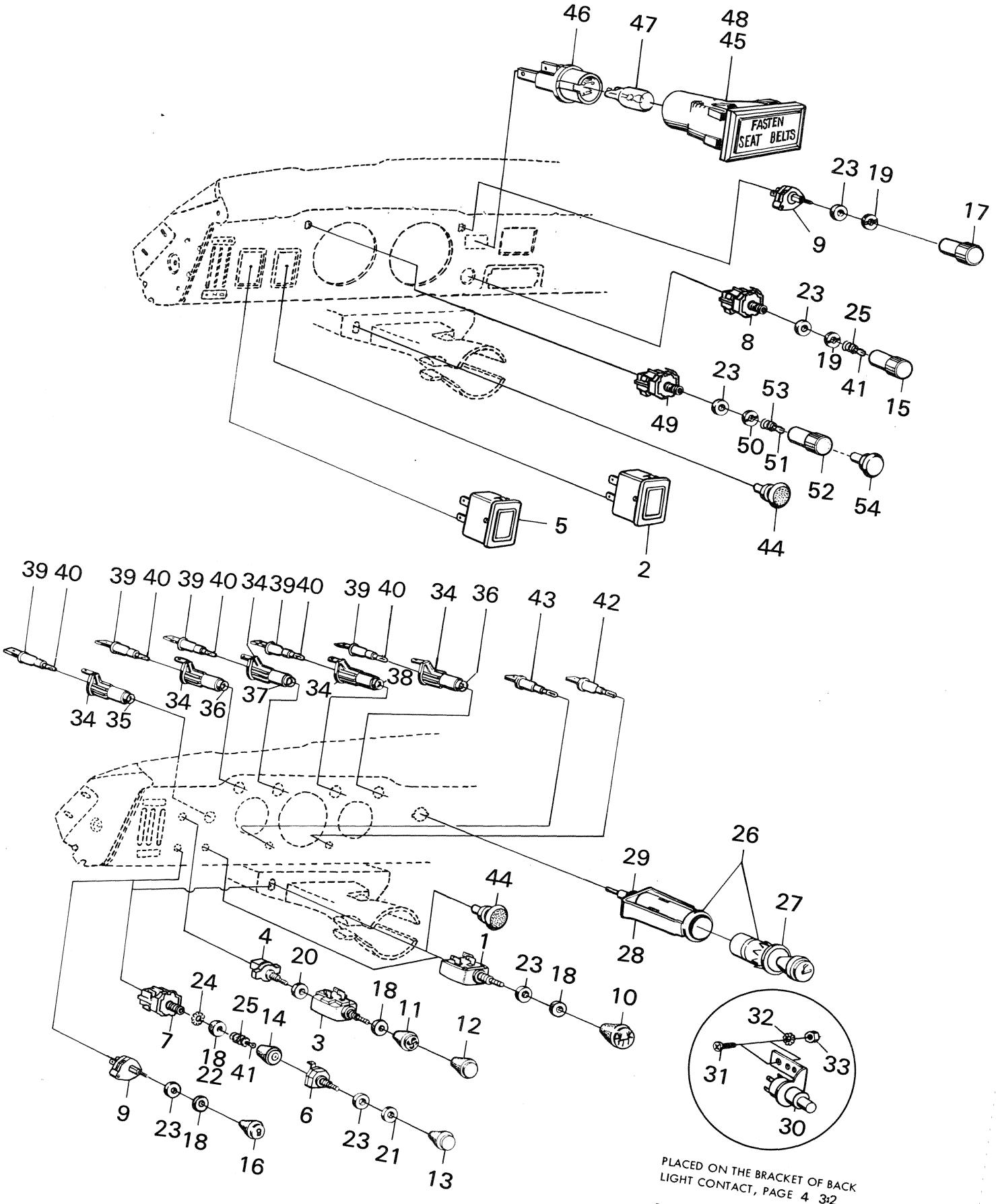

PLACED ON THE BRACKET OF BACK LIGHT CONTACT, PAGE 4 3:2

PLACERAD PÅ KONSOL, BACKLJUS-KONTAKT, SID 4 3:2

R 2923 – V4

Pos.	Part No. Artikelnr.	Qty./Antal 96	Qty./Antal 95	Description	Benämning	Remarks Anmärkningar	
47	88 53 772	1	1	. Bulb	. Glödlampa	13)	
48	88 53 962	1	1	Bulb socket	Lamphållare	14)	
49	85 00 860	1		Switch, electrical rear window .	Strömställare, elbakruta		*
50	85 00 704	1		Eye nut	Ringmutter		*
51	238257000	1		Bulb	Glödlampa	Saab No. 70 84 346	*
52	88 55 363	1		Knob, electrical rear window	Knapp, elbakruta	Not R.H.D.	*
53	73 08 992	1		Spring	Fjäder		*
54	71 62 308	1		Rubber plug	Gummi plugg		*
	88 14 998	X	X	Kit, cigarette lighter	Sats, cigarettändare		

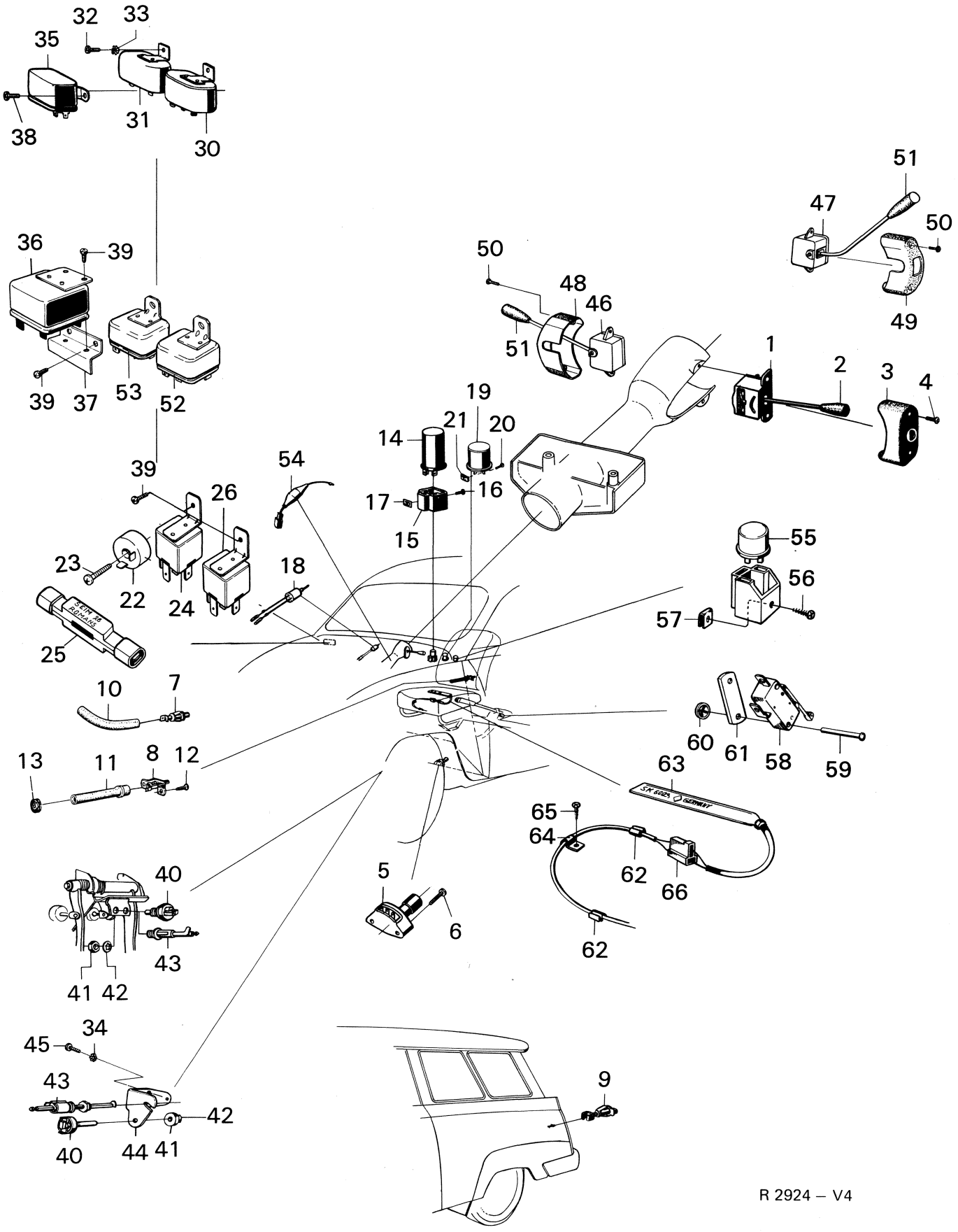
32
33
35
31
38
30
36
39
39
37
53
52
51
47
50
50
48
46
51
49
1
2
3
4
19
21
20
14
16
17
15
54
39
26
23
22
24
18
25
55
56
57
10
7
13
11
8
12
60
61
58
59
63
65
64
62
66
62
40
5
6
43
41
42
34
45
43
42
40
44
41
9

R 2924 – V4

Pos.	Part No. Artikelnr.	Qty./Antal 96	95	Description	Benämning	Remarks Anmärkningar
1	88 52 907	1	1	Switch, direction indicator	Strömställare, blinkvisare	10)
2	71 57 035	1	1	Button	Knopp	1)
2	73 34 881	1	1	Button	Knopp	5)
2	73 43 809	1	1	Button	Knopp	9)
2	88 52 923	1	1	Button	Knopp	10)
2	73 34 881	1	1	Button	Knopp	6) R.H.D.
3	73 08 380	1	1	Cover	Kåpa	1)
3	73 42 512	1	1	Cover	Kåpa	2)
3	88 52 873	1		Cover	Kåpa	13)
4	79 34 169	2	2	Screw	Skruv	
5	73 03 951	1	1	Dip switch	Fotomkopplare	3)
6	79 21 927	2	2	Screw	Skruv	3)
7	73 26 275	2	2	Door switch	Dörrkontakt	5)
8	73 43 890	2	2	Door switch	Dörrkontakt	6)
8	73 43 908	1	1	Door switch, L.H. door	Dörrkontakt V dörr	Ch. 96.571.705-. 95.083.472-.
8	73 43 890	1	1	Door switch, R.H. door	Dörrkontakt H dörr	USA
9	71 07 170		1	Door switch	Dörrkontakt	7)
9	85 22 492		1	Door switch	Dörrkontakt	18)
10	71 29 174	2	2	Protective hose	Skyddsslang	5)
11	88 36 710	2	2	Protective hose	Skyddsslang	6)
12	79 46 742	4	4	Screw	Skruv	6)
13	79 61 329	2	2	Grommet	Genomföringsbussning	Ch. 433.659-,96. 46.071-,95.
14	73 08 984	1	1	Flasher unit	Blinkdon	
14	85 17 088	1		Flasher unit, electronic	Blinkdon, elektroniskt	13)
15	71 57 233	1	1	Housing	Hus	3)
15	85 03 112	1	1	Housing	Hus	4)
16	79 22 735	1	1	Screw	Skruv	
17	79 19 574	1	1	Clip	Clip	
18	88 36 678	1	1	Contact for buzzer	Summerkontakt	
19	88 36 686	1	1	Buzzer	Summer	Ch. 96.571.705-.95.083.472-
20	79 22 735	1	1	Screw	Skruv	USA
21	79 19 574	1	1	Clip	Clip	
22	85 30 859	1	1	Resistance, light reducing	Motstånd, ljusreducering	19)
23	79 22 446	1	1	Screw	Skruv	19)
24	88 54 820	1	1	Relay	Relä	19, 20) Scandinavia only
24	88 56 072	1	1	Relay	Relä	21)
25	85 30 966	1	1	Diode	Diod	19, 20)
26	88 54 887	1		Relay, electrical rear window	Relä, elbakruta	21) Not R.H.D. *
30	73 03 324	1	1	Control relay, headlights	Manöverrelä, ljus	3) R.H.D.
31	73 03 332	1	1	Dimmer control relay	Avbländningsrelä, ljus	5) R.H.D.
32	79 22 891	2	2	Screw	Skruv	R.H.D.
33	79 15 564	1	1	Washer	Bricka	4, 7)
33	79 15 564	2	2	Washer	Bricka	8)
34	79 15 556	2	2	Washer	Bricka	R.H.D.

1) Ch. -458.526,96. -50.197,95.
2) Ch. 470.001-,96. 52.001-,95.
3) Ch. -507.018,96. -62.059,95.
4) Ch. 96.520.001-. 95.065.001-.
5) Ch. -96.552.859. -95.074.986.
6) Ch. 96.560.001-. 60600001-. 95.080.001-. 50600001-.
7) Ch. -96.592.844.-60601540. -95.088.371. -50600838.
8) Ch. 96.600.001-. 61600001-. 95.095.001-. 51600001-.
9) Ch. -96.627.413. -61602639. -95.102.180. -51601165.
10) Ch. 96722000001-. 96726000001-. 95722000001-. 95726000001-.
13) Ch. 96732012500-, USA
17) Ch. -96742012848. -95742005554. -967460004541.
18) Ch. 96742012849-. 95742005555-. 96746004542-.
19) Ch. 96752010045-. 95753001200—.
20) Ch. —96752015165. —96756007419. —95752002048. —95753003018. —95756000281.
21) Ch. 96752060001—. 96762000001—. 96766000001—. 95753060001—. 95763000001—. 95766000001—.

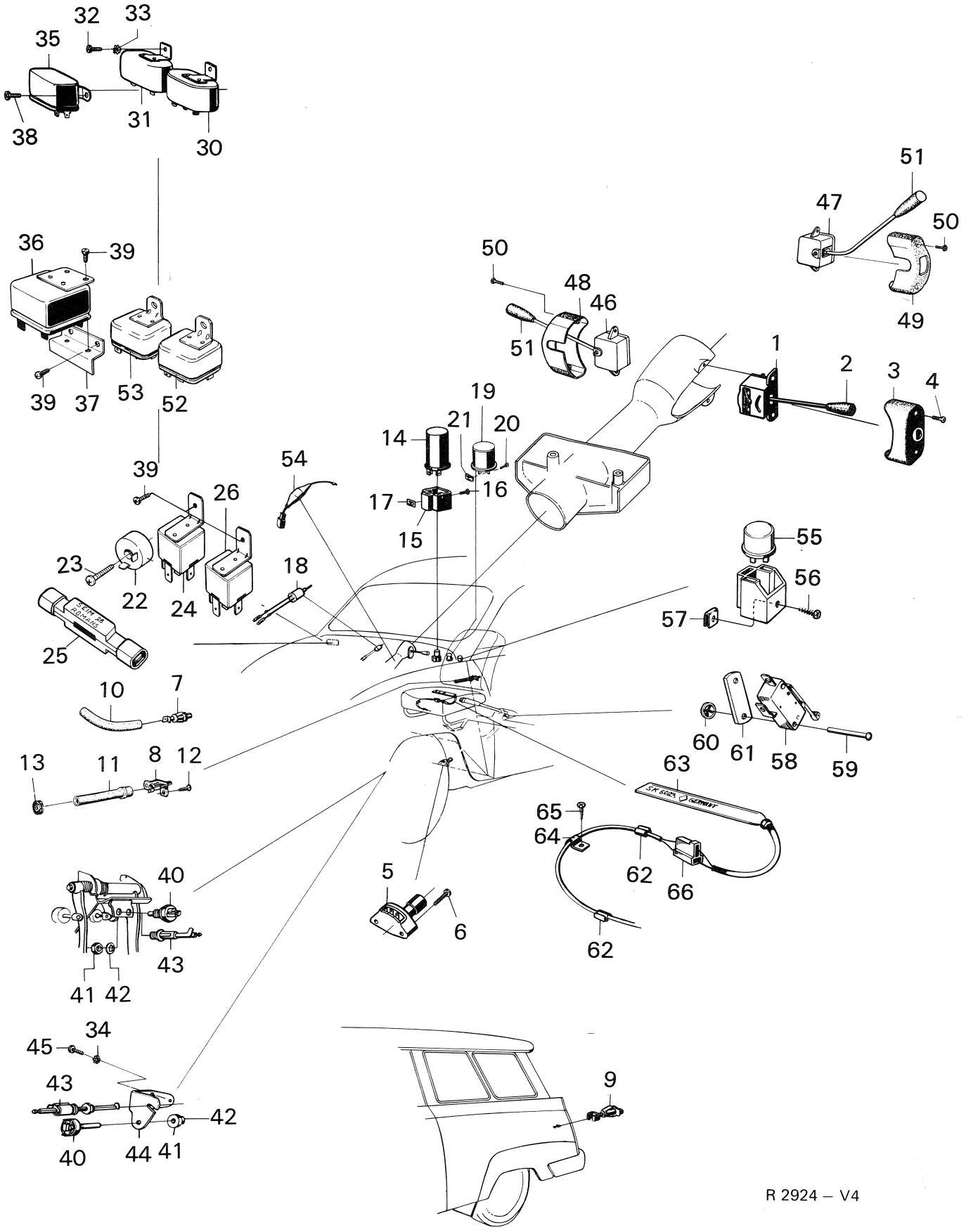
32
33
35
38
31
30
36
39
39
37
53
52
51
47
50
49
50
48
46
51
1
2
3
4
19
21
20
14
16
17
15
54
39
26
23
22
24
18
25
55
56
57
10
7
60
61
58
59
13
11
8
12
63
65
64
62
66
62
5
6
40
43
41
42
45
34
43
42
40
44
41
9

R 2924 – V4

Pos.	Part No. Artikelnr.	Qty./Antal 96	95	Description	Benämning	Remarks Anmärkningar
35	73 26 119	1	1	Control relay, high beam flash	Manöverrelä ljussignal	3) Not USA
35	73 03 332	1	1	Dimmer control relay, head lights	Avbländningsrelä, ljus	4, 5)
36	85 07 550	1	1	Headlights relay	Ljusrelä	17)
36	85 28 044	1	1	Headlights realy	Ljusrelä	18)
37	73 43 916	1	1	Bracket	Konsol	6)
38	79 22 891	2	2	Screw	Skruv	4) Not USA
38	79 22 891	1	1	Screw	Skruv	4, 5)
39	79 22 420	6	6	Screw	Skruv	
40	73 34 642	1	1	Stop light switch	Bromsljus kontakt	
41	73 34 741	1	1	Nut	Mutter	
42	73 34 733	1	1	Washer	Bricka	
43	73 34 824	1	1	Brake warning contact	Bromsvarningskontakt	
44	88 08 461	1	1	Bracket	Fäste	4)
45	79 34 425	2	2	Screw	Skruv	4)
46	73 34 857	1	1	Switch, windshield wiper/ washer, signal	Strömställare, vindrute- torkare/spolare, signal	5)
46	88 36 587	1	1	Switch, windshield wiper/ washer	Strömställare, vindrute- torkare/spolare	6, 9)
46	88 52 915	1	1	Switch, windshield wiper/ washer	Strömställare, vindrute- torkare/spolare	10)
47	73 42 132	1	1	Switch, windshield wiper/ washer, signal	Strömställare, vindrute- torkare/spolare, signal	5) R.H.D.
47	88 52 931	1	1	Switch, windshield wiper/ washer	Strömställare, vindrute- torkare/spolare	6) R.H.D.
48	73 34 865	1	1	Cover	Kåpa	5)
48	88 36 694	1	1	Cover	Kåpa	6)
49	73 42 140	1	1	Cover	Kåpa	5) R.H.D.
50	79 22 651	4	4	Screw	Skruv	2)
51	73 34 873	1	1	Button	Knapp	5)
51	73 43 817	1	1	Button	Knapp	6, 9)
51	85 11 214	1	1	Button	Knapp	10)
51	73 34 873	1	1	Button	Knapp	6) R.H.D.
52	85 07 709	1	1	Relay, wiper/headlight	Relä, strålkast. torkare	8, 9) S
53	85 07 717	1	1	Control relay	Manöverrelä	8, 9, 11) S
54	85 07 725	1	1	Diode	Diod	8, 9, 11) S
55	88 36 686	1	1	Buzzer, seat belt warning	Summer, bältesvarning	12)
56	79 22 735	1	1	Screw	Skruv	12)
57	79 19 574	1	1	Clip	Clip	12)
58	85 13 525	1	1	Handbrake contact	Handbromskontakt	
59	79 44 077	2	2	Rivet	Nit	
60	79 65 809	2	2	Clip	Clip	12)
61	88 53 848	1	1	Washer	Bricka	
62	79 33 443	2	2	Cable clip	Kabelclip	
63	88 53 905	1	1	Switch, seat cushion	Sitskontakt	12, 14)
63	88 53 954	1	1	Switch, seat cushion	Sitskontakt	15, 16)
64	83 71 551	1	1	Cable clamp	Kabelklamma	12)
65	79 22 347	1	1	Screw	Skruv	12)
66	71 55 096	1	1	Connector, 2-pole	Skarvhus, 2 pol	12)

2) Ch. 470.001-.96. 52.001-.95.
3) Ch. -507.018,96. -62.059,95.
4) Ch. 96.520.001-. 95.065.001-.
5) Ch. -96.552.859. -95.074.986.
6) Ch. 96.560.001-. 60600001-. 95.080.001-. 50600001-.
8) Ch. 96.600.001-. 61600001-. 95.095.001-. 51600001-.
9) Ch. -96.627.413. -61602639. -95.102.180. -51601165.
10) Ch. 96722000001-. 96726000001-. 95722000001-. 95726000001-.
11) Sweden and special markets.
12) Ch. 96722011655-. 95722003879-. USA and some markets.
14) Ch. -96732023028. -96736008344. -95732007767. -95736000185.
15) Ch. 96742000001-. 95742000001-. 96746000001-. 95746000001-.
16) Some markets.
17) Ch. -96742012848. -95742005554. -967460004541.
18) Ch. 96742012849-. 95742005555-. 96746004542-.

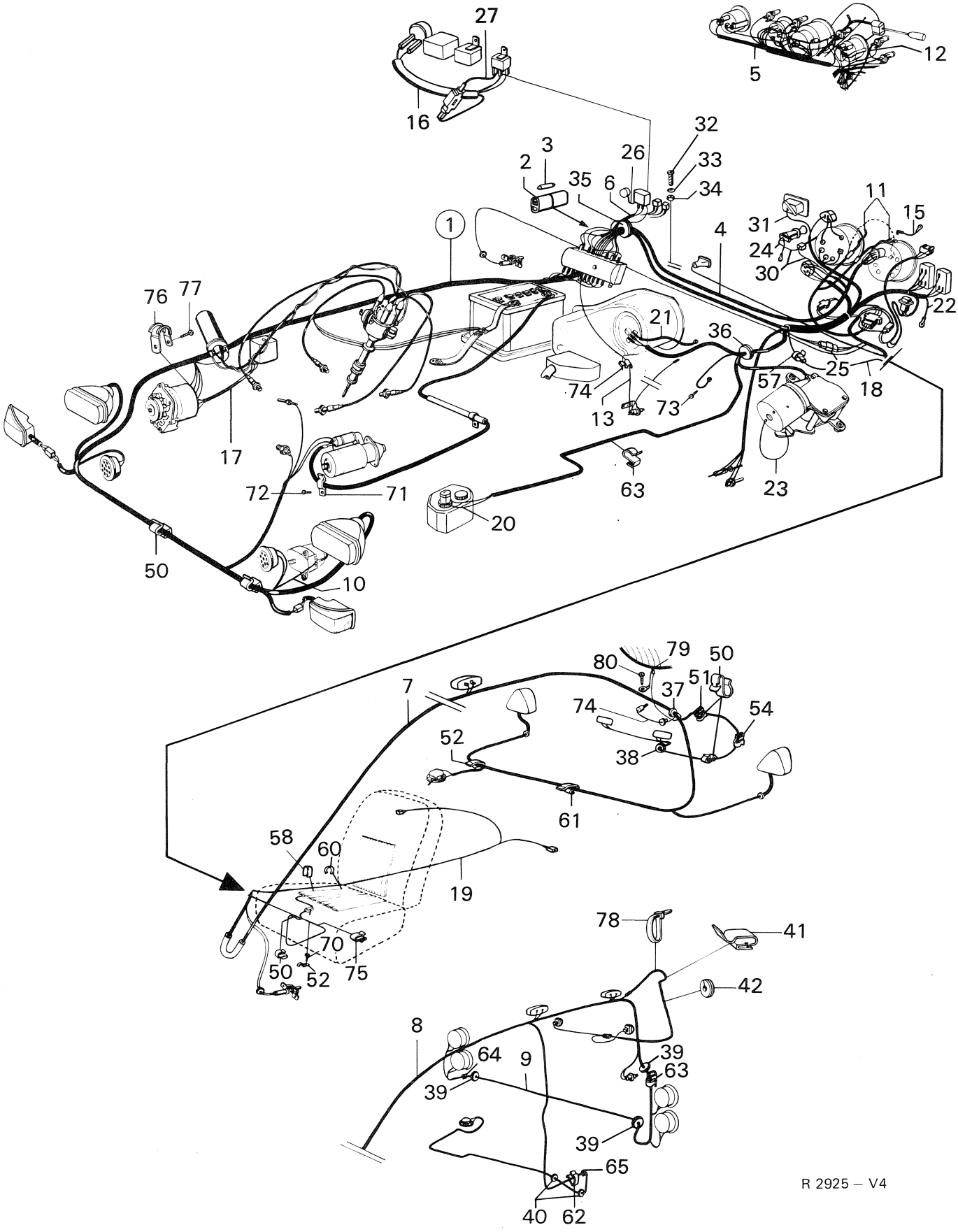
27
16
5
12
32
3
26
33
2
35
6
34
11
15
1
31
4
24
30
22
76
77
21
36
25
57
18
74
13
73
17
63
23
72
71
20
50
10
79
80
50
51
7
37
74
54
52
38
61
58
60
19
78
41
70
50
52
75
42
8
64
9
39
63
39
39
65
40
62
R 2925 – V4

Pos.	Part No. Artikelnr.	Qty./Antal 96	95	Description	Benämning	Remarks Anmärkningar
1	88 01 979	1	1	Cable network, front	Ledningsnät, främre	1)
1	88 04 866	1	1	Cable network, front	Ledningsnät, främre	3)
1	88 08 610	1	1	Cable network, front	Ledningsnät, främre	4, 5)
1	88 36 272	1	1	Cable network, front	Ledningsnät, främre	6, 7)
1	88 36 272	1	1	Cable network, front	Ledningsnät, främre	8, 9, 12)
1	88 52 683	1	1	Cable network, front	Ledningsnät, främre	10, 12, 22)
1	88 54 242	1	1	Cable network, front	Ledningsnät, främre	12, 23)
1	88 52 600	1	1	Cable network, front	Ledningsnät, främre	8, 9, 11)
1	88 52 659	1	1	Cable network, front	Ledningsnät, främre	10, 11, 22)
1	88 54 234	1	1	Cable network, front	Ledningsnät, främre	11, 23)
2	85 09 093	1	1	. Fuse holder	. Säkringsbehållare	8, 11)
3	85 09 465	1	1	.. Fuse 3A	.. Säkring 3A	8, 11)
4	88 01 987	1	1	Cable network, center	Ledningsnät, mittre	1)
4	88 04 874	1	1	Cable network, center	Ledningsnät, mittre	3)
4	88 08 628	1	1	Cable network, center	Ledningsnät, mittre	4, 5)
4	88 36 280	1	1	Cable network, center	Ledningsnät, mittre	6)
4	88 52 618	1	1	Cable network, center	Ledningsnät, mittre	8, 20)
4	88 54 101	1	1	Cable network, center	Ledningsnät, mittre	21, 24)
4	88 55 736	1	1	Cable network, center	Ledningsnät, mittre	25)
4	88 54 077	1		Cable network, center	Ledningsnät, mittre	19)
4	88 02 357	1	1	Cable network, center	Ledningsnät, mittre	1) R.H.D.
4	73 42 041	1	1	Cable network, center	Ledningsnät, mittre	3) R.H.D.
4	88 08 669	1	1	Cable network, center	Ledningsnät, mittre	4, 5) R.H.D.
4	88 36 322	1	1	Cable network, center	Ledningsnät, mittre	6) R.H.D.
4	88 52 626	1	1	Cable network, center	Ledningsnät, mittre	8, 20) R.H.D.
4	88 54 119	1	1	Cable network, center	Ledningsnät, mittre	21, 24) R.H.D.
4	88 55 744	1	1	Cable network, center	Ledningsnät, mittre	25) R.H.D.
5	88 01 995	1	1	Cable network, instrument panel	Ledningsnät, instrument-panel	1)
5	88 04 882	1	1	Cable network, instrument panel	Ledningsnät, instrument-panel	5)
5	88 08 255	1		Cable network, instrument panel	Ledningsnät, instrument-panel	3) De Luxe, USA only
5	88 08 677	1		Cable network, instrument panel	Ledningsnät, instrument-panel	4) Ch.–536.428,96. De Luxe USA
6	73 26 135	1	1	Cable network, headlamp flash relay	Ledningsnät, manöverrelä helljusblinker	3) Not USA
7	73 09 644	1		Cable network, rear	Ledningsnät, bakre	3)
7	88 08 644	1		Cable network, rear	Ledningsnät, bakre	4, 5)
7	88 36 298	1		Cable network, rear	Ledningsnät, bakre	6, 24)
7	88 55 751	1		Cable network, rear	Ledningsnät, bakre	25) *
7	73 09 651	1		Cable network, rear	Ledningsnät, bakre	3) USA and De Luxe
7	88 08 735	1		Cable network, rear	Ledningsnät, bakre	4, 5) USA and De Luxe
7	88 36 330	1		Cable network, rear	Ledningsnät, bakre	6, 24) USA and De Luxe
7	88 55 769	1		Cable network, rear	Ledningsnät, bakre	25) With back-up lamp
8	72 51 655		1	Cable network, rear	Ledningsnät, bakre	3)
8	72 59 062		1	Cable network, rear	Ledningsnät, bakre	4, 5)
8	72 66 158		1	Cable network, rear	Ledningsnät, bakre	6, 20)
8	88 54 135		1	Cable network, rear	Ledningsnät, bakre	21, 24)
8	88 55 777		1	Cable network, rear	Ledningsnät, bakre	25)

1) Ch. -458.520,96. -50.197,95.
3) Ch. -507.018,96. -62.059,95.
4) Ch. 96.520.001-. 95.065,001-.
5) Ch. -96.552.859. -95.074.986.
6) Ch. 95.560.001-. 60600001-. 95.080.001-. 50600001-.
7) Ch. -96.592.844. -60601540. -95.088.371. -50600838.
8) Ch. 96.600.001-. 61600001-. 95.095,001-. 51600001-.
9) Ch. -96.627.413. -61602639. -95.102.180. -51601165.
10) Ch. 96722000001-. 96726000001-. 95722000001-. 9572600000
11) For cars with headlight wipers and washers.
12) For cars without headlight wipers and washers.
19) Ch. 96732012500-. USA
20) Ch. -96732023028. -96736008344. -95732007767. -96736000185.
21) Ch. 96742000001-. 96746000001-. 95742000001-. 95746000001-.
22) Ch. -96742017275. -95742006620. -96746005605-. 957460000165.
23) Ch. 96752000001-. 95752000001-. 96756000001-. 9575600000q-.
24) Ch. –96752015165. –96756007419. –95752002048. –95753003018. –95756000281.
25) Ch. 96752060001–. 96762000001–. 96766000001–. 95753060001–. 95763000001–. 95766000001–.

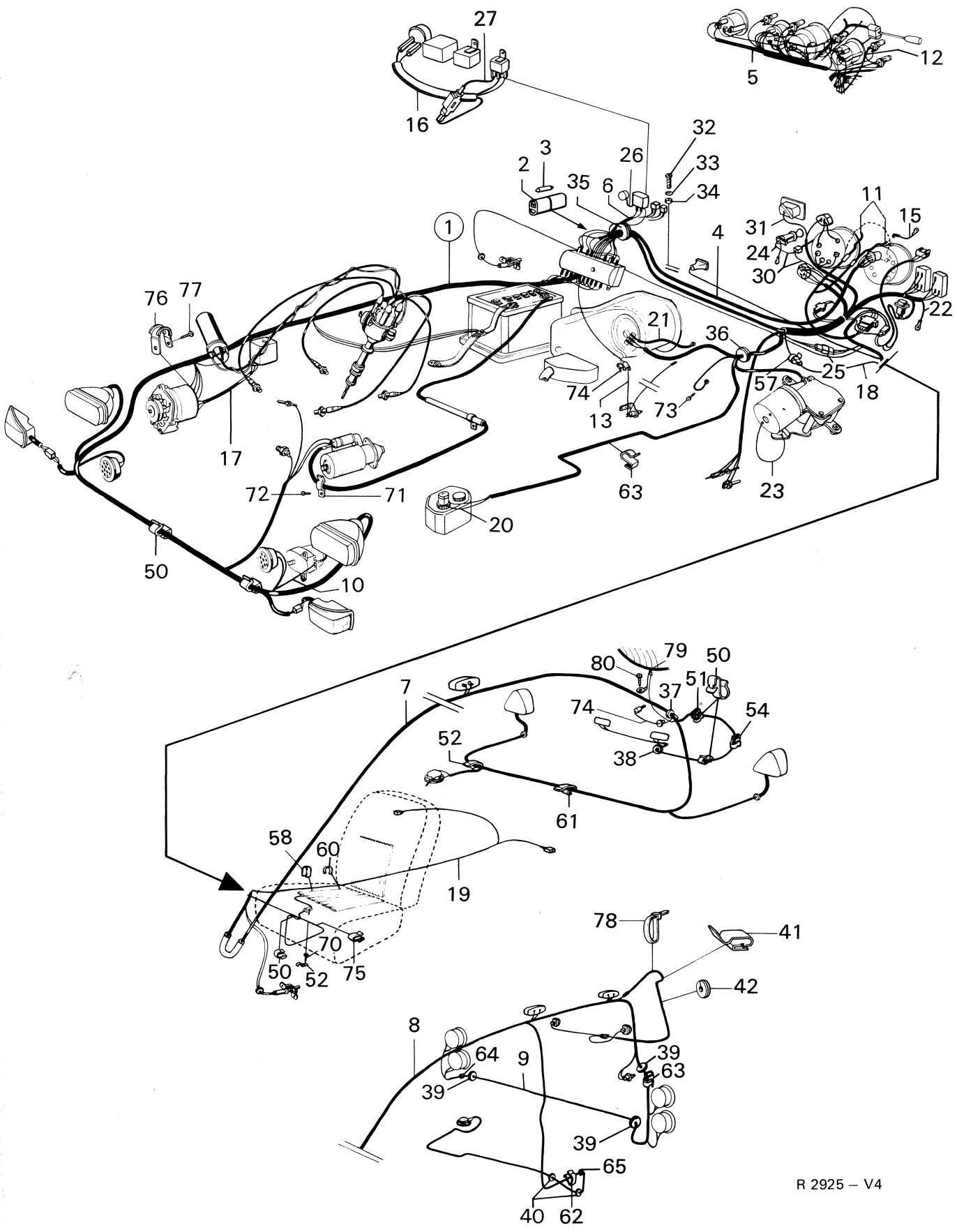
27
16
5
12
32
3
26
2
33
35
6
34
11
15
1
31
4
24
30
22
76
77
21
36
25
74
57
18
13
73
17
72
71
63
23
20
50
10
79
80
50
51
7
37
74
54
52
38
61
58
60
19
78
41
70
42
50
52
75
8
64
9
39
63
39
39
65
40
62

R 2925 – V4

Pos.	Part No. Artikelnr.	Qty./Antal 96	95	Description	Benämning	Remarks Anmärkningar	
9	72 50 731		1	Cable network, rear bumper . . .	Ledningsnät, bakre stötfångare .	3)	
9	72 59 070		1	Cable licence plate	Kabel nummerbelysning	4, 24)	
9	88 55 553		1	Cable licence plate	Kabel nummerbelysning	25)	*
10	85 07 436	1	1	Cable headlight wiper	Kabel strålk. torkare	8, 9, 11) S	
11	73 08 877	1	1	Cable bunch, direct. indic. switch	Kabelknippe, omkopplare blinkvisare	1)	
11	88 04 890	1	1	Cable bunch, steering column . .	Kabelknippe, rattlagring	3)	
11	88 08 651	1	1	Cable bunch, steering column . .	Kabelknippe, rattlagring	6, 7)	
11	88 36 348	1	1	Cable bunch, steering column . .	Kabelknippe, rattlagring	6, 9)	
11	88 52 667	1	1	Cable bunch, steering column . .	Kabelknippe, rattlagring	10, 20)	
11	88 54 127	1	1	Cable bunch, steering column . .	Kabelknippe, rattlagring	21, 24)	
11	88 55 801	1	1	Cable bunch, steering column . .	Kabelknippe, rattlagring	25)	*
12	73 08 976	1	1	Cable bunch, steering column . .	Kabelknippe, rattlagring	3) USA	
13	73 34 311	1		Cable bunch, back-up lamp . . .	Kabelknippe, backljus-kontakt .	13) USA and De Luxe	
13	73 34 311		1	Cable bunch, back-up lamp . . .	Kabelknippe, backljus-kontakt .	3) USA	
13	73 34 311		1	Cable bunch, back-up lamp . . .	Kabelknippe, backljus-kontakt .	4, 24)	
13	88 55 793	1	1	Cable bunch, back-up lamp . . .	Kabelknippe, backljus-kontakt .	25)	*
14	88 54 051	1		Cable, control, switches light . .	Kabel, reglagebelysning	19)	
15	88 54 069	1		Grounding cable, control switches light	Jordkabel, reglage-belysning	19)	
16	88 55 561	1	1	Cable bunch, light reducing . . .	Kabelknippe, ljusreducering . . .	2, 24)	*
17	73 26 184	1	1	Cable bunch, generator	Kabelknippe, generator	Ch. -443.386,96. -47.295,95.	
17	73 34 493	1	1	Cable bunch, generator	Kabelknippe, generator	Ch. 443.387-,96.47.296-,95.	
18	88 52 675	1	1	Cable bunch, electric pad	Kabelknippe, el.sits	10, 17)	
18	88 54 036	1	1	Cable bunch, electric pad	Kabelknippe, el.sits	18)	
19	88 52 584	1	1	Cable bunch, buzzer and seat belt warning	Kabelknippe, nyckel och bältes-varning	14, 17) USA	
19	88 54 044	1	1	Cable bunch, buzzer and seat belt warning	Kabelknippe, nyckel och bältes-varning	18) USA	
19	88 54 143	1	1	Cable bunch, seat belt warning .	Kabelknippe, bältesvarning . . .	21, 24)	
19	88 55 587	1	1	Cable bunch, seat belt warning .	Kabelknippe, bältesvarning . . .	25)	*
20	85 07 444	1	1	Cable bunch, headlight washer .	Kabelknippe, strålkast.spolare . .	8, 9, 11) S	
21	71 54 941	1	1	Grounding wire, light relay . . .	Jordkabel, ljusrelä	3)	
22	71 54 941	1	1	Grounding wire, wiper switch . .	Jordkabel, strömställare torkare	3)	
23	73 26 473	1	1	Grounding wire, wiper motor . .	Jordkabel, torkarmotor	3)	
24	88 04 759	1	1	Cable, cigarette lighter	Kabel, cigarettändare	S USA and De Luxe	
25	71 55 104	1	1	Joint sleeve, 2-pole	Skarvhylsa, 2-pol		
26	88 55 561	1	1	Cable, realy – resistance	Kabel, relä – resistans	2, 23)	
27	88 55 579	1	1	Cable, diode – relay	Kabel, diod – relä	2, 24)	
30	88 36 355	1	1	Cable bunch, buzzer/ cigarette lighter	Kabelknippe, summer/ cigarette lighter	6, 13) USA	
31	88 36 405	1	1	Cable bunch, clock	Kabelknippe, klocka	6) USA and De Luxe	
32	79 34 458	1	1	Screw, grounding wire for wiper switch	Skruv, jordkabel strömställare torkare	R.H.D.	
33	79 10 532	1	1	Washer	Fjäderbricka	For cars without radiator blind R.H.D.	

1) Ch. –458.520,96. –50.197,95.
2) Ch 96752010045-. Scandinavia only.
3) Ch. -507.018,96. -62.059,95.
4) Ch. 96.520.001-. 95.065.001-.
6) Ch. 96.560.001-. 60600001-. 95.080.001-. 50600001-.
7) Ch. -96.592.844. -60601540. -95.088.371. -50600838.
8) Ch. 96.600.001-. 61600001-. 95.095.001-. 51600001-.
9) Ch. -96.627.413. -61602639. -95.102.180. -51601165.
10) Ch. 96722000001-. 96726000001-. 95722000001-. 95726000001-.
11) For cars with headlight wipers and washers.
13) Ch. -96722011654. -95722003878. USA only.
14) Ch. 96722011655-. 95722003879-. USA only.
17) Ch. -96722021567. -96726006009. -95722008323. -9572600119.
18) Ch. 96732000001-. 96736000001-. 95732000001-. 95732000001-.
19) Ch. 96732012500-. USA
20) Ch. -96732023028. -96736008344. -95734007767. -96736000185.
21) Ch. 96742000001-. 96746000001-. 95742000001-. 95746000001-.
23) Ch. 96752000001-. 95752000001-. 96756000001-. 95756000001-.
24) Ch. -96752015165. -96756007419. -95752002048. -95753003018. -95756000281.
25) Ch. 96752060001—. 96762000001-. 96766000001-. 95753060001-. 95763000001-. 95766000001-.

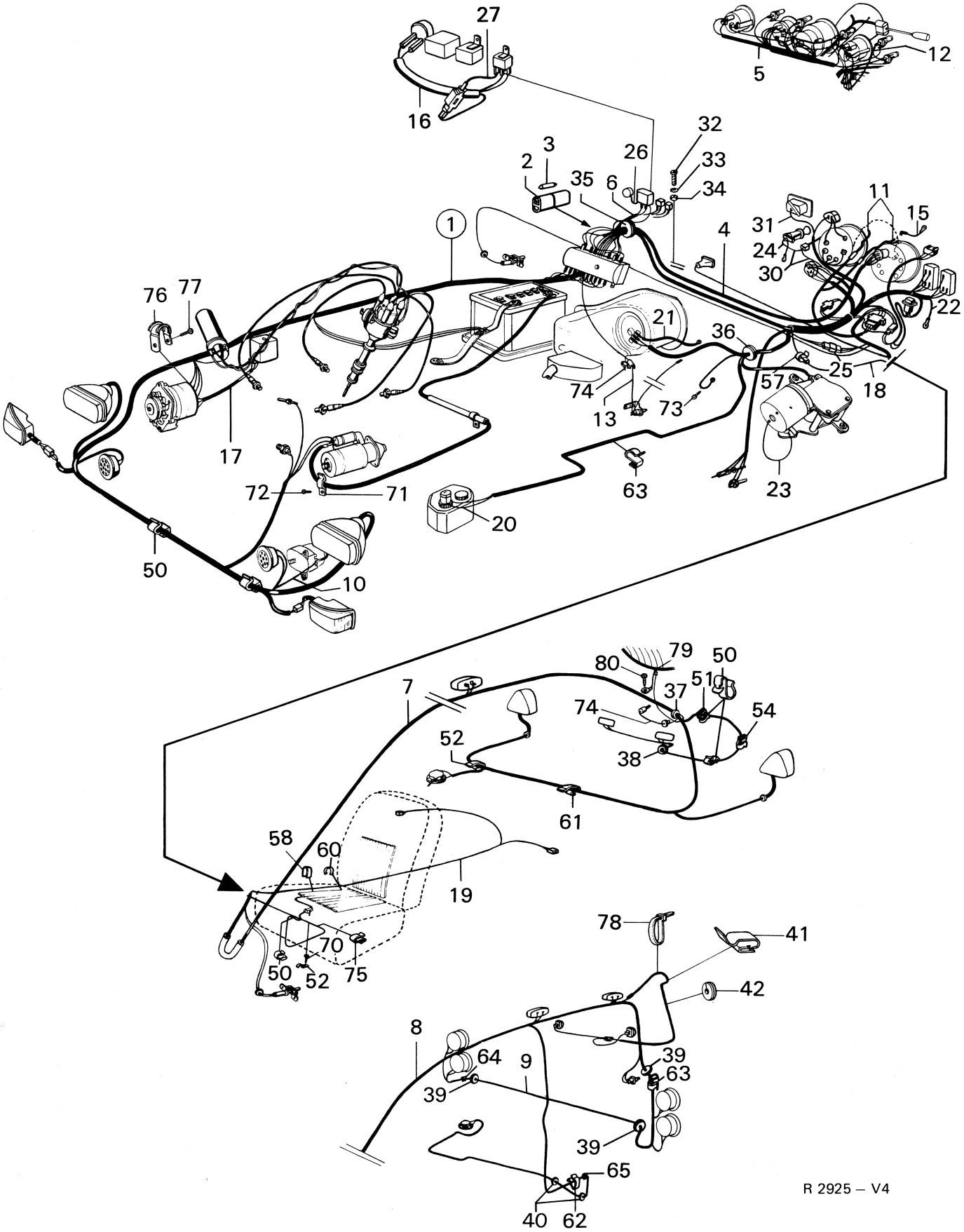
27
16
5
12
32
3
26
33
2
35
6
34
11
15
31
1
4
24
30
76
77
22
21
36
25
74
57
18
13
73
17
63
23
72
71
20
50
10
79
80
50
7
37
51
74
54
52
38
61
58
60
19
78
41
70
50
52
75
42
8
64
9
39
63
39
39
65
40
62

R 2925 – V4

Pos.	Part No. Artikelnr.	Qty./Antal 96	95	Description	Benämning	Remarks Anmärkningar	
34	79 10 474	1	1	Nut	Mutter	R.H.D.	
35	71 96 546	1	1	Grommet	Genomföringsbussning	24)	
35	88 53 970	1	1	Grommet	Genomföringsbussning	25)	
36	73 26 093	1	1	Grommet	Genomföringsbussning	5)	
36	79 62 004	1	1	Grommet	Genomföringsbussning	6)	
37	71 55 492	1		Grommet	Genomföringsbussning	7)	
37	79 63 465	1		Grommet	Genomföringsbussning	8)	
38	71 56 425	1		Grommet	Genomföringsbussning		
39	73 09 370		3	Grommet	Genomföringsbussning	3)	
39	73 09 370		2	Grommet	Genomföringsbussning	4)	
40	79 61 998		2	Grommet	Genomföringsbussning	24)	
41	88 56 023		1	Clip	Clip	25)	*
42	79 33 484		1	Grommet	Genomföringsbussning		*
50	71 56 409	3	3	Cable clip	Kabelclip	3)	
50	71 56 409	5	5	Cable clip	Kabelclip	4)	
50	71 56 409	3		Cable clip	Kabelclip	8)	
51	71 56 417	3		Cable clip	Kabelclip	5)	
51	71 56 417	1		Cable clip	Kabelclip	6)	
52	71 08 491	7		Cable clip	Kabelclip		
53	71 57 076	2		Cable clip	Kabelclip		
54	79 33 433	3		Cable clip	Kabelclip	Ch. -96.563.749.	
54	79 33 443	1		Cable clip	Kabelclip	Ch. 96.563.750-.	
55	73 43 791	2		Cable clip	Kabelclip	15)	
55	79 58 838	2		Cable clip	Kabelclip	16)	
56	71 21 239	1	1	Cable clip	Kabelclip		
57	88 09 127	2		Cable clip	Kabelclip	10)	
58	79 19 194	1	1	Cable clip	Kabelclip		
59	79 33 443	1	1	Cable clip	Kabelclip		
60	88 52 956	1	1	Cable clip	Kabelclip		
61	88 71 551	1	1	Cable clip	Kabelclip		
62	79 33 443		4	Cable clip	Kabelclip		
63	71 56 409		4	Cable clip	Kabelclip		
64	86 02 526		1	Cable clip	Kabelclip	Ch. 95722001500-.	
65	79 33 443		2	Cable clip	Kabelclip	10)	
70	79 22 347	1	1	Screw	Skruv	10)	
71	71 55 500	1	1	Cable clip, starter	Kabelclip, startmotor	3)	
71	88 08 859	1	1	Cable clip, starter	Kabelclip, startmotor	4)	
72	79 22 727	1	1	Screw	Skruv	4)	
73	79 22 891	1	1	Screw, grounding fan motor	Skruv, jordning fläktmotor		
74	88 36 421	1		Cable, trunk light	Kabel, bagagerumsbelysning	6)	
75	71 56 409	1	1	Cable clip	Kabelclip	18)	
76	79 69 355	1	1	Clamp	Klamma	21)	*
77	80 59 396	1	1	Screw	Skruv	21)	*
78	85 17 104		1	Strap	Spännband	25)	*
79	88 55 827	1		Grounding cable El. rear window	Jordkabel El. bak-ruta	25) Not R.H.D.	
80	79 22 347	1		Screw	Skruv		

3) Ch. –507.018,96. –62.059,95.
4) Ch. 96.520.001–. 95.065.001–.
5) Ch. –96.552.859. –95.074.986.
6) Ch. 96.560.001–. 60600001–. 95.080.001–. 50600001–.
7) Ch. –96.592.844. –60601540. –95.088.371. –50600838.
8) Ch. 96.600.001–. 61600001–. 95.095.001–. 516.00001–.
10) Ch. 96722000001–. 96726000001–. 95722000001–. 95726000001–
15) Ch. 96.563.750–96722014313. –96726003436.
16) Ch. 96722014314–. 96726003437–.
18) Ch. 96732000001–. 96736000001–. 95732000001–. 9573600001
21) Ch. 96742000001–. 96746000001–.
24) Ch. –96752015165. –96756007419. –95752002048. –95753003018. –95756000281.
25) Ch. 96752060001–. 96762000001–. 96766000001–. 95753060001–. 95763000001–. 95766000001–.

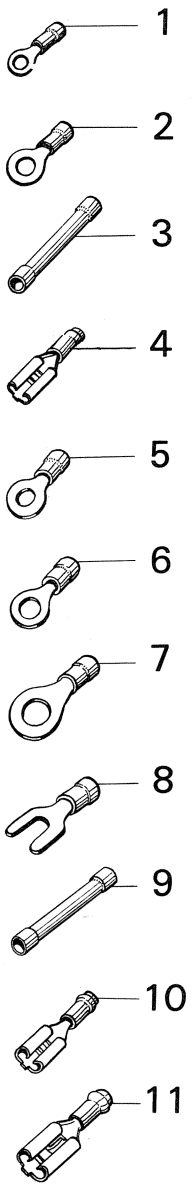
1
2
3
4
5
6
7
8
9
10
11

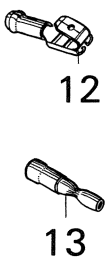
12
13

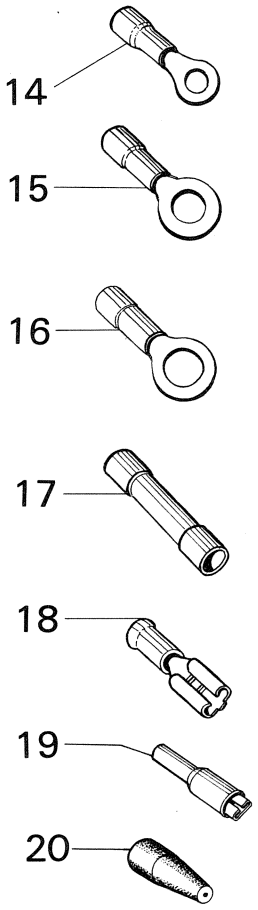
14
15
16
17
18
19
20

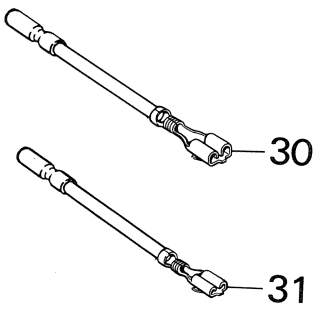
30
31

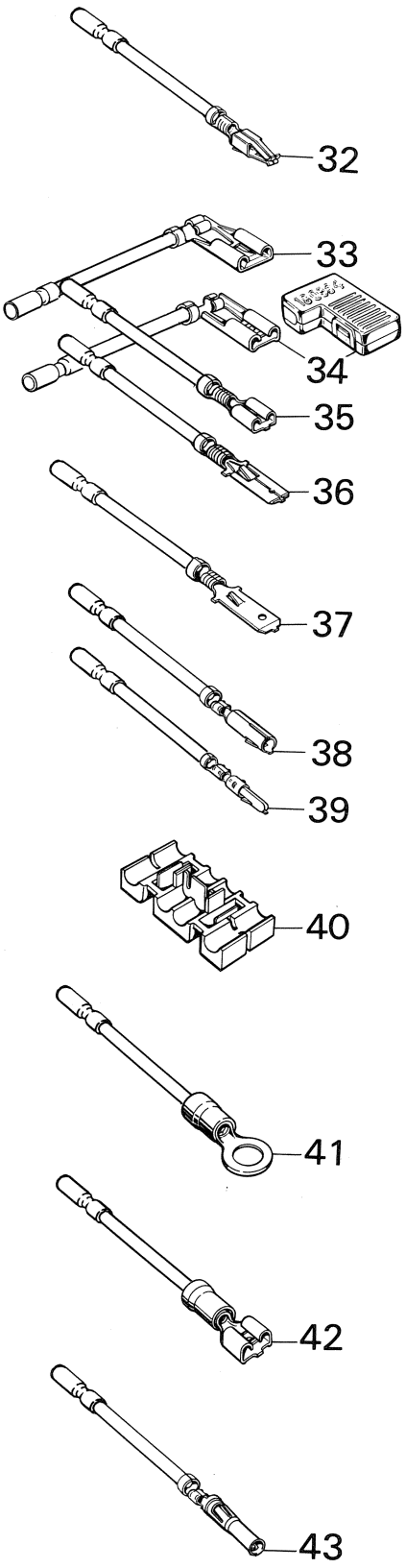
32
33
34
35
36
37
38
39
40
41
42
43

R 2676 – V4

Pos.	Part No. Artikelnr.	Qty./Antal 96	95	Description	Benämning	Remarks Anmärkningar
1	253152003	X	X	Cable terminal M4	Kabelsko M4	Saab No. 7155211
2	253153001	X	X	Cable terminal M5	Kabelsko M5	Saab No. 7155229
3	253164008	X	X	Joint sleeve	Skarvhylsa	1) Saab No. 7155203
4	253168009	X	X	Cable terminal	Kabelsko	Saab No. 7829609
5	253172001	X	X	Cable terminal M4	Kabelsko M4	Saab No. 7155237
6	253173009	X	X	Cable terminal M5	Kabelsko M5	Saab No. 7117880
7	253174007	X	X	Cable terminal M6	Kabelsko M6	Saab No. 7829617
8	253179006	X	X	Cable terminal M5	Kabelsko M5	Saab No. 7155625
9	253188007	X	X	Joint sleeve	Skarvhylsa	2) Saab No. 7155146
10	253195002	X	X	Cable terminal	Kabelsko	Saab No. 7829625
11	253197008	X	X	Terminal, headlight	Lyktanslutning	Saab No. 7829633
12	253196000	X	X	Faston Piggy-back	Snabbförgrening	Saab No. 7829641
13	253194005	X	X	Douglas plug	Rundplugg	Saab No. 7829658
14	253210009	X	X	Cable terminal M5	Kabelsko M5	Saab No. 7155658
15	253211007	X	X	Cable terminal M6	Kabelsko M6	Saab No. 7829666
16	253212005	X	X	Cable terminal M8	Kabelsko M8	3) Saab No. 7829674
17	253221006	X	X	Joint sleeve	Skarvhylsa	Saab No. 7155633
18	253226005	X	X	Cable terminal	Kabelsko	Saab No. 7829682
19	253167001	X	X	Cable terminal, round peg	Kabelsko, rundstift	For ignition coil 8804763 Saab No. 8504763
20	85 04 359	X	X	Connection cover	Anslutningsskydd, rundstift	
30	85 22 567	X	X	Cable terminal	Kabelsko	4)
31	85 22 575	X	X	Cable terminal	Kabelsko	4)
32	85 22 617	X	X	Cable terminal	Kabelsko	
33	85 22 518	X	X	Cable terminal	Kabelsko	
34	85 22 526	X	X	Cable terminal	Kabelsko	
35	85 22 534	X	X	Cable terminal	Kabelsko	5)
36	85 22 542	X	X	Cable terminal	Kabelsko	
37	85 22 559	X	X	Cable terminal	Kabelsko	
38	85 22 583	X	X	Cable terminal	Kabelsko	
39	85 22 591	X	X	Cable terminal	Kabelsko	
40	85 21 668	X	X	Bridge connector	Ledningsöverkoppling	Area 0.8–2.1 mm^2
41	79 59 348	X	X	Cable terminal M8	Kabelsko M8	Area 1.0–2.5 mm^2
42	79 69 230	X	X	Cable terminal M8	Kabelsko M8	Area 1.0–3.4 mm^2
43	85 29 307	X	X	Cable terminal, TSI	Kabelsko, TSI	4)

1) Red color code (area 0.5–1.5 mm^2)
2) Blue color code (area 1.5–2.5 mm^2)
3) Yellow color code (area 3–6 mm^2)
4) Blue color code (area 1.0 mm^2)
5) Green color code (area 1.5 mm^2)

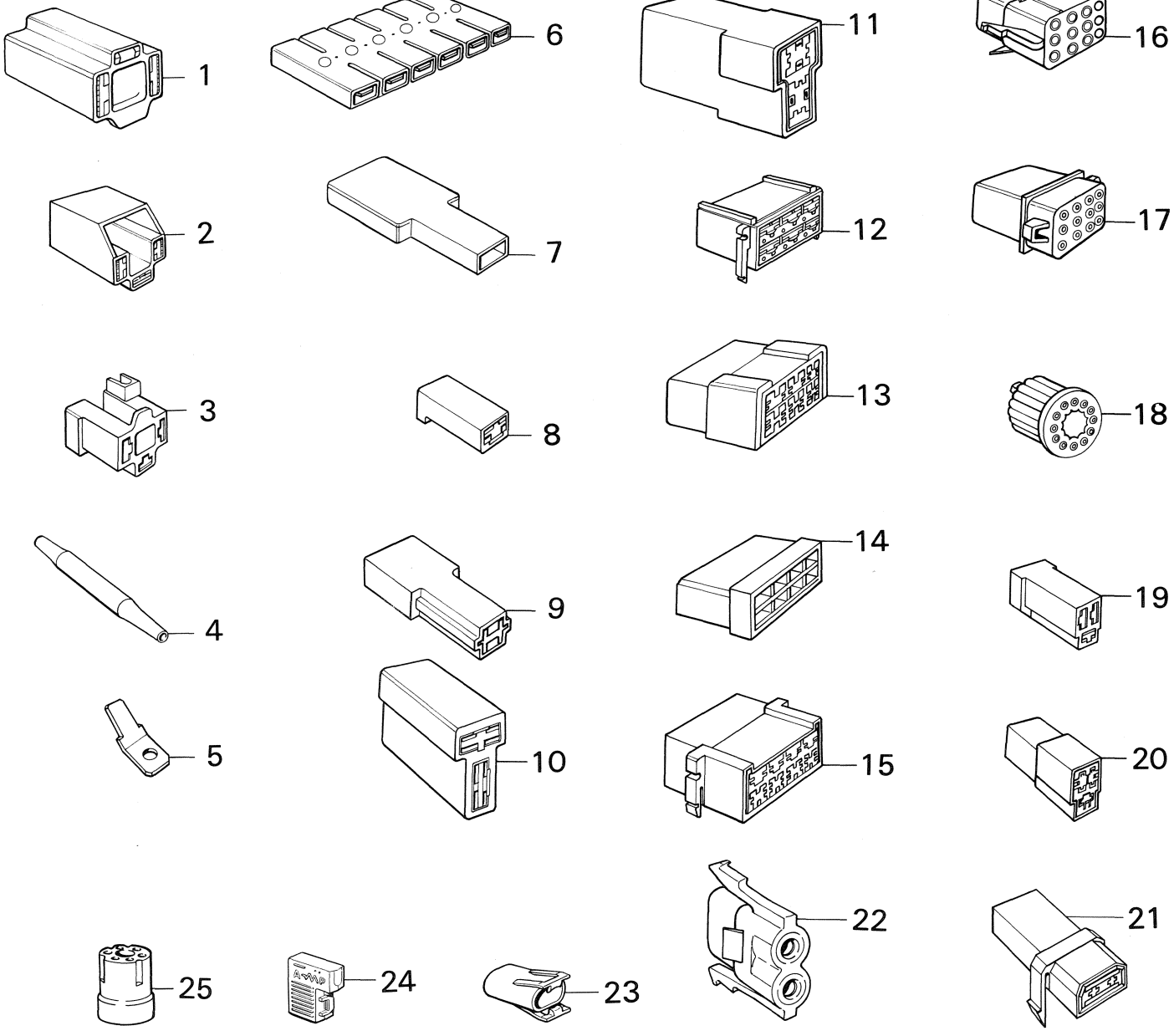

R 2677 – V4

Pos.	Part No. Artikelnr.	Qty./Antal 96	95	Description	Benämning	Remarks Anmärkningar
1	253303002	X	X	Connecting housing head light	Lyktblock	1) Saab No. 7155021
2	85 03 112	X	X	Connecting housing head light 3-pole	Kontakthus lyktanslutning, 3-pol	2)
3	88 08 867	X	X	Connecting housing head light angular, 3-pole	Kontakthus lyktanslutning, vinkel, 3-pol	
4	78 29 690	X	X	Joint sleeve	Skarvhylsa	
5	253265003	X	X	Tongue for terminal	Flatstift för snabbanslutning	Saab No. 7829708
6	253300008	X	X	Connector block for terminal, 6-pole	Koppling för snabbanslutning, 6-pol	Saab No. 7829716
7	253302004	X	X	Joint connector for terminal, 1x2-pole	Skarvstycke för snabbanslutning, 1x2-pol	Saab No. 7829724
8	71 55 112	X	X	Connector, 1-pole	Skarvhus, 1-pol	
9	71 55 120	X	X	Connector, 1-pole	Skarvhus, 1-pol	
10	71 55 096	X	X	Connector, 2-pole	Skarvhus, 2-pol	
11	71 55 104	X	X	Connector, 2-pole	Skarvhus, 2-pol	
12	71 55 070	X	X	Connector, 6-pole	Skarvhus, 6-pol	
13	71 55 088	X	X	Connector, 6-pole	Skarvhus, 6-pol	
14	85 03 229	X	X	Connector, 8-pole	Skarvhus, 8-pol	
15	85 03 211	X	X	Connector, 8-pole	Skarvhus, 8-pol	
16	85 03 138	X	X	Connector, 12-pole	Skarvhus, 12-pol	
17	85 03 146	X	X	Connector, 12-pole	Skarvhus, 12-pol	
18	85 03 120	X	X	Connecting housing, 12-pole.	Kontakthus, 12-pol	
19	73 42 892	X	X	Connector, 3-pole.	Skarvhus, 3-pol	
20	73 42 900	X	X	Connector, 3-pole.	Skarvhus, 3-pol	
21	85 09 812	X	X	Connector, electric pad, 2-pole	Skarvhus, el.sits, 2-pol	3)
22	85 04 771	X	X	Connector, electric pad, 2-pole	Skarvhus, el.sits, 2-pol	4)
23	85 21 650	X	X	Jointing case, Mate-N-lok, 2-pole	Kontakthus, Mate-N-lok, 2-pol	
24	85 21 692	X	X	Termination isolating	Kabelskoisolering	
25	85 21 700	X	X	Connector, 7-pole TSI	Skarvhus, 7-pol TSI	5)

1) Ch. -507.018,96. -62.059,95.
2) Ch. 96.520.001-. 96.065.001-.
3) Ch. 96722000001-96722021567. 96726000001-96726006009. 95722000001-95722008323. 95726000001-95726000119.
4) Ch. 96732000001-. 96736000001-. 95732000001-. 95736000001-.
5) Ch. 96752000001-. 96756000001-. 95752000001-. 95756000001-.

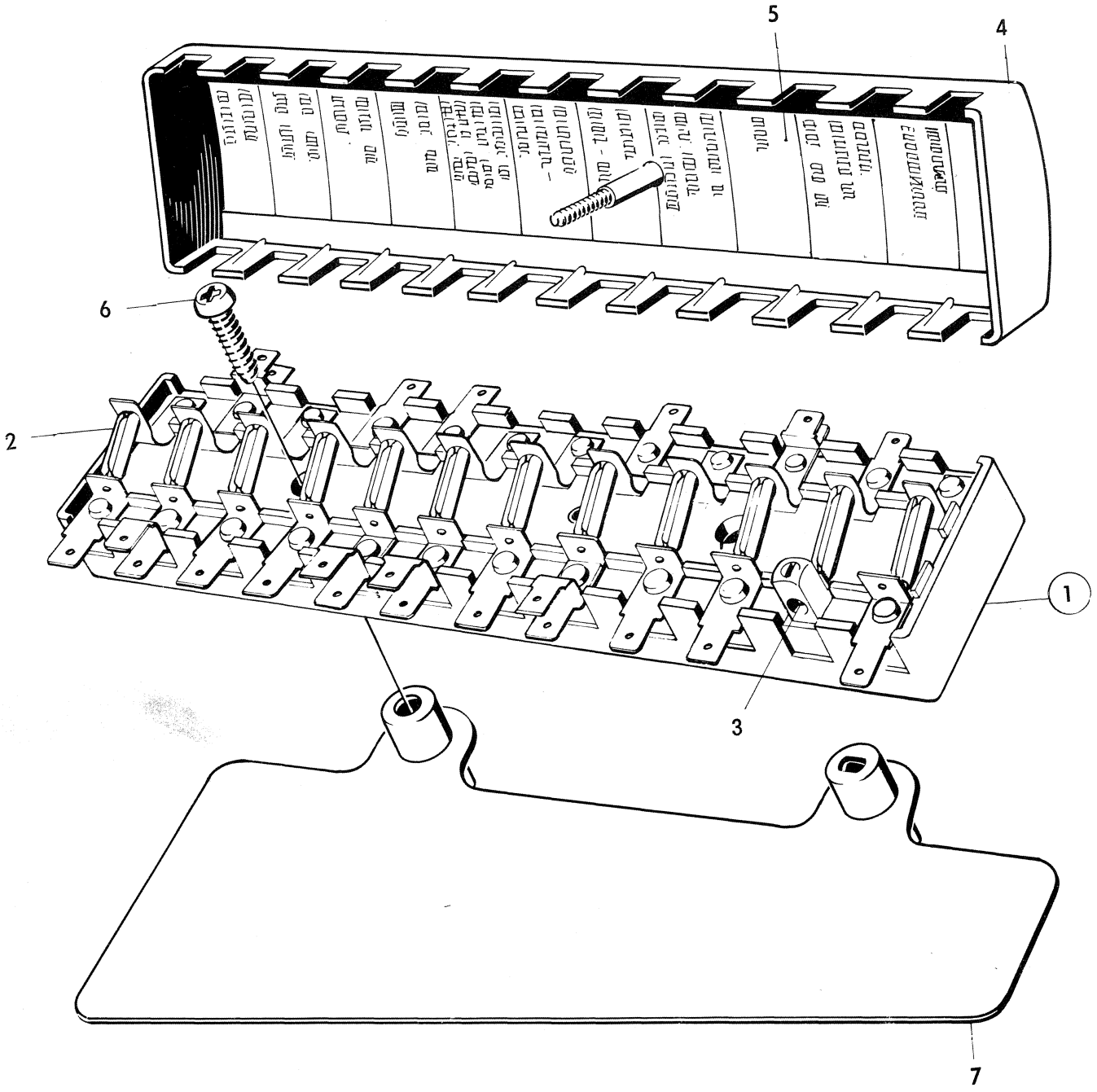

R 2047–V4

Pos.	Part No. Artikelnr.	Qty./Antal 96	95	Description	Benämning	Remarks Anmärkningar	
1	73 26 713	1	1	Fuse box assy.	Säkringsdosa kpl.	3)	
1	88 16 050	1	1	Fuse box assy.	Säkringsdosa kpl.	4, 5)	
1	88 08 685	1	1	Fuse box assy.	Säkringsdosa kpl.	6, 13)	
1	88 56 015	1	1	Fuse box assy.	Säkringsdosa kpl.	14)	*
2	241250000	11	11	. Fuse, 8A	. Säkring, 8A	Saab No. 85 28 143	
2	85 28 150	1	1	. Fuse, 16A	. Säkring, 16A	14)	*
3	70 91 770	1	1	. Screw	. Skruv		
4	73 26 721	1	1	. Cover	. Lock	3)	
4	88 52 840	1	1	. Cover	. Lock	4)	
5	88 52 865	1	1	Text sign, Finnish text	Textskylt, finsk text	7, 8)	
5	88 52 824	1	1	Text sign, Finnish text	Textskylt, finsk text	9, 11)	
5	88 53 947	1	1	Text sign, Finnish text	Textskylt, finsk text	12, 13)	
5	88 56 049	1	1	Text sign, Finnish text	Textskylt, finsk text	14)	*
5	73 34 519	1	1	Text sign, Swedish text	Textskylt, svensk text	1)	
5	73 42 090	1	1	Text sign, Swedish text	Textskylt, svensk text	2, 3)	
5	88 08 701	1	1	Text sign, Swedish text	Textskylt, svensk text	4, 8)	
5	88 52 816	1	1	Text sign, Swedish text	Textskylt, svensk text	9, 11)	
5	88 53 921	1	1	Text sign, Swedish text	Textskylt, svensk text	12, 13)	
5	88 56 031	1	1	Text sign. Swedish text	Textskylt, svensk text	14)	*
5	73 34 527	1	1	Text sign, English text	Textskylt, engelsk text	1)	
5	73 42 108	1	1	Text sign, English text	Textskylt, engelsk text	2, 3)	
5	88 08 719	1	1	Text sign, English text	Textskylt, engelsk text	4, 8)	
5	88 52 832	1	1	Text sign, English text	Textskylt, engelsk text	9, 11)	
5	88 53 939	1	1	Text sign, English text	Textskylt, engelsk text	12, 13)	
5	88 56 056	1	1	Text sign, English text	Textskylt, engelsk text	14)	*
5	88 53 913	1	1	Text sign, German text	Textskylt, tysk text	10, 13)	
5	88 56 064	1	1	Text sign, German text	Textskylt, tysk text	14)	*
6	79 22 875	2	2	Screw	Skruv		
7	73 03 993	1	1	Guard	Skydd		

1) Ch. -458.526,96. -50.197,95.
2) Ch. 470.001-,96. 52.001-,95.
3) Ch. -507.018,96. -62.059,95.
4) Ch. 96.520.001-. 95.065.001-.
5) Ch. -96.552.859. -95.074.986.
6) Ch. 96.560.001-. 60600001-. 95.080.001-. 50600001-.
7) Ch. 96.600.001-.61600001-. 95.095.001-. 51600001-.
8) Ch. -96.627.413. -61602639. -95.102.180. -51601165.
9) Ch. 96722000001-. 96726000001-. 95722000001-. 95726000001-.
10) Ch. 96732000001-. 96736000001-. 95732000001-. 95736000001-.
11) Ch. -96732023028. -96736008344. -95732007767. -95736000185.
12) Ch. 96742000001-. 96746000001-. 95742000001-. 95746000001-.
13) Ch. -96752015165. –96756007419. –95752002048. –95753003018. –95756000281.
14) Ch. 96752060001–. 96762000001–. 96766000001–. 95753060001–. 95763000001–. 95766000001–.



TRANSMISSION

	Page	
Clutch		
Clutch, clutch disc	1:3	D8
Clutch control		
Pedal, master cylinder, operating cylinder	2:3–2:5	D10
Gear box		
Clutch housing, gear box cover	3:3–3:5	D14
Clutch lever, release bearing etc	4:3	D18
Shaft, gears, gear shift bars	5:3–5:7	D20
Differential, inner universal joint	6:3	E2
Drive shafts, outer universal joint	7:3	E4
Rear axle, see group 7.		

KRAFTÖVERFÖRING

	Sida	
Koppling		
Koppling, lamell	1:3	D8
Kopplingsmanövrering		
Pedal, huvudcylinder, slavcylinder	2:3–2:5	D10
Växellåda		
Kopplingshus, växellådskåpa	3:3–3:5	D14
Kopplingsarm, urtramningslager etc.	4:3	D18
Axlar, kugghjul, växelförare	5:3–5:7	D20
Differential, inre knut	6:3	E2
Drivaxlar, yttre knut	7:3	E4
Bakaxel, se grupp 7.		

KRAFTÜBERTRAGUNG

	Seite	
Kupplung		
Kupplung, kupplungsscheibe	1:3	D8
Kupplungsmechanismus		
Pedal, Hauptzylinder, Nebenzylinder	2:3–2:5	D10
Getriebe		
Kupplungsgehäuse, Getriebe gehäuse	3:3–3:5	D14
Ausrückhebel, Ausrücklager usw	4:3	D18
Wellen, Zahnräder, Schaltführungen	5:3–5:7	D20
Differential, inneres Antriebsgelenk	6:3	E2
Antriebsachse, äusseres Antriebsgelenk	7:3	E4
Hinterachse, siehe Gruppe 7.		

TRANSMISSION

	Page	
Embrayage		
Embrayage, disque	1:3	D8
Commande d'embrayage		
Pédale, maitre-cylindre, cylindre esclave	2:3–2:5	D10
Boîte de vitesses		
Carter et couvercle de boîte de vitesses	3:3–3:5	D14
Fourchette d'embrayage, butée de débrayage, etc.	4:3	D18
Arbres, pignons, fourchettes entraîne-vitesse	5:3–5:7	D20
Différentiel, joint cardan intérieur	6:3	E2
Arbre d'entraînement, joint cardan extérieur	7:3	E4
Essieu arrière, voir groupe 7.		

TRANSMISION

	Página	
Embrague		
Embrague, disco	1:3	D8
Mando de embrague		
Pedal, cilindro principal, cilindro esclavo	2:3–2:5	D10
Cambio		
Cárter y tapa de caja de cambios	3:3–3:5	D14
Horquilla de embrague, conjinete de empuje, etc.	4:3	D18
Ejes, engranajes, horquillas de mando de velocidades	5:3–5:7	D20
Differencial, junta homocinética interior	6:3	E2
Eje de accionamiento, junta homocinética exterior	7:3	E4
Eje trasero, ver grupo 7.		

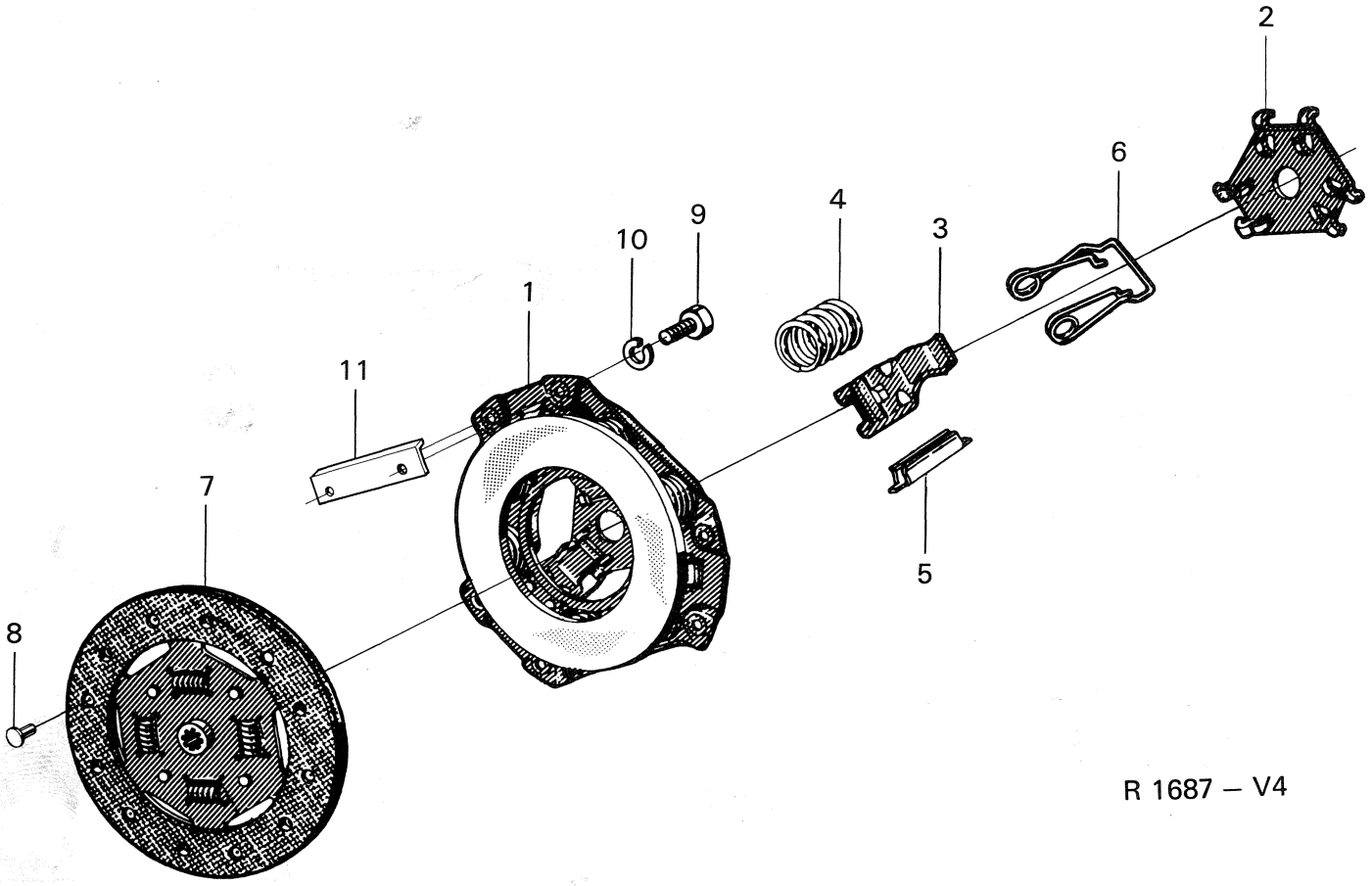

R 1687 – V4

Pos.	Part No. Artikelnr.	Qty./Antal 96	Qty./Antal 95	Description	Benämning	Remarks Anmärkningar
						(88 00 906) *
1	88 03 694	1	1	Pressure plate assy	Tryckskiva kpl	S
2	78 63 285	1	1	. Release plate	. Urtrampningsplatta	1)
2	88 03 835	1	1	. Release plate	. Urtrampningsplatta	2)
3	78 63 293	3	3	. Lever	. Hävarm	
4	78 63 301	6	6	. Clutch spring	. Kopplingsfjäder	
5	78 63 319	6	6	. Clip	. Clip	
6	78 63 327	3	3	. Lever spring	. Hävarmsfjäder	
						(88 00 179) *
7	88 01 128	1	1	Clutch disc	Lamell	S
8	70 78 348	12	12	Rivet	Nit	3) S
8	88 00 856	12	12	Rivet	Nit	4) S
9	88 02 365	6	6	Screw	Skruv	
10	79 10 557	6	6	Washer	Bricka	
11	88 00 195	3	3	Shim	Mellanlägg	3)
						(88 12 711) *
	78 54 409	1	1	Clutch disc lining set with rivet	Lamellbeläggsats med nit	
	88 15 854	X	X	Reconditioning kit, clutch	Renoveringssats, koppling	
	88 15 862	X	X	Mounting kit, for replacement of clutch	Monteringssats, byte av koppling	

1) Ch. –453.232, 96. –49.105, 95.
2) Ch. 453.233–, 96. 49.106–, 95.
3) Ch. –471.006, 96. –52.229, 95.
4) Ch. 471.007–, 96.52.230–, 95.

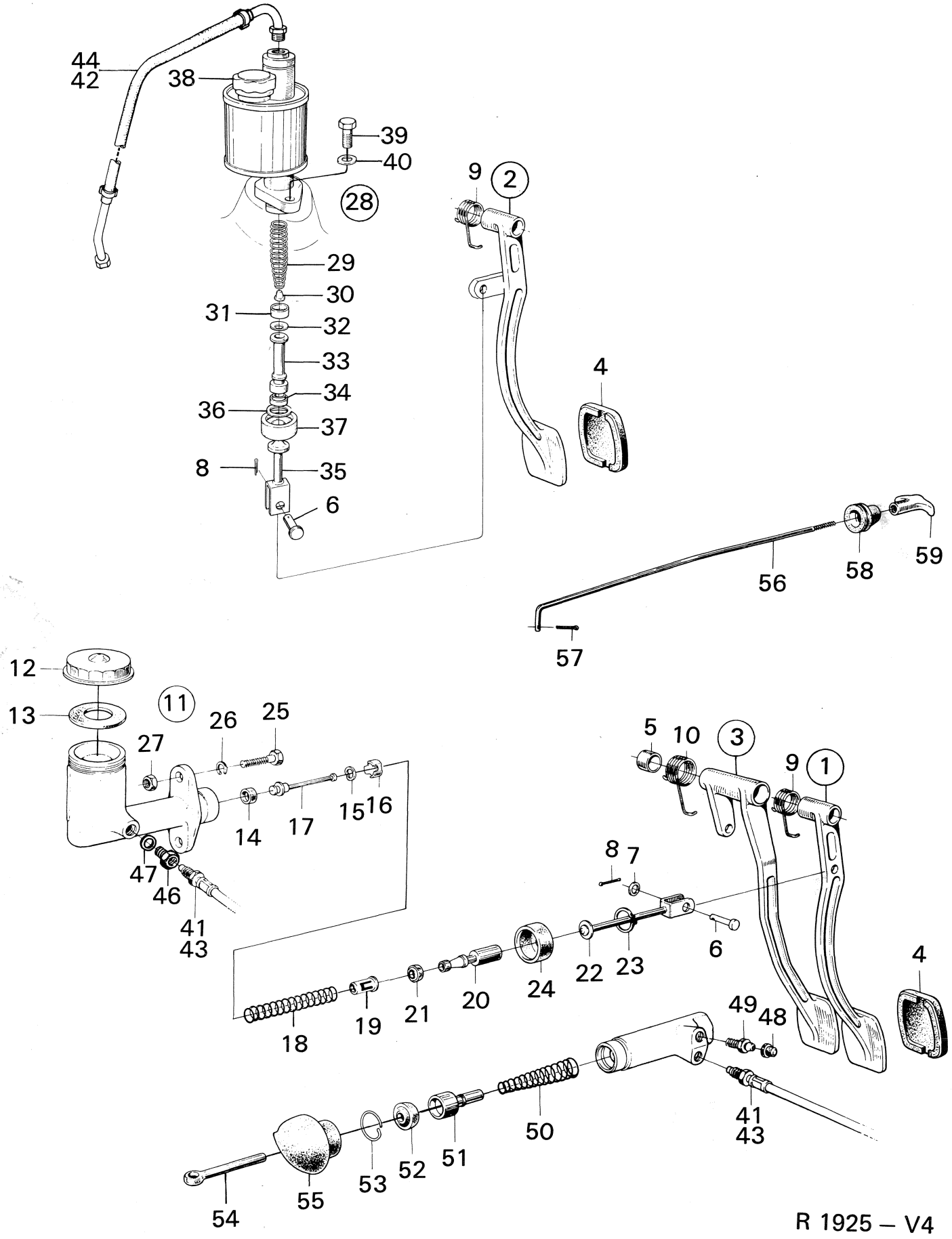
44
42
38
39
40
28
29
30
31
32
33
34
36
37
8
35
6
9
2
4
56
58
59
57
12
13
11
26
25
27
14
17
15
16
47
46
41
43
5
10
3
9
1
8
7
6
4
18
19
21
20
24
22
23
49
48
41
43
50
54
55
53
52
51
R 1925 – V4

Pos.	Part No. Artikelnr.	Qty./Antal 96	95	Description	Benämning	Remarks Anmärkningar
1	73 01 088	1	1	Clutch pedal assy.	Kopplingspedal kpl.	1)
2	73 48 527	1	1	Clutch pedal assy.	Kopplingspedal kpl	3)
2	73 71 230	1	1	Clutch pedal assy.	Kopplingspedal kpl.	6)
3	73 13 315	1	1	Clutch pedal assy. R.H.D.	Kopplingspedal kpl. R.H.D.	4)
3	73 71 305	1	1	Clutch pedal assy. R.H.D.	Kopplingspedal kpl. R.H.D.	5)
4	71 93 188	1	1	. Pedal rubber	. Pedalgummi	
5	73 01 104	2	2	. Bushing R.H.D.	. Bussning R.H.D.	
6	79 09 963	1	1	Bolt	Axelbult	
7	80 29 985	1	1	Washer	Bricka	1)
8	79 04 394	1	1	Cotter pin	Saxpinne	
9	73 01 138	1	1	Spring	Fjäder	
10	73 12 267	1	1	Spring R.H.D.	Fjäder R.H.D	4)
10	73 56 454	1	1	Spring R.H.D.	Fjäder R.H.D.	5)
11	73 13 760	1	1	Master cylinder assy.	Huvudcylinder kpl.	
12	73 13 901	1	1	. Cover	. Lock	
13	73 13 919	1	1	. Gasket	. Packning	S
14	73 13 786	1	1	. Gasket	. Packning	S
15	73 13 794	1	1	. Washer	. Bricka	S
16	73 13 802	1	1	. Sleeve	. Hylsa	
17	73 13 810	1	1	. Rod	. Stång	
18	73 13 828	1	1	. Spring	. Fjäder	
19	73 13 836	1	1	. Spring retainer	. Fjäderhållare	1) L.H.D. 4) R.H.D.
20	73 13 844	1	1	. Piston	. Kolv	
21	73 13 851	1	1	. Gasket	. Packning	S
22	73 13 877	1	1	. Push rod	. Stötstång	
23	73 13 885	1	1	. Lock ring	. Låsring	
24	73 13 893	1	1	. Sealing boat	. Tätningsbälg	S
25	79 03 172	2	2	Screw	Skruv	
26	79 10 557	2	2	Washer	Bricka	
27	79 14 708	2	2	Nut	Mutter	
28	73 52 586	1	1	Master cylinder assy.	Huvudcylinder kpl.	
29	73 13 158	1	1	. Spring	. Fjäder	
30	73 13 166	1	1	. Spring retainer	. Fjäderhållare	
31	89 03 304	1	1	. Gasket	. Packning	S
32	73 13 182	1	1	. Washer	. Bricka	S
33	73 13 190	1	1	. Piston	. Kolv	2) L.H.D. 5) R.H.D.
34	89 30 034	1	1	. Gasket	. Packning	(7313208) S*
35	73 48 964	1	1	. Push rod	. Stötstång	
36	73 13 232	1	1	. Lock ring	. Låsring	
37	73 13 240	1	1	. Seal bellows	. Tätningsbälg	S
38	73 12 176	1	1	. Cover	. Lock	
39	79 03 164	2	2	Screw	Skruv	
40	79 10 557	2	2	Washer	Bricka	
41	73 37 751	1	1	Hose	Slang	1)
42	73 71 420	1	1	Hose	Slang	2)
43	73 52 230	1	1	Hose R.H.D.	Slang R.H.D	3)
44	73 71 438	1	1	Hose R.H.D.	Slang R.H.D	5, 7) (73 56 819) *
44	73 72 857	1	1	Hose R.H.D.	Slang R.H.D	8) *
46	73 48 998	1	1	Adapter R.H.D.	Adapter R.H.D.	3)
47	70 29 630	1	1	Gasket R.H.D	Packning R.H.D.	

1) Ch. –507.018, 96. –62.059, 95.
2) Ch. 96.520.001–.95.065.001–.
3) Ch. 96.520.001–584.000. 95.065.001–086.318.
4) Ch. –96.552.859. –95.074.986.
5) Ch. 96.560.001–. 95.080.001–.
6) Ch. 96.584.001–. 95.086.319–.
7) Ch. –96752004552. –95752001615.
8) Ch. 96752004553–. 95752001616–.

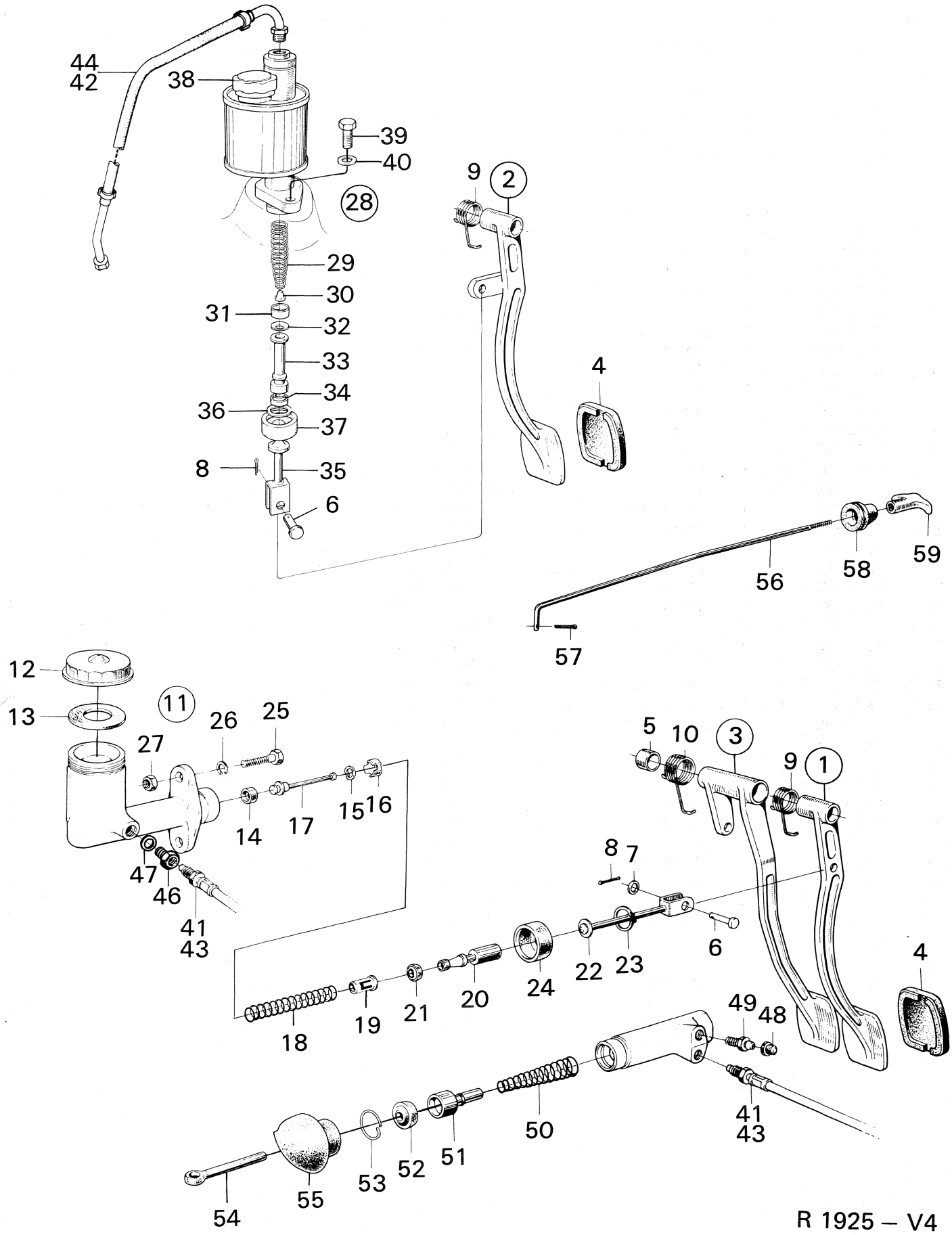
44
42
38
39
40
28
29
30
31
32
33
34
36
37
8
35
6
9
2
4
56
58
59
57
12
13
11
26
25
27
14
17
15
16
47
46
41
43
5
10
3
9
1
8
7
6
4
18
19
21
20
24
22
23
49
48
41
43
50
54
55
53
52
51
R 1925 – V4

Pos.	Part No. Artikelnr.	Qty./Antal 96	95	Description	Benämning	Remarks Anmärkningar
				Slave cylinder assy.	Slavcylinder kpl.	See page 4:2.
48	73 15 054	1	1	. Rubber dust-cover	. Gummiskydd	S
49	73 15 062	1	1	. Bleeding nipple	. Urluftningsnippel	
50	73 15 070	1	1	. Return spring	. Returfjäder	
51	73 15 096	1	1	. Piston	. Kolv	
52	73 15 104	1	1	. Rubber sealing	. Gummitätning	S
53	79 14 823	1	1	. Lock ring	. Låsring	S
54	73 15 138	1	1	. Push rod	. Stötstång	
55	73 15 120	1	1	. Rubber dust-cover	. Gummiskydd	S
56	73 01 211	1	1	Control rod	Reglagestång	
56	73 12 325	1	1	Control rod R.H.D.	Reglagestång R.H.D	
57	79 04 386	1	1	Cotter pin	Saxpinne	
58	79 61 329	1	1	Grommet	Genomföring	
59	71 75 904	1	1	Handle	Handtag	
	78 46 074	X	X	Repair kit, slave cylinder	Rep. sats, slavcylinder	
	78 46 082	X	X	Repair kit, master cylinder	Rep. sats, huvud-cylinder	Ch. –507.018,96.–62.059,95 96.520.001–,R.H.D. 95.065.001–,R.H.D.
	89 10 341	X	X	Repair kit, master cylinder, clutch	Rep. sats, huvud-cylinder, koppling	Ch. 96.520.001–. 95.065.001–

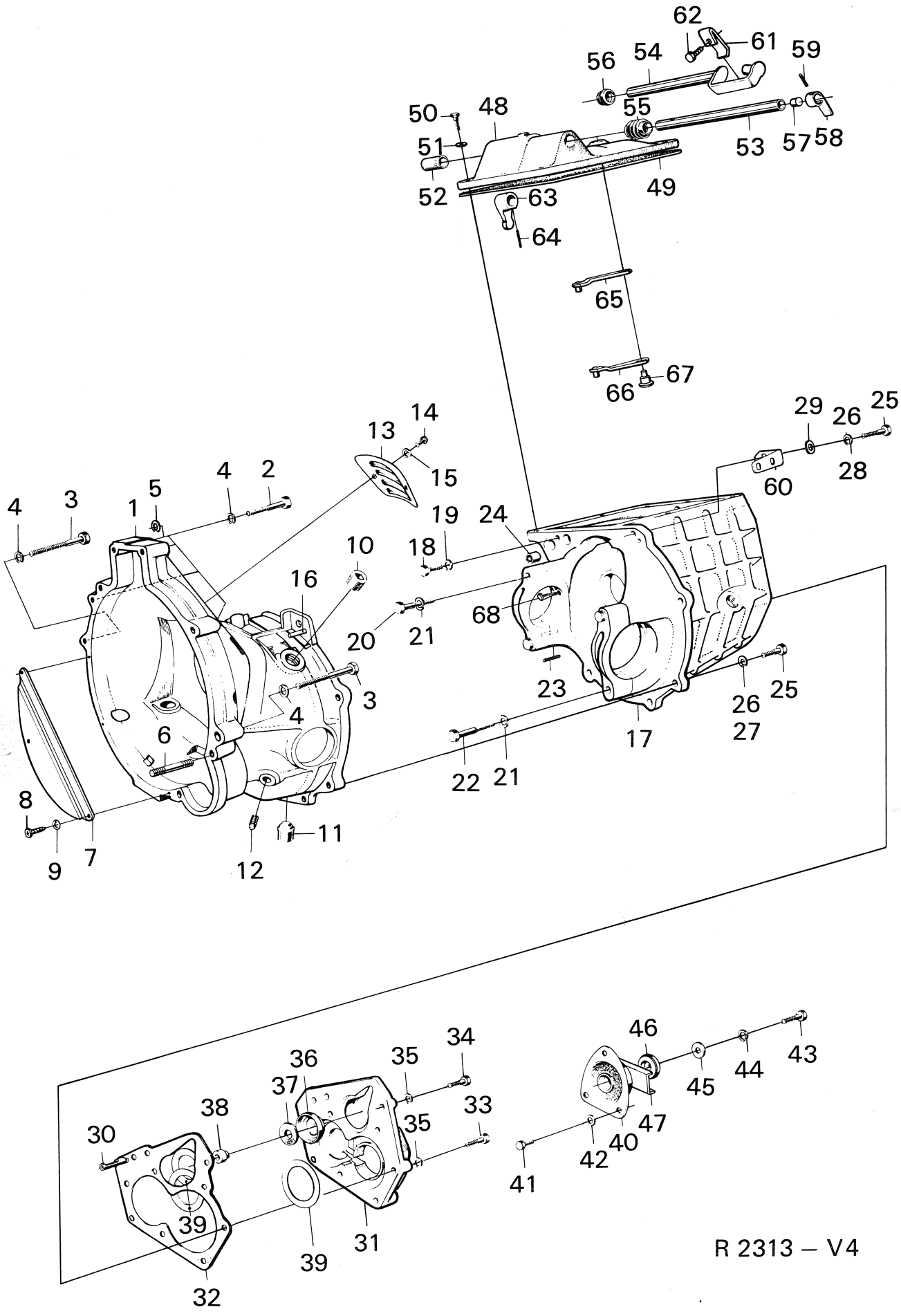

R 2313 – V4

Oct. 1974

Pos.	Part No. Artikelnr.	Qty./Antal 96, 95. 8802464 R.H.D.	Qty./Antal 95	Description	Benämning	Remarks Anmärkningar
						(88 01 029) *
	88 02 464	1		Gear box assy. R.H.D.	Växellåda kpl. R.H.D.	1) Ch. –507.018,96. –62.059,95.
	88 09 006		1	Gear box assy.	Växellåda kpl.	1) Ch. 96.520.001–. 95.065.001–.
	88 09 030		1	Gear box assy. R.H.D	Växellåda kpl. R.H.D.	
1	88 09 014	1	1	Clutch housing	Kopplingshus	
2	80 84 147	4	4	Screw	Skruv	
3	80 84 154	2	2	Screw	Skruv	
4	79 33 856	5	5	Washer	Bricka	
5	79 33 856	1		Washer	Bricka	
6	88 02 506	1	1	Stud	Pinnskruv	
7	88 01 086	1	1	Guard plate	Skyddsplåt	5)
8	79 34 292	3	3	Screw	Skruv	5)
9	79 10 524	3	3	Washer	Bricka	5)
10	70 36 668	1	1	Filling plug	Påfyllningsplugg	Gear box – 118. 181.
10	83 00 881		1	Filling plug	Påfyllningsplugg	Gear box 118.182–286.822.
10	87 94 967	1	1	Filling plug	Påfyllningsplugg	Gear box 286.823–342.562.
10	87 10 857	1	1	Filling plug	Påfyllningsplugg	Gear box 342.563–.
11	71 94 020	1	1	Plug	Plugg	Gear box –118.181.
11	83 00 782		1	Plug	Plugg	Gear box 118.182–248.236.
11	87 03 399		1	Plug	Plugg	Gear box 248.237–.
12	87 00 221	1	1	Plug	Plugg	
13	70 74 396	1	1	Guard plate	Skyddsplåt	2)
14	79 34 292	2	2	Screw	Skruv	
15	79 10 524	2	2	Washer	Bricka	
16	79 11 043	1	1	Cylindrical pin	Cylindrisk pinne	
17	70 81 169	1		Gear box cover	Växellådskåpa	
17	71 94 608		1	Gear box cover	Växellådskåpa	
18	79 03 172	1		Screw	Skruv	
18	79 03 198		1	Screw	Skruv	
19	79 33 849	1	1	Washer	Bricka	
20	79 03 362	2	2	Screw	Skruv	
21	79 33 856	4	4	Washer	Bricka	
22	79 03 370	2	2	Screw	Skruv	
23	79 10 789	4	4	Cylindrical pin	Cylindrisk pinne	
24	70 81 961	1	1	Sealing cup	Tätningskopp	
25	**79 02 216**	6	6	Screw	Skruv	**(7178601)**
26	79 33 849	6	6	Washer	Bricka	
27	79 10 557	2		Washer R.H.D.	Bricka R.H.D.	
28	79 33 849	4		Washer R.H.D.	Bricka R.H.D.	
29	80 29 985	1	1	Washer	Bricka	
30	70 74 818	1	1	Oil collector	Oljeskopa	
31	71 67 240	1		End cover	Gavellock	
31	71 94 533		1	End cover	Gavellock	
32	71 67 547	1		Gasket	Packning	S
32	71 94 574		1	Gasket	Packning	S
33	79 03 198	7	7	Screw	Skruv	
34	79 03 172	1	1	Screw	Skruv	
35	79 33 849	8	8	Washer	Bricka	
36	70 72 879	1	1	Washer	Bricka	
37	71 67 455	1	1	Diaphragm	Membran	
38	70 72 895	1	1	Plunger	Plunge	

1) Final drive ratio. 4,88:1.
2) Not included in gear box assy.
5) Ch. –96732010480. –96736004096. –95732003153.

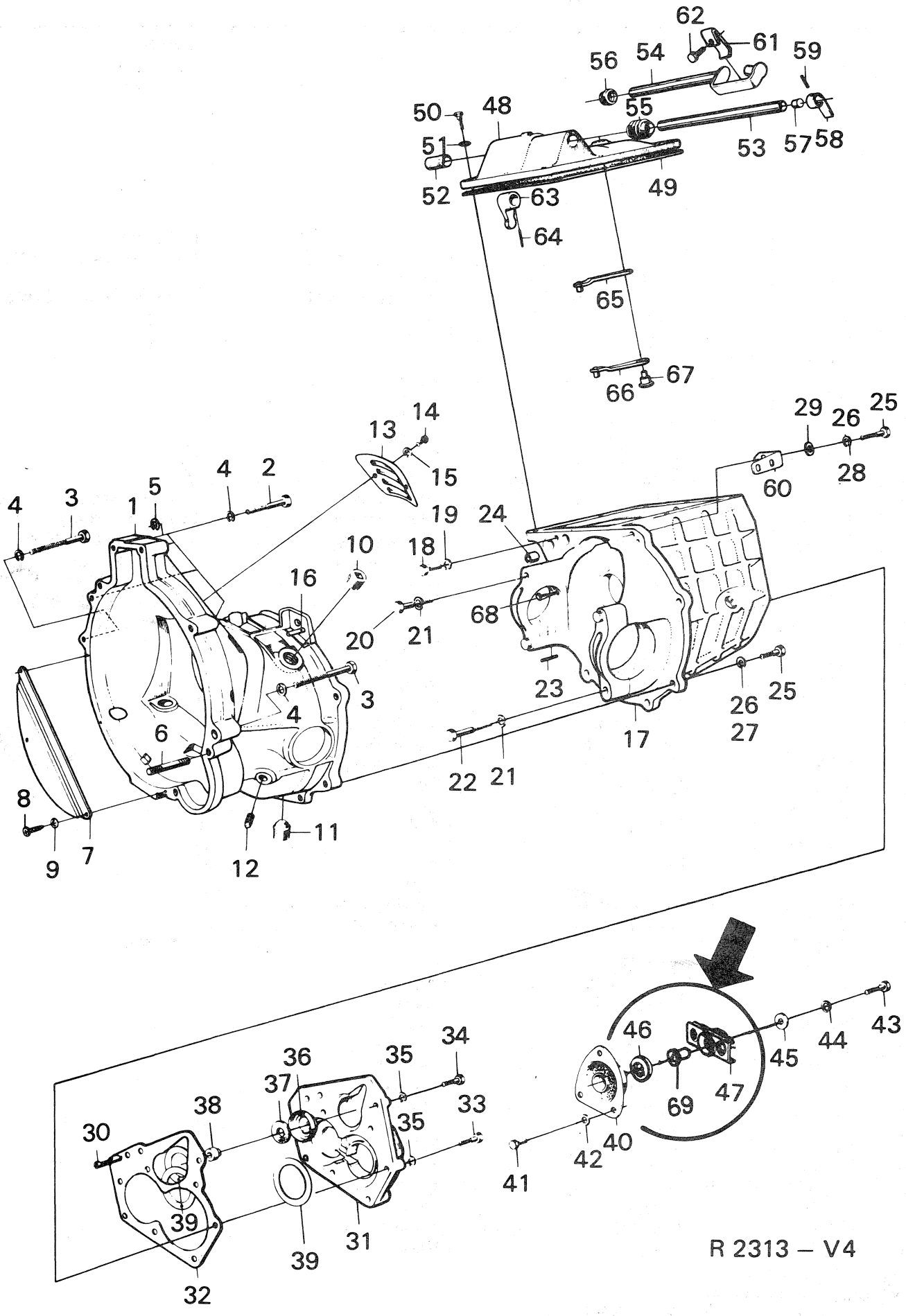
62
61
56
54
59
50
48
55
51
53
57
58
52
63
49
64
65
67
66
29
26
25
14
13
15
60
28
4
2
5
4
3
1
19
24
10
18
16
68
20
21
3
23
25
26
4
27
6
17
22
21
8
11
9
7
12
46
43
44
45
34
36
35
37
47
69
38
33
35
30
40
42
41
39
31
39
32
R 2313 – V4

Pos.	Part No. Artikelnr.	Qty./Antal 96; 95. 8802464 R.H.D.	Qty./Antal 96; 95. 8809006 96; 95. 8809030 R.H.D.	Description	Benämning	Remarks Anmärkningar	
39	70 80 930	X	X	Shim, main and intermediate shaft 0.10	Shim, huvud- och mellanaxel 0,10		
39	70 81 011	X	X	Shim, main and intermediate shaft 0.15	Shim, huvud- och mellanaxel 0,15		
39	70 81 029	X	X	Shim, main and intermediate shaft 0.30	Shim, huvud- och mellanaxel 0,30		
39	70 80 955	X	X	Shim, pinion shaft 0.10	Shim, utgående axel 0,10		
39	70 81 052	X	X	Shim, pinion shaft 0.15	Shim, utgående axel 0,15		
39	70 81 060	X	X	Shim, pinion shaft 0.30	Shim, utgående axel 0,30		
39	70 80 948	X	X	Shim, intermediate shaft 0.10	Shim, mellanaxel 0,10		
39	70 81 037	X	X	Shim, intermediate shaft 0.15	Shim, mellanaxel 0,15		
39	70 81 045	X	X	Shim, intermediate shaft 0.30	Shim, mellanaxel 0,30		
40	88 03 280	1	1	Rear suspension cushion	Bakre upphängningskudde		
41	79 03 156	3	3	Screw	Skruv		
42	79 15 572	3	3	Star washer	Taggbricka	2)	
43	79 03 339	1		Screw	Skruv	3)	
43	79 03 347	1	1	Screw	Skruv	4, 8)	*
43	79 03 354	1	1	Screw	Skruv	9)	*
43	79 03 347	1	1	Screw	Skruv	6)	
43	79 03 354	1	1	Screw	Skruv	7)	
44	79 10 565	1	1	Washer	Bricka		
45	79 16 513	1	1	Washer	Bricka		
46	88 01 797	1		Damping washer	Dämpningsbricka	3)	
46	88 03 462	1	1	Damping washer	Dämpningsbricka	4)	
47	88 60 942	1	1	Movement limitor	Rörelsebegränsare	7)	*
47	**88 39 342**	1	1	Movement limitor	Rörelsebegränsare	9) **(8860942)**	*
48	70 80 617	1	1	Cover, gear shift forks	Lock, växelföring		
49	87 10 162	1	1	Gasket	Packning		
50	79 03 016	8	8	Screw	Skruv		
51	79 33 823	8	8	Washer	Bricka		
52	70 80 724	1	1	Cover	Tätningslock		
53	70 80 716	1	1	Driver shaft	Medbringaraxel		
54	70 81 284	1	1	Driver shaft R.H.D.	Medbringaraxel. R.H.D.		
55	71 67 281	1	1	Seal bellows	Tätningsbälg		
56	71 67 299	1	1	Rubber sealing R.H.D.	Gummitätning R.H.D.		
57	71 67 448	1	1	Pipe plug R.H.D.	Rörplugg R.H.D.		
58	70 81 318	1	1	Arm, back-up light contact	Arm, backljuskontakt		
59	79 18 477	1	1	Cotter pin	Spännstift	For L.H.D. cars with back-up lights.	2)
60	70 81 334	1		Bracket, back-up light contact	Konsol, backljuskontakt		
60	88 31 109	1		Bracket, back-up light contact	Konsol backljuskontakt		
61	71 67 265	1	1	Arm, back-up light contact R.H.D.	Arm, backljuskontakt R.H.D.	For R.H.D. cars with back-up lights.	
62	79 35 869	1	1	Screw R.H.D.	Skruv		
63	70 80 708	1	1	Driver	Medbringare		
64	79 56 154	1	1	Cotter pin ø 3 mm	Spännstift ø 3 mm		
64	79 18 477	1	1	Cotter pin ø 5 mm	Spännstift ø 5 mm		
65	70 80 625	1	1	Upper detent	Övre spärr		
66	70 80 658	1	1	Lower detent	Undre spärr		
67	70 80 666	1	1	Detent shaft	Spärraxel		
68	71 94 210		1	Oil catcher	Oljefångare	Gear box 108.911–.	
69	**88 39 250**	1	1	**Spacer**	**Distans**	**9)**	

2) Not included in gear box assy.
3) Ch. –442.711,96. –47.222,95.
4) Ch. 442.712–,96. 47.223–,95.
6) Ch. –96732012499, USA.
7) Ch. 96732012500–, USA.
8) Ch. –96752015165. –96756007419. –95752002048. –95753003018. –95756000281.
9) Ch. 96752060001–. 96762000001). 96766000001–. 95753060001–. 95763000001–. 95766000001–.

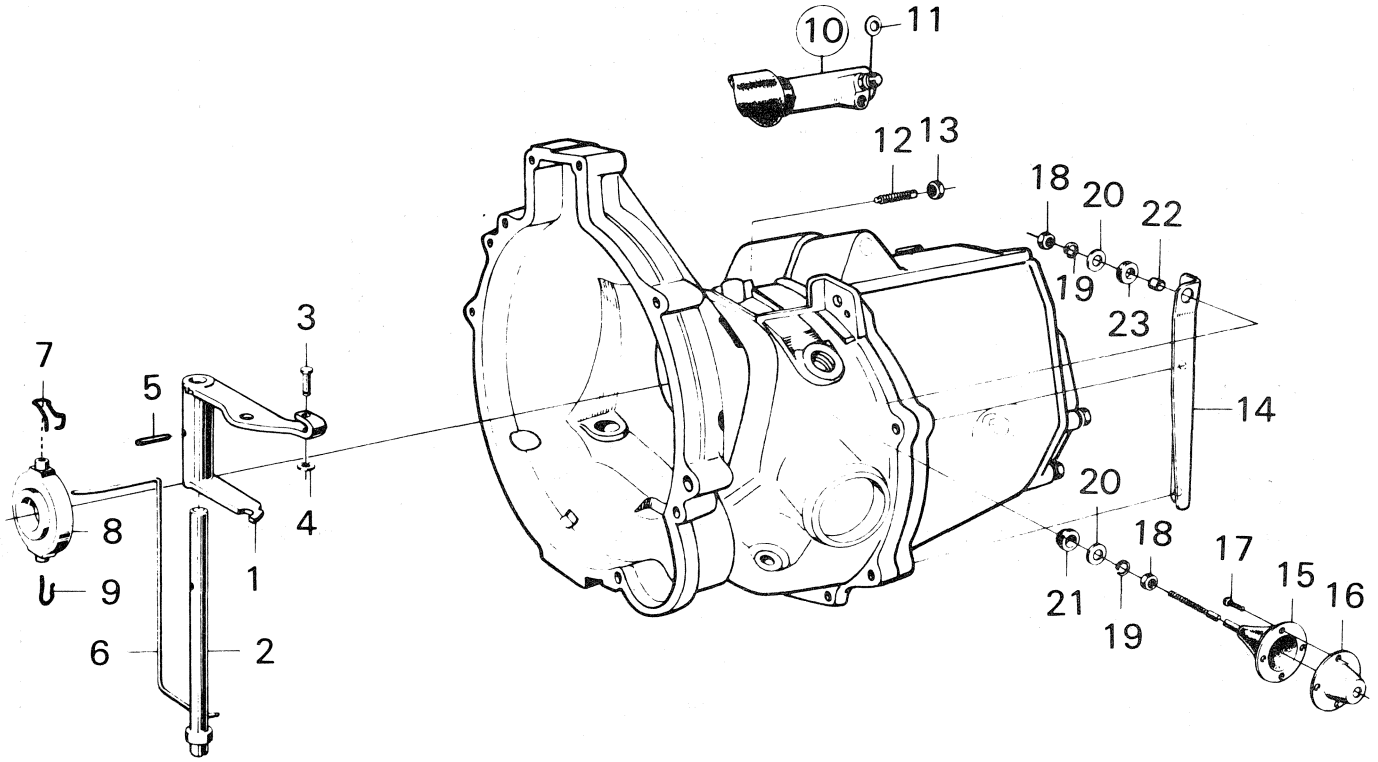

R 1690 – V4

Pos.	Part No. Artikelnr.	Qty./Antal 96, 95. 8802464 R.H.D.	Qty./Antal 96, 95. 8809006 96, 95. 8809030 R.H.D.	Description	Benämning	Remarks Anmärkningar
1	73 15 161	1	1	Clutch fork	Kopplingsgaffel	
2	73 15 203	1	1	Shaft, clutch fork	Axel, kopplingsgaffel	
3	73 15 146	1	1	Shaft bolt	Axelbult	
4	79 51 353	1	1	Lock ring	Spårring	
5	79 56 337	1	1	Cotter pin	Spännstift	
6	88 01 110	1	1	Return spring	Återföringsfjäder	
7	73 15 252	1	1	Retaining spring	Fixeringsfjäder	
8	78 67 773	1	1	Release bearing	Urtrampningslager	1)
8	71 94 137	1	1	Release bearing	Urtrampningslager	2) S
9	70 74 552	1	1	Retaining spring	Fästfjäder	
10	73 15 039	1		Operating cylinder assy.	Slavcylinder kpl.	
10	88 09 196		1	Operating cylinder assy.	Slavcylinder kpl.	
				. Components, see page 2:2	. Detaljer, se sidan 2:2	
11	88 02 787	X	X	Shim 0.6	Shim 0,6	
11	88 02 795	X	X	Shim 1.5	Shim 1,5	
12	88 09 550	1	1	Adjusting screw	Justerskruv	
13	79 10 490	1	1	Nut	Mutter	
14	71 04 698	1	1	Bracket R.H.D.	Fäste R.H.D.	
15	73 32 398	1	1	Side support cushion R.H.D.	Sidostödskudde R.H.D.	Not included in gear box assy.
16	71 76 423	1	1	Bracket R.H.D.	Fäste R.H.D.	
17	79 46 742	4	4	Screw R.H.D.	Skruv R.H.D.	
18	79 14 708	2	2	Nut R.H.D.	Mutter R.H.D.	
19	79 10 557	2	2	Washer R.H.D.	Bricka R.H.D.	
20	79 16 505	2	2	Washer R.H.D.	Bricka R.H.D.	
21	70 85 632	1	1	Rubber bushing R.H.D.	Gummibussning R.H.D.	
22	71 04 730	1	1	Spacer sleeve R.H.D.	Distanshylsa R.H.D.	
23	71 04 748	1	1	Rubber washer R.H.D.	Gummibricka R.H.D.	

1) –453.232, 96.–49.105,95.
2) 453.233–, 96. 49.106–, 95.

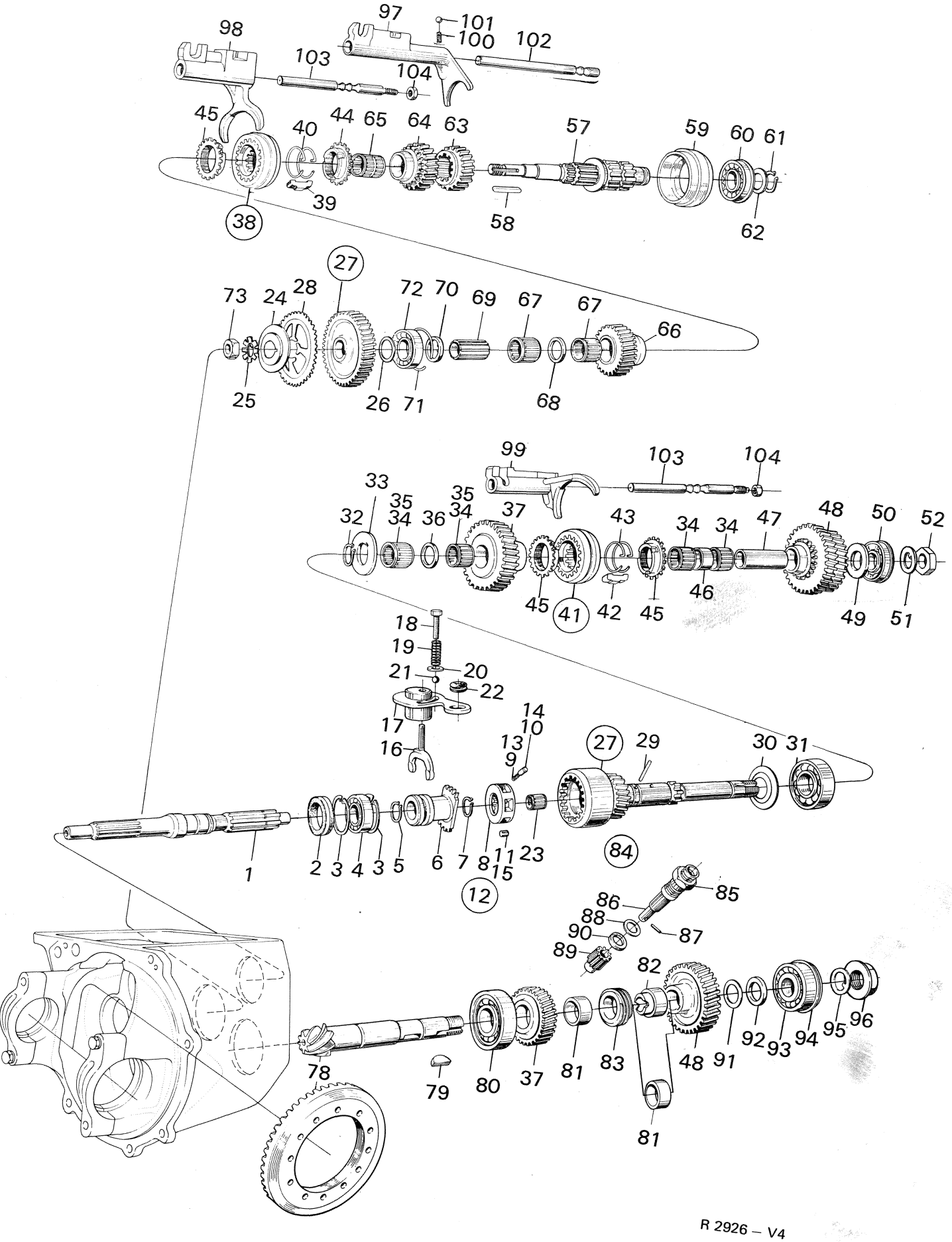
97
101
100
102
98
103
104
45
40
44
65
64
63
57
59
60
61
39
38
58
62
27
73
24
28
72
70
69
67
67
66
25
26
71
68
99
103
104
33
35
35
32
34
36
34
37
43
34
34
47
48
50
52
45
41
42
45
46
49
51
18
19
21
20
22
17
16
14
10
13
9
27
29
30
31
1
2
3
4
3
5
6
7
8
11
15
23
84
12
86
85
88
87
90
89
82
92
93
94
95
96
78
79
80
37
81
83
48
91
81

R 2926 – V4

Pos.	Part No. Artikelnr.	Qty./Antal 96, 95. 8802464 R.H.D.	Qty./Antal 96, 95. 8809006 96, 95. 8809030 R.H.D.	Description	Benämning	Remarks Anmärkningar
1	70 81 953	1	1	Clutch shaft	Lamellaxel	
2	71 94 095	1	1	Sealing ring	Tätningsring	S
3	79 14 997	2	2	Lock ring	Låsring	
4	70 33 335	1	1	Ball bearing	Kullager	
5	79 15 176	2	2	Lock ring	Låsring	
6	70 74 305	1	1	Clutch, freewheel	Koppling, frihjul	
7	79 15 168	1	1	Lock ring	Låsring	
8	70 74 271	1	1	Frewheel hub	Frihjulsnav	Superseded assy. by 7194319.
9	70 74 321	6	6	Spring, freewheel	Fjäder, frihjul	
10	70 74 339	6	6	Plunger, freewheel	Plunge, frihjul	Gear box –114.859.
11	70 74 313	6	6	Roller, freewheel	Rulle, frihjul	
12	71 94 319		1	Freewheel assy.	Frihjul kpl.	
13	83 43 535		20	. Spring	. Fjäder	Gear box 114.860–.
14	83 43 527		20	. Plunger	. Plunge	
15	83 43 519		10	. Roller	. Rulle	
16	70 74 909	1	1	Fork, freewheel control	Gaffel, frihjulsmanövrering	
17	71 04 854	1	1	Shaft, freewheel control	Axel, frihjulsmanövrering	
18	79 03 180	1	1	Screw	Skruv	
19	70 74 966	1	1	Spring, freewheel control	Fjäder, frihjulsmanövrering	
20	80 29 985	1	1	Washer	Bricka	
21	70 74 958	1	1	Ball	Kula	
22	70 83 991	1	1	Rubber bushing	Gummibussning	
23	70 74 347	1	1	Needle bearing	Nållager	S
24	71 04 474	1	1	Friction washer	Friktionsbricka	5) S
24	71 94 228		1	Friction washer	Friktionsbricka	6) S
25	79 15 614	1	1	Washer	Bricka	5) S
25	71 94 624		1	Washer	Bricka	6) S
26	71 04 482	1	1	Shim	Shim	Gear box –219.480.
27	78 47 809	1	1	Intermediate shaft assy.	Mellanväxel kpl.	Gear box –20.822.
28	71 94 129	1	1	. Friction wheel	. Friktionshjul	
27	78 54 573	1	1	Intermediate shaft	Mellanväxel	Gear box 20.823–65.557.
27	78 67 963	1	1	Intermediate shaft	Mellanväxel	4, 5)
27	88 14 410		1	Intermediate shaft	Mellanväxel	6, 7)
27	87 10 212		1	Intermediate shaft	Mellanväxel	8)
28	71 94 129	1	1	Friction wheel	Friktionshjul	Gear box 20.823–.
29	79 10 680	1	1	Cylindrical pin	Cylindrisk pinne	3)
30	71 94 293	1	1	Deflector	Avkastarring	4)
31	71 04 268	1	1	Ball bearing	Kullager	3) S
31	71 94 277	1	1	Ball bearing	Kullager	4) S
32	70 74 412	1	1	Lock ring	Låsring	
33	70 73 133	1	1	Washer	Bricka	3)
33	71 94 285	1	1	Washer	Bricka	4)
34	70 80 138	4	4	Needle bearing	Nållager	3)
34	70 80 138	2	2	Needle bearing	Nållager	4) S
35	71 94 269	2	2	Needle bearing	Nållager	S

3) Gear box –65.557.
4) Gear box 65.558–.
5) Gear box –108.910.
6) Gear box 108.911–.
7) Gear box –315.084.
8) Gear box 315.085–.

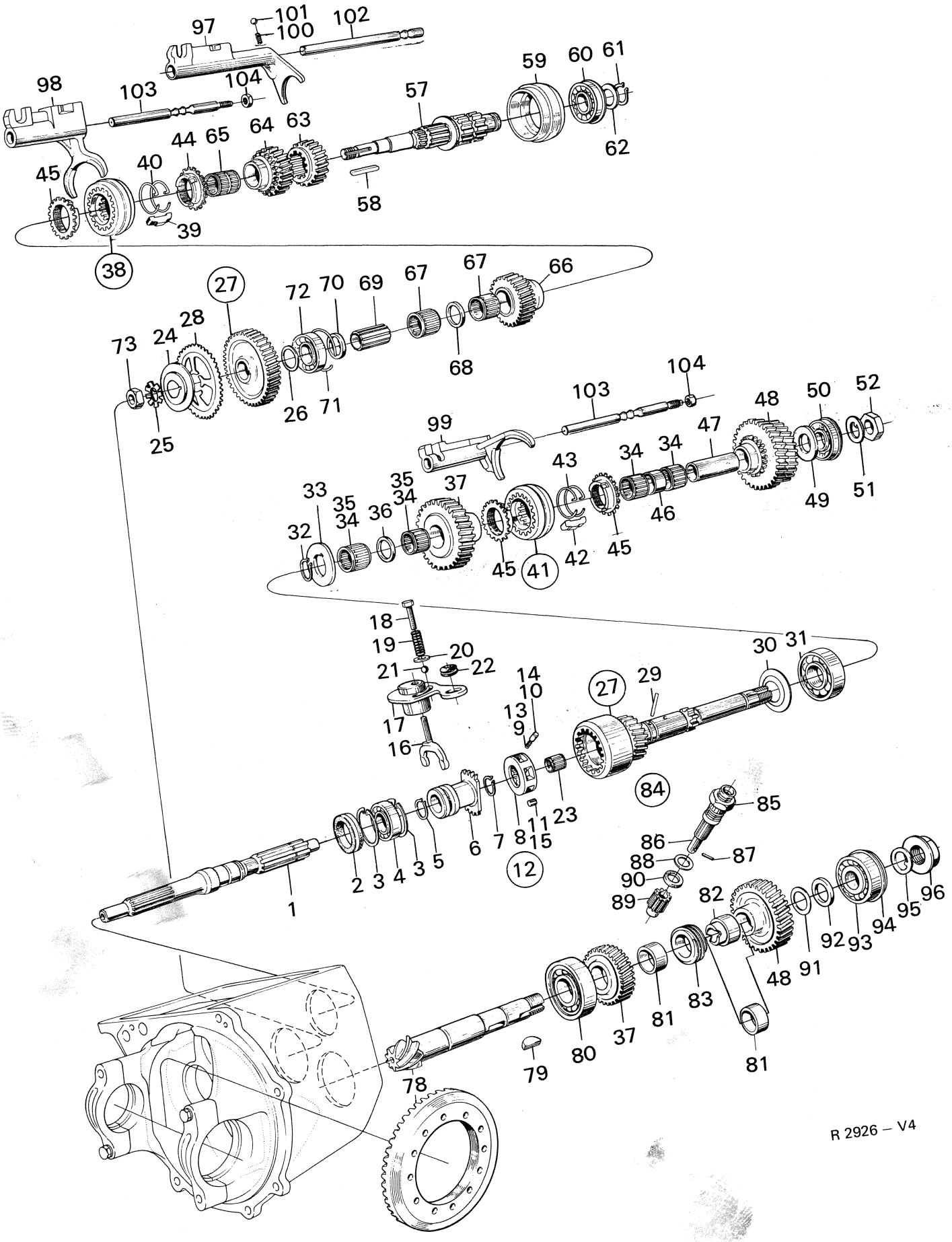
97
101
100
102
98
103
104
59
60
61
57
44
65
64
63
62
45
40
58
39
38
27
72
70
69
67
67
66
73
24
28
68
26
71
25
104
103
99
48
50
52
47
34
34
43
49
51
46
33
35
35
34
36
37
34
32
45
41
42
45
18
19
20
21
22
30
31
14
10
27
29
13
9
17
16
84
85
86
88
87
90
89
82
92
93
94
95
96
91
48
2
3
4
3
5
6
7
8
11
15
23
12
1
83
81
37
80
79
78
81

R 2926 – V4

Pos.	Part No. Artikelnr.	Qty./Antal 96, 95. 8802464 R.H.D.	Qty./Antal 96, 95. 8809006 96, 95. 8809030 R.H.D.	Description	Benämning	Remarks Anmärkningar
36	70 81 938	1	1	Spacer ring 4th	Distansring 4:an	3)
37	78 35 549	1	1	Set of gears 4th	Drevsats 4:an	
37	78 67 971	1	1	Set of gears 4th	Drevsats 4:an	4)
38	71 67 539	1	1	Synchronization, 1st and 2nd assy.	Synkronisering, 1:an och 2:an kpl.	
39	70 81 102	3	3	. Driver	. Medbringare	
40	71 24 290	2	2	. Spring ring	. Fjädering	
41	71 67 521	1	1	Synchronization, 3rd and 4th assy.	Synkronisering, 3:an och 4:an kpl.	
42	70 81 102	3	3	. Driver	. Medbringare	
43	73 32 372	2	2	. Spring ring	. Fjäderring	
44	71 67 596	1	1	Synchronizing ring, 1st gear	Synkroniseringsring, ~~1:ans drev~~	Samtl.
45	70 81 383	3	3	Synchronizing ring, 2nd, 3rd and 4th gear	Synkroniseringsring, 2:ans, 3:ans och 4:ans drev	
46	70 81 912	1	1	Spacer ring 3rd gear	Distansring 3:ans drev	
47	70 80 229	1	1	Bushing	Bussning	
48	78 46 892	1	1	Set of gears 3rd	Drevsats 3:an	
49	70 73 471	1	1	Washer	Bricka	
50	87 10 329	1	1	Ball bearing	Kullager Bakre ing.axel	
51	71 94 657	1	1	Lock plate	Låsbleck ing.axel	S
52	70 36 460	1	1	Nut	Mutter	5)
52	71 94 616		1	Nut	Mutter	6)
57	71 67 158	1	1	Intermediate shaft	Mellanaxel	Gear box –20.822.
57	71 67 497	1	1	Intermediate shaft	Mellanaxel	Gear box 20.823–108.910.
57	71 94 202		1	Intermediate shaft	Mellanaxel	6, 7)
57	87 04 835		1	Intermediate shaft	Mellanaxel	8)
58	70 80 922	1	1	Key	Plattkil	
59	71 67 414	1	1	Bearing seat	Lagersäte	
60	71 94 145	1	1	Ball bearing	Kullager Bakre mellanaxel	S
61	79 15 143	1	1	Lock ring	Låsring	
62	71 67 224	1	1	Washer	Bricka	
63	71 67 174	1	1	Reverse gear	Backdrev	
64	71 67 166	1	1	Drive gear 1st	Kuggdrev 1:an	
65	88 09 386	1	1	Needle bearing	Nållager	5) S
66	70 81 359	1	1	Drive gear 2nd	Kuggdrev 2:an	
67	70 80 138	2	2	Needle bearing	Nållager	S
68	70 80 344	1	1	Spacer ring 2nd gear	Distansring 2:ans drev	5)
69	70 80 336	1	1	Bushing, intermediate shaft	Bussning, mellanaxel	
69	71 94 335		1	Bushing, intermediate shaft	Bussning, mellanaxel	6, 7)
69	87 04 843		1	Bushing, intermediate shaft	Bussning, mellanaxel 2:an	8)
70	70 74 131	1	1	Washer, intermediate shaft	Bricka, mellanaxel	7)
70	87 04 850		1	Washer, intermediate shaft	Bricka, mellanaxel	8)
71	70 74 800	1	1	Lock ring	Låsring	
72	70 73 869	1	1	Ball bearing	Kullager	7) S
72	87 04 975		1	Ball bearing	Kullager Fr. mellanaxel	8)
73	71 67 232	1	1	Nut	Mutter	5)
73	71 94 616		1	Nut	Mutter	5)
78	78 47 296	1	1	Pinion and crown wheel	Pinjong och kronhjul 8:89.	

3) Gear box –65.557.
4) Gear box 65.558–.
5) Gear box –108.910.
6) Gear box 108.911–.
7) Gear box –315.084.
8) Gear box 315.085–.

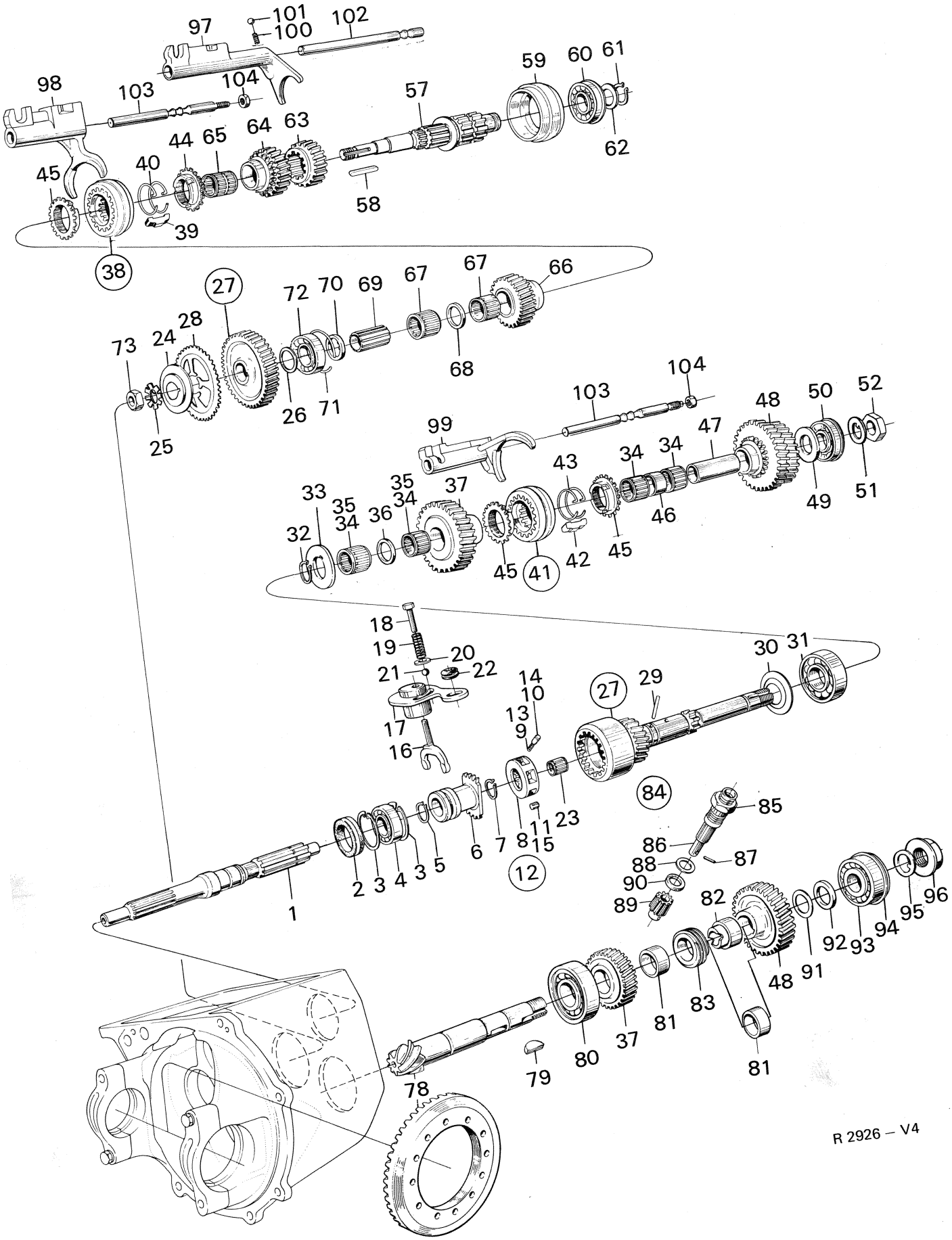
97
101
100
102
98
103
104
59
60
61
57
44
65
64
63
62
45
40
58
39
38
27
72
70
69
67
67
66
73
24
28
68
26
71
25
104
103
99
48
50
52
47
34
34
43
35
33
35
34
37
46
49
51
32
34
36
45
41
42
45
18
19
20
21
22
30
31
14
10
27
29
17
13
9
16
84
85
23
11
15
86
87
88
90
89
82
12
2
3
4
3
5
6
7
8
1
91
92
93
94
95
96
48
83
81
37
80
79
78
81

R 2926 – V4

Pos.	Part No. Artikelnr.	Qty./Antal 96, 95. 8802464 R.H.D.	Qty./Antal 96, 95. 8809006 96, 95. 8809030 R.H.D.	Description	Benämning	Remarks Anmärkningar
79	79 14 583	1	1	Woodruff key	Woodruffkil	
80	70 72 770	1	1	Roller bearing	Rullager Fr. pinjong	
81	70 80 765	2	2	Spacer ring, pinion	Distansring utg. axel	1)
81	70 80 765	1	1	Spacer ring, pinion	Distansring utg. axel	2)
82	71 94 186	1	1	Spacer ring, pinion	Distansring utg. axel	
83	70 80 773	1	1	Speedometer drive gear	Hastighetsmätardrev	1)
83	71 94 178	1	1	Speedometer drive gear	Hastighetsmätardrev	2)
84	70 73 562	1	1	Speedometer drive assy	Hastighetsmätardrivn. kpl	
85	70 72 937	1	1	. Guide sleeve	. Styrhylsa	
86	70 73 943	1	1	. Shaft	. Axel	
87	87 03 811	1	1	. Cotter pin	. Spännstift	
88	78 24 360	X	X	. Shim 0.2 mm	. Shim 0,2 mm	
88	78 24 352	X	X	. Shim 0.5 mm	. Shim 0,5 mm	
89	70 73 935	1	1	. Gear	. Kugghjul	
90	70 73 976	1	1	Gasket	Packning	S
91	78 22 083	X	X	Shim 0.10 mm	Shim 0,10 mm	
91	78 22 091	X	X	Shim 0.15 mm	Shim 0,15 mm	
91	78 22 109	X	X	Shim 0.30 mm	Shim 0,30 mm	
92	78 39 533	X	X	Spacer ring 3.10 mm	Distansring 3,10 mm	
92	78 39 541	X	X	Spacer ring 3.60 mm	Distansring 3,60 mm	
93	71 67 570	1	1	Ball bearing	Vinkelkontaktlager B. pinjong	S
94	70 74 990	1	1	Axle collar	Flänsring	
95	87 10 634	1	1	Lock plate	Låsbleck "	
96	87 10 626	1	1	Nut	Mutter	
97	70 80 518	1	1	Gear shift bar R	Växelförare B	
98	71 67 356	1	1	Gear shift bar 1–2	Växelförare 1–2	
99	71 67 364	1	1	Gear shift bar 3–4	Växelförare 3–4	
100	70 72 739	3	3	Detent spring	Spärrfjäder	**Gear box –368.005.**
100	87 11 087		3	**Detent spring**	**Spärrfjäder**	**Gear box 368.006–.**
101	70 33 376	3	3	Ball	Kula	
102	70 80 567	1	1	Gear shift rail R	Växelföraraxel B	
103	71 67 372	2	2	Gear shift rail 1–2–3–4	Växelföraraxel, framväxlar	
104	79 04 147	2	2	Nut	Mutter	
	87 80 371	X	X	Repair kit for gear box	Rep. sats för växellåda	
	87 80 389	X	X	Bearing set, gear box	Lagersats, växellåda	Gear box –65.557.
	87 80 397	X	X	Bearing set, gear box	Lagersats, växellåda	Gear box 65.558–108.910
	87 80 405	X	X	Bearing set, gear box	Lagersats, växellåda	Gear box 108.911–.

1) Ch. –458.526, 96. –50.197, 95.
2) Ch. 470.001–, 96. 52.001–, 95.

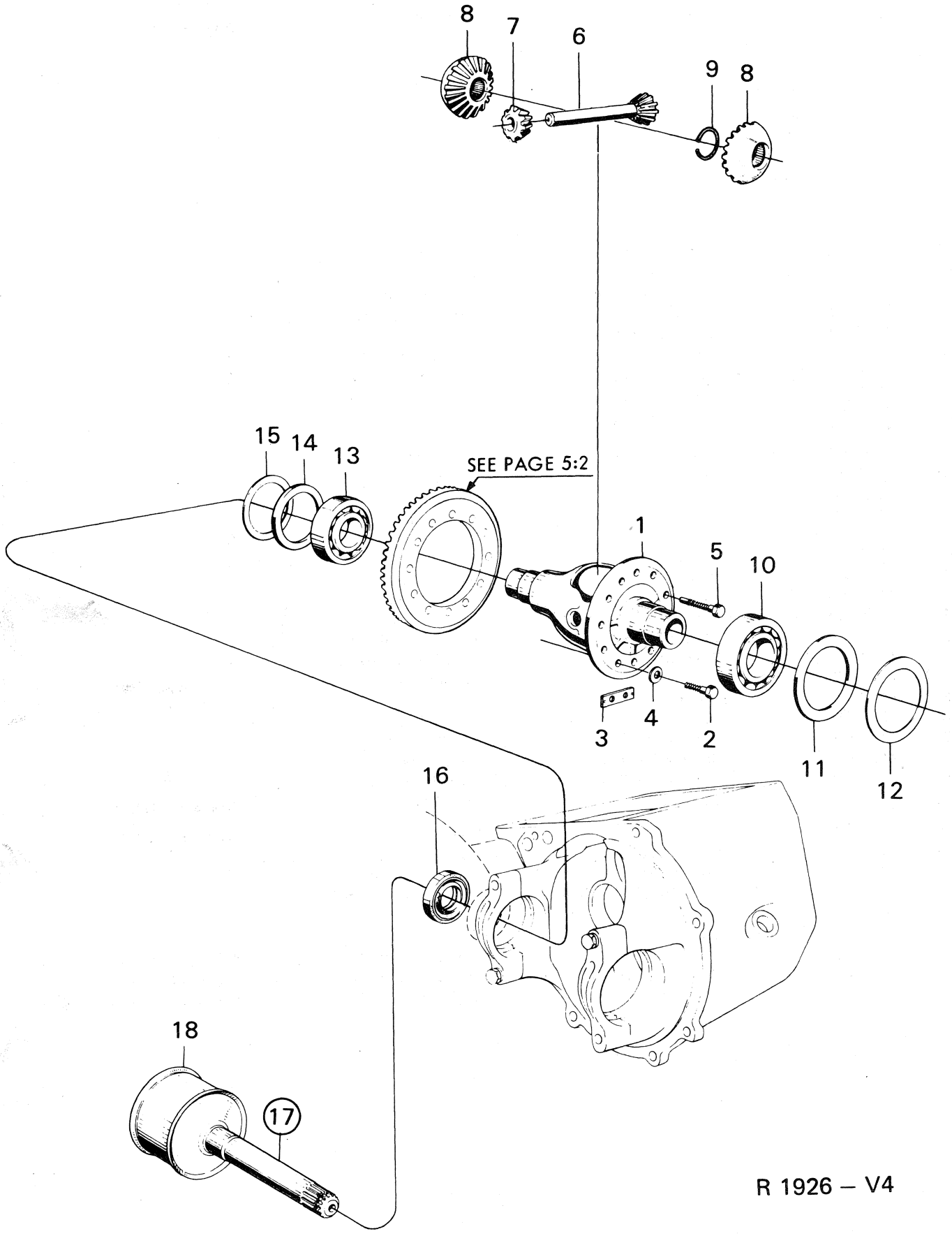

R 1926 – V4

Pos.	Part No. Artikelnr.	Qty./Antal 96, 95. 8802464 R.H.D.	Qty./Antal 96, 95. 8809006 96, 95. 8809030 R.H.D.	Description	Benämning	Remarks Anmärkningar
1	71 25 115	1	1	Differential case	Differentialhus	1)
1	71 94 517	1	1	Differential case	Differentialhus	2)
2	79 00 178	10	10	Screw	Skruv	
3	70 74 214	6	6	Locking plate	Låsbleck	3)
4	80 29 985		12	Washer	Bricka	4)
5	71 25 156	2	2	Screw	Skruv	
6	71 25 149	1	1	Differential shaft	Differentialaxel	
7	70 73 422	2	2	Differential pinion	Differentialdrev	
8	71 67 067	2	2	Differential side gear	Differentialhjul	1)
8	83 42 875	2	2	Differential side gear	Differentialhjul	2)
9	71 67 075	2	2	Lock ring	Låsring	1)
9	83 42 859	2	2	Spring ring	Fjäderring	2)
10	70 74 420	1	1	Ball bearing	Kullager Diffhus	S
11	78 13 918	X	X	Spacer ring 3,40	Distansring 3,40	
11	78 22 125	X	X	Spacer ring 3,90	Distansring 3,90	
12	78 13 926	X	X	Shim 0,10	Shim 0,10	
12	78 13 983	X	X	Shim 0,15	Shim 0,15	
12	78 13 991	X	X	Shim 0,30	Shim 0,30	
13	70 33 616	1	1	Ball bearing	Kullager Diffhus	S
14	78 24 899	X	X	Spacer ring 3,40	Distansring 3,40	
14	78 24 907	X	X	Spacer ring 3,90	Distansring 3,90	
15	78 24 915	X	X	Shim 0,10	Shim 0,10	
15	78 24 923	X	X	Shim 0,15	Shim 0,15	
15	78 24 931	X	X	Shim 0,30	Shim 0,30	
16	71 67 463	2	2	Sealing ring	Tätningsring	S
17	70 81 979	2	2	Inner driver assy.	Inre medbringare kpl.	1)
17	83 42 933	2	2	Inner driver assy.	Inre medbringare kpl.	2)
18	71 67 042	2	2	. Sleeve	. Hylsa	
	87 80 413	X	X	Bearing set, differential	Lagersats, differential	

1) Ch. –493.400,96. –57.360,95.
2) Ch. 493.401–, 96. 57.361–,95.
3) Ch. –96.627.413. –95.102.180.
4) Ch. 96722000001–. 95722000001–.

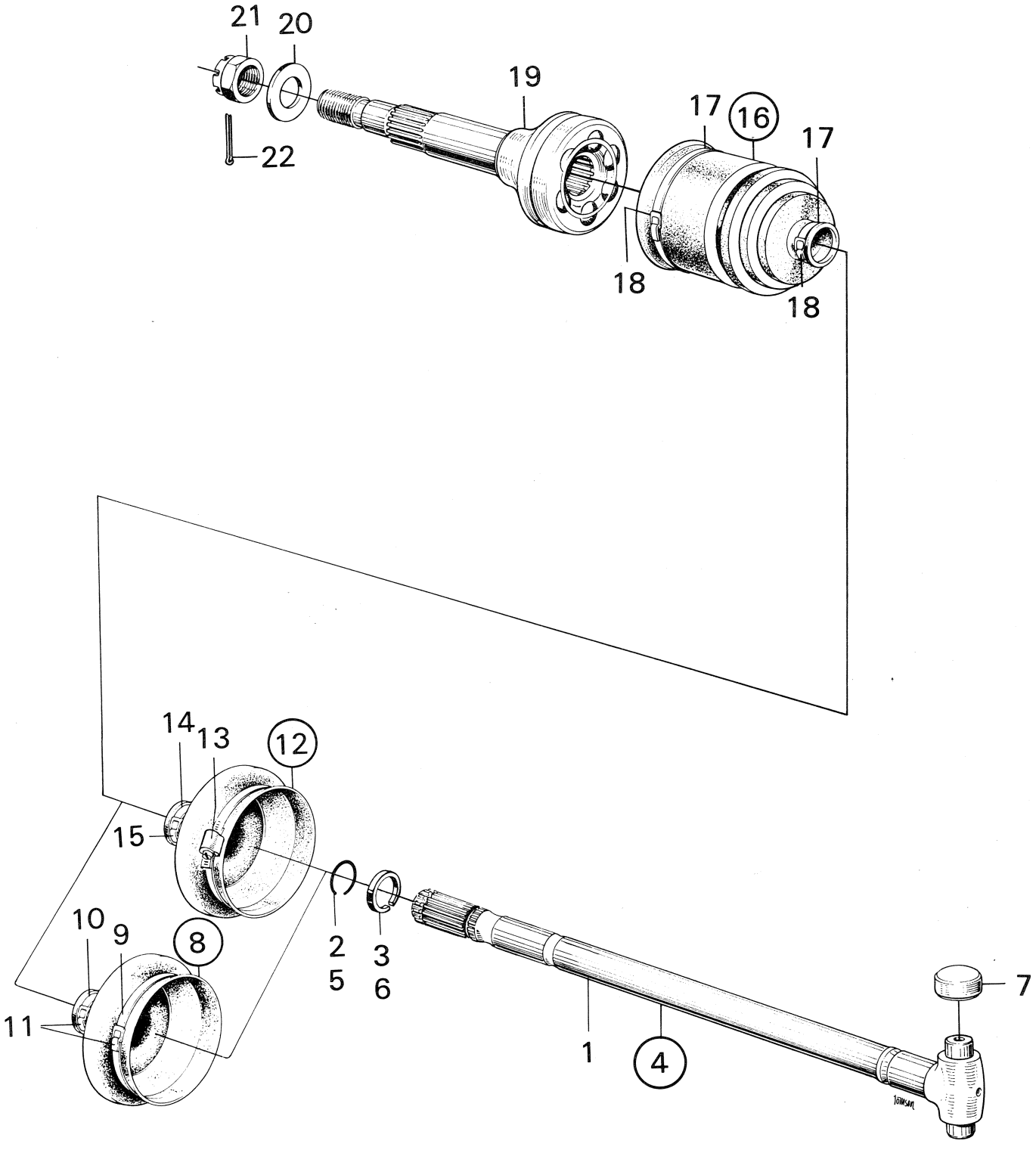

R 2678 – V4

Pos.	Part No. Artikelnr.	Qty./Antal 96	95	Description	Benämning	Remarks Anmärkningar
1	71 67 091	2	2	Drive shaft, inner	Drivaxel, inre	
2	73 12 622	2	2	Lock ring	Låsring	Ch. –479.508, 96. –53.925,95.
3	71 13 042	2	2	Stop ring	Stoppring	
4	73 28 487	2	2	Drive shaft, inner assy.	Drivaxel, inre kpl.	
5	73 12 622	2	2	. Lock ring	. Låsring	Ch. 479.509–,96. 53.926–,95.
6	73 12 622	2	2	. Stop ring	. Stoppring	
7	71 67 018	4	4	Bearing	Lager	
8	78 46 769	2	2	Rubber bellows assy.	Gummidamask kpl.	
9	71 67 117	2	2	. Strap	. Bandjärn	Ch. –507.018,96. –62.059,95. S
10	70 48 465	2	2	. Strap	. Bandjärn	S
11	70 48 473	4	4	. Clamp	. Klamma	S
12	89 10 374	2	2	Rubber bellows assy.	Gummidamask kpl.	
13	79 63 630	2	2	. Clamp	. Klamma	S
14	70 48 465	2	2	. Strap	. Bandjärn	Ch. 96.520.001–. 95.065.001–. S
15	70 48 473	2	2	. Clamp	. Klamma	S
16	78 49 680	2	2	Sealing bellows assy.	Tätningsbälg kpl.	
17	71 67 117	4	4	. Strap	. Bandjärn	S
18	70 48 473	4	4	. Clamp	. Klamma	S
19	73 12 606	2	2	Outer universal joint	Yttre drivknut	
20	70 99 310	2	2	Washer	Bricka	
21	79 04 279	2	2	Castle nut	Kronmutter	
22	79 04 576	2	2	Cotter pin	Saxpinne	

BRAKES

	Page	
Front wheel brake		
Disc brake	1:3	E14
Rear wheel brake		
Drum brake	2:3	E16
Footbrake system		
Master cylinder L.H.D. and R.H.D. model 1967–1968, and R.H.D. model 1969	3:3	E18
Mastercylinder L.H.D. model 1969 and 1970, R.H.D. ch. 96.560.001–96722017570, 95.080.001–95722006474	3:5	E20
Power brake unit L.H.D. model 1969 and 1970, R.H.D. ch. 96.560.001–967220017570, 95.080.001–95722006474	3:7	E22
Master cylinder and power brake unit L.H.D., as from model 1971	3:9	E24
Master cylinder and power brake unit R.H.D., ch. 967220017571–. 95722006475-	3:13	F2
Brakes lines, model 1967	4:3	F4
Brakes lines, as from model 1968	4:5	F6
Wheel cylinders	5:3	F8
Brake operation	6:3	F10
Handbrake system	7:3	F12

BROMSAR

	Sida	
Framhjulsbroms		
Skivbroms	1:3	E14
Bakhjulsbroms		
Trumbroms	2:3	E16
Fotbromssystem		
Huvudcylinder L.H.D. och R.H.D. modell 1967–1968, och R.H.D. modell 1969	3:3	E18
Huvudcylinder L.H.D. modell 1969 och 1970, R.H.D. ch. 96.560.001–96722017570, 95.080.001–95722006474	3:5	E20
Vakuum servo L.H.D. modell 1969 och 1970, R.H.D. ch. 96.560.001–96722017570, 95.080.001–95722006474	3:7	E22
Huvudcylinder och vakuumservo L.H.D., fr.o.m. modell 1971	3:9	E24
Huvudcylinder och vakuumservo R.H.D., ch. 96722017571–. 95722006475–	3:13	F2
Bromsledningar, modell 1967	4:3	F4
Bromsledningar, fr.o.m. modell 1968	4:5	F6
Hjulcylindrar	5:3	F8
Bromsmanövrering	6:3	F10
Handbromssystem	7:3	F12

BREMSEN

	Seite	
Vorderradbremsen		
Scheibenbremsen	1:3	E14
Hinterradbremsen		
Trommelbremsen	2:3	E16
Fussbremssystem		
Hauptbremszylinder, links- und rechtsgesteuertes Auto Baujahr 1967–1968. Rechtsgesteuertes Auto Baujahr 1969	3:3	E18
Hauptbremszylinder linksgesteuertes Auto Baujahr 1969 und 1970. Rechtsgesteuertes Auto ch. 96.560.001–96722017570. 95.080.001–95722006474	3:5	E20
Unterdruckservo linksgesteuertes Auto Baujahr 1969 und 1970. Rechtsgesteuertes Auto ch. 96.560.001–96722017570. 95.080.001–95722006474	3:7	E22
Hauptbremszylinder und Unterdruckservo linksgesteuertes Auto ab Baujahr 1971	3:9	E24
Hauptbremszylinder und Unterdruckservo rechtsgesteuertes Auto ch. 96722017571–. 95722006475–.	3:13	F2
Bremsleitungen Baujahr 1967	4:3	F4
Bremsleitungen ab Baujahr 1968	4:5	F6
Radzylinder	5:3	F8
Bedienungsorgan	6:3	F10
Handbremssystem	7:3	F12

FREINS

	Page	
Freins AV		
Freins à disque	1:3	E14
Freins AR		
Freins à tambour	2:3	E16
Circuit de frein au pied		
Maître-cylindre, direction à droite et à gauche modèle 1967–1968, et direction à droite modèle 1969	3:3	E18
Maître-cylindre, direction à gauche modèle 1969 et 1970. Direction à droite ch. 96.560.001–96722017570. 95.080.001–95722006474	3:5	E20
Servo-vide, direction à gauche modèle 1969 et 1970. Direction à droite ch. 96.560.001–96722017570. 95.080.001–95722006474	3:7	E22
Maître-cylindre et servo-vide, direction à gauche à partir du modèle 1971	3:9	E24
Maître-cylindre et servo-vide, direction à droite ch. 96722017571–. 95722006475–	3:13	F2
Conduites de frein, modèle 1967	4:3	F4
Cunduites de frein à partir du modèle 1968	4:5	F6
Cylindres de roue	5:3	F8
Commande du frein au pied	6:3	F10
Système de frein à main	7:3	F12

SUMARIO

FRENOS

	Página	
Freno Del.		
Freno de disco	1:3	E14
Freno Tras.		
Frenos de tambor	2:3	E16
Sisteme de freno de pie		
Cilindro principal, dirección a la izquierda y a la derecha mod 1967–1968, y dirección a la derecha mod 1969	3:3	E18
Cilindro principal, dirección a la izquierda mod. 1969 y 1970. Dirección a la derecha ch. 96.560.001–96722017570. 95.080.001–95722006474	3:5	E20
Servovacío, dirección a la izquierda mod. 1969 y 1970. Dirección a la derecha ch. 96.560.001–96722017570. 95.080.001–95722006474	3:7	E22
Cilindro principal y servovacío dirección a la izguierda, desde el modelo 1971	3:9	E24
Cilindro principal y servovacío dirección a la derecha, ch. 96722017571–.95722006475–	3:13	F2
Conductos de freno, modelo 1967	4:3	F4
Conductos de freno, desde el modelo 1968	4:5	F6
Cilindros de rueda	5:3	F8
Mando de freno de pie	6:3	F10
Sistema de freno de mano	7:3	F12

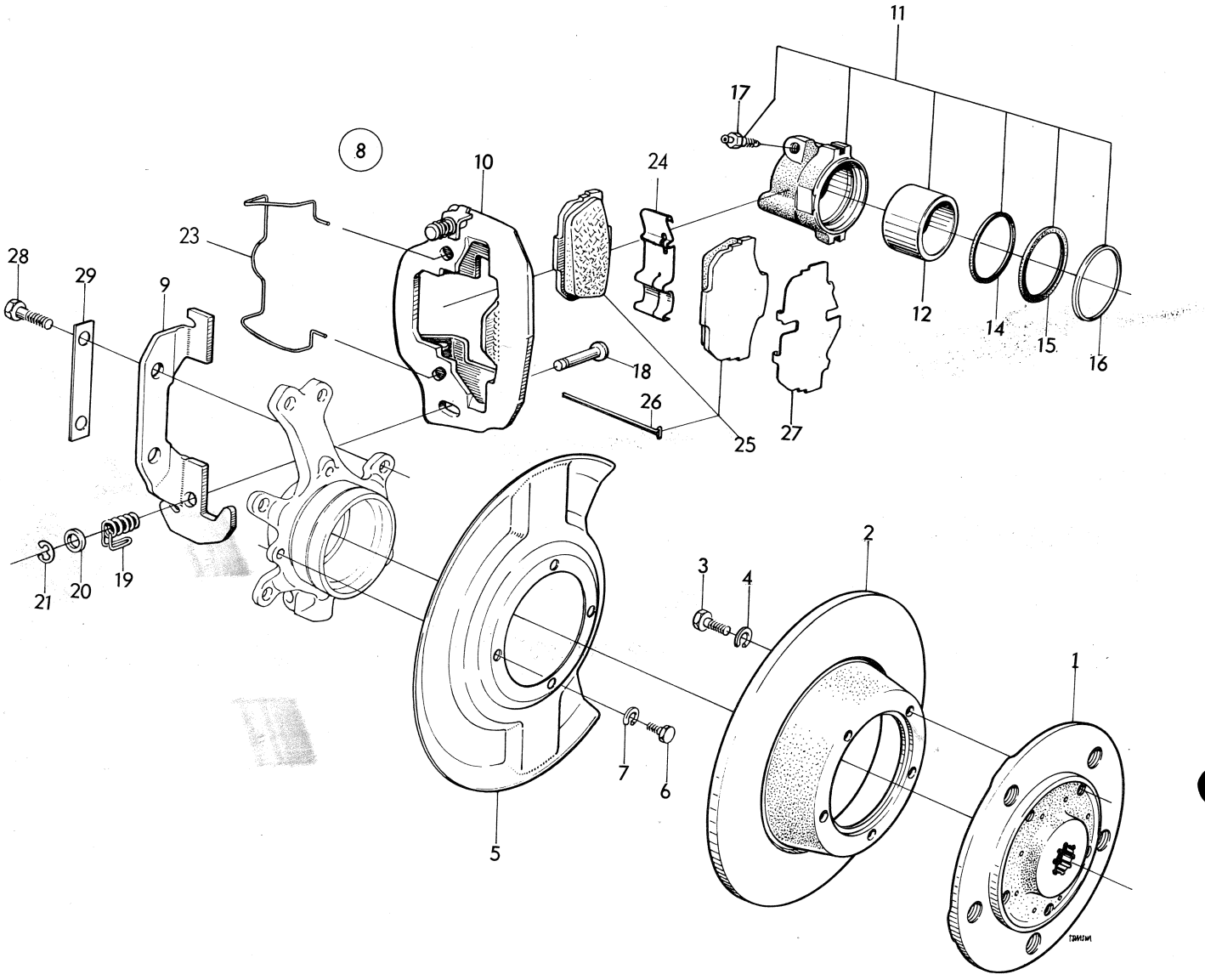

R 2927 – V4

Pos.	Part No. Artikelnr.	Qty./Antal 96	95	Description	Benämning	Remarks Anmärkningar
1	73 27 752	2	2	Hub	Hjulnav	
2	73 28 057	2	2	Brake disc	Bromsskiva	
3	79 03 164	10	10	Screw	Skruv	
4	79 10 557	10	10	Washer	Bricka	
5	73 28 040	2	2	Splash guard	Skyddsplåt	
6	79 34 763	8	8	Screw	Skruv	
7	79 10 540	8	8	Washer	Bricka	
						(73 37 017) *
8	73 52 495	1	1	Caliper body L.H.	Bromshus kpl. V	
						(73 37 025) *
8	73 52 503	1	1	Caliper body R.H.	Bromshus kpl. H	
9	73 23 405	1	1	. Bracket L.H.	. Fäste V	
9	73 23 413	1	1	. Bracket R.H.	. Fäste H	
						(73 23 421) *
10	73 52 511	1	1	. Yoke assy. L.H.	. Ok kpl. V	
						(73 23 439) *
10	73 52 529	1	1	. Yoke assy. R.H.	. Ok kpl. H	
11	73 28 453	1	1	. Brake cylinder assy. L.H.	. Bromscylinder kpl. V	
11	73 28 461	1	1	. Brake cylinder assy. R.H.	. Bromscylinder kpl. H	
12	73 23 793	2	2	.. Piston	.. Kolv	
14	71 81 076	2	2	.. Main seal ring	.. Huvudtätning	S
15	71 81 084	2	2	.. Seal ring	.. Tätningsring	S
16	71 81 092	2	2	.. Seal retaining	.. Tätningshållare	S
17	70 63 076	2	2	.. Bleeder screw	.. Luftningsskruv	
						(73 23 801) *
18	73 52 347	2	2	. Bolt	. Bult	
19	73 23 819	2	2	. Spring	. Spiralfjäder	
20	73 23 827	2	2	. Washer	. Bricka	
21	73 23 835	2	2	. Springclip	. Spårryttare	
						(73 23 934) *
						(73 23 942) *
23	73 52 479	2	2	. Lock spring	. Låsfjäder	
24	73 23 900	1	1	. Friction pad clip L.H.	. Hållfjäder V	
24	73 23 918	1	1	. Friction pad clip R.H.	. Hållfjäder H	
25	78 49 797	1	1	Friction pad kit assy., Mintex M78	Bromsklotssats kpl., Mintex M78	Ch. –487.720,96. –55.787,95.
25	78 54 581	1	1	Friction pad kit assy., Don 55	Bromsklotssats kpl., Don 55	Ch. 487.721–507.018,96. 55.788–62.059,95. Denmark, Iceland, Israel, USA, Sweden.
25	78 68 284	1	1	Friction pad kit assy., Ferodo F2430	Bromsklotssats kpl., Ferodo F2430	Ch. 491.527–,96. –96.552.859. 56.781–,95. –95.074.986. All others markets.
25	88 14 394	1	1	Friction pad kit assy., Dan-Bloc 82–108	Bromsklotssats kpl., Dan-Bloc 82–108	Intended for cars with power brakes. 3)
25	88 15 730	1	1	Friction pad kit assy., Dan-Bloc 818 FG	Bromsklotssats kpl., Dan-Bloc 818 FG	4, 5)
25	78 68 284	1	1	Friction pad kit assy., Ferodo F2430	Bromsklotssats kpl., , Ferodo F2430	6)
26	73 24 007	4	4	. Split pin	. Saxpinne	S
27	73 23 892	1	1	Damping shim L.H.	Dämpplåt V	
27	73 23 926	1	1	Damping shim R.H.	Dämpplåt H	
28	73 23 959	4	4	Screw	Skruv	
29	71 84 153	2	2	Lockplate	Låsplåt	
	78 49 813	X	X	Piston seal set, disc brake	Packningssats, skruvbroms	

3) Ch. 96.520.001–627.413. –61602639. 95.065.001–102.180. –51601165.
4) Ch. 96722000001–. 96726000001–. 95722000001–. 95726000001–.
5) Ch. –96752007999. –96756001930. –95752002048. –95756000023.*
6) Ch. 96752008000–. 96756001931–. 95753000001–. 95756000024–.*

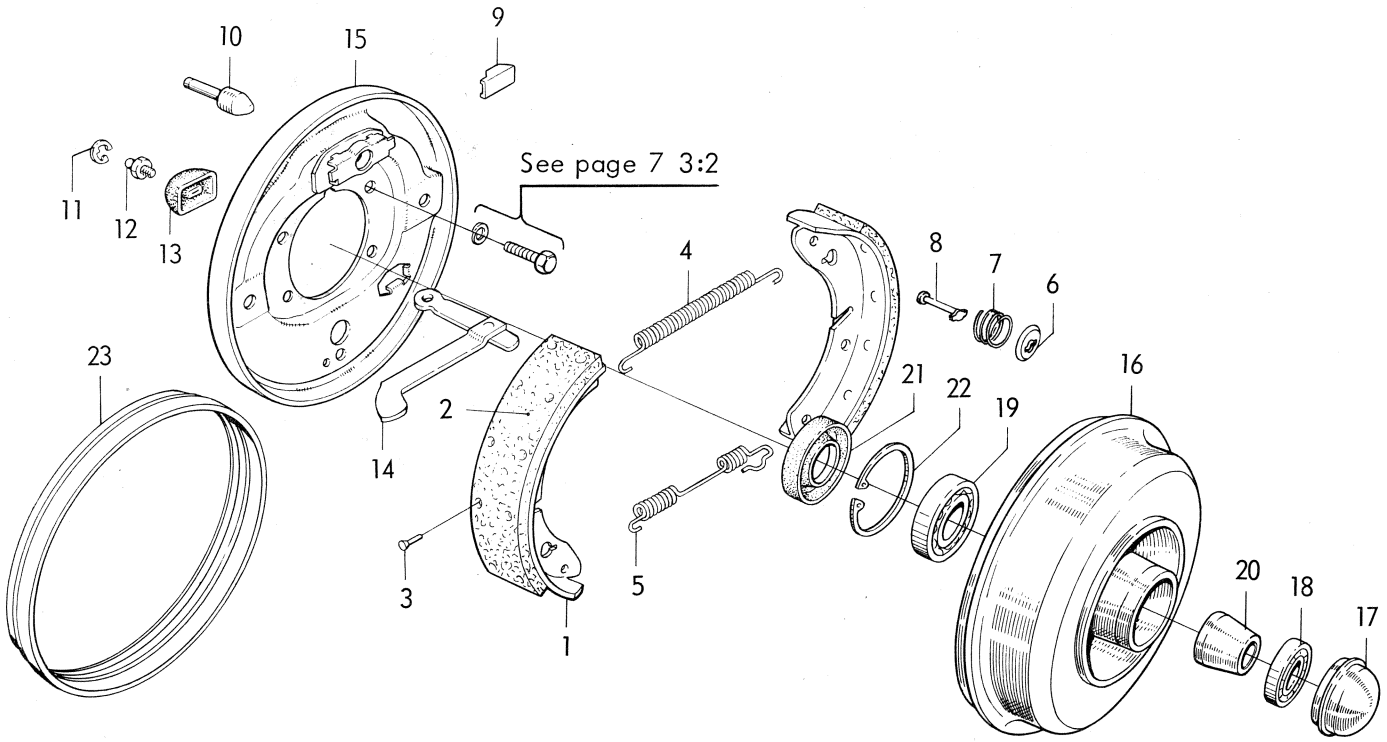

R 2679 – V4

Pos.	Part No. Artikelnr.	Qty./Antal 96	95	Description	Benämning	Remarks Anmärkningar
1	73 28 156	4	4	Brake shoe with lining	Bromsback med belägg	1)
1	73 52 933		4	Brake shoe with lining	Bromsback med belägg	2)
1	73 28 156		4	Brake shoe with lining	Bromsback med belägg	3)
1	78 48 914	4	4	Brake shoe with lining, exchange unit	Bromsback med belägg, utbytesenhet	1)
1	88 15 177		4	Brake shoe with lining, exchange unit	Bromsback med belägg, utbytesenhet	2)
1	78 48 914		4	Brake shoe with lining, exchange unit	Bromsback med belägg, utbytesenhet	3)
2	78 48 922	1	1	Set of brake linings	Bromsbandsats	1)
2	88 15 169		1	Set of brake linings	Bromsbandsats	2)
2	78 48 922		1	Set of brake linings	Bromsbandsats	3)
3	70 29 911	40	40	Rivet	Nit	S
4	71 75 037	2	2	Spring	Fjäder	
5	71 92 719	1	1	Spring L.H.	Fjäder V	
5	71 92 727	1	1	Spring R.H.	Fjäder H	
6	71 62 241	4	4	Washer	Bricka	S
7	71 62 233	4	4	Spring	Fjäder	
8	71 83 783	4	4	Pin	Pinne	
9	71 75 094	4	4	Tappet	Justerback	
10	71 75 078	2	2	Adjusting screw	Justerskruv	
11	71 75 763	2	2	Washer	Bricka	S
12	71 68 966	2	2	Bleeder	Luftningsskruv	
13	71 92 735	2	2	Boot	Tätningsbälg	
14	71 92 693	1	1	Lever assy. L.H.	Hävarm V	
14	71 92 701	1	1	Lever assy. R.H.	Hävarm H	
15	71 83 791		1	Back plate L.H.	Bromssköld V	
15	73 28 255	1		Back plate L.H.	Bromssköld V	
15	71 83 809		1	Back plate R.H.	Bromssköld H	
15	73 28 263	1		Back plate R.H.	Bromssköld H	
16	71 99 649	2		Hub	Hjulnav	
16	72 02 906		2	Hub	Hjulnav	
17	70 34 523	2	2	Cap	Kapsel	
18	70 33 343	2	2	Ball bearing	Kullager	Ch. 329.926–,96.
19	70 29 051	2		Ball bearing	Kullager	
19	70 31 305		2	Ball bearing	Kullager	
20	71 99 730	2		Spacer sleeve	Distanshylsa	
20	72 02 104		2	Spacer sleeve	Distanshylsa	
21	71 05 976	2	2	Shaft seal	Axeltätning	S
22	72 03 540	2	2	Lock ring	Låsring	
23	78 39 301	2	2	Splash guard, back plate	Skyddsplåt	(88 15 888) * (88 16 217) *
	88 15 995	X	X	Brake shoe set, rear (exchange unit)	Bromsbacksats, bak (utbytesenhet)	Ch. 96.520.001–. 42.0001–62.059,95 95.080.001–

1) Ch. –62.059,95.
2) Ch. 95.065.001–074.986.
3) Ch. 95.080.001–.

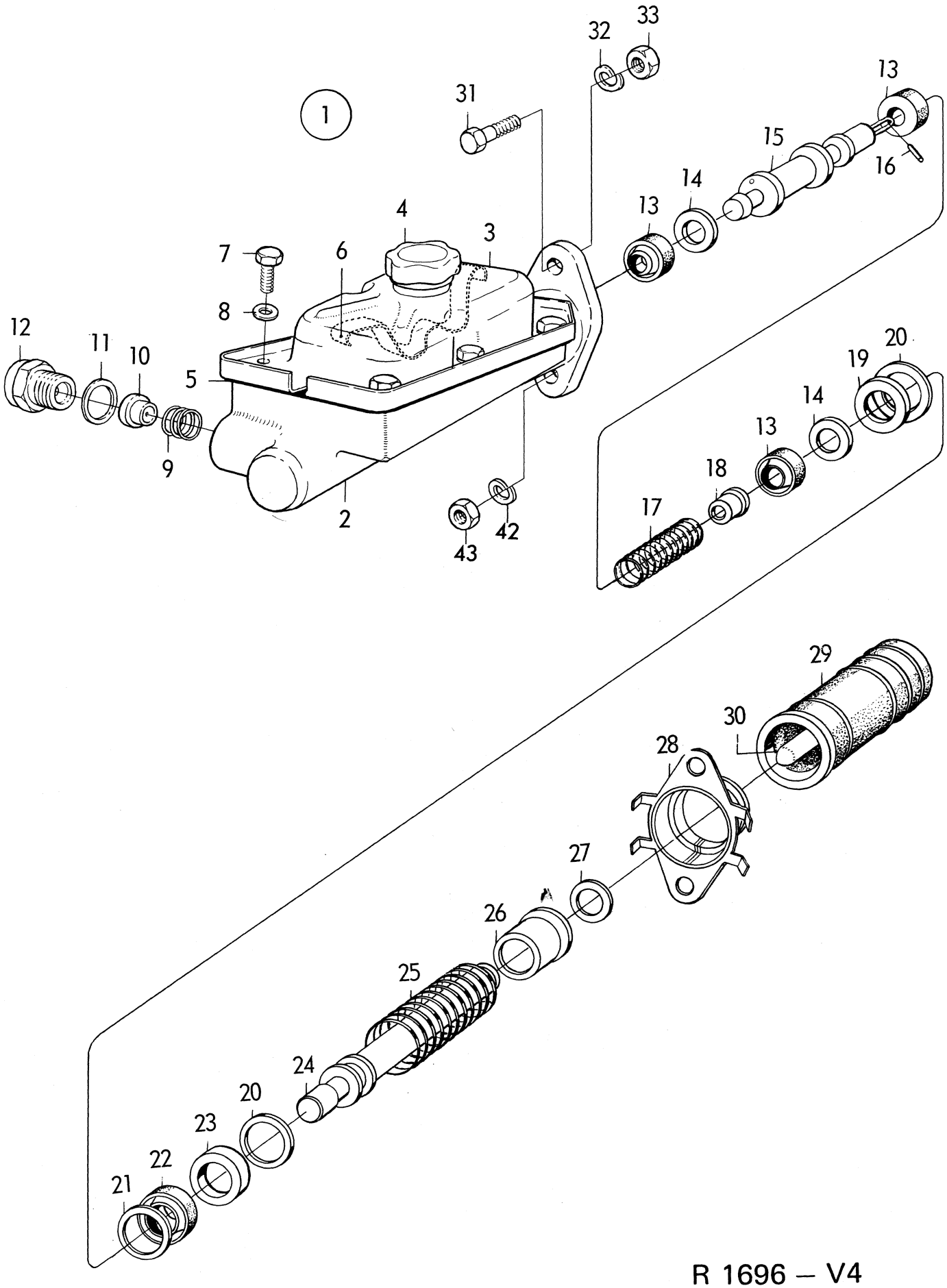
1
2
3
4
5
6
7
8
9
10
11
12
13
14
15
16
17
18
19
20
21
22
23
20
24
25
26
27
28
29
30
31
32
33
42
43

R 1696 – V4

Pos.	Part No. Artikelnr.	Qty./Antal 96	95	Description	Benämning	Remarks Anmärkningar
1	73 12 028	1	1	Main cylinder assy.	Huvudcylinder kpl.	1)
1	73 12 028	1	1	Main cylinder assy. R.H.D.	Huvudcylinder kpl. R.H.D.	2)
2	73 12 150	1	1	. Housing	. Hus	
3	73 12 168	1	1	. Fluid container	. Behållare	
4	73 12 176	1	1	. Cover	. Lock	
5	71 98 450	1	1	. Gasket	. Packning	Ch. –454.684,96. –49.392,95
5	73 28 008	1	1	. Gasket	. Packning	Ch. 454.685–,96, 49.393–,95
6	73 38 007	1	1	. Spring	. Fjäder	
7	71 98 476	6	6	. Screw	. Skruv	
8	71 98 484	6	6	. Washer	. Bricka	
9	71 99 052	2	2	. Spring	. Fjäder	
10	71 99 342	2	2	. Valve body	. Ventilkropp	
11	71 98 435	2	2	. Gasket	. Packning	
12	71 98 443	2	2	. Union	. Förskruvning	
13	71 98 377	3	3	. Gasket	. Packning	S
14	71 75 243	2	2	. Washer	. Bricka	S
15	71 98 419	1	1	. Piston	. Kolv	
16	71 98 401	1	1	. Lock pin	. Låsstift	
17	73 37 413	1	1	. Spring	. Fjäder	
18	71 98 385	1	1	. Retainer	. Hållare	
19	71 98 351	1	1	. Ring	. Ring	
20	71 98 310	2	2	. Lock ring	. Låsring	
21	71 98 344	1	1	. Ring	. Ring	
22	71 98 336	1	1	. Gasket	. Packning	S
23	71 98 328	1	1	. Ring	. Ring	S
24	71 98 369	1	1	. Piston	. Kolv	
25	71 98 286	1	1	. Spring	. Fjäder	
26	71 98 294	1	1	. Retainer	. Hållare	
27	71 98 302	1	1	. Lock ring	. Låsring	
28	71 98 278	1	1	. Retainer	. Hållare	
29	71 99 060	1	1	. Boot	. Tätningsbälg	S
30	71 98 260	1	1	Push rod	Stötstång	
31	79 03 172	1	1	Screw	Skruv	
32	79 10 557	2	2	Washer	Bricka	
33	79 14 708	2	2	Nut	Mutter	
	78 36 430	X	X	Repair kit, main cylinder	Rep. sats, huvudcylinder	

1) Ch. –507.018,96. –62.059,95.
2) Ch. 96.520.001–, 95.065.001–.

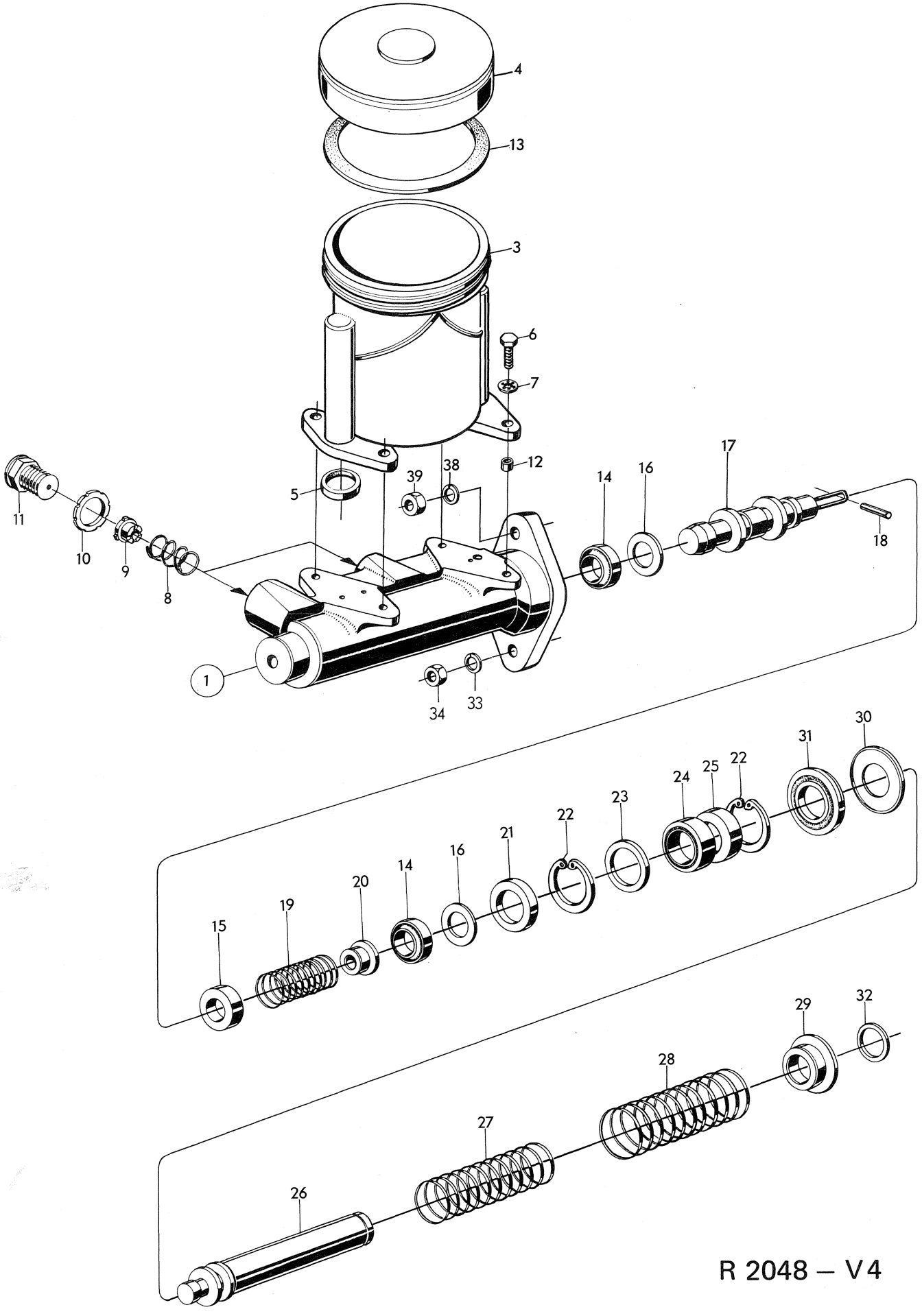

R 2048 – V4

Oct. 1974

FOOTBRAKE SYSTEM
Master cylinder L.H.D. model 1969 and 1970, R.H.D.
ch. 96.560.001–96722017570. 95.080.001–95722006474.
FOTBROMSSYSTEM
Huvudcylinder L.H.D. modell 1969 och 1970, R.H.D.
ch. 96.560.001–96722017570. 95.080.001–95722006474.

Pos.	Part No. Artikelnr.	Qty./Antal 96	95	Description	Benämning	Remarks Anmärkningar
1	73 48 675	1	1	Master cylinder assy.	Huvudcylinder kpl.	(74 48 675) *
1	73 56 561	1	1	Master cylinder assy. R.H.D.	Huvudcylinder kpl. R.H.D.	Ch. 96.560.001–. 95.080.001–.
3	73 48 816	1	1	. Fluid container	. Behållare	Ch. –96.545.102. –95.072.499.
3	73 56 587	1	1	. Fluid container	. Behållare	Ch. 96.545.103–. 95.072.500–.
4	73 48 865	1	1	. Cover	. Lock	Ch. –96.627.413. –95.102.180.
4	73 72 428	1	1	. Cover	. Lock	Ch. 96722000001–.95722000001–.
5	73 48 824	2	2	. Gasket	. Packning	S
6	73 48 832	4	4	. Screw	. Skruv	
7	73 48 840	4	4	. Washer	. Bricka	
8	71 99 052	2	2	. Spring	. Fjäder	
9	71 99 342	2	2	. Valve body	. Ventilkropp	
10	71 98 435	2	2	. Gasket	. Packning	
11	71 98 443	2	2	. Union	. Förskruvning	
12	73 48 857	4	4	. Spacer tube	. Distansrör	
13	73 48 873	1	1	. Gasket	. Packning	S
14	73 48 766	2	2	. Gasket	. Packning	S
15	73 52 636	1	1	. Cylinder gasket	. Cylinderpackning	S
16	73 48 758	2	2	. Washer	. Bricka	S
17	73 48 808	1	1	. Piston	. Kolv	
18	71 98 401	1	1	. Lock pin	. Låsstift	
19	73 37 413	1	1	. Spring	. Fjäder	
20	71 98 385	1	1	. Retainer	. Hållare	
21	71 98 351	1	1	. Ring	. Ring	
22	71 98 310	2	2	. Lock ring	. Låsring	
23	71 98 344	1	1	. Ring	. Ring	
24	71 98 336	1	1	. Gasket	. Packning	S
25	71 98 328	1	1	. Ring	. Ring	S
26	73 48 642	1	1	. Piston	. Kolv	
27	73 48 691	1	1	. Spring	. Fjäder	
28	73 48 725	1	1	. Spring	. Fjäder	
29	73 48 683	1	1	. Retainer	. Hållare	
30	73 48 733	1	1	. Washer	. Bricka	
31	73 48 741	1	1	. Gasket	. Packning	S
32	71 98 302	1	1	. Lock ring	. Låsring	
33	79 10 557	2	2	Washer	Bricka	
34	79 04 063	2	2	Nut	Mutter	
	88 15 516	X	X	Repair kit, main cylinder	Rep. sats, huvudcylinder	

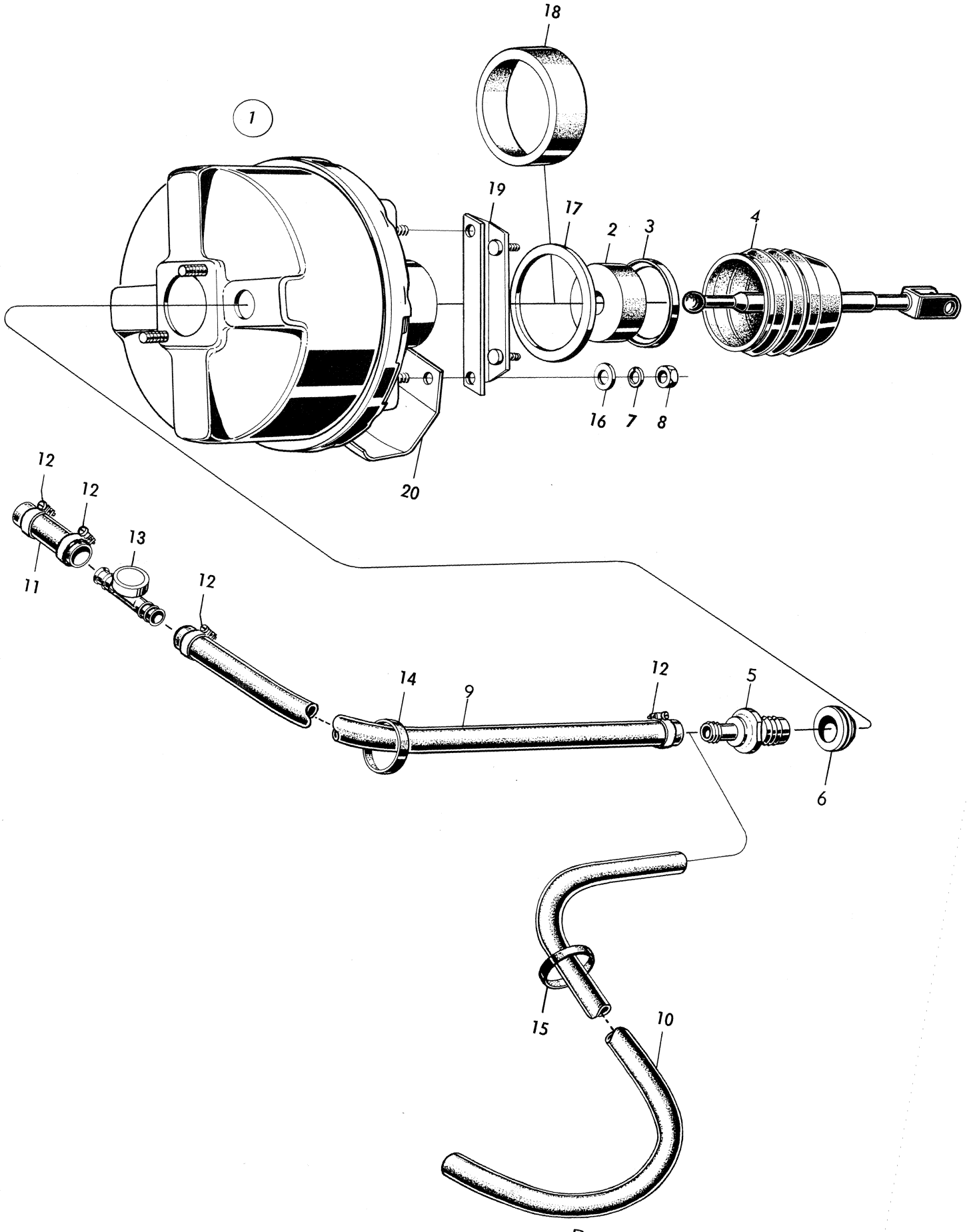

R 2049 – V4

FOOTBRAKE SYSTEM
Power brake unit, L.H.D. model 1969 and 1970, R.H.D.
ch. 96.560.001–96722017570. 95.080.001–95722006474.
FOTBROMSSYSTEM
Vakuumservo, L.H.D. modell 1969 och 1970, R.H.D.
ch. 96.560.001–96722017570. 95.080.001–95722006474.

Pos.	Part No. Artikelnr.	Qty./Antal 96	95	Description	Benämning	Remarks Anmärkningar
1	73 48 667	1	1	Power brake unit assy.	Vakuumservo kpl.	
1	73 56 595	1	1	Power brake unit assy. R.H.D.	Vakuumservo kpl. R.H.D.	1)
2	73 48 881	1	1	. Filter	. Filter	
3	73 48 899	1	1	. Retainer	. Hållare	
4	73 48 907	1	1	. Rubber bellows	. Gummibälg	
5	73 52 321	1	1	. Non-return valve	. Backventil	
6	73 52 339	1	1	. Rubber seal	. Gummitätning	
7	79 10 557	4	4	Washer	Bricka	
8	79 04 063	4	4	Nut	Mutter	
9	73 56 702	1	1	Vacuum hose	Vakuumslang	
10	73 71 057	1	1	Vacuum hose R.H.D.	Vakuumslang R.H.D.	1)
11	89 10 903	1	1	Vacuum hose	Vakuumslang	
12	79 63 515	4	4	Hose clamp	Slangklamma	
13	89 17 429	1	1	Non-return valve	Backventil	
14	73 48 980	1	1	Rubber band	Gummiband	
15	73 48 980	2	2	Rubber band R.H.D.	Gummiband	1)
16	89 14 830	4	4	Seal washer	Tätningsbricka	
17	89 14 848	1	1	Seal ring	Tätningsring	
18	73 56 512	1	1	Seal ring R.H.D.	Tätningsring R.H.D.	1)
19	73 56 637	1	1	Bracket R.H.D.	Fäste R.H.D.	1)
20	73 56 660	1	1	Protective plate R.H.D.	Skyddsplåt R.H.D.	1)

1) Ch. 96.560.001–. 95.080.001–.

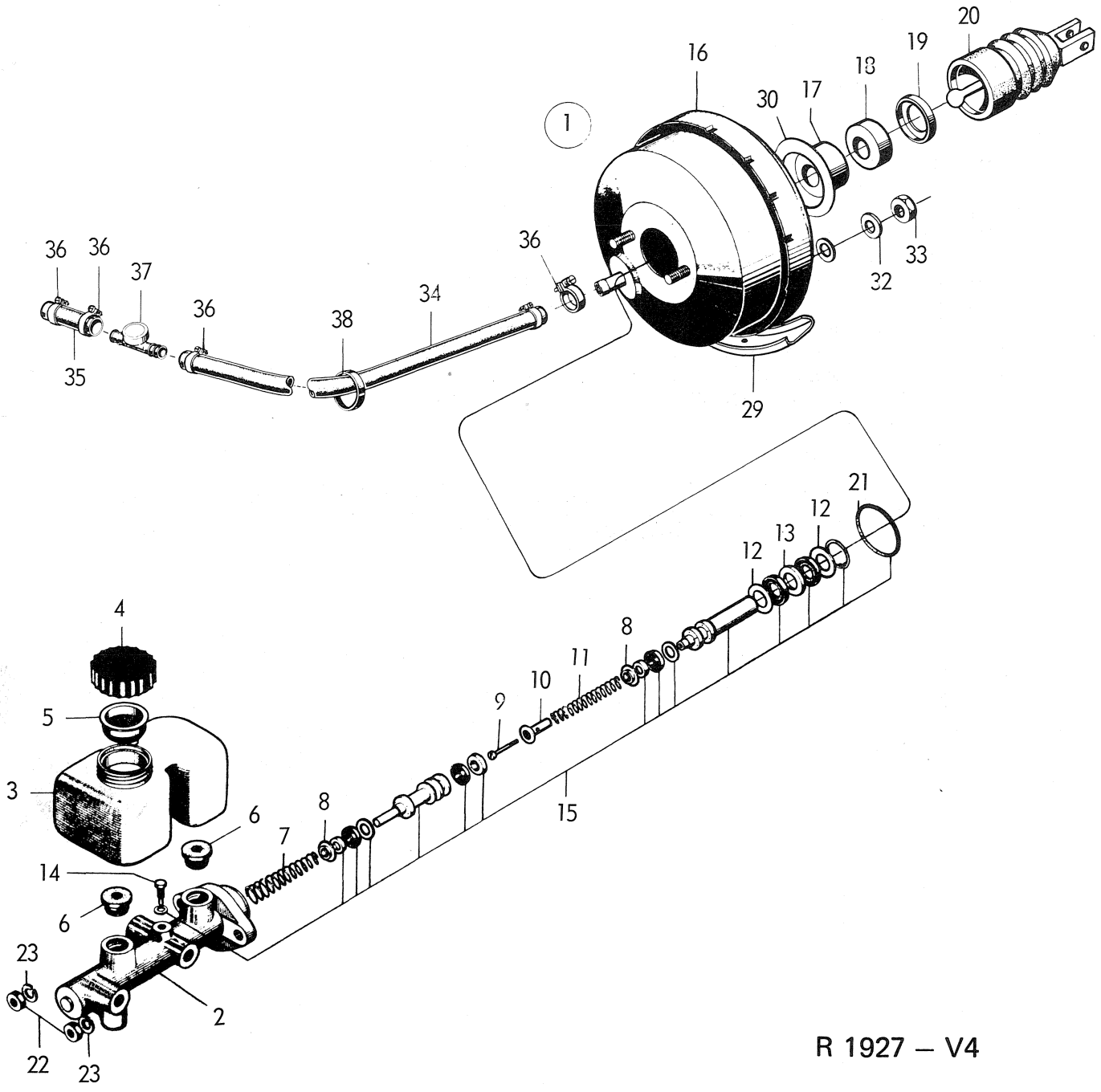
1
16
30
17
18
19
20
36
36
37
36
38
34
36
35
32
33
29
21
12
13
12
4
8
11
10
9
5
3
6
8
7
15
14
6
23
2
22
23

R 1927 – V4

FOOTBRAKE SYSTEM
Master cylinder and power brake unit, L.H.D. as from model 1971.
FOTBROMSSYSTEM
Huvudcylinder och vakuumservo, L.H.D. fr.o.m. modell 1971.

Pos.	Part No. Artikelnr.	Qty./Antal 96	95	Description	Benämning	Remarks Anmärkningar
1	73 71 503	1	1	Master cylinder with power brake unit assy.	Huvudcylinder med vakuum-servo kpl.	
2	73 71 768	1	1	. Master cylinder assy.	. Huvudcylinder kpl.	
3	89 09 863	1	1	.. Fluid container	.. Behållare	
4	89 08 873	1	1	... Cover	... Lock	
5	89 08 881	1	1	... Strainer	... Sil	
6	89 08 899	2	2	.. Rubber collar	.. Gummikrage	
7	73 71 792	1	1	.. Spring	.. Fjäder	
8	73 71 800	2	2	.. Spring seat	.. Fjädersäte	
9	73 71 867	1	1	.. Screw	.. Skruv	
10	73 71 875	1	1	.. Sleeve	.. Hylsa	
11	73 71 883	1	1	.. Spring	.. Fjäder	
12	89 09 814	2	2	.. Washer	.. Bricka	
13	89 09 830	1	1	.. Ring	.. Ring	
14	89 09 855	1	1	.. Screw	.. Skruv	
15	88 15 417	1	1	.. Repair kit, master cylinder	.. Reparationssats, huvud-cylinder	
16	73 71 909	1	1	. Power brake	. Vakuumservo	
17	89 09 186	1	1	.. Filter	.. Filter	
18	89 09 178	1	1	.. Muffler	.. Ljuddämpare	
19	89 09 194	1	1	.. Retainer	.. Hållare	
20	89 18 674	1	1	.. Rubber bellows	.. Gummibälg	
21	89 09 889	1	1	. O-ring	. O-ring	S
22	80 74 106	2	2	. Nut	. Mutter	
23	79 10 557	2	2	. Washer	. Bricka	
29	73 72 451	1	1	Protective plate	Skyddsplåt	
30	89 14 848	1	1	Seal ring	Tätningsring	
31	89 14 830	4	4	Seal washer	Tätningsbricka	
32	79 10 557	4	4	Washer	Bricka	
33	80 74 106	4	4	Nut	Mutter	
34	73 71 511	1	1	Vacuum hose, long	Vakuumslang, lång	
35	89 10 903	1	1	Vacuum hose, short	Vakuumslang, kort	3) *
35	73 95 288	1	1	Vacuum hose, short	Vakuumslang, kort	4) All markets except Sweden *
35	73 95 114	1	1	Vacuum hose, short	Vakuumslang, kort	4) Sweden *
36	79 63 515	4	4	Hose clamp	Slangklamma	
37	89 17 429	1	1	Non-return valve	Backventil	1)
37	89 22 965	1	1	Non-return valve	Backventil	2)
38	73 48 980	1	1	Rubber band	Gummiband	

1) Ch. –96732021577. –95732007151.
2) Ch. 96732021578–. 95732007152–.
3) Ch. –96752015165. –96756007419. –95752002048. –95753003018. –95756000281.
4) Ch. 96752060001–. 96762000001–. 96766000001–. 95753060001–. 95763000001–. 95766000001–.

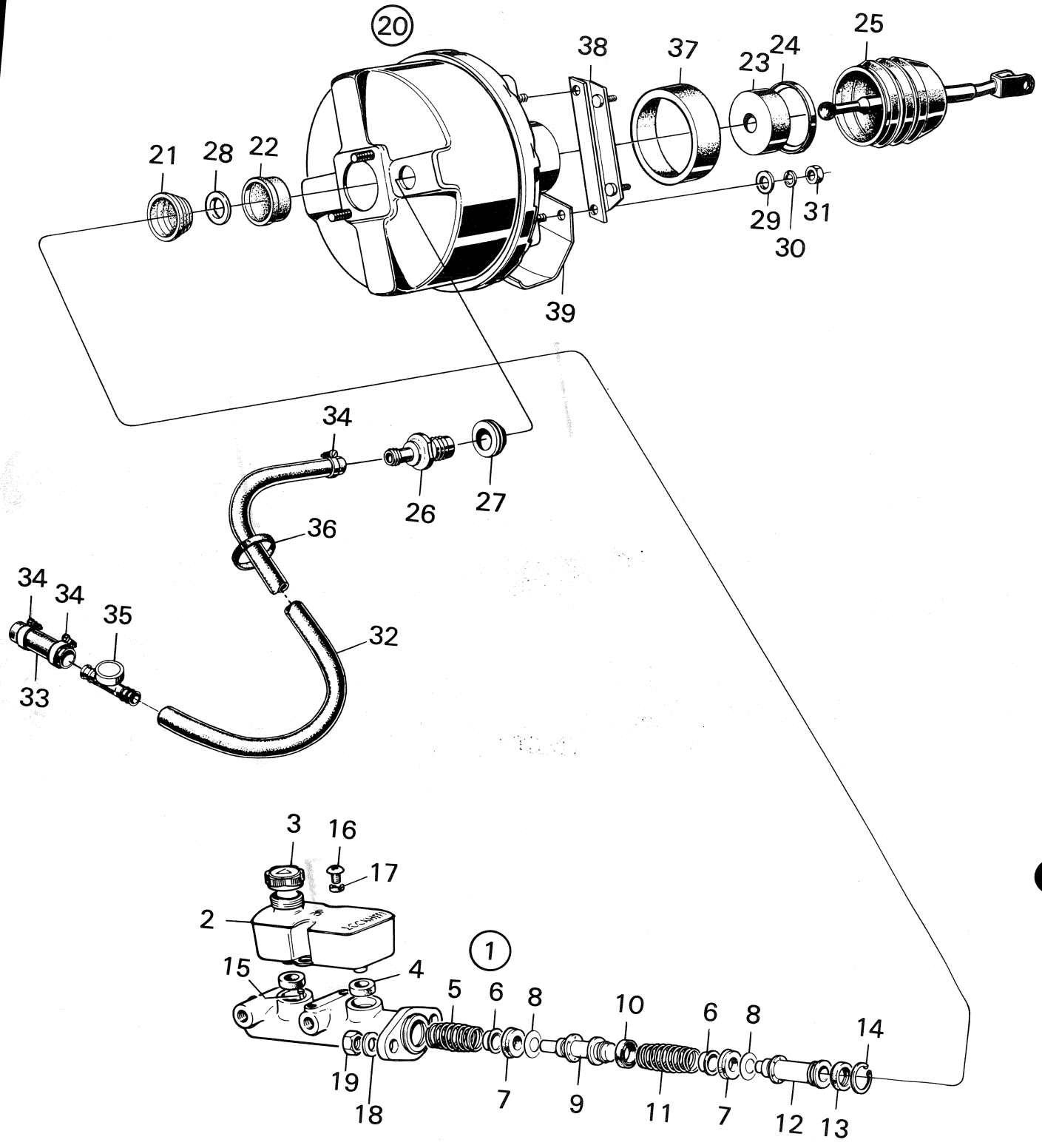
20
38
37
23
24
25
21
28
22
29
30
31
39
34
26
27
36
34
34
35
32
33
3
16
17
2
1
15
4
5
6
8
10
6
8
14
19
18
7
9
11
7
12
13

R 2928 – V4

Pos.	Part No. Artikelnr.	Qty./Antal 96	95	Description	Benämning	Remarks Anmärkningar
1	73 72 527	1	1	Master cylinder assy, R.H.D.	Huvudcylinder kpl. R.H.D.	
2	73 72 543	1	1	. Fluid container	. Behållare	
3	73 12 176	1	1	. Filler cap	. Lock	
4	73 72 550	2	2	. Seal	. Packning	S
5	73 72 568	1	1	. Spring	. Fjäder	
6	73 72 584	2	2	. Spring retainer	. Fjäderhållare	
7	73 72 618	2	2	. Piston seal	. Kolvtätning	S
8	73 72 626	2	2	. Washer	. Bricka	S
9	73 72 600	1	1	. Piston	. Kolv	
10	73 72 675	1	1	. Piston seal	. Kolvtätning	S
11	73 72 576	1	1	. Spring	. Fjäder	
12	73 72 592	1	1	. Piston	. Kolv	
13	73 72 683	1	1	. Piston seal	. Kolvtätning	S
14	73 72 634	1	1	. Lock ring	. Låsring	
15	73 72 642	1	1	. Stop pin	. Stopp	
16	73 72 659	2	2	. Screw	. Skruv	
17	73 72 667	2	2	. Spacer piece	. Distansstycke	
18	79 10 557	2	2	Washer	Bricka	
19	79 04 063	2	2	Nut	Mutter	
20	73 72 691	1	1	Power brake unit assy.	Vakuumservo kpl.	1) *
20	73 72 998	1	1	Power brake unit assy.	Vakuumservo kpl.	2) *
21	73 72 717	1	1	. Rubber seal	. Gummitätning	1) S *
21	73 95 031	1	1	. Rubber seal	. Gummitätning	2) S *
22	73 72 709	1	1	. Retainer	. Hållare	1) *
22	73 95 023	1	1	. Retainer	. Hållare	2) *
23	73 48 881	1	1	. Filter	. Filter	
24	73 48 899	1	1	. Retainer	. Hållare	
25	73 48 907	1	1	. Rubber bellows	. Gummibälg	
26	73 52 321	1	1	. Non-return valve	. Backventil	
27	73 52 339	1	1	. Rubber seal	. Gummitätning	
28	73 95 015	1	1	. Bearing	. Lager	2) *
29	89 14 830	4	4	Seal washer	Tätningsbricka	
30	79 10 557	4	4	Washer	Bricka	
31	80 74 106	4	4	Nut	Mutter	
32	73 71 057	1	1	Vacuum hose	Vakuumslang	
33	89 10 903	1	1	Vacuum hose	Vakuumslang	3) *
33	73 95 288	1	1	Vacuum hose	Vakuumslang	4) All markets except Sweden *
33	73 95 114	1	1	Vacuum hose	Vakuumslang	4) Sweden *
34	79 63 515	4	4	Hose clamp	Slangklamma	
35	89 17 429	1	1	Non-return valve	Backventil	
36	73 48 980	2	2	Rubber band	Gummiband	
37	73 56 512	1	1	Seal ring	Tätningsring	
38	73 56 637	1	1	Bracket	Fäste	
39	73 56 660	1	1	Protective plate	Skyddsplåt	
	88 16 431	1	1	Repair kit, master cylinder R.H.D.	Reparationssats, huvudcylinder, R.H.D.	

1) Ch. –96752007289.
2) Ch. 96752007290–. 95753000001–.
3) Ch. –96752015165. –96756007419. –95752002048. –95753003018. –95756000281.
4) Ch. 96752060001–. 96762000001–. 96766000001–. 95753060001–. 9576300001–. 95766000001–.

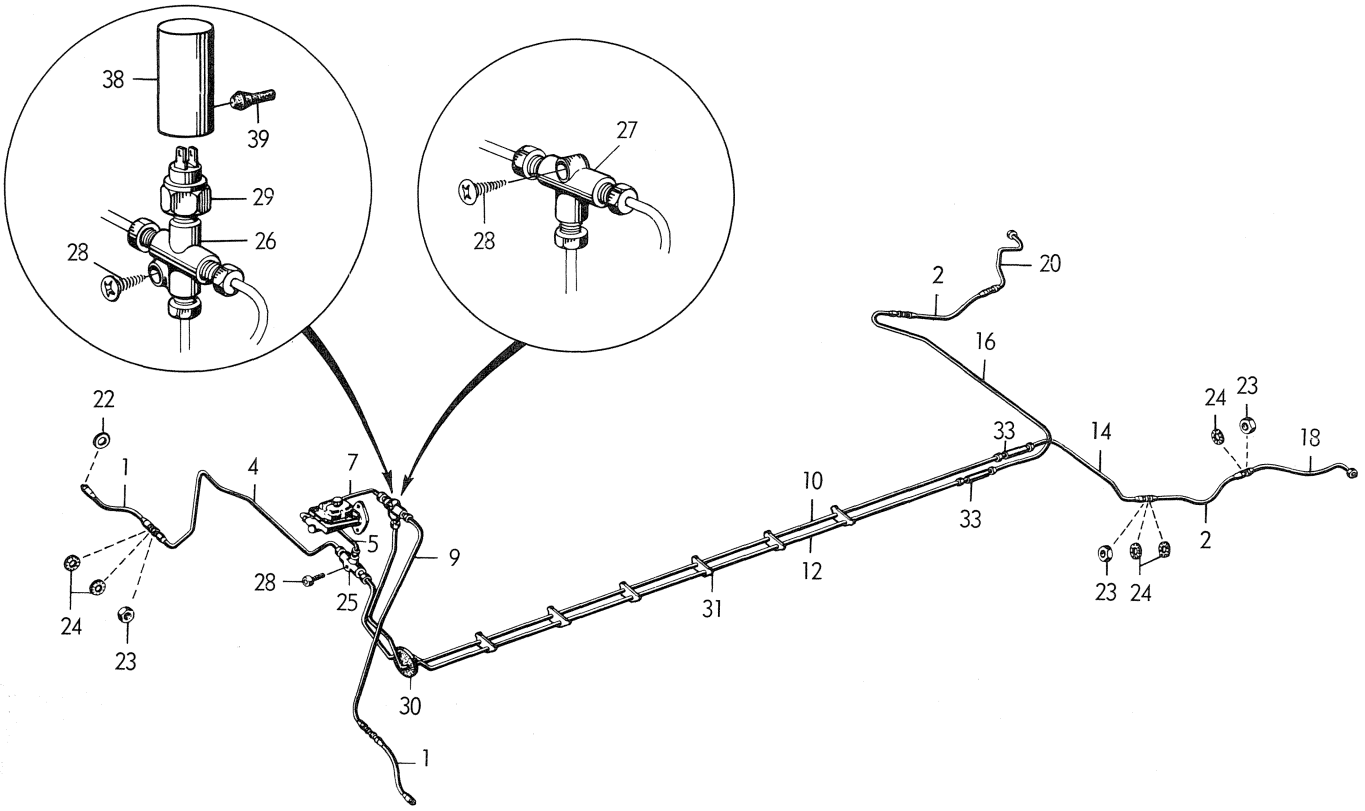
38
39
29
26
28
27
28
22
1
4
7
5
9
28
25
24
23
30
1
2
20
16
33
14
24
23
18
10
12
33
31
2
23
24

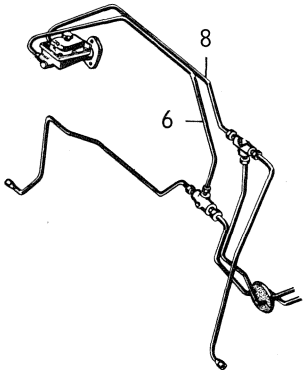
8
6

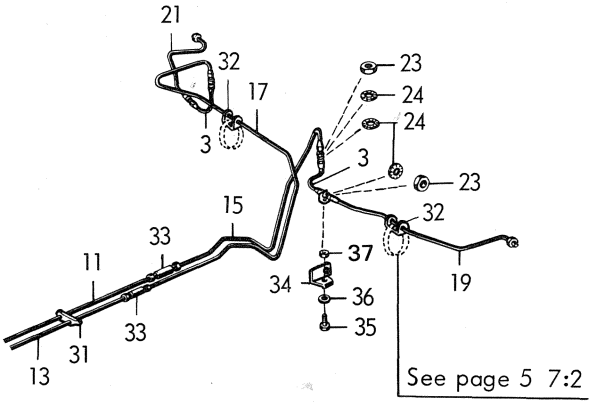
21
32
17
3
23
24
24
3
23
32
15
33
11
37
34
36
35
19
33
31
13
See page 5 7:2

R 1700 – V4

Pos.	Part No. Artikelnr.	Qty./Antal 96	95	Description	Benämning	Remarks Anmärkningar
1	73 37 991	2	2	Brake hose	Bromsslang	(73 23 389) *
2	71 93 766	2		Brake hose	Bromsslang	
3	72 46 895		2	Brake hose	Bromsslang	
4	73 12 275	1	1	Brake pipe	Bromsrör	
5	73 12 309	1	1	Brake pipe	Bromsrör	
6	73 12 515	1	1	Brake pipe R.H.D.	Bromsrör R.H.D.	
7	73 12 226	1	1	Brake pipe	Bromsrör	
8	73 12 473	1	1	Brake pipe R.H.D.	Bromsrör R.H.D.	
9	73 12 192	1	1	Brake pipe	Bromsrör	
10	73 28 180	1		Brake pipe	Bromsrör	
11	72 50 335		1	Brake pipe	Bromsrör	
12	73 28 172	1		Brake pipe	Bromsrör	
13	72 50 368		1	Brake pipe	Bromsrör	
14	73 28 198	1		Brake pipe	Bromsrör	
15	72 45 731		1	Brake pipe	Bromsrör	
16	73 28 222	1		Brake pipe	Bromsrör	
17	72 50 392		1	Brake pipe	Bromsrör	
18	73 71 164	1		Brake pipe L.H.	Bromsrör V	
19	72 67 883		1	Brake pipe L.H.	Bromsrör V	
20	73 71 172	1		Brake pipe R.H.	Bromsrör H	
21	72 67 891		1	Brake pipe R.H.	Bromsrör H	
22	70 29 630	2	2	Gasket	Packning	
23	79 04 147	6	6	Nut	Mutter	
24	79 61 840	10	10	Washer	Bricka	
25	71 76 027	1	1	Three-way screw union	Trevägsförskruvning	
26	73 12 259	1	1	Four-way screw union	Fyrvägsförskruvning	1)
27	71 76 027	1	1	Three-way screw union	Trevägsförskruvning	2)
28	79 23 006	2	2	Screw	Skruv	
29	71 75 680	1	1	Stop light switch	Stoppljuskontakt	1) Stop light switch from ch. 439.334–,96. 46.816–,95. See group 3.
30	73 12 184	1	1	Grommet	Genomföring	
31	73 12 457	6	6	Pipe retainer	Rörhållare	
32	70 93 503		2	Pipe retainer	Rörhållare	
33	72 34 149	2	2	Screw union	Förskruvning	
34	72 49 618		1	Bracket fender sheet L.H.	Fästvinkel V	
34	72 49 626		1	Bracket fender sheet R.H.	Fästvinkel H	
35	79 03 008		2	Screw	Skruv	
36	79 10 540		2	Washer	Bricka	
37	79 14 690		2	Nut	Mutter	
38	73 43 758	1	1	Protective, stop light contact	Skyddshuv, stoppljuskontakt	1)
39	71 51 905	1	1	. Rubber plug	. Gummiplugg	

1) Ch. –439.333,96. –46.815,95.
2) Ch. 439.334–,96. 46.816–,95.

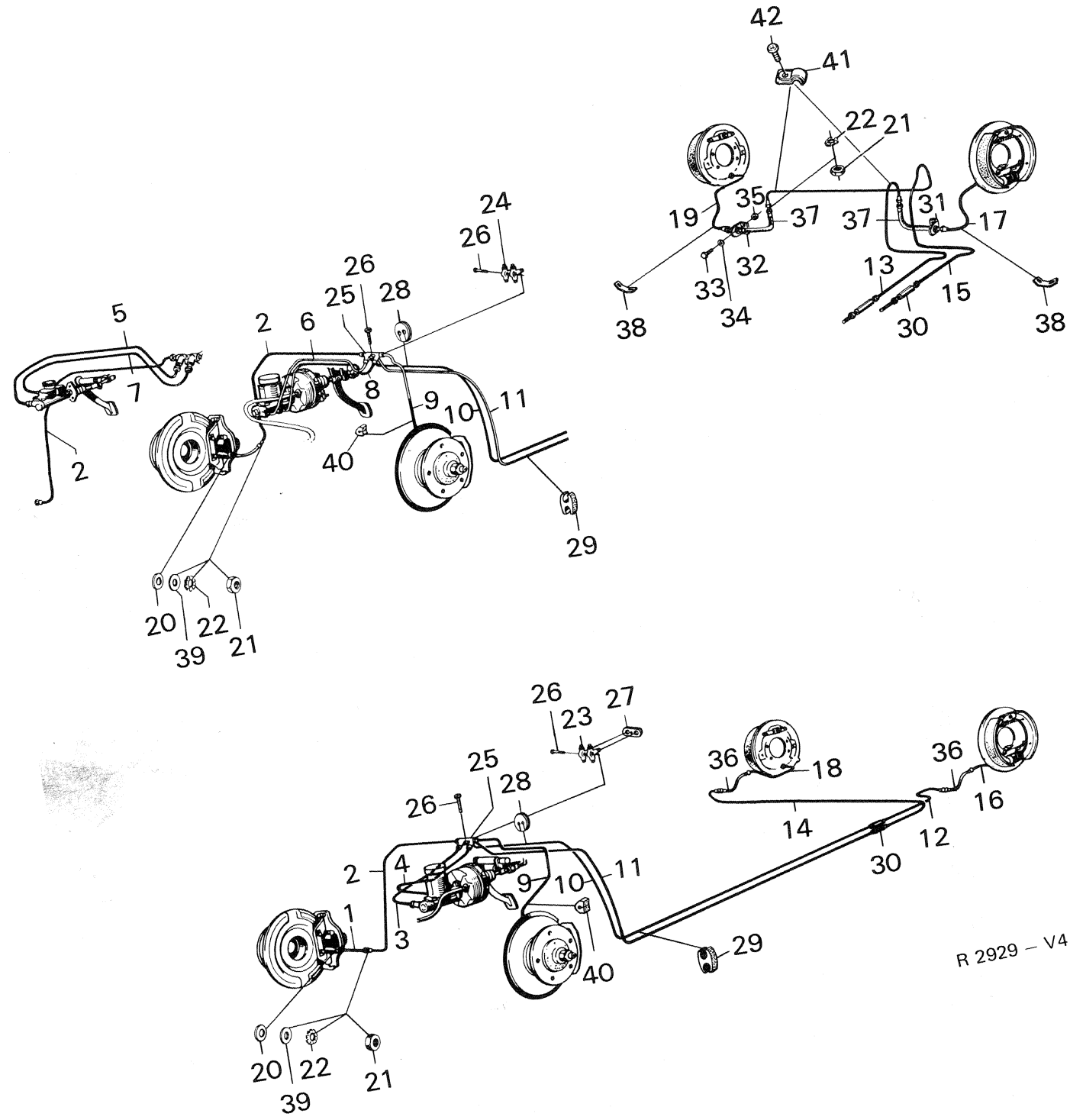
42
41
22
21
35
19
37
37
31
17
32
33
34
13
15
30
38
38
24
26
26
25
28
5
2
6
8
9
10
11
7
2
40
29
20
39
22
21
26
23
27
25
28
26
36
18
36
16
14
12
30
2
4
9
10
11
1
3
40
29
20
22
39
21

R 2929 – V4

Pos.	Part No. Artikelnr.	Qty./Antal 96	95	Description	Benämning	Remarks Anmärkningar	
1	73 37 991	2	2	Brake hose	Bromsslang		
2	73 37 579	1	1	Brake pipe	Bromsrör	1)	
2	73 52 107	1	1	Brake pipe	Bromsrör	2)	
3	73 37 496	1	1	Brake pipe	Bromsrör	1)	
3	73 52 016	1	1	Brake pipe	Bromsrör	5)	
3	73 71 586	1	1	Brake pipe	Bromsrör	6)	
4	73 37 462	1	1	Brake pipe	Bromsrör	1)	
4	73 52 040	1	1	Brake pipe	Bromsrör	5)	
4	73 71 594	1	1	Brake pipe	Bromsrör	6)	
5	73 37 744	1	1	Brake pipe R.H.D.	Bromsrör R.H.D.	1)	
5	73 52 263	1	1	Brake pipe R.H.D.	Bromsrör R.H.D.	3)	
6	73 56 520	1	1	Brake pipe R.H.D.	Bromsrör R.H.D.	4)	
6	73 72 501	1	1	Brake pipe R.H.D.	Bromsrör R.H.D.	7)	
7	73 37 710	1	1	Brake pipe R.H.D.	Bromsrör R.H.D.	1)	
7	73 52 297	1	1	Brake pipe R.H.D.	Bromsrör R.H.D.	3)	
8	73 56 603	1	1	Brake pipe R.H.D.	Bromsrör R.H.D.	4)	
8	73 72 519	1	1	Brake pipe R.H.D.	Bromsrör R.H.D.	7)	
9	73 37 546	1	1	Brake pipe	Bromsrör	1)	
9	73 52 073	1	1	Brake pipe	Bromsrör	2)	
10	73 37 611	1	1	Brake pipe	Bromsrör	1)	
10	73 52 164	1	1	Brake pipe	Bromsrör	2)	
11	73 37 603	1	1	Brake pipe	Bromsrör	1)	
11	73 52 131	1	1	Brake pipe	Bromsrör	2)	
12	72 37 645	1		Brake pipe	Bromsrör		
13	72 56 829		1	Brake pipe	Bromsrör	8)	*
13	72 80 233		1	Brake pipe	Bromsrör	9)	*
14	73 37 678	1		Brake pipe	Bromsrör		
15	72 56 852		1	Brake pipe	Bromsrör	8)	*
15	72 80 241		1	Brake pipe	Bromsrör	9)	*
16	73 71 164	1		Brake pipe L.H.	Bromsrör V		
17	72 67 883		1	Brake pipe L.H.	Bromsrör V		
18	73 71 172	1		Brake pipe R.H.	Bromsrör H		
19	72 67 891		1	Brake pipe R.H.	Bromsrör H		
20	70 29 630	2	2	Gasket	Packning		
21	79 04 147	6	6	Nut	Mutter		
22	79 61 840	10	10	Washer	Bricka		
23	71 76 027	1	1	Three-way union	Trevägsförskruvning	1)	
24	71 76 027	1	1	Three-way union	Trevägsförskruvning	1)	
25	73 48 949	1	1	Six-way union	Sexvägsförskruvning	2)	
26	79 23 030	1	1	Screw	Skruv	1)	
26	79 22 925	1	1	Screw	Skruv	2)	
27	73 71 107	1	1	Gasket	Packning	2)	
28	73 37 702	1	1	Grommet	Genomföring	1)	
29	89 08 162	7	9	Pipe retainer	Rörhållare		
30	72 34 149	2	2	Screw union	Förskruvning		
31	72 49 618		1	Bracket fender sheet L.H.	Fäste V		
32	72 49 626		1	Bracket fender sheet R.H.	Fäste H		
33	79 03 008		2	Screw	Skruv		
34	79 10 540		2	Washer	Bricka		
35	79 14 690		2	Nut	Mutter		
36	71 93 766	2		Brake hose	Bromsslang		
37	72 46 895		2	Brake hose	Bromsslang		
38	70 93 503		2	Pipe retainer	Rörhållare		
39	80 29 993	2	2	Washer	Bricka		
40	73 52 651	1	1	Spacer block	Distansklots	2)	
41	89 07 966		2	Pipe retainer	Rörhållare	9)	*
42	79 22 891		2	Screw	Skruv	9)	*

1) Ch. –507.018,96. –62.059,95.
2) Ch. 96.520.001–. 95.065.001–.
3) Ch. 96.520.001–552.859. 95.065.001–074.986.
4) Ch. 96.560.001–96722017570. 95.080.001–95722006474.
5) Ch. 96.520.001–592.844. –60601540.
6) Ch. 96.600.001–. 61600001–.
7) Ch. 96722017571–. 95722006475–.
8) Ch. –95752002048. –95753003018. –95756000281.
9) Ch. 95753060001–. 95763000001–. 95766000001–.

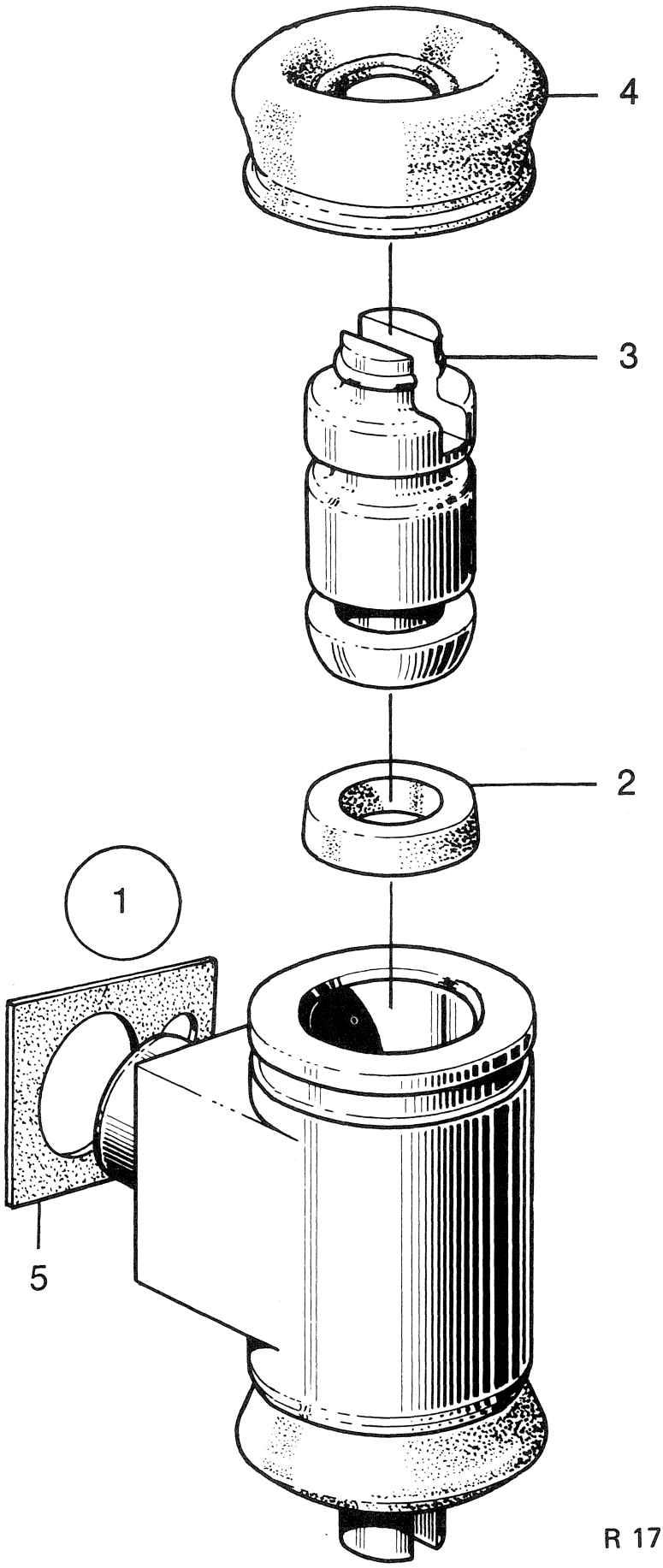

R 1702 – V4

Pos.	Part No. Artikelnr.	Qty./Antal 96	Qty./Antal 95	Description	Benämning	Remarks Anmärkningar
1	71 80 722		2	Brake cylinder assy., rear wheel	Hjulcylinder kpl., bak	1) S
1	73 28 099	2	2	Brake cylinder assy., rear wheel	Hjulcylinder kpl., bak	2)
2	71 75 318		4	. Gasket	. Packning	1) S
2	73 28 149	4	4	. Gasket	. Packning	2) S
3	71 75 300		4	. Piston	. Kolv	1)
3	73 28 131	4	4	. Piston	. Kolv	2)
4	71 75 326	4	4	. Sealing	. Tätning	S
5	73 48 295	2	2	Gasket	Packning	
	78 36 497		X	Repair kit, rear wheel cylinder .	Rep. sats, hjulcylinder bak	Ch. –95.074.986.
	78 49 805	X	X	Repair kit, rear wheel cylinder .	Rep. sats, hjulcylinder bak	Ch. 96.420.001–. 95.080.001–. 50600001–.

1) Ch. –95.074.986.
2) Ch. 95.080.001–.

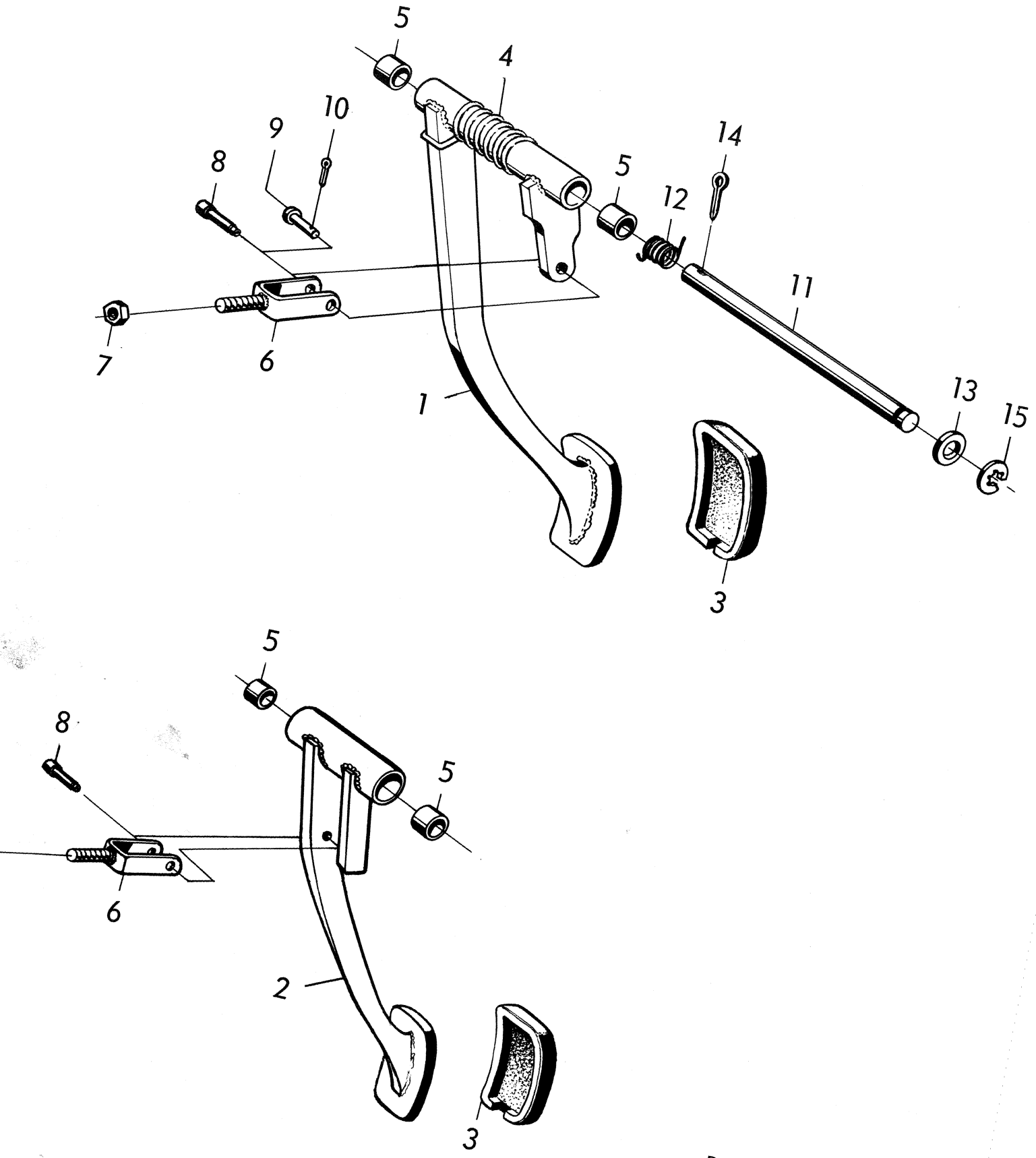

R 1703 – V4

Pos.	Part No. Artikelnr.	Qty./Antal 96	95	Description	Benämning	Remarks Anmärkningar
1	73 41 035	1	1	Brake pedal assy.	Bromspedal kpl.	2)
1	73 48 469	1	1	Brake pedal assy.	Bromspedal kpl.	3) (73 13 331) *
2	73 41 050	1	1	Brake pedal assy. R.H.D.	Bromspedal kpl. R.H.D.	Ch. –96.552.859. –95.074.986.
2	73 71 263	1	1	Brake pedal assy. R.H.D.	Bromspedal kpl. R.H.D.	5)
3	71 39 188	1	1	. Pedal rubber	. Pedalgummi	
4	73 48 568	1	1	. Spring	. Fjäder	Part of 73 48 469.
5	73 01 104	2	2	. Bushing	. Bussning	
6	71 93 113	1	1	. Fork	. Gaffel	2)
6	71 93 113	1	1	. Fork, R.H.D.	. Gaffel, R.H.D.	4)
7	70 30 273	1	1	. Nut	. Mutter	2)
7	70 30 273	1	1	. Nut, R.H.D.	. Mutter, R.H.D.	4)
8	70 34 887	1	1	. Bolt	. Bult	1)
8	73 37 926	1	1	. Bolt	. Bult	Ch. 470.001–507.018,96. 52.001–62.059,95.
8	73 37 926	1	1	. Bolt R.H.D.	. Bult R.H.D.	4)
9	79 09 963	1	1	Shaft bolt L.H.D.	Axelbult L.H.D.	3)
9	79 09 989	1	1	Shaft bolt R.H.D.	Axelbult R.H.D.	5)
10	79 04 394	1	1	Cotter pin	Saxpinne	
11	73 01 112	1	1	Shaft	Axel	2)
11	73 48 444	1	1	Shaft	Axel	3)
11	73 12 341	1	1	Shaft R.H.D.	Axel R.H.D.	Ch. –96.552.859. –95.074.986.
11	73 56 462	1	1	Shaft R.H.D.	Axel R.H.D.	5)
12	73 01 120	1	1	Spring, brake pedal	Fjäder, bromspedal	2)
12	73 01 120	1	1	Spring, brake pedal R.H.D.	Fjäder, bromspedal R.H.D.	4)
12	73 56 389	1	1	Spring, brake pedal R.H.D.	Fjäder, bromspedal R.H.D.	5)
13	70 81 730	1	1	Washer	Bricka	
14	79 35 422	2	2	Cotter pin	Saxpinne	2)
14	73 72 832	1	1	Lock pin	Låspinne	3)
14	79 35 448	1	1	Cotter pin R.H.D.	Saxpinne R.H.D.	
15	79 63 150	1	1	Lock washer	Spårryttare	3)

1) Ch. –458.526,96. –50.197,95.
2) Ch. –507.018,96. –62.059,95.
3) Ch. 96.520.001–. 95.065.001–.
4) Ch. 96.520.001–552.859. 95.065.001–074.986.
5) Ch. 96.560.001–. 95.080.001–.

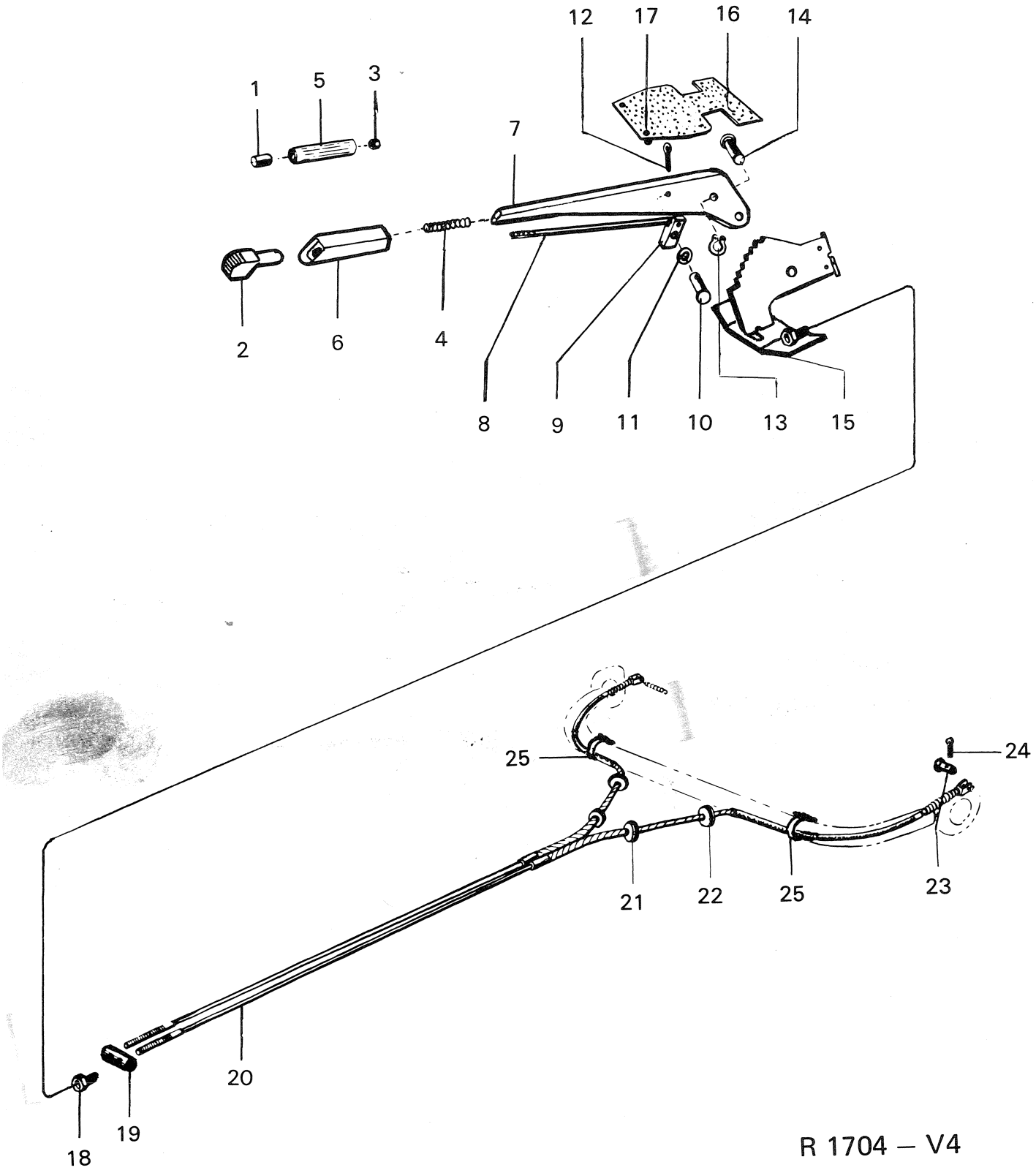

R 1704 – V4

Pos.	Part No. Artikelnr.	Qty./Antal 96	Qty./Antal 95	Description	Benämning	Remarks Anmärkningar
1	70 29 465	1	1	Push button	Tryckknapp	1)
2	89 17 809	1	1	Push button	Tryckknapp	2)
3	79 10 474	1	1	Nut	Mutter	1) S
4	71 80 607	1	1	Spring	Fjäder	
5	73 41 365	1	1	Handle	Handtag	1)
6	89 17 791	1	1	Handle	Handtag	2)
7	71 93 568	1	1	Handbrake lever	Spak	1) Superseded by 73 71 545 *
7	73 71 545	1	1	Handbrake lever	Spak	2)
8	71 93 220	1	1	Pawl rod	Spärrstång	
9	71 20 918	1	1	Pawl	Spärr	
10	79 10 185	1	1	Pivot pin	Axelbult	
11	71 20 991	1	1	Washer	Bricka	
12	79 26 918	1	1	Cotter pin	Saxpinne	
13	79 15 093	1	1	Lock ring	Låsring	
14	71 20 942	1	1	Pivot pin	Axelbult	
15	71 93 303	1	1	Ratchet sector	Konsol	
16	71 20 967	1	1	Protective rubber, black	Gummiskydd, svart	
16	71 20 975	1	1	Protective rubber, grey	Gummiskydd, grått	Ch. –458.526,96. –50.197,95.
17	71 21 007	1	1	Button	Knapp	
18	70 29 440	2	2	Adjusting nut	Justermutter	
19	71 20 959	1	1	Shaft	Axel	
20	71 99 227	2	2	Handbrake cable	Handbromskabel	
21	79 61 345	2	2	Grommet	Genomföring	
22	70 71 574	2	2	Grommet	Genomföring	
23	79 09 963	2	2	Pivot pin	Axelbult	S
24	79 04 394	2	2	Cotter pin	Saxpinne	S
25	79 15 440	2	2	Clamp	Klamma	

1) Ch. –96.592.844. –60601540. –95.088.371. –50600838.
2) Ch. 96.600.001–. 61600001–. 95.095.001–. 51600001–.

FRONT WHEEL SUSPENSION, STEERING DEVICE

	Page	
Front wheel suspension	1:3–1:5	G4
Steering device, gear shift bar		
Steering wheel, steering column stand and steering column support	2:3	G8
Steering wheel shaft, gear shift lever lock	3:3–3:5	G10
Gear shift rod, counter shaft	4:3	G14
Gear shift lever, gear lever housing	5:3	G16
Steering gear	6:3–6:5	G18

VORDERGESTELL, LENKUNG

	Seite	
Vordergestell	1:3–1:5	G4
Lenkung, Schaltführung		
Lenkrad, Lenkradlagerung, Lenkradstütze	2:3	G8
Lenksäule, Schaltstangenschloss	3:3–3:5	G10
Schaltstange, Schaltstangegelenk	4:3	G14
Schalthebel, Schalthebelgehäuse	5:3	G16
Lenkgetriebe	6:3–6:5	G18

TREN DELANTERO, CAJA DE DIRECCION

	Página	
Tren de lantero	1:3–1:5	G4
Caja de dirección, cambio de marchas		
Volante, alojamiento y soporte de volante	2:3	G8
Columna de dirección, cierre de cambio de marchas	3:3–3:5	G10
Columna de dirección, eje intermedio	4:3	G14
Palanca de cambios, cárter de palanca	5:3	G16
Engranajes de dirección	6:3–6:5	G18

FRAMVAGN, STYRINRÄTTNING

	Sida	
Framvagn	1:3–1:5	G4
Styrinrättning, växelföring		
Ratt, rattlagring och rattstöd	2:3	G8
Rattstång, växelspakslås	3:3–3:5	G10
Växelstång, mellanaxel	4:3	G14
Växelspak, växelspakshus	5:3	G16
Styrväxel	6:3–6:5	G18

TRAIN AVANT, BOITIER DE DIRECTION

	Page	
Train avant	1:3–1:5	G4
Boîtier de direction, changement de vitesses		
Volant, logement et support de volant	2:3	G8
Colonne de direction, antivol	3:3–3:5	G10
Colonne de direction, arbre intermédiaire	4:3	G14
Levier de changement de vitesses, carter de levier	5:3	G16
Engrenages de direction	6:3–6:5	G18

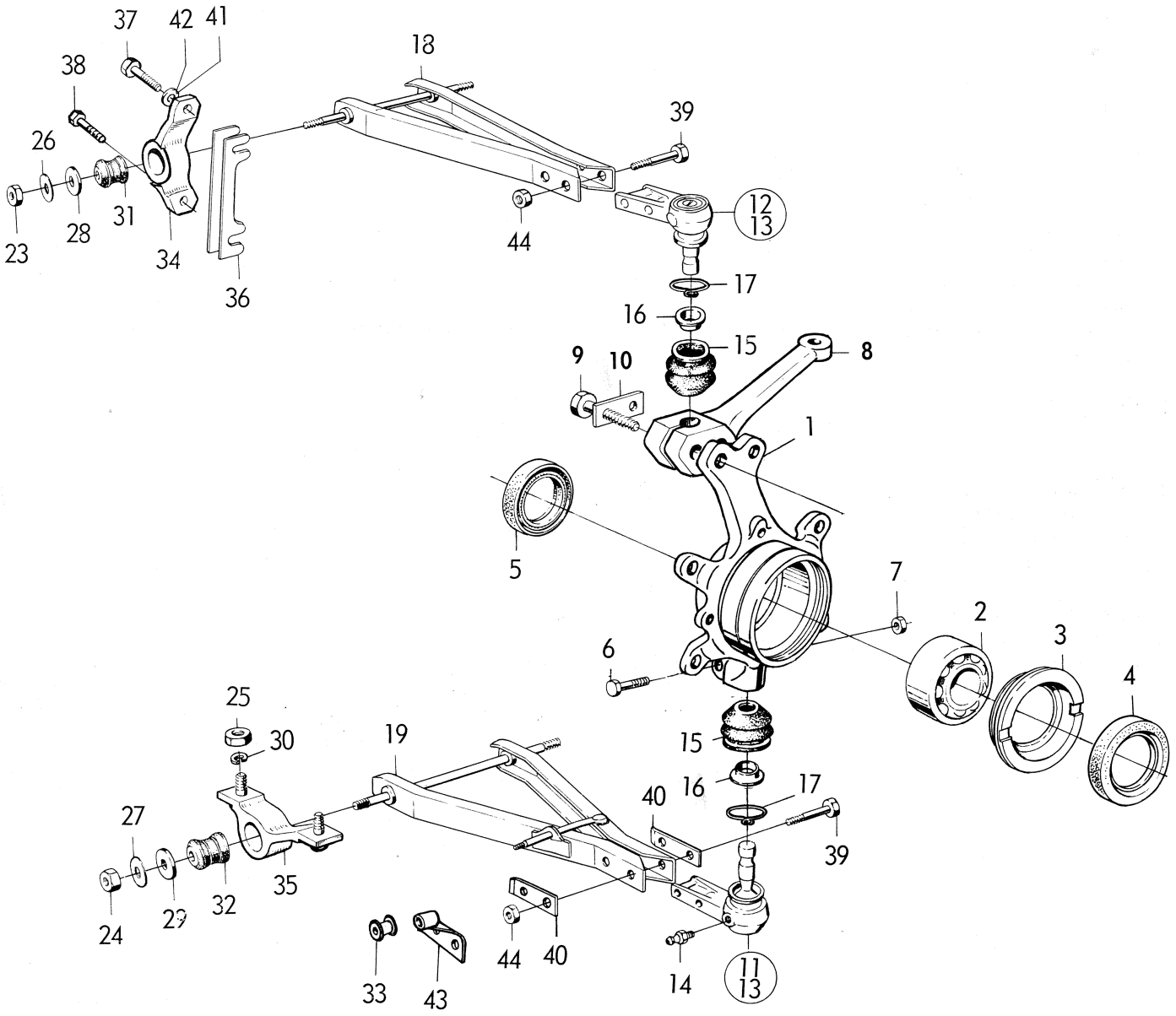
37
42
41
38
18
39
26
31
28
23
34
36
44
12
13
17
16
15
8
9
10
1
5
7
2
3
4
6
25
30
19
15
16
17
40
39
27
35
32
29
24
44
40
33
43
14
11
13

R 1928 – V4

Pos.	Part No. Artikelnr.	Qty./Antal 96	95	Description	Benämning	Remarks Anmärkningar
1	73 27 745	2	2	Steering knuckle housing	Styrspindelhus	
2	70 79 262	2	2	Angular contact bearing	Vinkelkontaktlager	S
3	70 93 859	2	2	Nut	Mutter	
4	70 93 974	2	2	Shaft seal	Axeltätning	S
5	73 12 754	2	2	Shaft seal	Axeltätning	
6	79 03 511	2	2	Screw	Skruv	Ch. –423.800,96. –45.300,95.
6	79 03 511	2	2	Screw	Skruv	Ch. 423.801–,96. 45.301–,95.
7	79 40 455	2	2	Nut	Mutter	
8	70 89 972	1	1	Steering arm L.H.	Styrarm V	
8	70 89 980	1	1	Steering arm R.H.	Styrarm H	
9	79 00 673	4	4	Screw	Skruv	
10	70 89 782	2	2	Washer	Bricka	
						(70 99 112) *
						(70 99 120) *
13	73 72 170	4	4	End piece assy.	Ändstycke kpl.	
14	79 50 090	4	4	. Grease nipple	. Smörjnippel	1)
15	71 99 664	4	4	. Seal bellows	. Tätningsbälg	1) S
15	73 72 188	4	4	. Seal bellows	. Tätningsbälg	2)
16	71 16 619	4	4	. Ring	. Ring	1) S
17	70 99 153	4	4	. Clamp	. Klamma	1) S
17	89 05 440	4	4	. Lock ring	. Låsring	2)
18	71 68 123	2	2	Swinging arm, upper	Svängarm, övre	
19	71 68 032	1	1	Swinging arm, lower L.H.	Svängarm, nedre V	
19	71 68 040	1	1	Swingin arm, lower R.H	Svängarm, nedre H	
23	79 04 097	4	4	Nut	Mutter	
24	79 04 113	4	4	Nut	Mutter	
25	79 14 724	8	8	Nut	Mutter	
26	70 70 626	4	4	Washer	Bricka	
27	70 71 939	4	4	Washer	Bricka	
28	70 70 667	4	4	Washer	Bricka	
29	70 70 642	4	4	Washer	Bricka	
30	79 10 573	8	8	Washer	Bricka	
31	71 63 603	4	4	Bushing	Bussning	
32	71 84 443	4	4	Bushing	Bussning	
33	70 76 326	2	2	Bushing	Bussning	1)
34	73 37 348	1	1	Bearing, front L.H.	Lager, främre V	3)
34	73 37 330	1	1	Bearing, rear L.H.	Lager, bakre V	3)
34	71 75 441	1	1	Bearing, front L.H.	Lager, främre V	4)
34	71 75 433	1	1	Bearing, rear L.H.	Lager, bakre V.	4)
34	73 37 330	1	1	Bearing, front R.H.	Lager, främre H	3)
34	73 37 348	1	1	Bearing, rear R.H.	Lager, bakre H	3)
34	71 75 433	1	1	Bearing, front R.H.	Lager, främre H.	4)
34	71 75 441	1	1	Bearing, rear R.H.	Lager, bakre H.	4)
35	70 99 237	4	4	Bearing lower with bolt	Lager, nedre med bult	
36	70 71 061	X	X	Spacer, 0,5 mm	Mellanlägg, 0,5 mm	
36	70 71 079	X	X	Spacer, 1,0 mm	Mellanlägg, 1,0 mm	
36	70 71 087	X	X	Spacer, 2,0 mm	Mellanlägg, 2,0 mm	
37	79 03 347	8	8	Screw	Skruv	Ch. 96.548.359–. 95.073.408–.
37	79 03 347	7	7	Screw R.H.D.	Skruv R.H.D.	Ch. 96.548.359–. 95.073.408–.
38	79 03 354	1	1	Screw R.H.D.	Skruv R.H.D.	Ch. 96.548.359–. 95.073.408–.

1) Ch. –96722013535. –95722004645.
2) Ch. 96722013536–. 95722004646–.
3) Ch. –96742017275. –96746005605. –95742006620. –95746000165.
4) Ch. 96752000001–. 96756000001–. 95752000001–. 95756000001–.

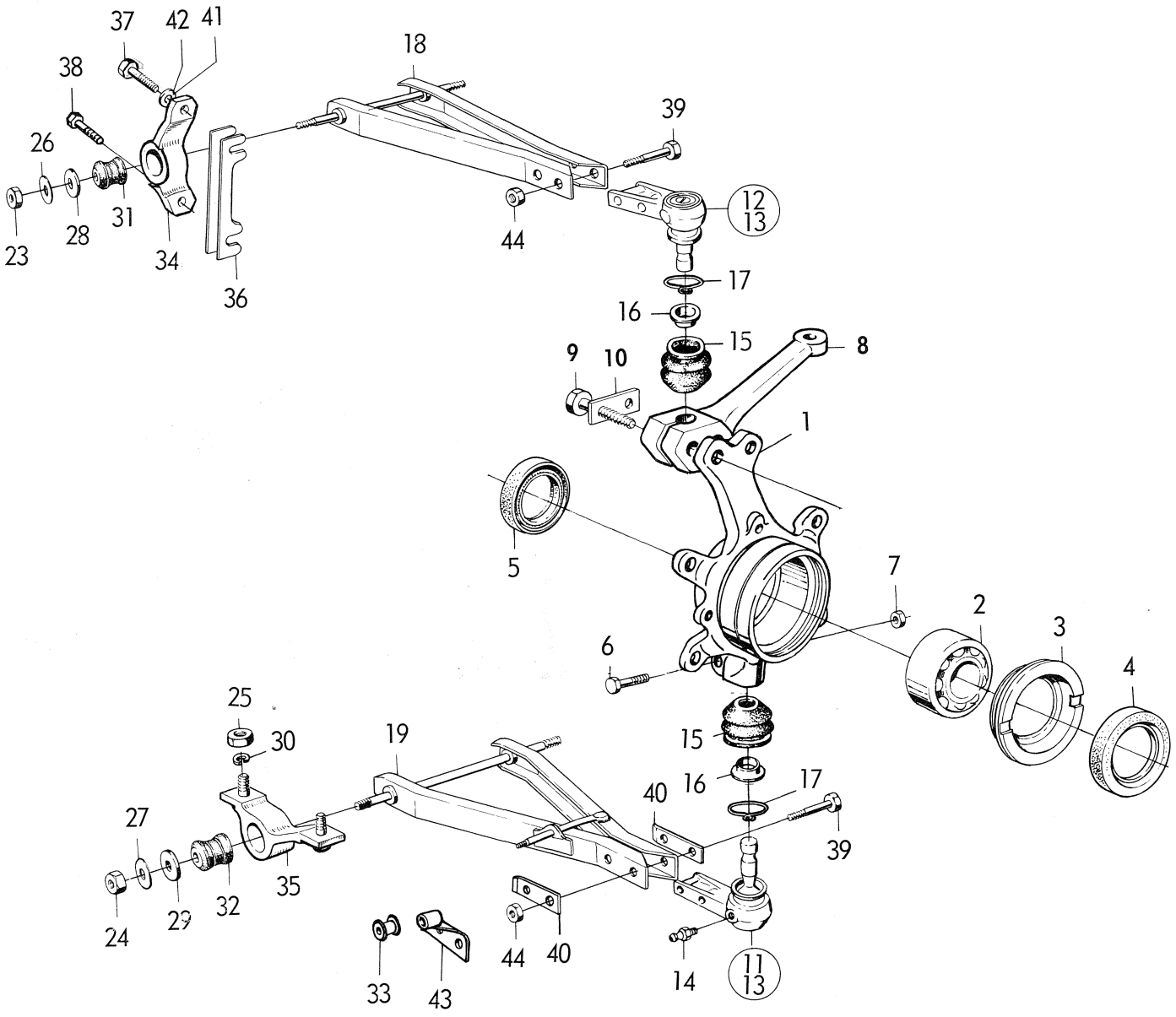
37
42
41
38
18
39
26
31
28
23
34
36
44
12
13
17
16
15
8
9
10
1
5
7
2
3
4
6
25
30
19
15
16
17
40
39
27
35
32
29
24
44
40
33
43
14
11
13

R 1928 – V4

Pos.	Part No. Artikelnr.	Qty./Antal 96	Qty./Antal 95	Description	Benämning	Remarks Anmärkningar
						(70 76 342) *
39	73 28 289	8	8	Screw	Skruv	
40	70 71 947	2	2	Washer	Bricka	1)
40	70 71 947	4	4	Washer	Bricka	2)
41	80 29 993	8	8	Washer	Bricka	
42	79 10 565	8	8	Washer	Bricka	
43	70 79 395	1	1	Bracket with sleeve L.H.	Fästplåt med hylsa V	1)
43	70 79 403	1	1	Bracket with sleeve R.H.	Fästplåt med hylsa H	1)
44	79 18 717	8	8	Nut	Mutter	
	88 15 128	X	X	Kit, bearing front wheel	Sats, framhjulslager	*

1) Ch. –96722013535. –95722004645.
2) Ch. 96722013536–. 95722004646–.

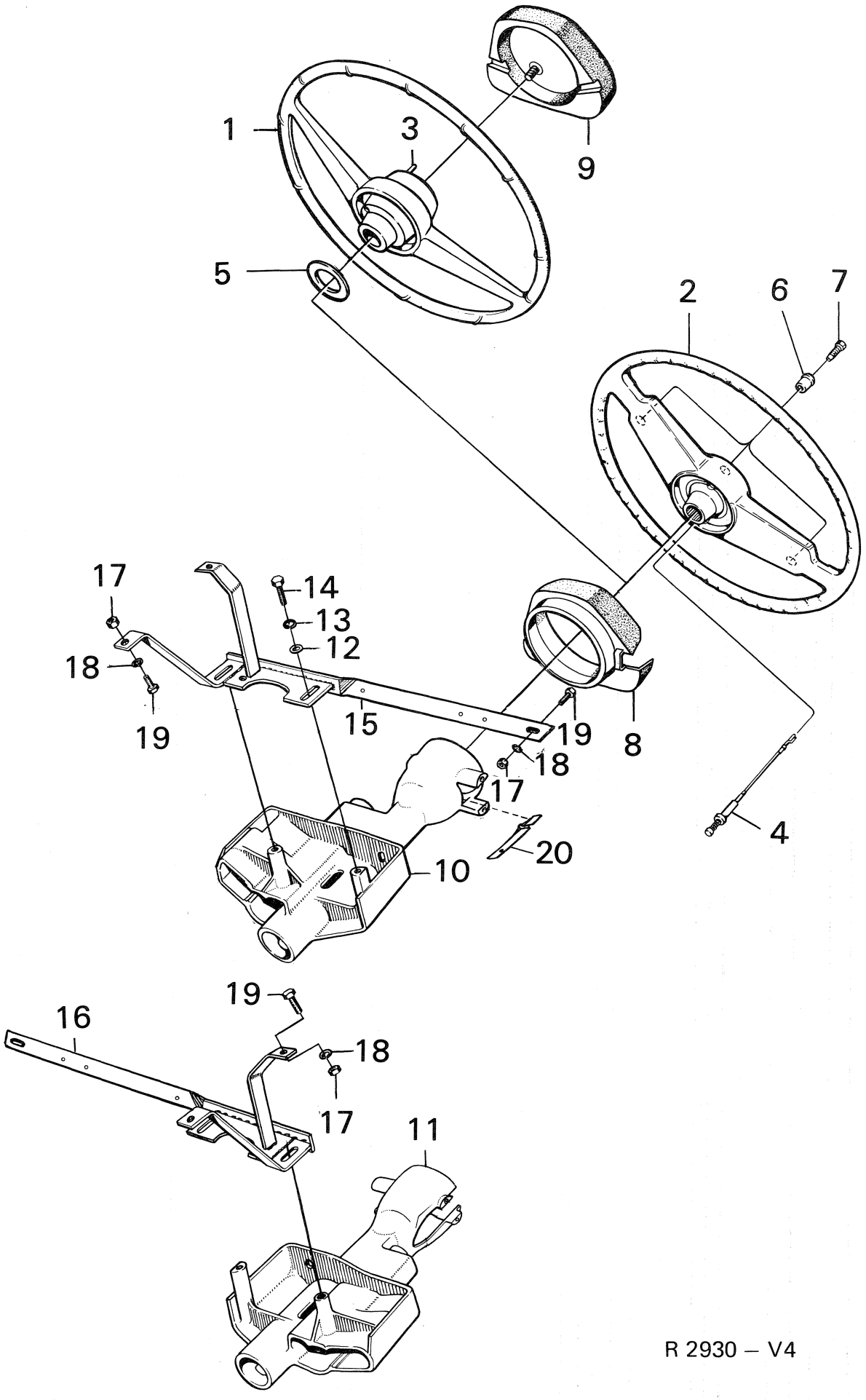

R 2930 – V4

Sept. 1975

Pos.	Part No. Artikelnr.	Qty./Antal 96	95	Description	Benämning	Remarks Anmärkningar
1	71 75 946	1	1	Steering wheel	Ratt	Ch. –458.526,96. –50.197,95.
1	73 41 068	1	1	Steering wheel	Ratt	1)
1	73 56 843	1	1	Steering wheel assy.	Ratt kpl.	4, 7) *
2	73 72 931	1	1	Steering wheel assy.	Ratt kpl.	8) *
3	73 71 131	1	1	. Contact finger	. Kontaktfinger	4, 7) *
4	88 54 853	1	1	. Contact finger	. Kontaktfinger	8) *
5	73 71 149	1	1	. Sliding ring	. Släpring	4, 7) *
6	73 95 098	3	3	. Clip	. Clip	8) *
7	73 95 106	3	3	. Screw	. Skruv	8) *
8	73 41 191	1	1	Cover	Kåpa	1)
9	73 37 868	1	1	Pad, steering wheel	Stötskydd, ratt	
10	73 18 413	1	1	Steering column stand	Rattlagring	2)
10	73 41 589	1	1	Steering column stand	Rattlagring	Ch. 470.001–507.018,96. 52.001–62.059,95 USA.
10	73 41 589	1	1	Steering column stand	Rattlagring	3)
10	73 56 918	1	1	Steering column stand	Rattlagring	4)
10	73 95 163	1	1	Steering column stand	Rattlagring	8) *
11	71 99 516	1	1	Steering column stand R.H.D.	Rattlagring R.H.D.	2)
11	73 48 378	1	1	Steering column stand R.H.D.	Rattlagring R.H.D.	3)
11	73 71 016	1	1	Steering column stand R.H.D.	Rattlagring R.H.D.	4)
11	73 95 171	1	1	Steering column stand R.H.D.	Rattlagring R.H.D.	8) *
12	80 29 985	2	2	Washer	Bricka	2)
12	79 16 497	2	2	Washer	Bricka	Ch. 96.520.001–. 95.065.001–.
13	79 10 557	2	2	Washer	Bricka	
14	71 92 750	2	2	Screw	Skruv	
14	73 41 514	2	2	Screw	Skruv	Ch. –507.018,96. –62.059,95. USA.
14	73 41 514	2	2	Screw	Skruv	Ch. 96.520.001–. 95.065.001–. All markets.
15	73 57 841	1	1	Steering wheel support	Rattstöd	Ch. –458.526,96. –50.197,95.
15	73 47 214	1	1	Steering wheel support	Rattstöd	1)
15	73 57 841	1	1	Steering wheel support	Rattstöd	5)
15	73 90 651	1	1	Steering wheel support	Rattstöd	6)
16	71 92 834	1	1	Steering wheel support R.H.D.	Rattstöd R.H.D.	Ch. –96.552.859. –95.074.986.
16	73 57 999	1	1	Steering wheel support R.H.D.	Rattstöd R.H.D.	5)
16	73 90 669	1	1	Steering wheel support R.H.D.	Rattstöd R.H.D.	6)
17	79 14 690	3	3	Nut	Mutter	
18	79 10 540	3	3	Washer	Bricka	
19	79 35 869	3	3	Screw	Skruv	
20	73 56 934	1	1	Grounding plate	Jordbleck	4, 7) * (88 15 110) *

1) Ch. 470.001–,96 –96.552.859. 52.001–,95. –95.074.986.
2) Ch. –507.018,96. –62.059,95.
3) Ch. 96.520.001–552.859. 95.065.001–074.986.
4) Ch. 96.560.001–. 60600001–. 95.080.001–. 50600001–.
5) Ch. 96.560.001–96732012149. 60600001–96736003902. 95.080.001–95732003699. 50600001–95736000074.
6) Ch. 96732012150–. 96736003903–. 95732003700–. 95736000075–.
7) Ch. –96752015165. –96756007419. –95752002048. –95753003018. –95756000281.
8) Ch. 96752060001–. 96762000001–. 96766000001–. 95753060001–. 95763000001–. 95766000001–.

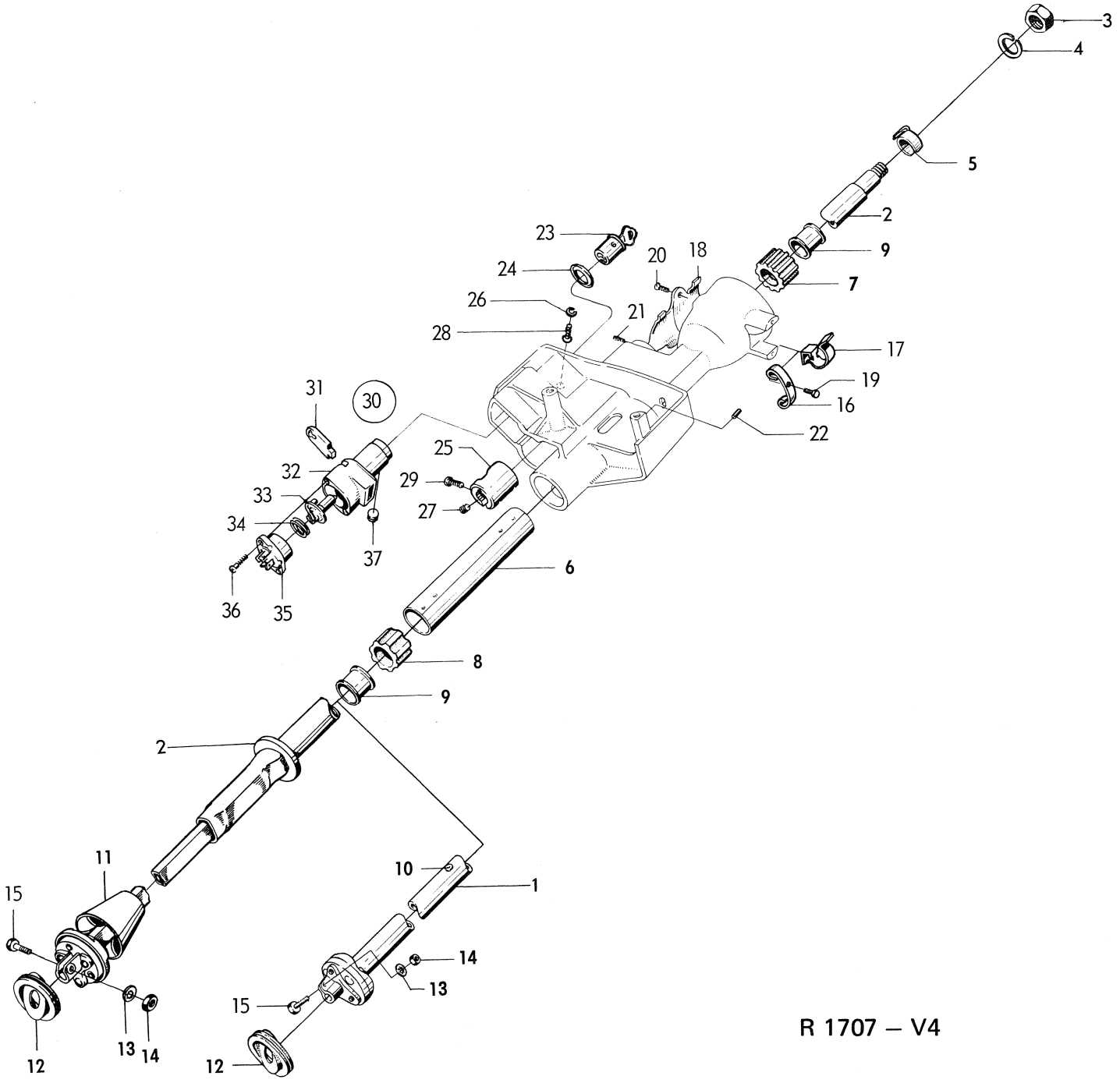
3
4
5
2
9
7
17
19
16
22
23
24
26
28
20
18
21
31
30
32
33
34
36
35
37
25
29
27
6
8
9
2
11
15
12
13
14
10
1
15
14
13
12

R 1707 – V4

Pos.	Part No. Artikelnr.	Qty./Antal 96	Qty./Antal 95	Description	Benämning	Remarks Anmärkningar
1	73 52 966	1	1	Steering wheel shaft with joint .	Rattstång med knut	Ch. –507.018,96. –62.059,95.
2	73 41 464	1	1	Steering wheel shaft with joint .	Rattstång med knut	Ch. –507.018,96. –62.059,95. USA.
2	73 41 464	1	1	Steering wheel shaft with joint .	Rattstång med knut	Ch. 96.520.001–. 95.065.001–. All markets.
2	73 52 602	1	1	Steering wheel shaft with joint R.H.D.	Rattstång med knut R.H.D.	Ch. 96.520.001–. 95.065.001–.
3	79 04 188	1	1	Nut	Mutter	
4	79 10 599	1	1	Washer	Bricka	
5	71 76 142	1	1	Actuator	Medbringare	
6	70 86 358	1	1	Card board sleeve	Skavskydd	
7	71 92 651	1	1	Bushing	Bussning	
8	71 92 669	1	1	Bushing	Bussning	
9	71 62 118	2	2	Bushing	Bussning	
10	71 62 134	1	1	Grommet	Genomföring	
11	71 68 610	1	1	Plastic cone R.H.D.	Plastkon R.H.D.	
12	73 14 040	1	1	Rubber collar	Gummitätning	
13	79 15 572	1	1	Washer	Bricka	
14	79 04 063	1	1	Nut	Mutter	
15	79 00 186	1	1	Screw	Skruv	
16	71 56 961	1	1	Cable clip	Kabelklamma	
17	71 75 706	2	2	Cable clip	Kabelklamma	
18	71 96 611	1	1	Cover	Lock	Ch. –458.526,96. –50.197,95.
18	71 96 686	1	1	Cover R.H.D.	Lock R.H.D.	
19	79 22 206	1	1	Screw	Skruv	
19	79 22 651	1	1	Screw	Skruv	Ch. 470.001–,96. 52.001–,95.
20	79 34 169	2	2	Screw	Skruv	Ch. –458.526,96. –50.197,95.
21	71 76 407	1	1	Screw	Skruv	
22	79 18 246	2	2	Tension pin	Spännstift	
23	71 93 600	1	1	Lock cylinder with key	Låscylinder med nyckel	1)
23	73 59 193	1	1	Lock cylinder with key	Låscylinder med nyckel	3)
23	73 72 329	1	1	Lock cylinder with key	Låscylinder med nyckel	4)
24	71 93 592	1	1	Decor plate	Skyltbricka	
25	73 41 431	1	1	Turn stopper	Vridstopp	
25	71 93 790	1	1	Turn stopper R.H.D.	Vridstopp R.H.D.	6) Sweden.
25	71 93 790	1	1	Turn stopper R.H.D.	Vridstopp R.H.D.	5, 6) England.
25	73 41 431	1	1	Turn stopper R.H.D.	Vridstopp R.H.D.	7, 8) *
25	73 95 221	1	1	Turn stopper R.H.D.	Vridstopp R.H.D.	9) *
26	79 51 759	1	1	Washer	Bricka	
27	79 60 206	1	1	Stop screw	Stoppskruv	
28	79 34 607	1	1	Screw	Skruv	
29	79 60 354	2	2	Screw	Skruv	
30	73 17 761	1	1	Gear shift lever lock assy. . . .	Växelstångslås kpl.	1)
30	73 56 942	1	1	Gear shift lever lock assy. . . .	Växelstångslås kpl.	2)
30	73 23 041	1	1	Gear shift lever lock assy. R.H.D.	Växelstångslås kpl. R.H.D.	1)
30	73 56 975	1	1	Gear shift lever lock assy. R.H.D.	Växelstångslås kpl. R.H.D.	2)
30	73 56 991	1	1	Gear shift lever lock assy. R.H.D.	Växelstångslås kpl. R.H.D.	2) Sweden
30	73 56 991	1	1	Gear shift lever lock assy. R.H.D.	Växelstångslås kpl. R.H.D.	5) England.
31	71 93 543	1	1	. Locking bar	. Låskolv	Only L.H.D.
31	71 93 543	1	1	. Locking bar	. Låskolv	2) England, Sweden.
32	71 93 253	1	1	. Lock housing	. Låshus	1)
32	73 56 959	1	1	. Lock housing	. Låshus	2)

1) Ch. –96.552.859. –95.074.986.
2) Ch. 96.560.001–. 60600001–. 95.080.001–. 50600001–.
3) Ch. 96.560.001–627.413. –61602639. 95.080.001–102.108. –51601165.
4) Ch. 96722000001–. 96726000001–. 95722000001–. 95726000001–.
5) Ch. 96722004427–. 95722001232–.
6) Ch. –96722021567. –96726006009. –95722008323. –95726000119.
7) Ch. 96732000001–. 96736000001–.95732000001–. 95736000001–.
8) Ch. –96752012248. –95753002124.
9) Ch. 96752012249–. 95753002125–.

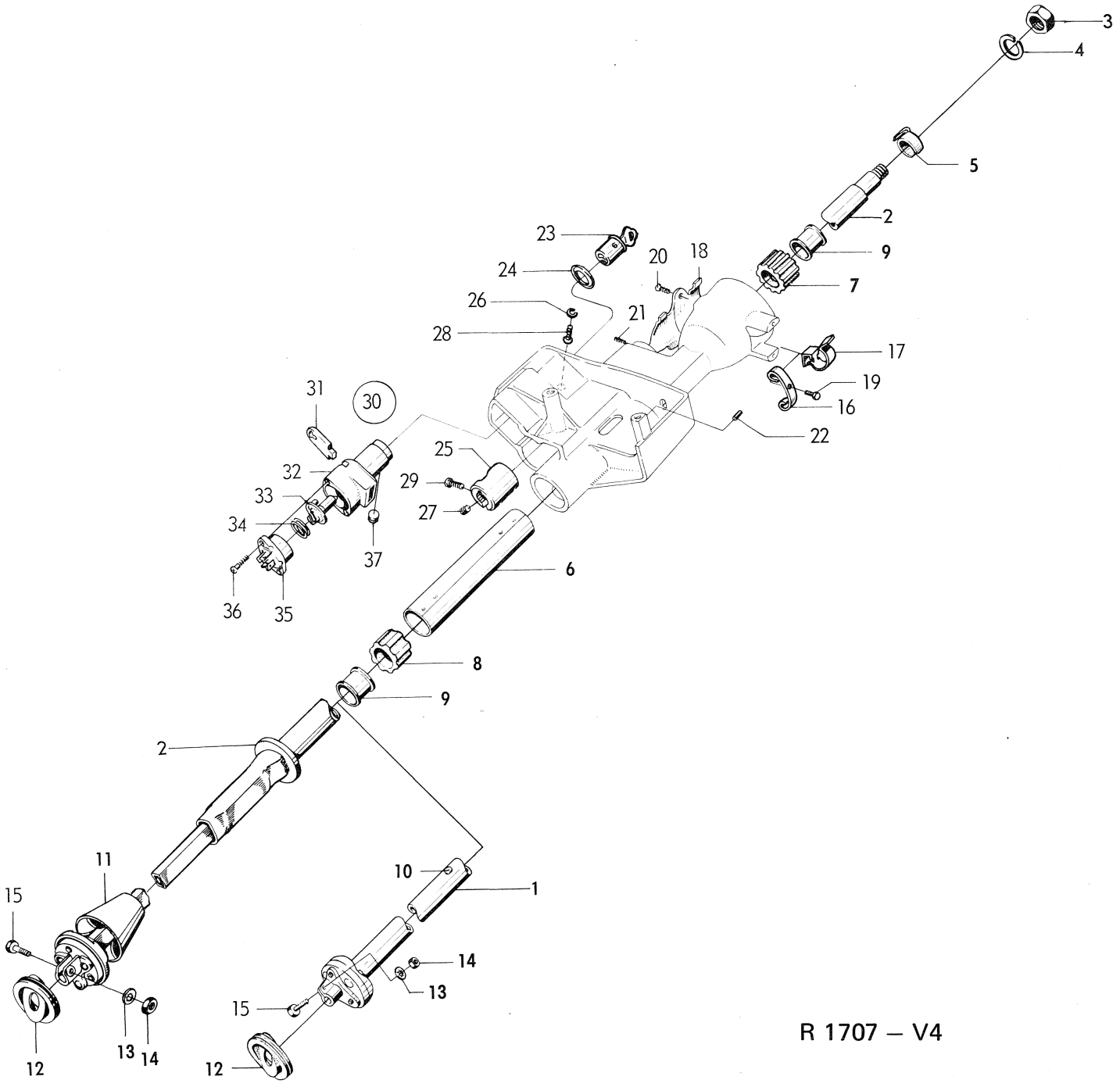

R 1707 – V4

Oct. 1974

Pos.	Part No. Artikelnr.	Qty./Antal 96	Qty./Antal 95	Description	Benämning	Remarks Anmärkningar
32	71 98 195	1	1	. Lock housing R.H.D.	. Låshus R.H.D.	1)
32	73 56 983	1	1	. Lock housing R.H.D.	. Låshus R.H.D.	2)
33	71 93 535	1	1	. Actuator	. Medbringare	
33	71 98 898	1	1	. Actuator R.H.D.	. Medbringare R.H.D.	
34	71 93 527	1	1	. Spring	. Fjäder	
35	73 17 795	1	1	. Ignition and starter switch . . .	. Tänd- och startkontakt	
36	71 93 576	2	2	. Screw	. Skruv	
37	71 93 584	1	1	Lock plug	Låsplugg	1)
37	73 56 967	1	1	Lock plug	Låsplugg	2)

1) Ch. –96.552.859. –95.074.986.
2) Ch. 96.560.001–. 60600001–. 95.080.001–. 506000001–.

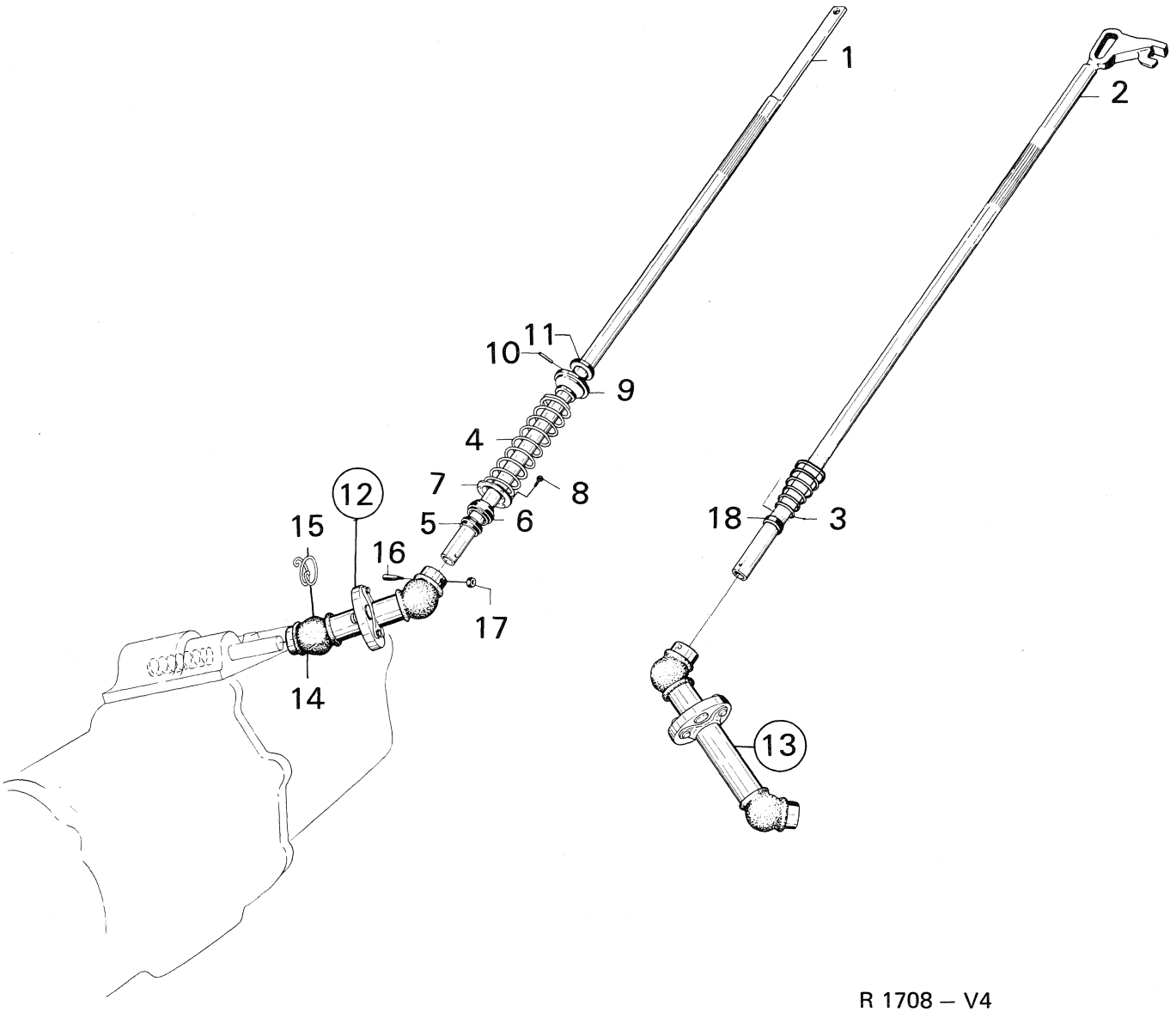

R 1708 – V4

Pos.	Part No. Artikelnr.	Qty./Antal 96	Qty./Antal 95	Description	Benämning	Remarks Anmärkningar
1	71 98 237	1	1	Gear shift rod	Växelstång	
2	73 37 223	1	1	Gear shift rod R.H.D.	Växelstång R.H.D.	Ch. –507.018,96. –62.059,95.
2	73 41 423	1	1	Gear shift rod R.H.D.	Växelstång R.H.D.	Ch. 96.520.001–. 95.065.001–.
3	73 27 737	1	1	Return spring R.H.D.	Återföringsfjäder R.H.D.	
4	71 84 682	1	1	Return spring	Återföringsfjäder	
5	70 89 568	1	1	Bushing	Bussning	
6	70 76 904	1	1	Bushing	Bussning	
7	70 76 870	1	1	Bracket	Hållare	
8	79 22 636	4	4	Screw	Skruv	
9	71 84 674	1	1	Spring retainer	Fjäderhållare	
10	79 18 295	1	1	Tension pin	Spännstift	Ch. –458.526,96. –50.197,95.
10	73 41 597	1	1	Tension pin	Spännstift	
11	73 41 522	1	1	Washer	Bricka	
12	71 76 191	1	1	Intermediate shaft assy.	Mellanaxel kpl.	
13	71 63 801	1	1	Intermediate shaft assy. R.H.D.	Mellanaxel kpl. R.H.D.	
14	70 83 413	2	2	. Rubber protective	. Gummiskydd	
15	71 62 886	2	2	. Spring	. Fjäder	
16	73 17 233	2	2	Tapered pin	Konisk pinne	S
17	79 61 964	2	2	Nut	Mutter	S
18	73 27 109	1	1	Washer	Bricka	Fit when needed.

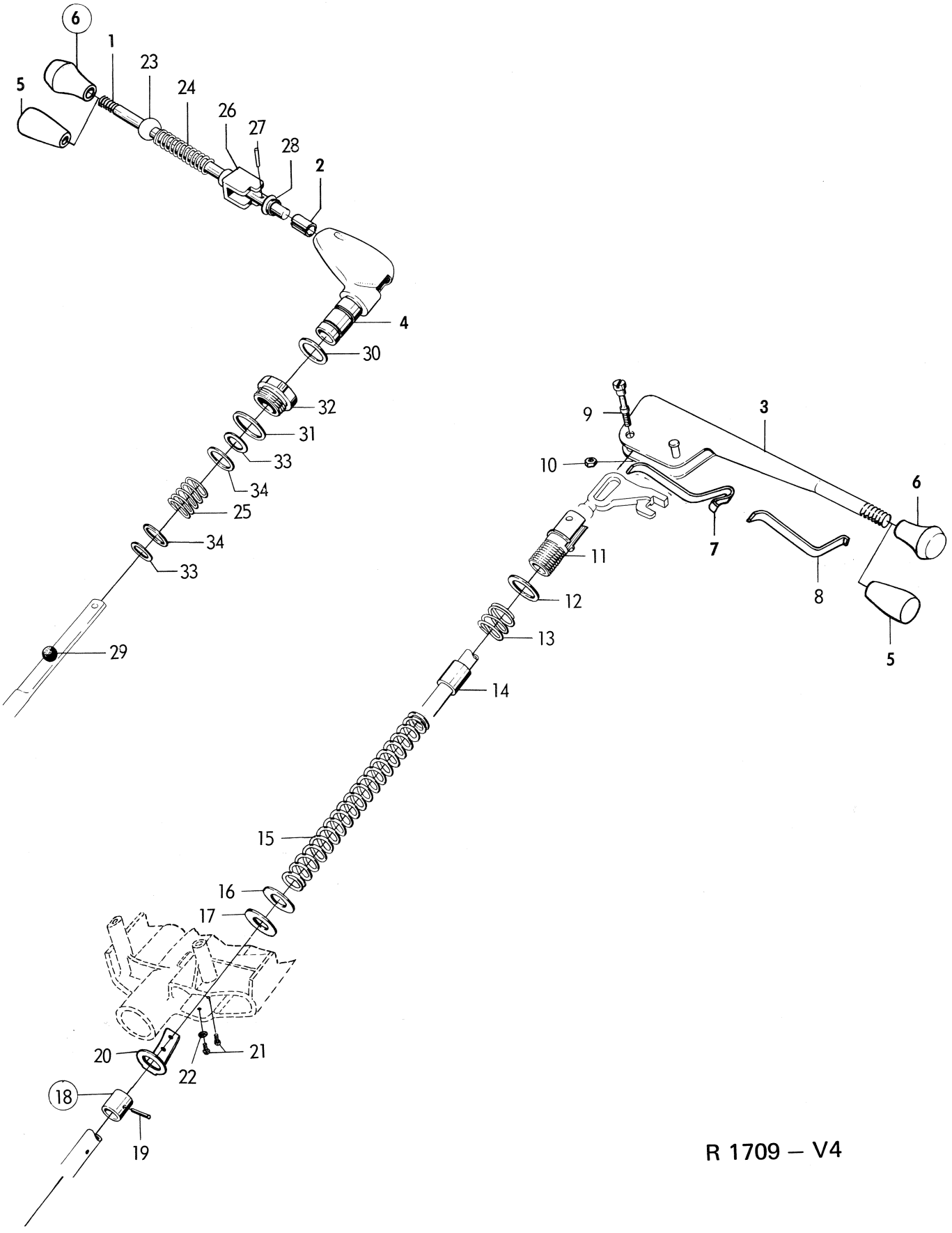
6
1
23
24
26
27
28
2
5
4
30
32
31
33
34
25
34
33
29
9
3
10
6
7
8
11
12
13
14
5
15
16
17
20
22
21
18
19

R 1709 – V4

Pos.	Part No. Artikelnr.	Qty./Antal 96	95	Description	Benämning	Remarks Anmärkningar
1	73 41 233	1	1	Gear shift lever assy.	Växelspak kpl.	
2	71 92 271	1	1	. Bushing	. Bussning	
3	71 68 750	1	1	Gear shift lever R.H.D.	Växelspak R.H.D.	
4	73 18 389	1	1	Lever housing	Växelspakshus	
5	71 75 888	1	1	Handle	Handtag	Ch. –458.526,96. –50.197,95.
6	73 37 454	1	1	Handle	Handtag	Ch. 470.001–,96. 52.001–,95.
7	71 99 623	1	1	Spring R.H.D.	Fjäder R.H.D.	
8	71 99 631	1	1	Spring R.H.D.	Fjäder R.H.D.	
9	71 76 274	1	1	Screw R.H.D.	Skruv R.H.D.	
10	79 40 430	1	1	Nut R.H.D.	Mutter R.H.D.	
11	70 62 102	1	1	Fork R.H.D.	Gaffel R.H.D.	
12	70 39 142	1	1	Washer R.H.D.	Bricka R.H.D.	
13	70 39 134	1	1	Spring R.H.D.	Fjäder R.H.D.	
14	70 39 076	1	1	Felt ring R.H.D.	Filtring R.H.D.	
15	71 76 308	1	1	Retaining spring R.H.D.	Spärrfjäder R.H.D.	
16	71 76 316	1	1	Bushing R.H.D.	Bussning R.H.D.	
17	71 76 324	1	1	Washer R.H.D.	Bricka R.H.D.	
18	71 76 340	1	1	Carrier sleeve assy. R.H.D.	Medbringarhylsa kpl. R.H.D.	
19	79 18 469	1	1	. Tension pin R.H.D.	. Spännstift R.H.D.	Ch. 158.730–,96.
20	73 23 017	1	1	Spring stop R.H.D.	Fjäderstopp R.H.D.	
21	79 34 763	2	2	Screw R.H.D.	Skruv R.H.D.	
22	79 15 564	2	2	Washer R.H.D.	Bricka R.H.D.	
23	70 81 557	1	1	Ball	Sfär	
24	70 81 813	1	1	Spring	Fjäder	
25	73 17 175	1	1	Spring	Fjäder	
26	71 84 690	1	1	Turn stop	Vridsäkring	
27	79 18 246	1	1	Tension pin	Spännstift	
28	71 84 708	1	1	Plastic bearing	Plastlager	
29	71 80 664	1	1	Rubber ball	Gummikula	
30	70 81 680	1	1	Fibre washer	Fiberbricka	
31	70 81 706	1	1	Fibre washer	Fiberbricka	
32	70 81 698	1	1	Nut	Mutter	
33	79 51 445	2	2	Snap ring	Sprängring	
34	70 81 748	2	2	Washer	Bricka	

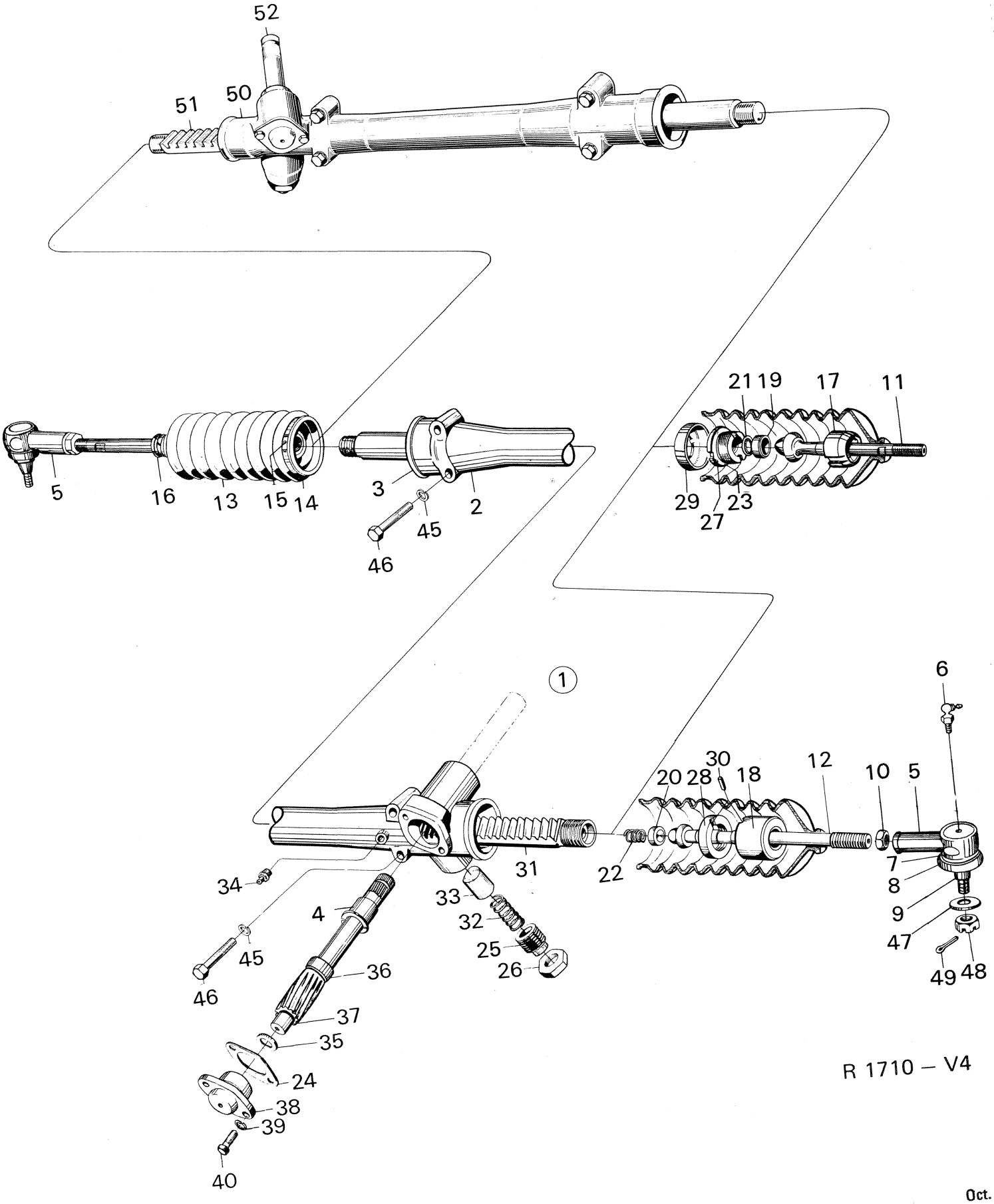

R 1710 – V4

Oct. 1974

Pos.	Part No. Artikelnr.	Qty./Antal 96	95	Description	Benämning	Remarks Anmärkningar
1	73 12 085	1	1	Steering gear with tie rod assy. .	Styrväxel med stag kpl.	Ch. –507.018,96. –62.059,95.
1	73 41 654	1	1	Steering gear with tie rod assy. .	Styrväxel med stag kpl.	Alternative for 7312085. Marked with blue paint. Ch. –507.018,96. –62.059,95. * 1)
1	73 48 014	1	1	Steering gear with tie rod assy. .	Styrväxel med stag kpl.	Ch. 96.520.001–. 95.065.001–.
2	73 12 044	1	1	. Steering-gear housing assy. . . .	. Styrväxelhus kpl	
3	71 09 424	1	1	.. Bushing	.. Bussning	
4	70 76 565	1	1	.. Bushing	.. Bussning	
5	71 17 963	2	2	. Tie rod end assy.	. Styrstagsända kpl.	4)
6	73 72 162	2	2	. Tie rod end assy.	. Styrstagsända kpl	5)
6	71 17 971	2	2	.. Grease nipple	.. Smörjnippel	4)
7	70 79 122	2	2	.. Lock ring	.. Låsring	4)
8	70 79 114	2	2	.. Seal bellows	.. Tätningsbälg	4)
9	71 17 989	2	2	.. Sealing washer	.. Tätningsbricka	4)
10	71 17 773	2	2	. Nut	. Mutter	
11	70 76 755	2	2	. Tie rod	. Styrstag	Part of 7312085.
12	73 41 670	2	2	. Tie rod	. Styrstag	Part of 7341654, 7348014.
13	78 46 025	2	2	. Bellows assy.	. Bälg kpl.	
14	70 79 056	2	2	.. Strap	.. Bandjärn	2)
14	73 41 738	2	2	.. Clamp	.. Klamma	3) S
15	70 48 473	2	2	.. Clamp	.. Klamma	2) S
16	71 17 815	2	2	.. Ring	.. Ring	S
17	70 76 748	2	2	. Bearing cup, outer	. Lagerskål, yttre	Part of 7312085.
18	73 41 712	2	2	. Bearing cup, outer	. Lagerskål, yttre	Part of 7341654, 7348014.
19	70 76 730	2	2	. Bearing cup, inner	. Lagerskål, inre	Part of 7312085.
20	73 41 704	2	2	. Bearing cup, inner	. Lagerskål, inre	Part of 7341654, 7348014.
21	70 99 419	2	2	. Flat spring	. Brickfjäder	Ch. –507.018,96. –62.059,95.
22	73 41 696	2	2	. Spring	. Fjäder	Part of 7341654, 7348014.
23	70 79 015	X	X	. Shim 0,05 mm	. Mellanlägg 0,05 mm	
23	70 79 502	X	X	. Shim 0,07 mm	. Mellanlägg 0,07 mm	Ch. –507.018,96. –62.059,95.
23	70 79 023	X	X	. Shim 0,1 mm	. Mellanlägg 0,1 mm	
23	70 79 031	X	X	. Shim 0,3 mm	. Mellanlägg 0,3 mm	
24	73 41 993	X	X	. Shim 0,07 mm	. Mellanlägg 0,07 mm	
24	70 76 623	X	X	. Shim 0,1 mm	. Mellanlägg 0,1 mm	
24	70 76 631	X	X	. Shim 0,3 mm	. Mellanlägg 0,3 mm	
24	73 42 009	X	X	. Shim 0,7 mm	. Mellanlägg 0,7 mm	
25	71 17 898	1	1	. Screw	. Skruv	
26	71 17 849	1	1	. Nut	. Mutter	
27	70 76 722	2	2	. Nut	. Mutter	Part of 7312085.
28	73 41 720	2	2	. Nut	. Mutter	Part of 7341654, 7348014.
29	70 76 714	2	2	. Washer	. Bricka	Part of 7312085.
30	73 41 688	2	2	. Lock pin	. Låsstift	Part of 7341654, 7348014.
31	70 76 573	1	1	. Rack	. Kuggstång	Part of 7312085.
31	73 41 662	1	1	. Rack	. Kuggstång	Part of 7341654.
31	73 48 030	1	1	. Rack	. Kuggstång	Part of 7348014.
32	70 46 139	1	1	. Spring	. Fjäder	
33	70 76 656	1	1	. Piston	. Kolv	
34	79 13 841	1	1	. Grease nipple	. Smörjnippel	
35	70 76 599	1	1	. Washer	. Bricka	
36	71 21 213	1	1	. Spacer sleeve	. Distanshylsa	

1) Superseded assy. by 7348014.
2) Ch. –480.000,96. –54.000,95.
3) Ch. 480.001–,96. 54.001–,95.
4) Ch. –96722011919. –96722010503, R.H.D. –96726002579. –95722003989. –95722003388, R.H.D.
5) Ch. 96722011920–. 96722010504–, R.H.D. 96726002580–. 95722003990–. 95722003389–, R.H.D.

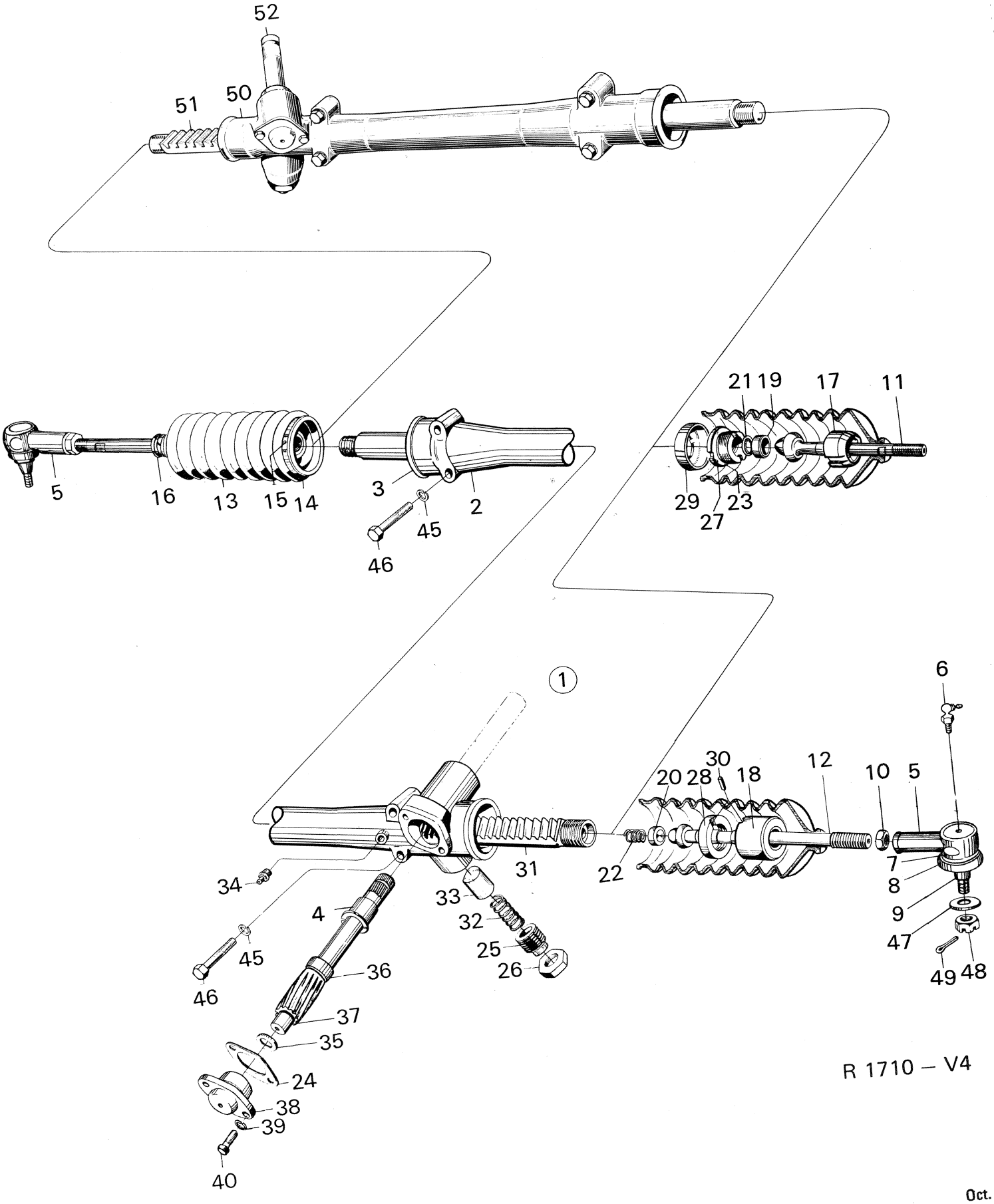

R 1710 – V4

Oct. 1974

Pos.	Part No. Artikelnr.	Qty./Antal 96	Qty./Antal 95	Description	Benämning	Remarks Anmärkningar
37	71 21 205	1	1	. Pinion	. Kuggdrev	Part of 7312085, 7341654.
37	73 48 055	1	1	. Pinion	. Kuggdrev	Part of 7348014.
38	70 76 615	1	1	. Bearing	. Lager	Part of 7312085, 7341654.
38	73 49 004	1	1	. Bearing	. Lager	Part of 7348014.
39	79 10 540	2	2	. Washer	. Bricka	
40	79 03 016	2	2	. Screw	. Skruv	
45	79 10 565	4	4	Washer	Bricka	
46	79 03 404	4	4	Screw	Skruv	
47	70 79 148	2	2	Washer	Bricka	4)
48	70 79 155	2	2	Castle nut	Kronmutter	4)
48	79 18 725	2	2	Lock nut	Låsmutter	5)
49	79 26 934	2	2	Cotter pin	Saxpinne	4)
50	73 12 069	1	1	Steering-gear housing assy. R.H.D.	Styrväxelhus kpl. R.H.D.	
51	71 62 928	1	1	Rack R.H.D.	Kuggstång R.H.D.	Part of 7312085, 7341654.
51	73 41 829	1	1	Rack R.H.D.	Kuggstång R.H.D.	Alternative for 7162928.
51	73 48 048	1	1	Rack R.H.D.	Kuggstång R.H.D.	Part of 7348014.
52	71 62 910	1	1	Pinion R.H.D.	Kuggdrev R.H.D.	Part of 7312085, 7341654.
52	73 48 063	1	1	Pinion R.H.D.	Kuggdrev R.H.D.	Part of 7348014.

4) Ch. –96722011919. –96722010503, R.H.D. –96726002579. –95722003989. –95722003388, R.H.D.
5) Ch. 96722011920–. 96722010504–, R.H.D. 96726002580–. 95722003990–. 95722003389–, R.H.D.

SUSPENSION SYSTEM, WHEELS
Front suspension, wheels 1:3 H4
Rear suspension 2:3 H6
Rear axle 3:3 H8

FEDERUNG, RÄDER
Vorderradfederung, Räder 1:3 H4
Hintere Federung 2:3 H6
Hinterachse 3:3 H8

SUSPENSION, RUEDAS
Suspensión Del., ruedas 1:3 H4
Suspensión Tras. 2:3 H6
Eje Tras. 3:3 H8

FJÄDRINGSSYSTEM, HJUL
Främre fjädring, hjul 1:3 H4
Bakre fjädring 2:3 H6
Bakaxel 3:3 H8

SUSPENSION, ROUES
Suspension AV, roues 1:3 H4
Suspension AR 2:3 H6
Essieu AR 3:3 H8

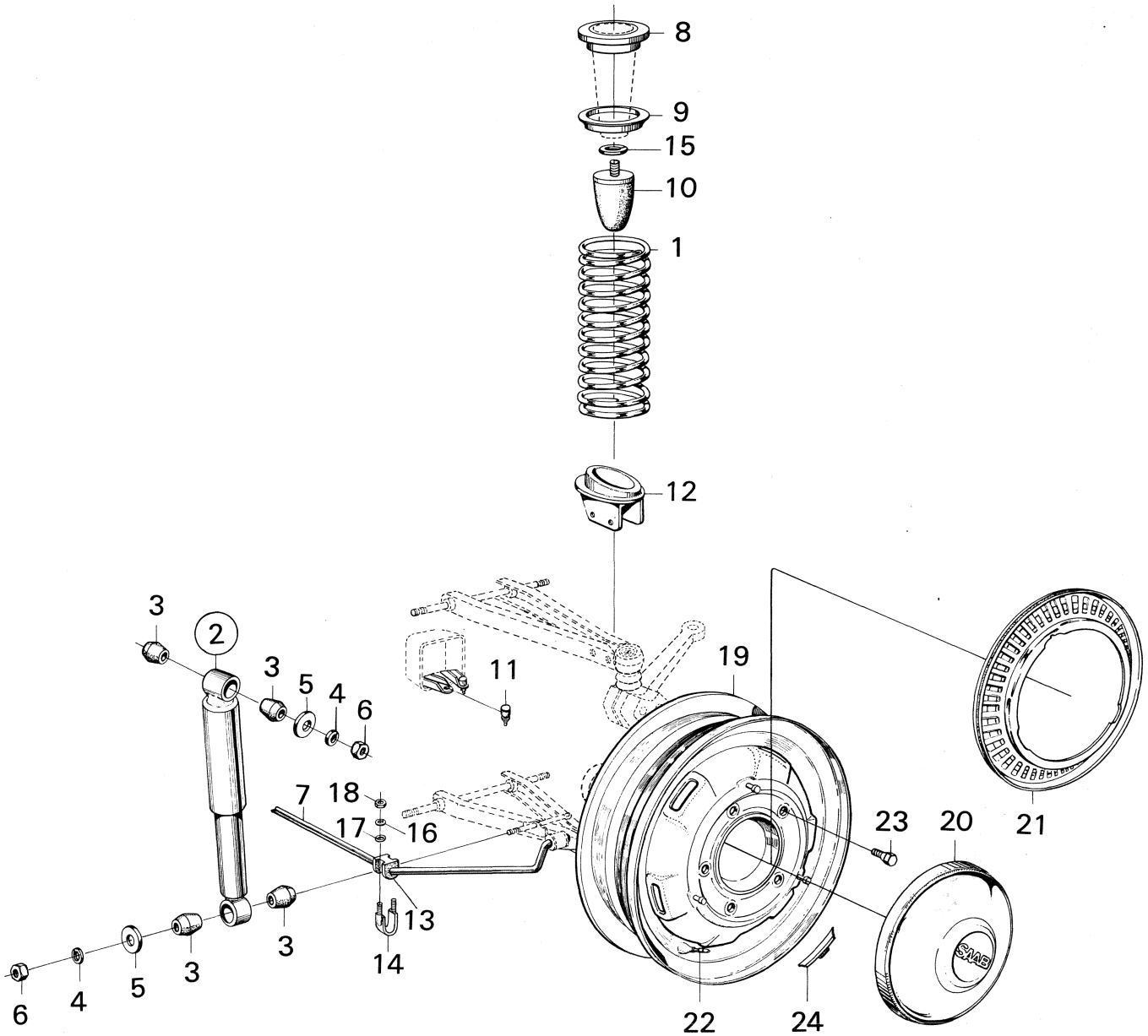

R 2680 – V4

Pos.	Part No. Artikelnr.	Qty./Antal 96	95	Description	Benämning	Remarks Anmärkningar
	70 93 826	2	2	Spring	Fjäder	1) (73 37 199) *
1	73 71 677	2	2	Spring	Fjäder	5)
1	73 72 071	2	2	Spring	Fjäder	6, 15) *
1	73 95 148	2	2	Spring	Fjäder	16) *
1	73 37 207	2	2	Spring	Fjäder	5) Finland and other countries.
1	73 72 063	2	2	Spring	Fjäder	6) Finland and other countries. (78 68 003) *
2	88 15 839	2	2	Kit, shock absorber assy.	Sats, stötdämpare kpl,	
2	78 67 849	2	2	Kit, shock absorber assy.	Sats, stötdämpare kpl.	13) Iceland.
2	78 67 849	2	2	Kit, shock absorber assy.	Sats, stötdämpare kpl.	14) Exports Africa, South-America, Finland.
3	89 20 894	8	8	. Bushing	. Bussning	S
4	79 10 573	4	4	. Washer	. Bricka	S
5	70 31 404	4	4	. Washer	. Bricka	S
6	79 04 089	4	4	. Nut	. Mutter	S
7	70 76 383	1	1	Stabilizer	Krängningshämmare	9)
8	70 76 052	2	2	Spacer	Mellanlägg	1)
8	73 37 264	2	2	Spacer	Mellanlägg	2)
9	70 76 045	2	2	Support ring	Stödring	
10	70 76 011	2	2	Rubber bumper, upper	Gummibuffert, övre	
10	89 21 462	2	2	Rubber bumper, upper	Gummibuffert, övre	Alternative to 7076011
11	70 71 145	4	4	Rubber bumper, lower	Gummibuffert, nedre	
12	70 93 446	2	2	Spring support	Fjäderstöd	1)
12	73 37 389	2	2	Spring support	Fjäderstöd	2)
13	70 76 292	2	2	Bushing	Bussning	9)
14	70 76 318	2	2	Clamp	Klamma	9)
15	79 10 599	2	2	Washer	Bricka	Ch. –96752005546. -95752001992.
16	79 10 557	4	4	Washer	Bricka	9)
17	79 16 505	4	4	Washer	Bricka	9)
18	79 14 708	4	4	Nut	Mutter	9)
19	73 41 951	5	5	Wheel	Hjul	5)
19	73 72 006	5	5	Wheel	Hjul	6, 15) *
19	73 72 006		5	Wheel	Hjul	17) *
19	73 95 205	5		Wheel	Hjul	18) *
20	73 18 488	4	4	Hub cap	Hjulkapsel	Ch. -507.018,96. -62.059,95.
20	73 48 451	4	4	Hub cap	Hjulkapsel	10)
20	73 72 394	4	4	Hub cap	Hjulkapsel	12)
21	73 28 271	4	4	Wheel trim	Hjulring	USA
22	(60)900076	5	5	Valve	Ventil	Ch. -458.526,96. -50.197,95. Saab No. 7079494
22	(60)900001	5	5	Valve	Ventil	Ch. 470.001-,96. 52.001-,95. Saab No. 8907545
23	70 61 559	20	20	Wheel bolt	Hjulbult	
24	71 09 010	X	X	Counter weight 15 g	Balanseringsvikt 15 g	
24	71 09 028	X	X	Counter weight 30 g	Balanseringsvikt 30 g	
24	71 09 036	X	X	Counter weight 40 g	Balanseringsvikt 40 g	
24	71 09 044	X	X	Counter weight 60 g	Balanseringsvikt 60 g	
	78 27 744	X	X	Bushing kit, front shock absorber	Bussningssats, främre stötdämpare	

1) Ch. –450.407,96. –48.504,95.
2) Ch. 450.408–,96. 48.505–,95.
5) Ch. –96.627.413. –61602639. –95.102.180. –51601165.
6) Ch. 96722000001–. 96726000001–. 95722000001–. 95726000001–.
9) Ch. –96722013535. –95722004645.
10) Ch. 96.520.001–96722021567. –96726006009. 95.065.001–95722008323. –95726000119.
11) Ch. –96722021567. –96726006009. –95722008323. –95726000119.
12) Ch. 96732000001–. 96736000001–. 95732000001–. 95736000001–.
13) Ch. –96732011637. –95732003694.
14) Ch. 96732011638–. 95732003695–.
15) Ch. –96752015165. –96756007419. –95752002048. –95753003018. –95756000281.
16) Ch. 96752060001–. 96762000001–. 96766000001–. 95753060001–. 95763000001–. 95766000001–.
17) Ch. 95753060001–. 95763000001–. 95766000001–.
18) Ch. 96752060001–. 96762000001–. 96766000001–.

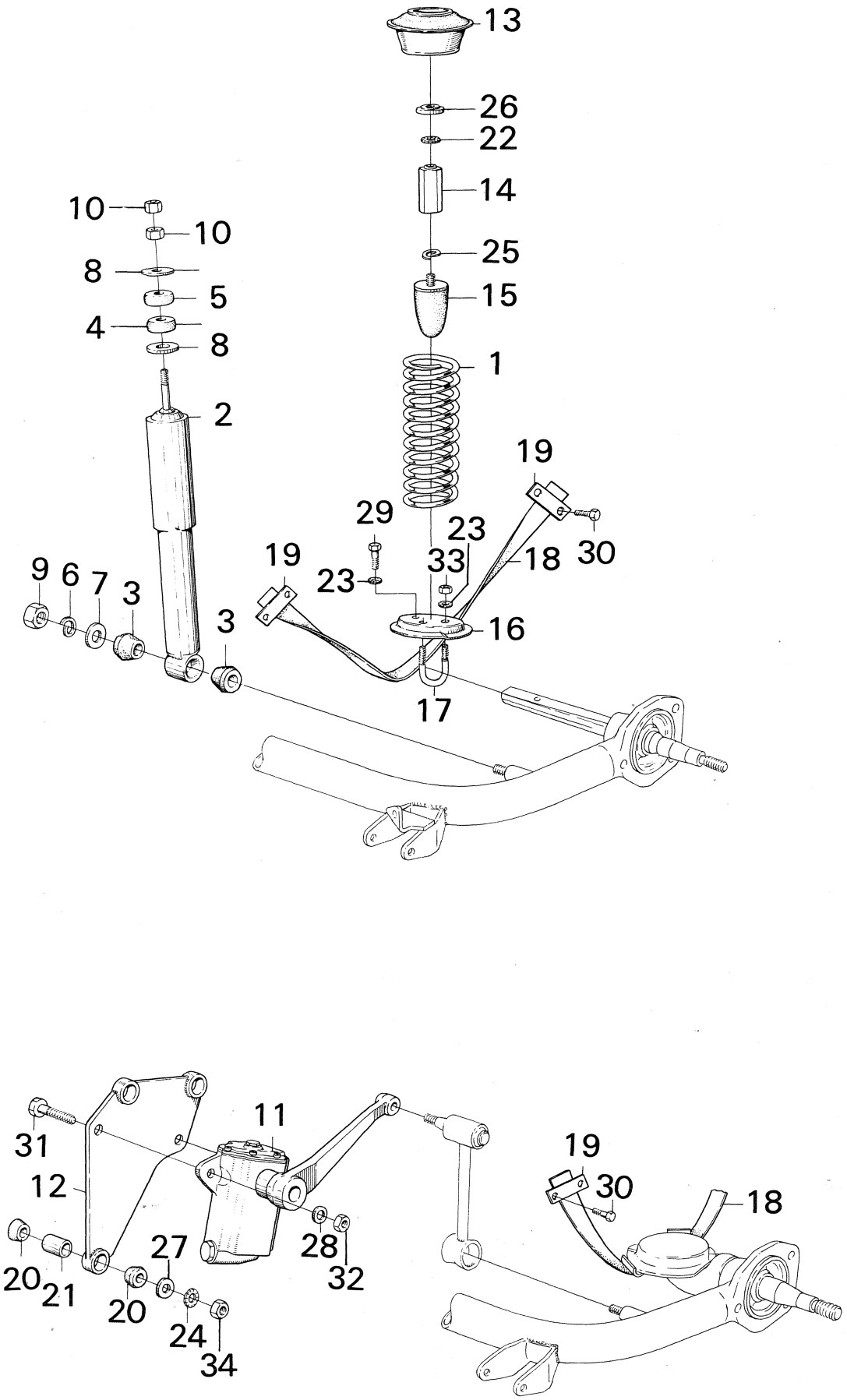
13
26
22
14
25
15
1
10
10
8
5
4
8
2
19
29
23
33
18
30
19
23
9
6
7
3
3
16
17
31
11
19
12
30
18
27
28
20
21
32
20
24
34

R 2681 – V4

Pos.	Part No. Artikelnr.	Qty./Antal 96	Qty./Antal 95	Description	Benämning	Remarks Anmärkningar
1	70 93 834	2		Spring	Fjäder	
1	72 00 512		2	Spring	Fjäder	
1	72 00 595		2	Spring	Fjäder	Alternative, spring H.D.-type (78 68 011) *
2	78 67 856	2		Kit, shock absorber, assy.	Sats, stötdämpare kpl.	Exports Africa, South-America, Finland and Iceland. 1)
2	88 15 847	2		Kit, shock absorber, assy.	Sats, stötdämpare kpl.	
3	89 20 894	4		. Bushing	. Bussning	S
4	71 83 817	2		. Bushing	. Bussning	S
5	73 28 396	2		. Bushing	. Bussning	S
6	79 10 573	2		. Washer	. Bricka	S
7	70 31 404	2		. Washer	. Bricka	S
8	71 63 637	4		. Washer	. Bricka	S
9	79 04 089	2		. Nut	. Mutter	S
10	79 04 071	4		. Nut	. Mutter	S
11	72 51 473		1	Rear shock absorber L.H.	Stötdämpare V.	
11	72 51 481		1	Rear shock absorber R.H.	Stötdämpare H.	
12	72 43 058		2	Bracket	Hållare	
13	70 79 676	2	2	Spring insulator	Fjäderisolator	
13	73 72 311	2	2	Spring insulator	Fjäderisolator	Alternative to 70 79 676 *
14	70 89 865	2		Nut	Mutter	Ch. –96752005546.
14	73 72 899	2		Nut	Mutter	Ch. 96752005547–.
14	72 09 083		2	Nut	Mutter	Ch. –95752001992.
14	73 72 907		2	Nut	Mutter	Ch. 95752001993–.
15	70 76 011	2	2	Rubber buffer	Gummibuffert	
15	89 21 462	2	2	Rubber buffer	Gummibuffert	Alternative to 7076011
16	70 93 792	1		Spring seat L.H.	Fjäderstöd V	
16	70 93 800	1		Spring seat R.H.	Fjäderstöd H	
17	70 93 818	2		U-bolt	U-bult	
18	70 82 506	2		Stop strap	Stoppband	(72 50 491) *
18	72 56 894		2	Stop strap	Stoppband	
19	70 71 541	4	4	Mounting plate	Fästplatta	
20	72 11 824		12	Bushing	Bussning	
21	72 11 840		6	Tube	Rör	
22	79 15 622	2	2	Washer	Bricka	
23	79 15 572	6		Washer	Bricka	
24	79 15 580		6	Washer	Bricka	
25	79 10 599	2	2	Washer	Bricka	Ch. -96752005546. -95752001992
26	70 89 873	2	2	Washer	Bricka	
26	73 72 402	2	2	Washer	Bricka	3)
27	72 11 857		6	Washer	Bricka	
28	70 47 319		4	Washer	Bricka	
29	79 03 180	2		Screw	Skruv	
30	79 03 172	8	8	Screw	Skruv	
31	72 43 207		4	Screw	Skruv	
32	79 18 725		4	Nut	Mutter	
33	79 14 708	4		Nut	Mutter	
34	79 14 716		6	Nut	Mutter	

1) Ch. –96722000313. –96726000840.
3) Alternative for 7089873 after ch. 96722013747–. 96726005040–. 95722004730–.

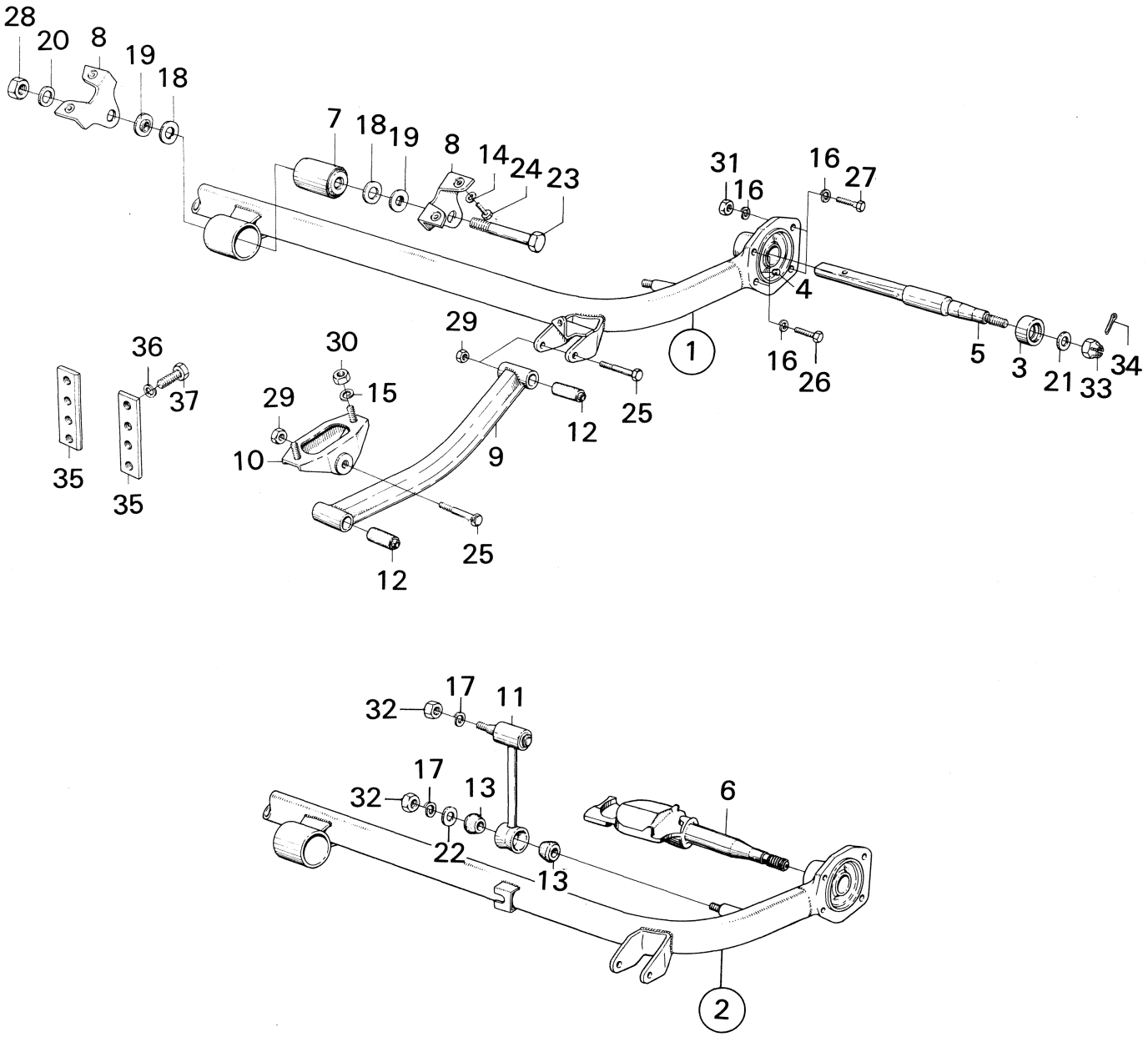
28
20
8
19
18
7
18
19
8
14
24
23
31
16
16
27
4
1
16
26
5
3
21
33
34
29
30
15
29
10
9
12
25
25
12
36
37
35
35
32
17
11
32
17
13
22
13
6
2

R 1713 – V4

Pos.	Part No. Artikelnr.	Qty./Antal 96	95	Description	Benämning	Remarks Anmärkningar
1	71 98 062	1		Rear axle with stub axle	Bakaxel med axeltappar	
2	72 49 584		1	Rear axle with stub axle	Bakaxel med axeltappar	
3	70 95 078	2		. Sleeve	. Hylsa	
3	72 02 179		2	. Sleeve	. Hylsa	
4	71 09 499	1	1	. Plug	. Plugg	Ch. –96.586.400. –95.086.400.
5	70 95 052	1		. Stub axle L.H.	. Axeltapp V	
5	70 95 060	1		. Stub axle R.H.	. Axeltapp H	
6	72 50 806		2	. Stub axle	. Axeltapp	
7	70 82 381	1	1	. Bushing	. Bussning	
8	71 05 174	2	2	Bracket	Konsol	
9	71 05 042	2	2	Link	Länk	
10	70 82 308	2	2	Bearing	Lager	
11	72 09 034		2	Shock absorber link	Stötdämparlänk	
12	70 89 964	4	4	Bushing	Bussning	
13	70 31 396		4	Bushing	Bussning	S
14	70 19 557	4	4	Washer	Bricka	
15	70 10 573	4	4	Washer	Bricka	
16	79 10 557	12	12	Washer	Bricka	1) *
17	79 10 573		4	Washer	Bricka	
18	70 82 456	2	2	Washer	Bricka	
19	70 82 449	2	2	Washer	Bricka	
20	80 30 066	1	1	Washer	Bricka	
21	80 73 132	2	2	Washer	Bricka	
22	70 31 404		2	Washer	Bricka	
23	71 05 760	1	1	Bolt	Bult	
24	79 03 164	4	4	Screw	Skruv	
25	70 82 266	4	4	Screw	Skruv	Ch. –96.546.410. –95.072.786.
25	79 03 396	4	4	Screw	Skruv	Ch. 96.546.411–. 95.072.787–.
26	79 35 885	4	4	Screw	Skruv	
27	79 03 172	4	4	Screw	Skruv	
28	79 18 758	1	1	Nut	Mutter	
29	79 18 717	4	4	Nut	Mutter	Ch. –96.546.410. –95.072.786.
29	79 40 448	4	4	Nut	Mutter	Ch. 96.546.411–. 95.072.787–.
30	79 14 724	4	4	Nut	Mutter	
31	79 14 708	4	4	Nut	Mutter	
32	79 04 089		4	Nut	Mutter	
33	79 04 261	2	2	Crown nut	Kronmutter	
34	79 04 550	2	2	Cotter pin	Saxpinne	S
35	71 80 623	2	2	Nut washer	Mutterbricka	Extra equipment
36	79 10 557	4	4	Washer	Bricka	
37	79 00 178	4	4	Screw	Skruv	

1) Ch. –96752012497. –95753002090.

CAR BODY

	Page		
Main body			
Floor 96	1:3–1:5	*	A6
Floor 95	2:3–2:5		A10
Roof	3:3		A14
Dash panel and front wheel housing	4:3–4:5		A16
Rear wheel housing	5:3–5:5		A20
Valances, 96	6:3		A24
Valances and pillars, 95	7:3		B2
Door pillers	8:3		B4
Instrument panel			
Instrument panel, ch. 96.470.001–536.428 De Luxe USA	9:3		B6
Instrument panel	9:7–9:9		B8
Instrument panel R.H.D.	9:13–9:15		B12
Hood, front sheet, fenders			
Hood	10:3		B16
Hood hinges and hood lock	11:3		B18
Front sheet up to and incl. model 1968	12:3		B20
Front sheet as from model 1969	12:7–12:9		B22
Front fenders	13:3		C2
Rear fenders	14:3		C4
Doors, trunk lid			
Doors, incl. hinges, stops, etc	15:3–15:9		C6
Trunk lid, incl. hinges etc	16:3		C14
Rear door, 95 incl. hinges, door lift etc.	17:3		C16
Outside handle	18:3–18:5		C18
Lock sets	19:3		C22
Lock-and lock cylinder sets	20:3		C24
External details, glass, sealing			
External details	21:3–21:7		D2
Glass and sealings	22:3–22:7		D8
Other sealings mud guards	23:3–23:5		D14
Upholstery, interior equipment and touch up paint			
Insulation	24:3–24:5	*	D18
Cowl cardboard, mats upholstery clips etc.	25:3–25:9		D22
Headlining	26:3		E6
Front seats 96, 95	27:3–27:7		E8
Rear seat 96, up to and incl. model 1975	28:3–28:5		E14
Rear seat, as from model 1976, 1975B	28:7–28:9	*	E18
Side trims, upholstery for front seats and rear seat, 96	29:3–29:19		E22
Side trims, upholstery for front seats and rear seat, 95	30:3–30:35		F16
Fresh air shutter etc.	31:3		H2
Luggage floor and seats, 95, up to and incl. model 1975	32:3–32:5		H4
Luggage floor, 95 as from model 1976, model 1975B	32:7	*	H8
Other interior equipment	33:3–33:7		H10
Retouch paint (air-drying)	34:1–34:2		H16
Bumpers			
Bumper, front, up to and incl. model 1975	36:3		H20
Bumper, front, as from model 1976, 1975B	36:5	*	H22
Bumper, rear, up to and incl. model 1975	37:3		H24
Bumper, front, as from model 1976, 1975B	37:5–37:7	*	I2

KAROSS

	Sida		
Karroseristomme			
Golv 96	1:3–1:5	*	A6
Golv 95	2:3–2:5		A10
Tak	3:3		A14
Torpedplåt och hjulhus främre	4:3–4:5		A16
Hjulhus, bakre	5:3–5:5		A20
Sidoplåtar, 96	6:3		A24
Sidoplåtar och gavlar, 95	7:3		B2
Dörrstolpar	8:3		B4
Instrumentpanel			
Instrumentpanel ch. 96.470.001–536.428 De Luxe USA	9:3		B6
Instrumentpanel	9:7–9:9		B8
Instrumentpanel R.H.D.	9:13–9:15		B12
Motorhuv, frontplåt, skärmar			
Motorhuv	10:3		B16
Huvgångjärn och huvlås	11:3		B18
Frontplåt t.o.m. modell 1968	12:3		B20
Frontplåt fr.o.m. modell 1969	12:7–12:9		B22
Framskärmar	13:3		C2
Bakskärmar	14:3		C4
Dörrar, bagagerumslucka			
Dörrar, inkl. tillbehör	15:3–15:9		C6
Bagagerumslucka inkl. tillbehör	16:3		C14
Bakdörr, 95 inkl. tillbehör	17:3		C16
Ytterhandtag	18:3–18:5		C18
Låssatser	19:3		C22
Lås- låscylinder satser	20:3		C24
Utvändiga detaljer, glas tätningslister			
Utvändiga detaljer	21:3–21:7		D2
Glas och tätningslister	22:3–22:7		D8
Övriga tätningslister, stänkskydd	23:3–23:5		D14
Klädsel, invändig utrustning och bättringsfärg			
Isolering	24:3–24:5	*	D18
Torpedklädsel, mattor, klädselfäste etc.	25:3–25:9		D22
Takklädsel	26:3		E6
Stolar 96, 95	27:3–27:7		E8
Baksäte 96, t.o.m. modell 1975	28:3–28:5		E14
Baksäte, fr.o.m. modell 1976, 1975B	28:7–28:9	*	E18
Sidklädsel, klädsel för stolar och baksäte 96	29:3–29:19		E22
Sidklädsel, klädsel för stolar och baksäte 95	30:3–30:35		F16
Friskluftlucka etc.	31:3		H2
Lastgolv och säte, 95, t.o.m. modell 1975	32:3–32:5		H4
Lastgolv, 95, fr.o.m. modell 1976, 1975B	32:7	*	H8
Övrig invändig utrustning	33:3–33:7		H10
Bättringsfärg (lufttorkande)	34:1–34:2		H16
Stötfångare			
Stötfångare, främre, t.o.m. modell 1975	36:3		H20
Stötfångare, främre, fr.o.m. modell 1976, 1975B	36:5	*	H22
Stötfångare, bakre, t.o.m. modell 1975	37:3		H24
Stötfångare, bakre, fr.o.m. modell 1976, 1975B	37:5–37:7	*	I2

KAROSSERIE

	Seite		
Karosseriekörper			
Bodenstück, 96	1:3–1:5	*	A6
Bodenstück, 95	2:3–2:5		A10
Dach	3:3		A14
Stirnward und Radkästen, vorn	4:3–4:5		A16
Radkästen, hinten	5:3–5:5		A20
Seitenbleche, 96	6:3		A24
Seitenbleche und Endbleche, 95	7:3		B2
Türpfosten	8:3		B4
Armaturenbrett			
Armaturenbrett ch. 96.470.001–536.428. De Luxe USA	9:3		B6
Armaturenbrett	9:7–9:9		B8
Armaturenbrett, R.H.D.	9:13–9:15		B12
Motorhaube, Frontblech, Kotflügel			
Motorhaube	10:3		B16
Haubenscharniere und Haubenverschluss	11:3		B18
Frontblech, bis Baujahr 1968 einschl.	12:3		B20
Frontblech, ab Baujahr 1969	12:7–12:9		B22
Vorderkotflügeln	13:3		C2
Hinterkotflügeln	14:3		C4
Türen, Kofferraumdeckel			
Türen, einschl. Zubehör	15:3–15:9		C6
Kofferraumdeckel, einschl. Zubehör	16:3		C14
, Rückwandtür, 95 einschl. Zubehör	17:3		C16
Aussengriff	18:3–18:5		C18
Schlossätze	19:3		C22
Schloss- und Schlosszylinderssätze	20:3		C24
Aussen Teilen, Fenster, Dichtungsleisten			
Aussen Teilen	21:3–21:7		D2
Fenster, Dichtungsleisten	22:3–22:7		D8
Übrige Dichtungsleisten, Schmutsfänger	23:3–23:5		D14
Innenverkleidung, Innenausstattung und Ausbesserungsfarbe			
Isolerung	24:3–24:5	*	D18
Stirnwandverkleidung, Platten Polsteranschluss usw.	25:3–25:9		D22
Himmelverkleidung	26:3		E6
Vordersitze 96, 95	27:3–27:7		E8
Rücksitz, 96, bis Baujahr 1975	28:3–28:5		E14
Rücksitz, ab Baujahr 1976, 1975B	28:7–28:9	*	E18
Seitenbespannung, Innenverkleidung für Vordersitze und Rücksitz	29:3–29:19		E22
Seitenbespannung, Innenverkleidung für Vordersitze und Rücksits	30:3–30:35		F16
Frischluftluke usw.	31:3		H2
Pritsche und Sitz, 95, bis Baujahr 1975	32:3–32:5		H4
Pritsche, 95, ab Baujahr 1976, 1975B	32:7	*	H8
Übrige Innenausstattungen	33:3–33:7		H10
Ausbesserungsfarbe (Lufttrockner)	34:1–34:2		H16
Stosstange			
Stosstange, vordere, bis Baujahr 1975	36:3		H20
Stosstange, vordere ab Baujahr 1976, 1975B	36:5	*	H22
Stosstange, hintere, bis Baujahr 1975	37:3		H24
Stosstange, vordere ab Baujahr 1976, 1975B	37:5–37:7	*	I2

CARROSSERIE

	Página		
Corps de carrosserie			
Plancher, 96	1:3–1:5	*	A6
Plancher, 95	2:3–2:5		A10
Pavillon	3:3		A14
Tablier et passages de roue AV	4:3–4:5		A16
Passages de roue, AR	5:3–5:5		A20
Tôles latérales, 96	6:3		A24
Tôles latérales et parois, 95	7:3		B2
Montants de porte	8:3		B4
Tableau de bord			
Tableau de bord, Ch. 96.470.001–536.428. De Luxe USA	9:3		B6
Tableau de bord	9:7–9:9		B8
Tableau de bord R.H.D. (direction à droite)	9:13–9:15		B12
Capot, tôle frontale, ailes			
Capot	10:3		B16
Charnières et serrure de capot	11:3		B18
Tôle frontale, jusqu'au mod. 1968	12:3		B20
Tôle frontale, à partir du mod. 1969	12:7–12:9		B22
Ailes AV	13:3		C2
Ailes AR	14:3		C4
Portières, couvercle de coffre			
Portières avec accessores	15:3–15:9		C6
Couvercle de coffre avec accessores	16:3		C14
Haillon, 95, avec accessores	17:3		C16
Poignées extérieures	18:3–18:5		C18
Jeux de serrures	19:3		C22
Jeux de serrures et de cylindres de serrure	20:3		C24
Eléments extérieurs, glaces, joints et moulures			
Eléments extérieurs	21:3–21:7		D2
Glaces et joints	22:3–22:7		D8
Autres joints, bavettes	23:3–23:5		D14
Garnitures, equipement intérieur et peinture de retouchage			
Isolement	24:3–24:5	*	D18
Garnitures du tablier, tapis, agrafes, etc.	25:3–25:9		D22
Garnitures du toit	26:3		E6
Sièges AV, 95, 96	27:3–27:7		E8
Banquette AR, 96, jusqu'au mod. 1975	28:3–28:5		E14
Banquette AR, à partir du mod. 1976, 1975B	28:7–28:9		E18
Garnitures latérales et des sièges AV et AR, 96	29:3–29:19		E22
Garnitures latérales et des sièges AV et AR, 95	30:3–30:35		F16
Porte d'aération, etc.	31:3		H2
Plancher de charge et banquette, 95, jusqu'au mod. 1975	32:3–32:5		H4
Plancher de charge, à partir du mod. 1976, 1975B	32:7	*	H8
Autre équipement intérieur	33:3–33:7		H10
Peinture de retouchage (séchant à l'air)	34:1–34:2		H16
Pare-chocs			
Pare-chocs, AV, jusqu'au mod. 1975	36:3		H20
Pare-chocs, AV, à partir du mod. 1976, 1975B	36:5	*	H22
Pare-chocs, AR, jusqu'au mod. 1975	37:3		H24
Pare-chocs, AR, à partir du mod. 1976, 1975B	37:5–37:7	*	I2

CARROCERIA

	Page		
Cuerpo de la carrocería			
Piso, 96	1:3–1:5	*	A6
Piso, 95	2:3–2:5		A10
Techo	3:3		A14
Salpicadero y huecos de rueda, Del	4:3–4:5		A16
Huecos de rueda, Tras	5:3–5:5		A20
Placas laterales, 96	6:3		A24
Placas laterales y tabiques, 95	7:3		B2
Montantes de puertas	8:3		B4
Tablero de instrumentos			
Tablero de instrumentos, ch. 96.270. 001–536.428. De Luxe USA	9:3		B6
Tablero de instrumentos	9:7–9:9		B8
Tablero de instrumentos, R.H.D. (dirección a la derecha)	9:13–9:15		B12
Capot, plancha frontal, guardabarros			
Capot	10:3		B16
Bisagras y cierre de capot	11:3		B18
Plancha frontal, hasta el mod. 1968	12:3		B20
Plancha frontal, desde el mod. 1069	12:7–12:9		B22
Guarda barros del.	13:3		C2
Guarda barros Tras.	14:3		C4
Puertas, tapa de cofre			
Puertas con accesorios	15:3–15:9		C6
Tapa de cofre con accesorios	16:3		C14
Puerta trasera 95 con accesorios, levantacristales etc.	17:3		C16
Empuñadura exterior	18:3–18:5		C18
Juegos de cerraduras	19:3		C22
Juegos de cerraduras y de cilindros de cerradura	20:3		C24
Detalles exteriores, vidrios, juntas y molduras)			
Detalles exteriores	21:3–21:7		D2
Vidros y juntas	22:3–22:7		D8
Otras juntas, faldones	23:3–23:5		D14
Tapicería, equipo interior y pintura de retoque			
Aislamiento	24:3 24:5	*	D18
Tapicería del salpicadero, alfombras, fijaciones etc.	25:3–25:9		D22
Tapicería del techo	26:3		E6
Asientos Del., 95, 96	27:3–27:7		E8
Asiento Tras. 96, hasta el mod. 1975	28:3–28:5		E14
Asiento Tras., desde el mod. 1976, 1975B	28:7–28:9	*	E18
Tapicería lateral y de asientos Del. y Tras., 96	29:3–29:19		E22
Tapicería lateral y de asientos Del. y Tras., 95	30:3 30:35		F16
Compuerta de aireación, etc	31:3		H2
Piso de carga y asiento, 95, hasta el mod. 1975	32:3–32:5		H4
Piso de carga, desde el mod. 1976, 1976B	32:7	*	H8
Otro equipo interior	33:3–33:7		H10
Pintura de retoque (secante al aire)	34:1–34:2		H16
Parachoques			
Parachoques, Del, hasta el mod. 1975	36:3		H20
Parachoques, Del, desde el mod. 1976, 1975B	36:5	*	H22
Parachoques, Tras, hasta el mod. 1975	37:3		H24
Parachoques, Tras, desde el mod. 1976, 1975B	37:5 37:7	*	I2

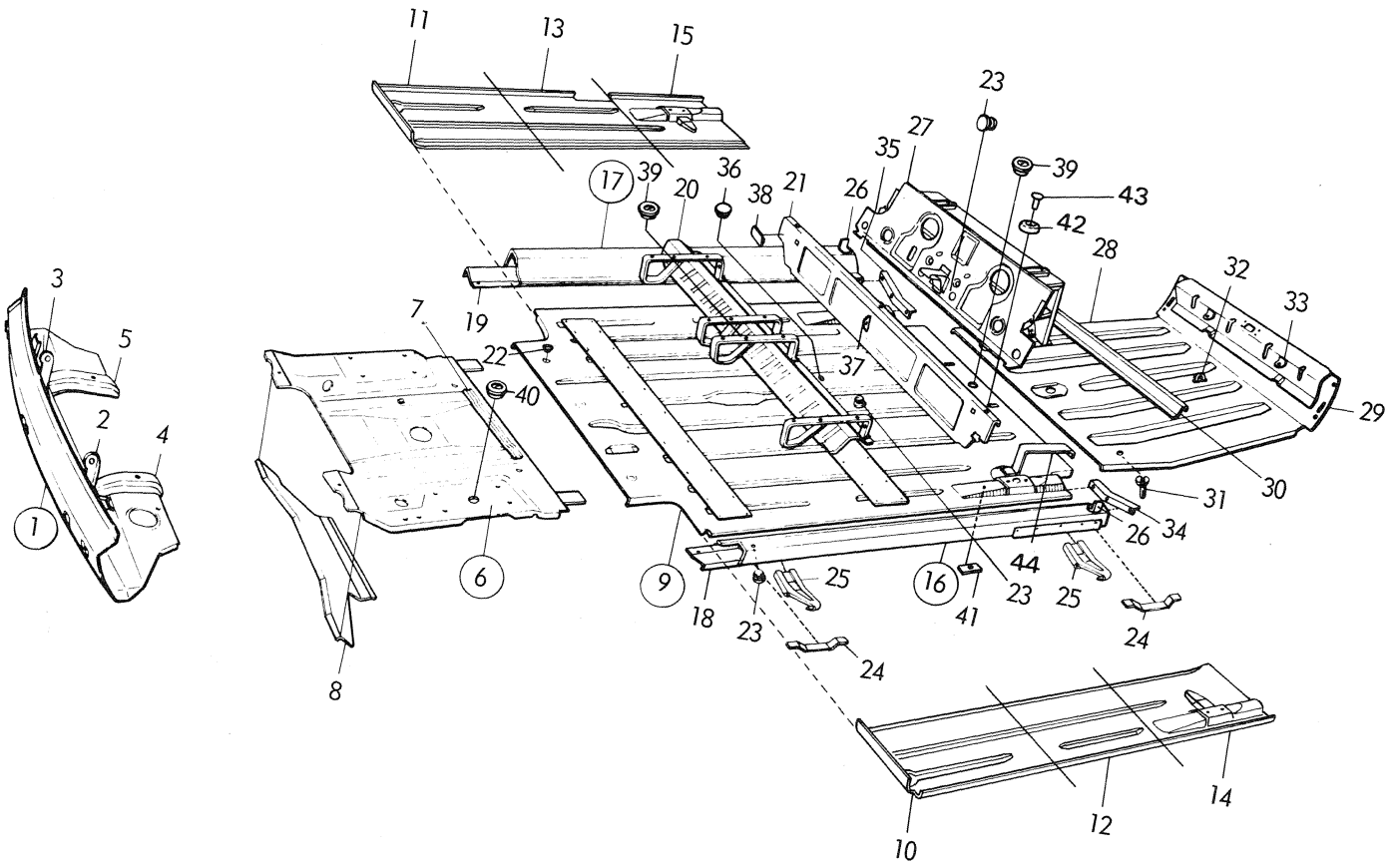
11
13
15
23
27
35
39
43
42
17
39
20
36
38
21
26
28
32
33
3
5
19
7
22
37
40
29
2
4
30
31
34
26
1
6
9
18
23
25
16
41
44
23
25
24
24
8
14
12
10

R 2931 – V4

Pos.	Part No. Artikelnr.	Qty./Antal 96	95	Description	Benämning	Remarks Anmärkningar	
	78 54 649	1		Body	Karosskrov	State car colour code.	
	78 54 656	1		Body, R.H.D.	Karosskrov, R.H.D.	Only latest design.	
1	88 02 746	1		Front cross-member assy	Frontbalk kpl.	Ch. –507.018,96.	
1	73 47 479	1		Front cross-member assy	Frontbalk kpl.	Ch. 96.520.001–592.844. –60601540	
1	73 57 106	1		Front cross-member assy.	Frontbalk kpl.	Ch. 96.600.001–61600001–.	
2	88 00 484	1		. Bracket L.H.	. Konsol V	Ch. –507.018,96.	
3	88 00 492	1		. Bracket R.H.	. Konsol H		
2	73 47 396	1		. Bracket L.H.	. Konsol V	Ch. 96.520.001–.	
3	73 47 404	1		. Bracket R.H.	. Konsol H		
4	88 00 302	1		. Bracket L.H.	. Konsol V		
5	88 00 310	1		. Bracket R.H.	. Konsol H		
6	88 00 419	1		Floor plate, front assy.,	Golvplåt, främre kpl.	Ch. –477.478,96.	
6	88 04 270	1		Floor plate, front assy.	Golvplåt, främre kpl.	Ch. 477.479–,96.	
7	73 17 464	1		. Stiffener	. Förstärkning	Ch. –477.478,96.	
8	88 00 294	1		. Jack support	. Domkraftstöd		
9	73 00 338	1		Floor plate assy. centre	Golvplåt kpl., mittre	5)	*
9	73 92 426	1		Floor plate assy. centre	Golvplåt kpl., mittre	6)	*
10	73 78 870	1		. Front part, floor plate L.H.	. Främre del, golvplåt V		
11	73 78 888	1		. Front part, floor plate R.H.	. Främre del, golvplåt H		
12	73 78 896	1		. Centre part, floor plate L.H.	. Mittre del, golvplåt V		
13	73 78 904	1		. Centre part, floor plate R.H.	. Mittre del, golvplåt H		
14	73 78 912	1		. Rear part, floor plate L.H.	. Bakre del, golvplåt V		
15	73 78 920	1		. Rear part, floor plate R.H.	. Bakre del, golvplåt H		
16	71 18 730	1		Scuff plate assy. L.H.	Tröskel kpl. V	3)	
17	71 18 748	1		Scuff plate assy. R.H.	Tröskel kpl. H		
16	73 90 875	1		Scuff plate assy. L.H.	Tröskel kpl. V	4, 5)	*
17	73 90 883	1		Scuff plate assy. R.H.	Tröskel kpl. H		
16	73 92 038	1		Scuff plate assy. L.H.	Tröskel kpl. V	6)	*
17	73 92 046	1		Scuff plate assy. R.H.	Tröskel kpl. H	6)	*
18	71 18 714	1		. Lower part, scuff plate L.H.	. Underdel, tröskel V		
19	71 18 722	1		. Lower part, scuff plate R.H.	. Underdel, tröskel H		
20	71 18 763	1		Cross-member, front	Tvärbalk, främre	Ch. –458.526,96.	
20	73 36 613	1		Cross-member, front	Tvärbalk, främre	Ch. 470.001–,96.	
21	71 18 789	1		Cross-member, rear	Tvärbalk, bakre	Ch. –458.526,96.	
21	73 36 605	1		Cross-member, rear	Tvärbalk, bakre	1)	
21	73 79 852	1		Cross-member, rear	Tvärbalk, bakre	2, 3)	
21	73 36 605	1		Cross-member, rear	Tvärbalk, bakre	4, 5)	*
21	73 91 642	1		Cross-member, rear	Tvärbalk, bakre	6)	*
22	73 13 752	3		Cover, patent	Patentlock		
23	71 63 066	11		Rubber plug	Gummiplugg		
24	71 21 585	2		Jack support	Domkraftfäste	Ch. –428.783,96.	
24	71 21 585	4		Jack support	Domkraftfäste	Ch. 428.784–458.526,96.	
25	73 31 507	4		Jack support	Domkraftfäste	Ch. 470.001–,96.	
26	71 19 936	2		Angular bracket	Fästvinkel		
27	70 75 955	1		Rear axle tunnel	Fjäderschakt	5)	
27	73 91 543	1		Rear axle tunnel	Fjäderschakt	6)	*
28	71 18 672	1		Floor plate, rear floor	Golvplåt, bakre golv		
29	71 20 256	1		Rear part	Bakdel		
30	71 19 928	1		Cross-member	Tvärbalk		
31	71 16 452	2		Draining plug	Dräneringsplugg	Ch. –96.581.639. –60600953.	
31	73 73 301	2		Draining plug	Dräneringsplugg	Ch. 96.581.640–. 60600954–.	
32	70 93 552	1		Bracket	Fäste		
33	71 19 654	2		Angle	Vinkel		
34	70 86 077	1		Bracket, mud guard L.H.	Fäste, stänkskydd V		
35	70 86 085	1		Bracket, mud guard R.H.	Fäste, stänkskydd H		
36	70 38 342	9		Rubber plug	Gummiplugg		

1) Ch. 470.001–,96. –96722011368. –96726003548.
2) Ch. 96722011369–. 96726003549–.
3) Ch. –96732023028. –96736008344.
4) Ch. 96742000001–. 96746000001–.
5) Ch. –96752015165. –96756007419.
6) Ch. 96752060001–. 96762000001–. 96766000001–.

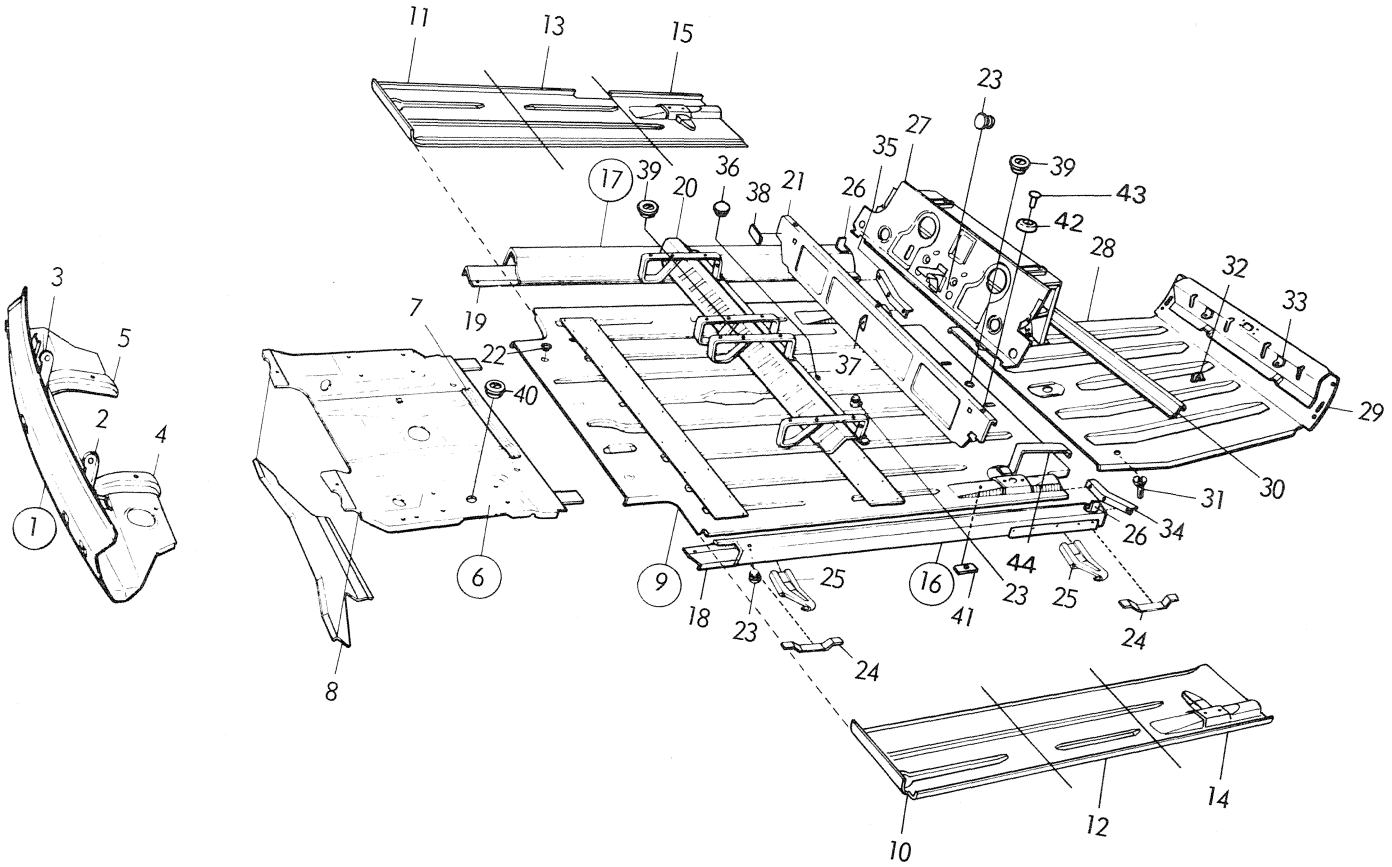
11
13
15
23
27
35
39
39
43
42
17
39
20
36
38
21
26
28
32
33
3
5
7
19
22
37
40
29
2
4
30
31
34
26
1
6
9
16
44
23
25
25
18
23
41
24
24
8
10
12
14

R 2931 – V4

Pos.	Part No. Artikelnr.	Qty./Antal 96	95	Description	Benämning	Remarks Anmärkningar	
37	73 79 894	1		Lock bracket	Låsfäste	Ch. 96722011655–.	
38	73 81 163	2		Cover plate	Täcklock	2) Not USA.	
39	84 59 505	4		Rubber plug	Gummiplugg	4)	
40	84 59 513	2		Rubber plug	Gummiplugg	4)	
41	82 04 158	2		Nut plate	Mutterbricka		
42	82 11 674	3		Rubber buffer	Gummibuffert	6)	*
43	82 15 683	3		Pop rivet	Popnit	6)	*
44	73 91 733	2		Support	Stöd	6)	*

2) Ch. 96722011369–. 96726003549–.
4) Ch. 96742000001–. 96746000001–.
6) Ch. 96752060001–. 96762000001–. 96766000001–.

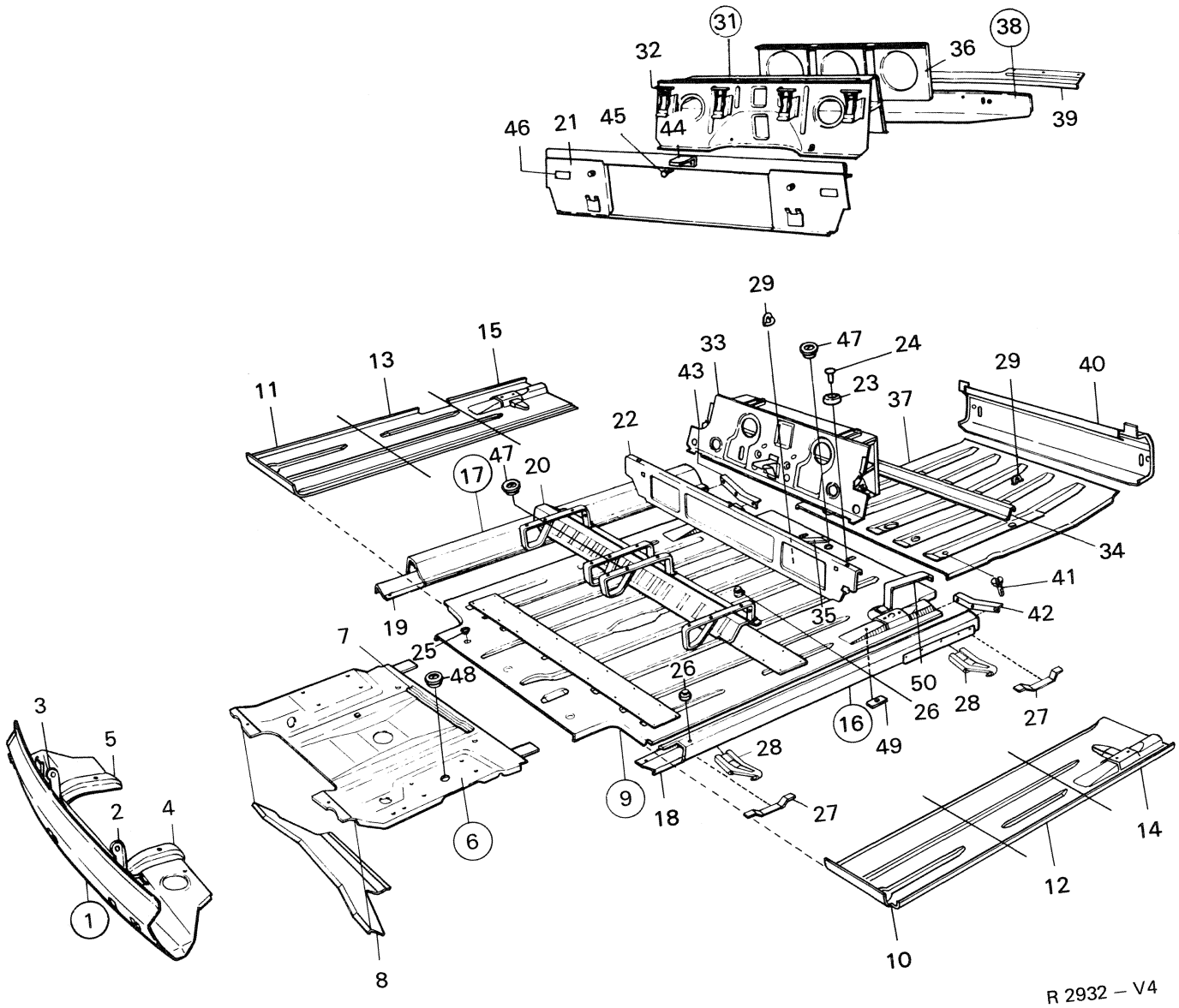
31
32
36
38
39
46
21
45
44
29
15
13
11
33
47
24
43
23
37
29
40
22
47
20
17
34
41
42
19
35
7
25
48
26
50
28
27
3
5
16
26
49
28
2
4
9
18
27
14
6
12
1
10
8
R 2932 – V4

Pos.	Part No. Artikelnr.	Qty./Antal 96	Qty./Antal 95	Description	Benämning	Remarks Anmärkningar	
	78 54 664		1	Body	Karosskrov	State car colour code.	
	78 54 672		1	Body, R.H.D.	Karosskrov, R.H.D.	Only latest design.	
1	88 02 746		1	Front cross-member assy.	Frontbalk kpl.	Ch. –62.059,95.	
1	73 47 479		1	Front cross-member assy.	Frontbalk kpl.	Ch. 95.065.001–088.371. –50600838.	
1	73 57 106		1	Front cross-member assy.	Frontbalk kpl.	Ch. 95.095.001–. 51600001–.	
2	88 00 484		1	. Bracket L.H.	. Konsol V	Ch. –62.059,95.	
3	88 00 492		1	. Bracket R.H.	. Konsol H		
2	73 47 396		1	. Bracket L.H.	. Konsol V	Ch. 95.065.001–.	
3	73 47 404		1	. Bracket R.H.	. Konsol H		
4	88 00 302		1	. Bracket L.H.	. Konsol V		
5	88 00 310		1	. Bracket R.H.	. Konsol H		
6	88 00 419		1	Floor plate, front assy.	Golvplåt, främre kpl.	Ch. –53.520,95.	
6	88 04 270		1	Floor plate, front assy.	Golvplåt, främre kpl.	Ch. 53.521–,95.	
7	73 17 464		1	. Stiffener	. Förstärkning	Ch. –53.520,95.	
8	88 00 294		1	. Jack support	. Domkraftstöd		
9	73 00 338		1	Floor plate assy., centre	Golvplåt kpl., mittre		
10	73 78 870		1	. Front part, floor plate L.H.	. Främre del, golvplåt V		
11	73 78 888		1	. Front part, floor plate R.H.	. Främre del, golvplåt H		
12	73 78 896		1	. Centre part, floor plate L.H.	. Mittre del, golvplåt V		
13	73 78 904		1	. Centre part, floor plate R.H.	. Mittre del, golvplåt H		
14	73 78 912		1	. Rear part, floor plate L.H.	. Bakre del, golvplåt V		
15	73 78 920		1	. Rear part, floor plate R.H.	. Bakre del, golvplåt H		
16	71 18 730		1	Scuff plate assy. L.H.	Tröskel kpl. V	3)	
17	71 18 748		1	Scuff plate assy. R.H.	Tröskel kpl. H		
16	73 90 875		1	Scuff plate assy. L.H.	Tröskel kpl. V	4)	
17	73 90 883		1	Scuff plate assy. R.H.	Tröskel kpl. H		
18	71 18 714		1	. Lower part, scuff plate L.H.	. Underdel, tröskel V		
19	71 18 722		1	. Lower part, scuff plate R.H.	. Underdel, tröskel H		
20	71 18 763		1	Cross-member, front	Tvärbalk, främre	Ch. –50.197,95.	
20	73 36 613		1	Cross-member, front	Tvärbalk, främre	Ch. 52.001–,95.	
21	72 36 029		1	Cross-member, rear	Tvärbalk, bakre	Ch. –46.995,95.	
21	72 55 904		1	Cross-member, rear	Tvärbalk, bakre	1)	
21	72 71 513		1	Cross-member, rear	Tvärbalk, bakre	2, 3)	
21	72 55 904		1	Cross-member, rear	Tvärbalk, bakre	4, 5)	*
22	73 91 642		1	Cross-member, rear	Tvärbalk, bakre	6)	*
23	82 11 674		3	Rubber buffer	Gummibuffert	6)	*
24	82 15 683		3	Pop rivet	Popnit	6)	*
25	73 13 752		3	Cover, patent	Patentlock		
26	71 62 308		6	Rubber plug	Gummiplugg		
27	71 21 585		2	Jack support	Domkraftfäste	Ch. –45.504,95.	
27	71 21 585		4	Jack support	Domkraftfäste	Ch. 45.505–50.197,95.	
28	73 31 507		4	Jack support	Domkraftfäste	Ch. 52.001–,95.	
29	70 93 552		1	Bracket	Fäste		
31	72 34 248		1	Rear axle tunnel assy.	Fjäderschakt kpl.		
32	72 08 069		4	. Supporting plate	. Stödplåt	5)	*
33	73 91 543		1	Rear axle tunnel	Fjäderschakt	6)	*
34	71 19 928		1	Cross-member	Tvärbalk	6)	*
35	73 92 830		1	Lock bracket	Låsfäste	6)	*
36	72 34 602		1	Stiffener	Förstärkning	5)	*
37	72 35 583		1	Floor, rear	Golv, bakre		
38	72 34 586		1	Rear door frame, assy. lower part	Akterspegel, kpl. undre del	5)	*
39	72 34 636		1	. Splash guard	. Stänkplåt	5)	*
40	72 74 350		1	Scuff plate, rear	Tröskel, bakre	6)	*
41	71 16 452		2	Draining plug	Dräneringsplugg		
42	70 86 077		1	Bracket, mud guard L.H.	Fäste, stänkskydd V		

1) Ch. 46.996–,95. –95722003765.
2) Ch. 95722003766–.
3) Ch. –95732007767. –95736000185.
4) Ch. 95742000001–. 95746000001–.
5) Ch. –95752002048. –95753003018. –95756000281.
6) Ch. 95753060001–. 95763000001–. 95766000001–.

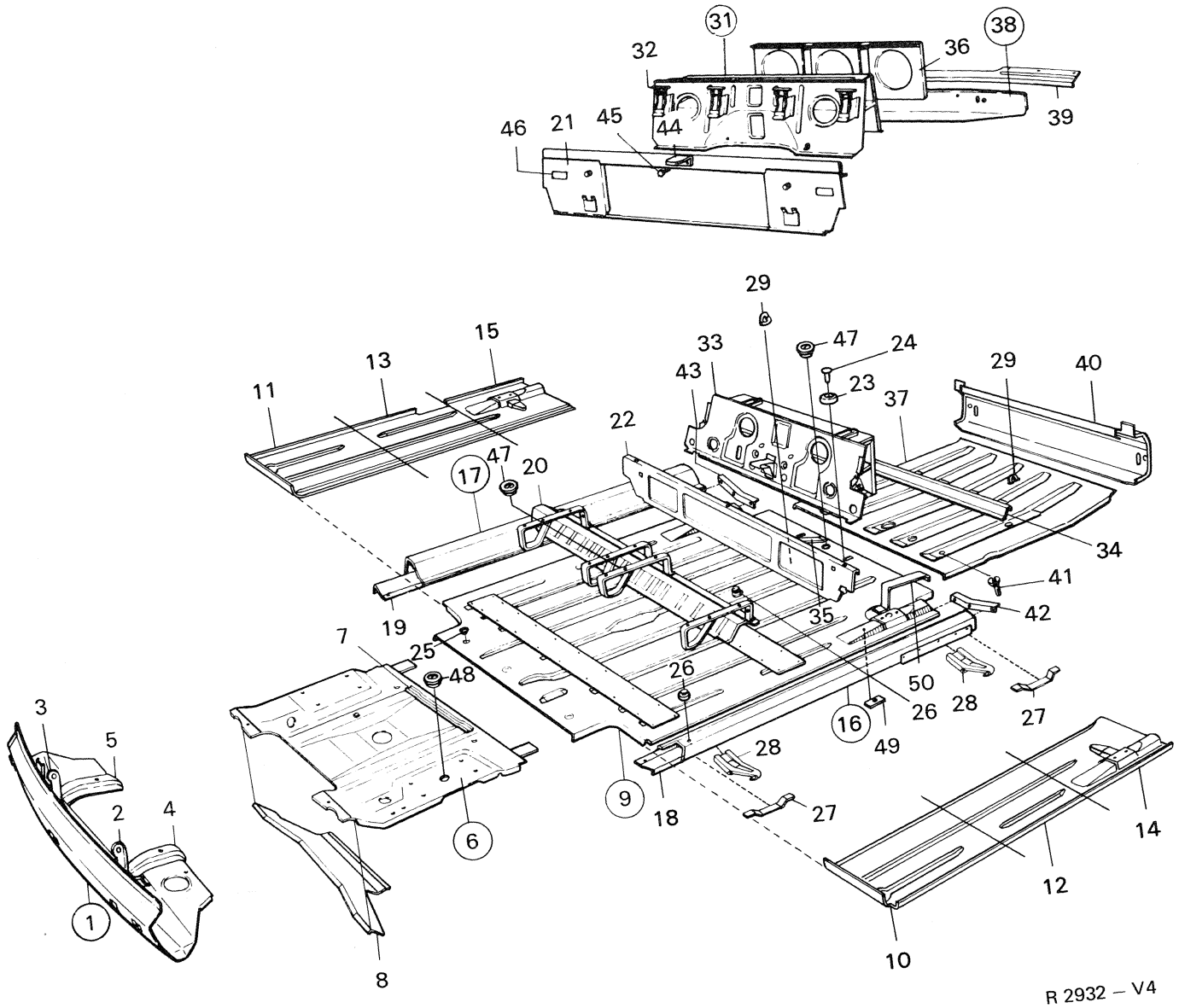
31
38
32
36
39
46
21
45
44
29
15
33
47
24
13
43
23
29
40
11
37
22
47
20
17
34
41
19
35
42
7
25
48
26
50
28
27
3
5
16
26
49
28
2
4
9
18
27
14
6
12
1
10
8
R 2932 – V4

Pos.	Part No. Artikelnr.	Qty./Antal 96	Qty./Antal 95	Description	Benämning	Remarks Anmärkningar
43	70 86 085		1	Bracket, mud guard R.H.	Fäste, stänkskydd H	
44	72 56 324		1	Striker plate	Låsklack	Ch. 52.001--,95
45	79 46 742		2	Screw	Skruv	2) Not USA
46	73 81 163		2	Cover plate	Täcklock	
47	84 59 505		4	Rubber plug	Gummiplugg	4)
48	84 59 513		2	Rubber plug	Gummiplugg	4)
49	82 04 158		2	Nut plate	Mutterbricka	
50	73 91 733		2	Support	Stöd	6) *

4) Ch. 95742000001–. 95746000001–.
6) Ch. 95753060001–. 95763000001–. 95766000001–.

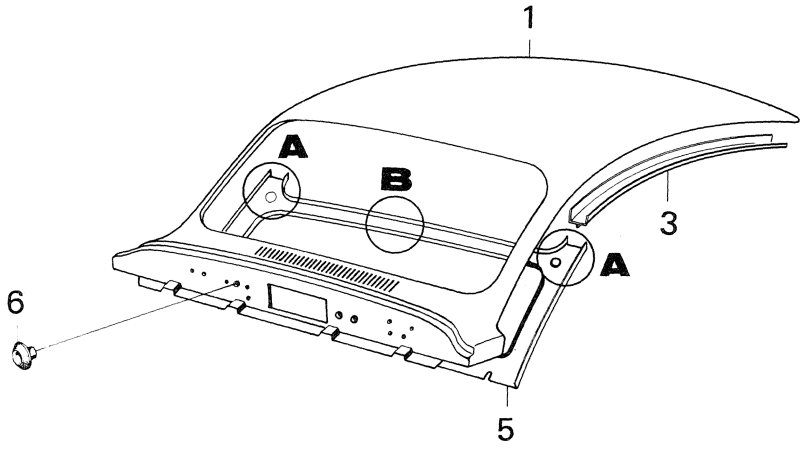

SAAB 96

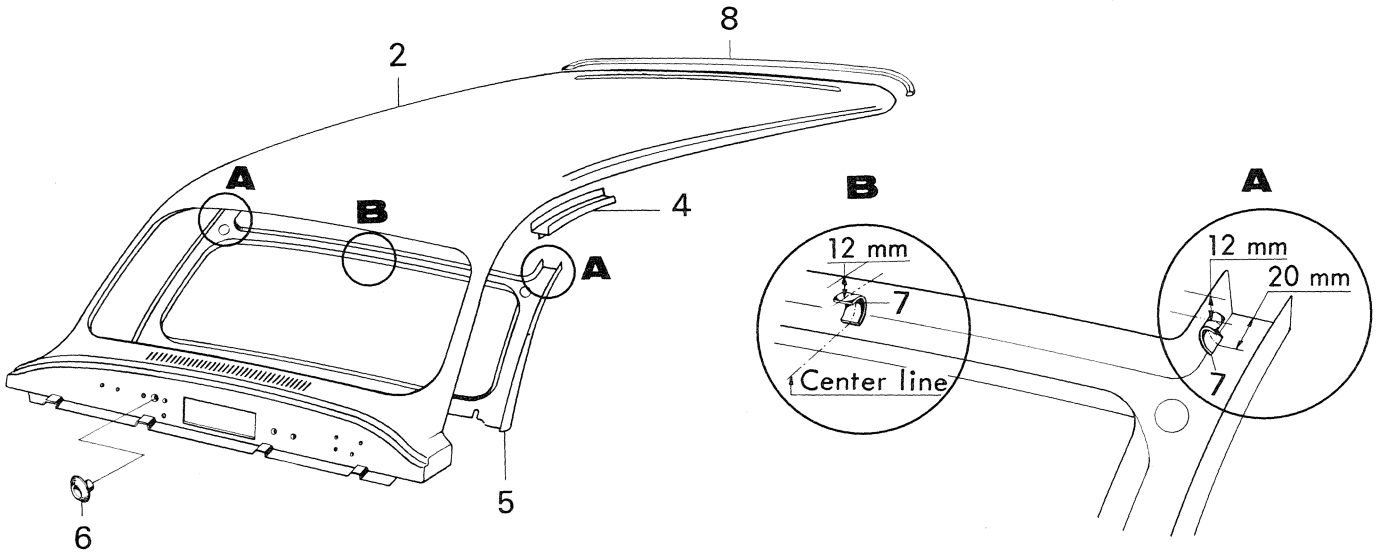

SAAB 95

R 2316 – V4

Pos.	Part No. Artikelnr.	Qty./Antal 96	95	Description	Benämning	Remarks Anmärkningar
1	73 00 676	1		Roof panel	Takplåt	1)
1	73 31 523	1		Roof panel	Takplåt	3)
2	72 46 358		1	Roof panel	Takplåt	2)
2	72 56 035		1	Roof panel	Takplåt	4)
3	73 17 415	1		Water channel L.H.	Takränna V	1)
3	71 19 506	1		Water channel R.H.	Takränna H	1)
3	73 31 531	1		Water channel L.H.	Takränna V	3)
3	73 31 549	1		Water channel R.H.	Takränna H	3)
4	72 27 499		1	Channel L.H.	Ränna V	2)
4	72 27 507		1	Channel R.H.	Ränna H	2)
4	72 56 076		1	Channel L.H.	Ränna V	4)
4	72 56 084		1	Channel R.H.	Ränna H	4)
5	71 20 116	1	1	Windshield frame	Vindrutebalk	1, 2)
5	73 31 606	1	1	Windshield frame	Vindrutebalk	3, 4) *
6	88 00 963	1	1	Plug	Plugg	Ch. –96.533.068. –95.069.125.
7	70 43 144		3	Hook ceiling lining	Hake, takklädsel	
8	72 16 922		1	Sealing strip	Tätningslist	

1) Ch. –458.526,96
2) Ch. –50.197,95.
3) Ch. 470.001–,96.
4) Ch. 52.001–,95.

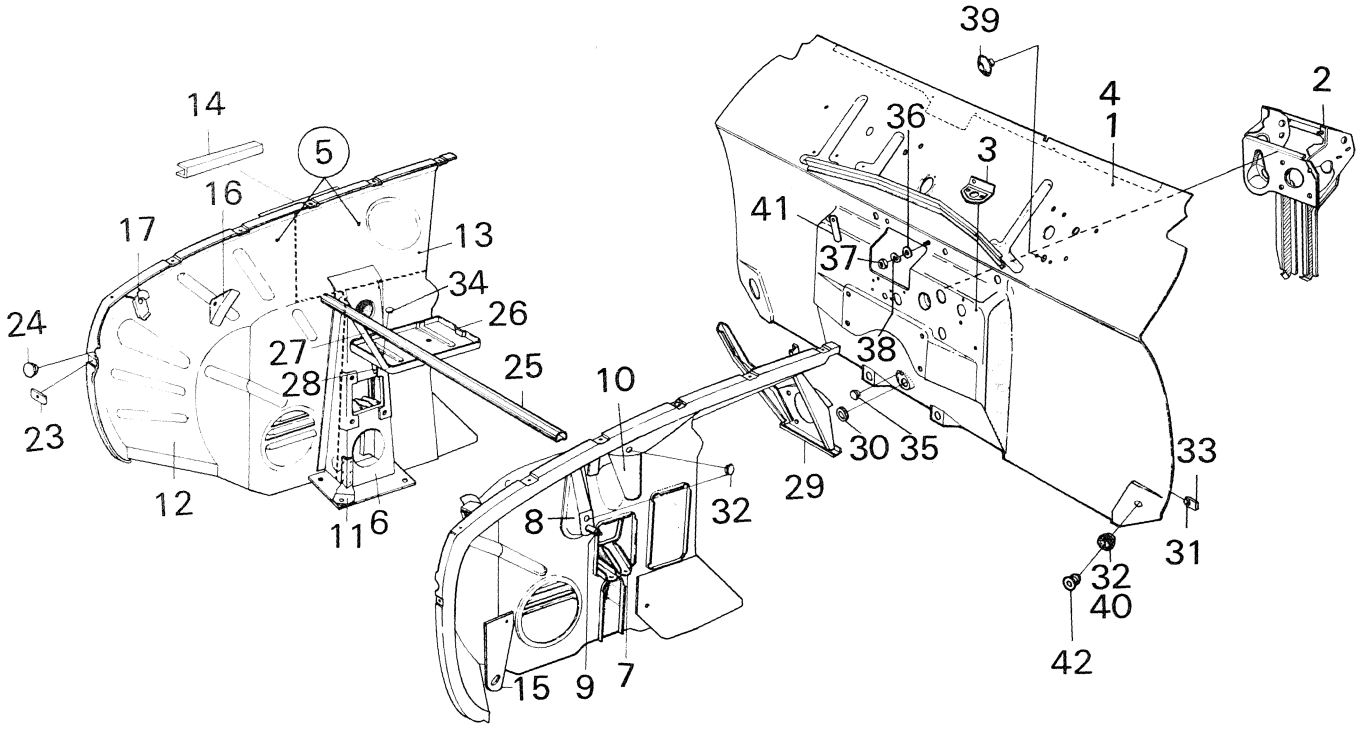
39
2
4
1
36
3
14
5
16
17
13
41
37
34
26
24
27
28
25
10
38
23
30
35
33
29
12
32
8
11
6
31
32
40
42
15
9
7

R 2933 – V4

Pos.	Part No. Artikelnr.	Qty./Antal 96	95	Description	Benämning	Remarks Anmärkningar
1	73 00 197	1	1	Dash panel	Torpedplåt	Ch. –507.018,96. –62.059,95.
1	73 57 387	1	1	Dash panel	Torpedplåt	Ch. 96.520.001–592.844. –60601540. 95.065.001–088.371. –50600838.
1	73 78 151	1	1	Dash panel assy.	Torpedplåt kpl.	Ch. 96.600.001–. 61600001–. 95.095.001–. 51600001–.
2	73 73 954	1	1	. Pedal bracket	. Pedalställ	
3	73 47 347	1	1	. Bracket, clutch cylinder	. Konsol, koppl. cyl.	
4	73 47 586	1	1	Dash panel R.H.D.	Torpedplåt R.H.D.	Ch. –552.859,96. –074.986,95.
4	73 57 429	1	1	Dash panel R.H.D.	Torpedplåt R.H.D.	Ch. 96.560.001–. 95.080.001–.
5	73 00 353	1	1	Wheel housing front assy. L.H.	Hjulhus främre kpl. V	Ch. –458.526,96. 1) 7378250.
5	73 00 361	1	1	Wheel housing front assy. R.H.	Hjulhus främre kpl. H	1) 7347727.
5	73 47 503	1	1	Wheel housing front assy. L.H.	Hjulhus främre kpl. V.	Ch. –507.018,96. –62.059,95.
5	73 47 511	1	1	Wheel housing front assy. R.H.	Hjulhus främre kpl. H.	1) 7378250, 7347727. 3).
5	73 47 719	1	1	Wheel housing front assy. L.H.	Hjulhus främre kpl. V	Ch. 96.520.001–592.844. –60601540.
5	73 47 727	1	1	Wheel housing front assy. R.H.	Hjulhus främre kpl. H	95.065.001–088.371. –50600838. 1) 7378250/268.
5	73 78 250	1	1	Wheel housing front assy. L.H.	Hjulhus främre kpl. V	Ch. 96600.001–. 61600001–.
5	73 78 268	1	1	Wheel housing front assy. R.H.	Hjulhus främre kpl. H	95.095.001–. 51600001–.
6	70 75 468	2	2	. Spring bracket	. Fjäderkonsol	
7	70 75 591	2	2	.. Beam upper L.H.	.. Balk övre V	
7	70 75 609	2	2	.. Beam upper R.H.	.. Balk övre H	
8	70 75 757	2	2	. Shock absorber bracket	. Stötdämparfäste	
9	70 75 278	2	2	.. Pin	.. Tapp	
10	73 00 627	2	2	. Spring support upper	. Fjäderstöd övre	5) *
10	73 91 188	2	2	. Spring support upper	. Fjäderstöd övre	6) *
11	73 01 773	1	1	. Stiffener L.H.	. Förstärkning V	
11	73 01 781	1	1	. Stiffener R.H.	. Förstärkning H	
12	73 47 776	1	1	. Front part, wheel housing L.H.	. Främre del, hjulhus V	Ch. –507.018,96. –62.059,95.
12	73 47 784	1	1	. Front part, wheel housing R.H.	. Främre del, hjulhus H	
12	73 47 958	1	1	. Front part, wheel housing L.H.	. Främre del, hjulhus V	Ch. 96.520.001–, 95.065.001–.
12	73 47 966	1	1	. Front part, wheel housing R.H.	. Främre del, hjulhus H	
13	73 78 979	1	1	. Rear part, wheel housing L.H.	. Bakre del, hjulhus V	
13	73 78 987	1	1	. Rear part, wheel housing R.H.	. Bakre del, hjulhus H	
14	73 36 308	2	2	. Stiffener	. Förstärkning	
15	73 78 235	1	1	.. Towing eyelet L.H.	.. Dragögla V	Ch. 96.600.001–627.413. 61600001–61602639.
15	73 78 243	1	1	.. Towing eyelet R.H.	.. Dragögla H	Ch. 95.095.001–102.180. 51600001–51601165.
15	73 78 615	1	1	.. Towing eyelet L.H.	.. Dragögla V	Ch. 96722000001–. 96726000001–
15	73 78 623	1	1	.. Towing eyelet R.H.	.. Dragögla H	Ch. 95722000001–. 95726000001–
16	73 02 771	1	1	.. Attachment angular L.H.	.. Fästvinkel V	
16	73 02 789	1	1	.. Attachment angular R.H.	.. Fästvinkel H	
17	73 02 979	1	1	.. Bracket L.H.	.. Fäste V	
17	73 02 987	1	1	.. Bracket R.H.	.. Fäste H	
23	70 38 185	2	2	Washer	Bricka	Ch. –96.507.018. –95.062.059.3)
24	70 38 342	2	2	Rubber plug	Gummiplugg	
25	73 47 180	1	1	Pipe	Rör	
26	73 00 528	1	1	Battery shelf	Batteri hylla	
27	73 00 536	1	1	Stay	Stag	
28	70 89 246	1	1	Attachment angular	Fästvinkel	

1) Superseded by . . .
5) Ch. –96752005546. –95752001992.
6) Ch. 96752005547–. 95752001993–.
3) See SI section 810.

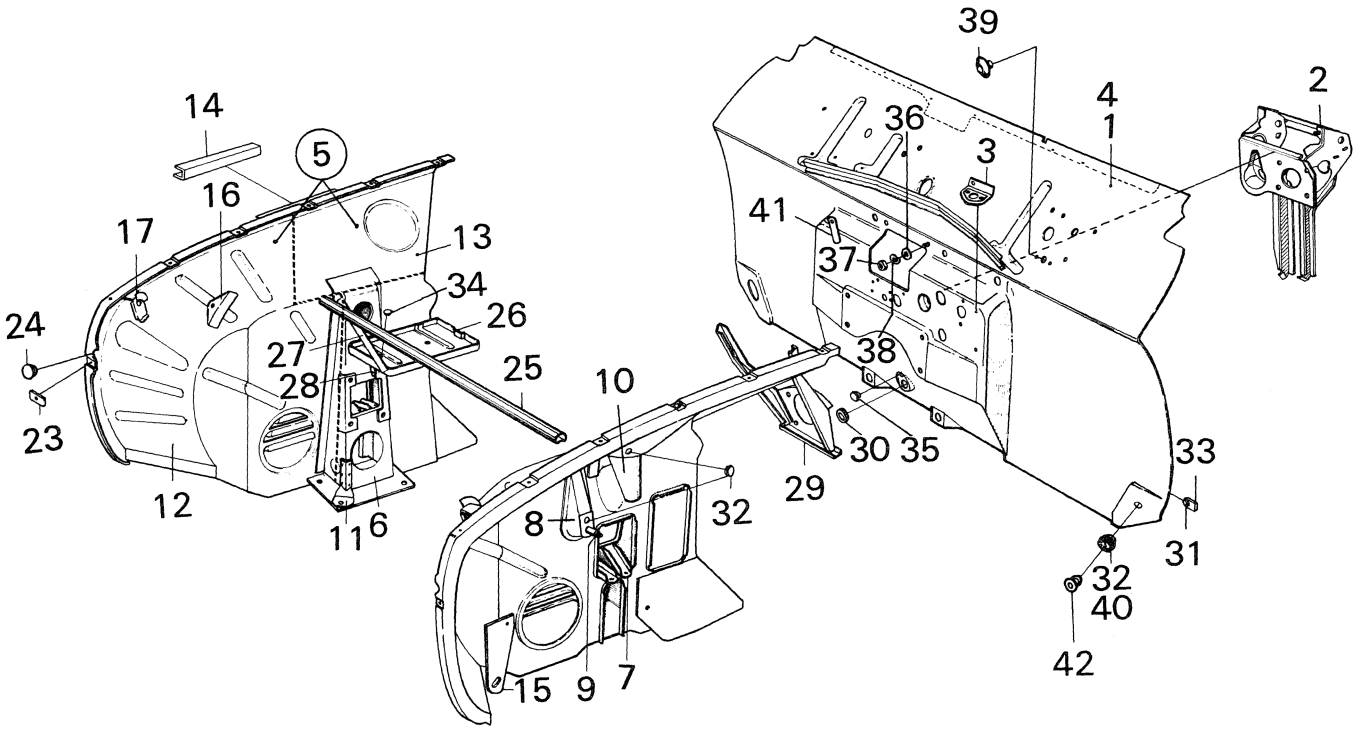
39
2
4
1
36
3
14
5
16
17
13
41
37
34
26
24
27
28
25
10
38
23
30
35
33
29
12
11
6
8
32
31
32
40
42
15
9
7

R 2933 – V4

Pos.	Part No. Artikelnr.	Qty./Antal 96	95	Description	Benämning	Remarks Anmärkningar
29	73 12 820	1	1	Bracket	Fäste	Ch. –477.478,96. –53.520,95.
29	73 47 123	1	1	Bracket	Fäste	Ch. 477.479–,96. 53.521–,95.
30	73 13 034	1	1	Cover	Lock	
31	70 93 537	2	2	Clip	Clip	
32	71 63 066	6	6	Rubber plug	Gummiplugg	1)
32	71 63 066	4	4	Rubber plug	Gummiplugg	2)
33	73 13 687	2	2	Rubber pad	Gummimellanlägg	
34	71 63 066	1	1	Rubber plug	Gummiplugg	
35	71 63 074	1	1	Rubber plug	Gummiplugg	
35	71 63 074	2	2	Rubber plug R.H.D.	Gummiplugg R.H.D.	
36	79 16 505	1	1	Washer	Bricka	
37	79 10 557	1	1	Washer	Bricka	
38	79 14 708	1	1	Nut	Mutter	
39	88 00 963	1	1	Plug	Plugg	
40	84 59 497	2	2	Rubber plug	Gummiplugg	2)
41	73 92 327	1	1	Bracket, battery	Fäste, batteri	8) *
42	85 07 873	2	2	Rubber plug	Gummiplugg	7) *
	78 68 094	1	1	Repair kit, assy. front wheel housing	Reparationssats, kpl. hjulhus, främre	S
	78 68 102	1	1	. Stiffener plate L.H.	. Förstärkningsplåt V	S
	78 68 110	1	1	. Stiffener plate R.H.	. Förstärkningsplåt H	S
	78 68 128	1	1	. Plastic cover	. Plastlock	S

1) Ch. –96732023028. –96736008344. –95732007767. –95736000185.
2) Ch. 96742000001–. 96746000001–. 95742000001–. 95746000001–.
7) Ch. 96752012000–. 95753001920–.
8) Ch. –96752015165. –96756007419. –95752002048. –95753003018. –95756000281.

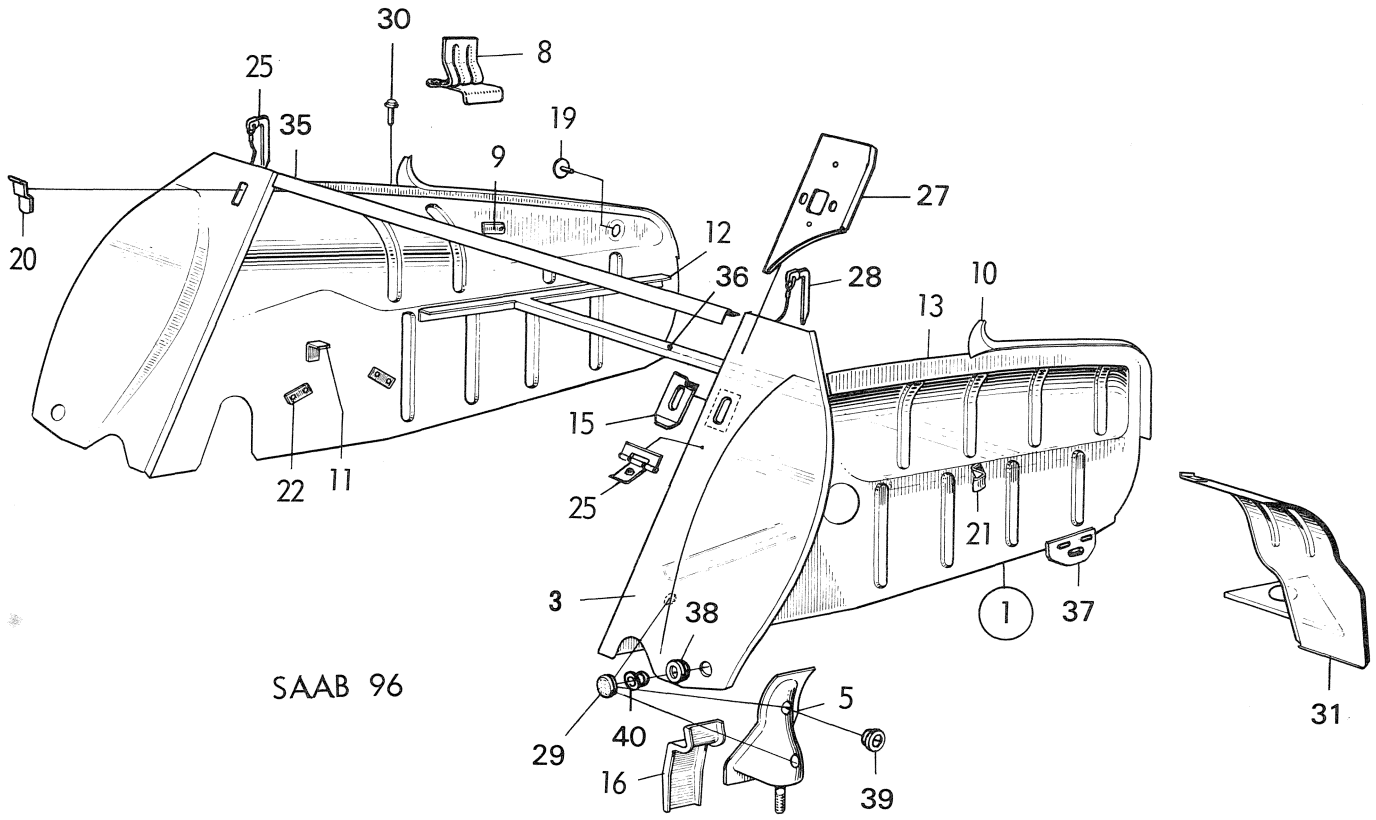

SAAB 96

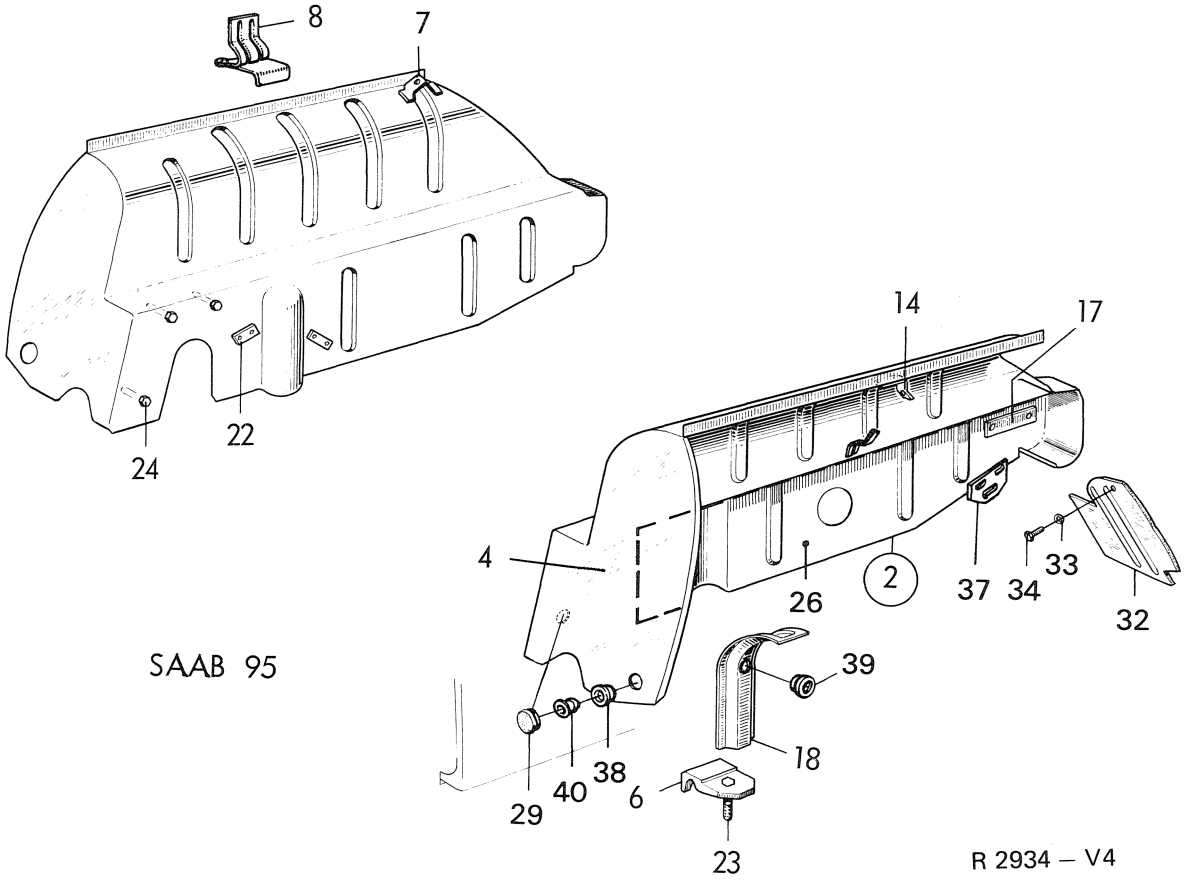

SAAB 95

R 2934 — V4

Pos.	Part No. Artikelnr.	Qty./Antal 96	95	Description	Benämning	Remarks Anmärkningar	
1	73 57 353	1		Wheel housing rear + slant partition assy. L.H.	Hjulhus bakre + sned-vägg kpl. V	1)	
1	73 36 522	1		Wheel housing rear + slant partition assy. R.H.	Hjulhus bakre + sned-vägg kpl. H		
1	73 57 353	1		Wheel housing rear + slant partition assy. L.H.	Hjulhus bakre + sned-vägg kpl. V	2, 6)	
1	73 57 361	1		Wheel housing rear + slant partition assy. R.H.	Hjulhus bakre + sned-vägg kpl. H		
1	73 91 071	1		Wheel housing rear + slant partition assy. L.H.	Hjulhus bakre + sned-vägg kpl. V	7, 9)	*
1	73 91 089	1		Wheel housing rear + slant partition assy. R.H.	Hjulhus bakre + sned-vägg kpl. H		
1	73 91 675	1		Wheel housing rear + slant partition assy. L.H.	Hjulhus bakre + sned-vägg kpl. V	10)	*
1	73 91 683	1		Wheel housing rear + slant partition assy. R.H.	Hjulhus bakre + sned-vägg kpl. H		
2	72 66 315		1	Wheel housing rear + slant partition assy. L.H.	Hjulhus bakre + sned-vägg kpl. V	6)	
2	72 34 370		1	Wheel housing rear + slant partition assy. R.H.	Hjulhus bakre + sned-vägg kpl. H		
2	72 73 717		1	Wheel housing rear + slant partition assy. L.H.	Hjulhus bakre + sned-vägg kpl. V	7, 9)	*
2	72 73 725		1	Wheel housing rear + slant partition assy. R.H.	Hjulhus bakre + sned-vägg kpl. H.		
2	72 74 319		1	Wheel housing rear + slant partition assy. L.H.	Hjulhus bakre + sned-vägg kpl. V	10)	*
2	72 74 327		1	Wheel housing rear + slant partition assy. R.H.	Hjulhus bakre + sned-vägg kpl. H		
3	73 57 338	1		. Slant partition L.H.	. Snedvägg V	1)	
3	73 57 346	1		. Slant partition R.H.	. Snedvägg H		
3	73 57 635	1		. Slant partition L.H.	. Snedvägg V	2, 9)	
3	73 57 643	1		. Slant partition R.H.	. Snedvägg H.		
3	73 91 691	1		. Slant partition L.H.	. Snedvägg V	10)	*
3	73 91 709	1		. Slant partition R.H.	. Snedvägg H		
4	72 34 347		1	. Slant partition L.H.	. Snedvägg V	9)	*
4	72 34 354		1	. Slant partition R.H.	. Snedvägg H		
4	72 74 459		1	. Slant partition L.H.	. Snedvägg V	10)	*
4	72 74 467		1	. Slant partition R.H.	. Snedvägg H		
5	71 18 946	2		. Spring support upper	. Fjäderstöd övre		
6	72 33 885		2	. Spring bracket upper	. Fjäderfäste övre		
7	72 34 214		2	. Spring bracket	. Fjäderfäste		
8	71 20 124	1	1	. Bracket	. Fäste		
9	71 20 017	1		. Bracket	. Fäste		
10	71 18 953	1		. Water channel L.H.	. Vattenränna V		
10	71 18 961	1		. Water channel R.H.	. Vattenränna H		
11	71 19 969	1		. Angle	. Vinkel		
12	71 19 977	1		. Angle	. Vinkel		
13	71 19 290	1		. Angle	. Vinkel		
14	72 01 056		2	. Attachment angle	. Fästvinkel		
15	73 36 472	2		. Stiffening plate	. Förstärkningsplåt	Ch. 96.470.001–552.859.	
16	71 18 417	2		. Stiffener	. Förstärkning		
17	72 02 930		2	. Stiffening plate	. Förstärkningsplåt		
18	72 33 877		2	. Support plate	. Stödplåt		
19	71 19 985	1		. Washer with bolt	. Bricka med bult		

1) Ch. –96.552.859.
2) Ch. 96.560.001–.
6) Ch. –96742017275. –96746005605. –95742006620. –95746000165.
7) Ch. 96752000001–. 96756000001–. 95752000001–. 95756000001–.
9) Ch. –96752015165. –96756007419. –95752002048. –95753003018. –95756000281.
10) Ch. 96752060001–. 96762000001–. 96766000001–. 95753060001–. 95763000001–. 95766000001–.

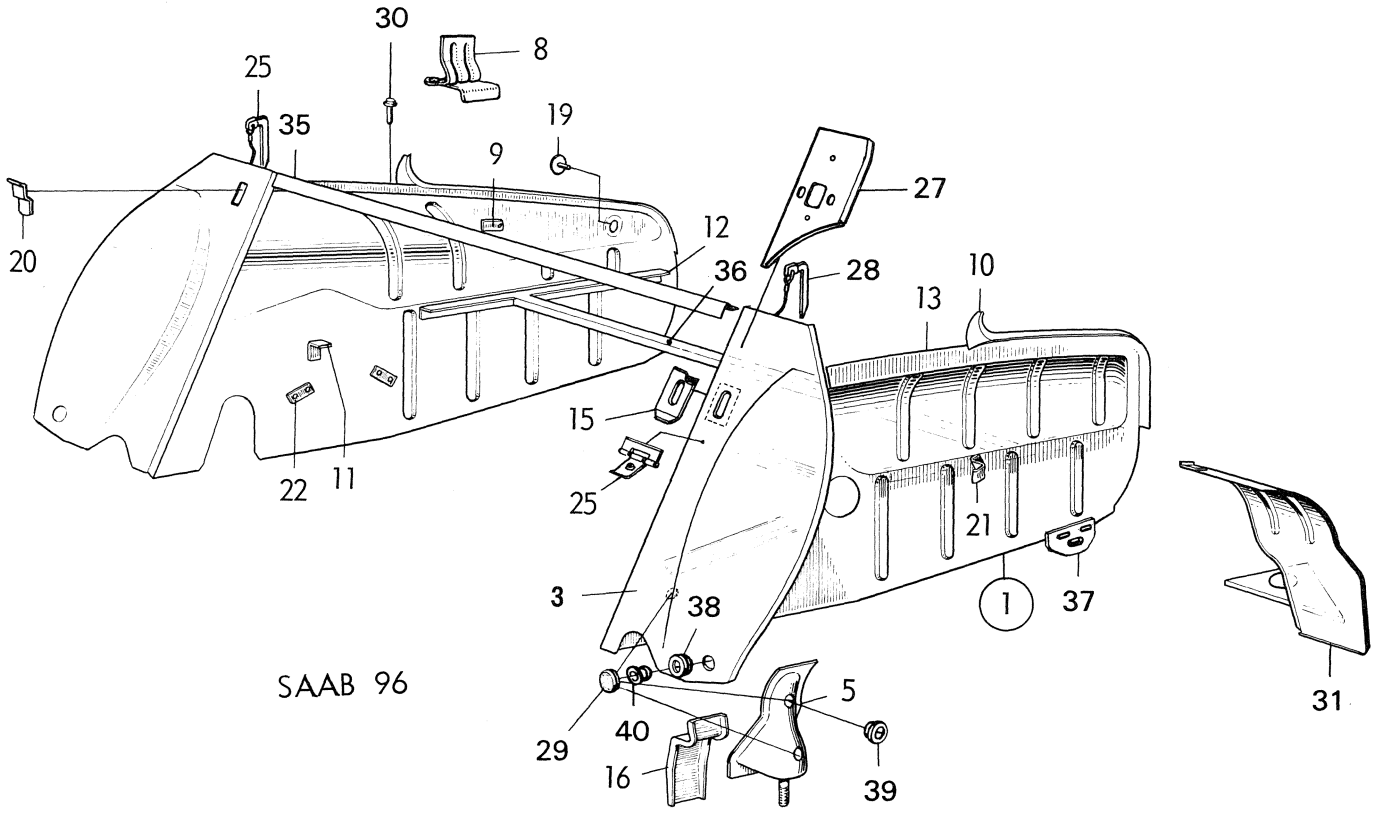

SAAB 96

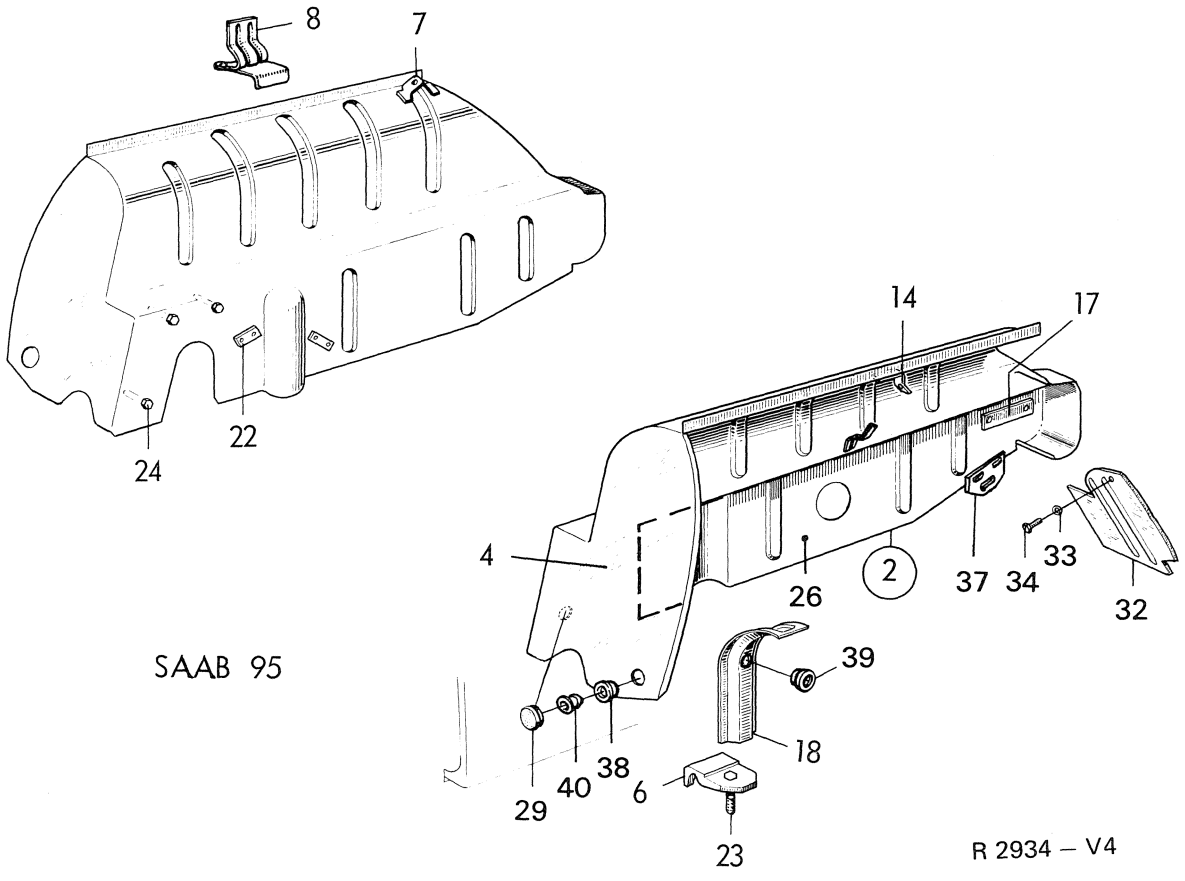

SAAB 95

R 2934 — V4

Pos.	Part No. Artikelnr.	Qty./Antal 96	95	Description	Benämning	Remarks Anmärkningar	
20	71 21 577	2		. Hook	. Hake	Ch. –458.526.96.	
21	71 21 700	1		. Bracket	. Konsol	1)	
22	70 71 566	4	4	. Plate nut	. Brickmutter		
23	79 00 681		2	. Screw	. Skruv		
24	72 44 601		6	. Screw	. Skruv		
25	73 57 908	2		. Hinge	. Gångjärn	2)	
26	72 34 321		1	. Lower part, wheel housing L.H.	. Nedre del, hjulhus V	9)	*
26	72 34 339		1	. Lower part, wheel housing R.H.	. Nedre del, hjulhus H	9)	*
26	72 74 293		1	. Lower part, wheel housing L.H.	. Nedre del, hjulhus V	10)	*
26	72 74 301		1	. Lower part, wheel housing R.H.	. Nedre del, hjulhus H	10)	*
27	73 91 790	1		Slant bar L.H.	Snedstag V	10)	*
27	73 91 808	1		Slant bar R.H.	Snedstag H	10)	*
28	73 36 480	2		Lock pin	Låspinne	1)	
29	71 63 066	9	5	Rubber plug	Gummiplugg	3, 4)	
29	71 63 066	7	3	Rubber plug	Gummiplugg	5)	
30	71 62 316	2		Drain plug	Dräneringsplugg		
31	71 20 637	1		Stone guard L.H.	Stenskottskydd V		
31	71 20 645	1		Stone guard R.H.	Stenskottskydd H		
32	72 01 031		1	Stone guard L.H.	Stenskottskydd V		
32	72 01 049		1	Stone guard R.H.	Stenskottskydd H		
33	79 10 557		4	Washer	Bricka		
34	79 35 885		4	Screw	Skruv		
35	71 18 391	1		Cross angle	Tvärvinkel	1)	
35	73 57 320	1		Cross angle	Tvärvinkel	2, 9)	*
35	73 91 782	1		Cross angle	Tvärvinkel	10)	*
36	71 19 597	1		Cross member	Tvärbalk		
37	73 73 368	2	2	Towing eyelet	Dragögla	Ch. 96.600.001–. 61600001–. 95.095.001–. 51600001–.	
38	84 59 497	2	2	Rubber plug	Gummiplugg	5)	
39	84 59 513	2	2	Rubber plug	Gummiplugg	5)	
40	85 07 873	2	2	Rubber plug	Gummiplugg	8)	*

1) Ch. –96.552.859.
2) Ch. 96.560.001–.
3) One of the rubber plugs 7163066 is to be placed in the rear axle tunnel.
4) Ch. –96732023028. –96736008344. –95732007767. –95736000185.
5) Ch. 96742000001–. 96746000001–. 95742000001–. 95746000001–.
8) Ch. 96752012000–. 95753001920–.
9) Ch. –96752015165. –96756007419. –95752002048. –95753003018. –95756000281.
10) Ch. 96752060001–. 96762000001–. 96766000001–. 95753060001–. 95763000001–. 95766000001–.

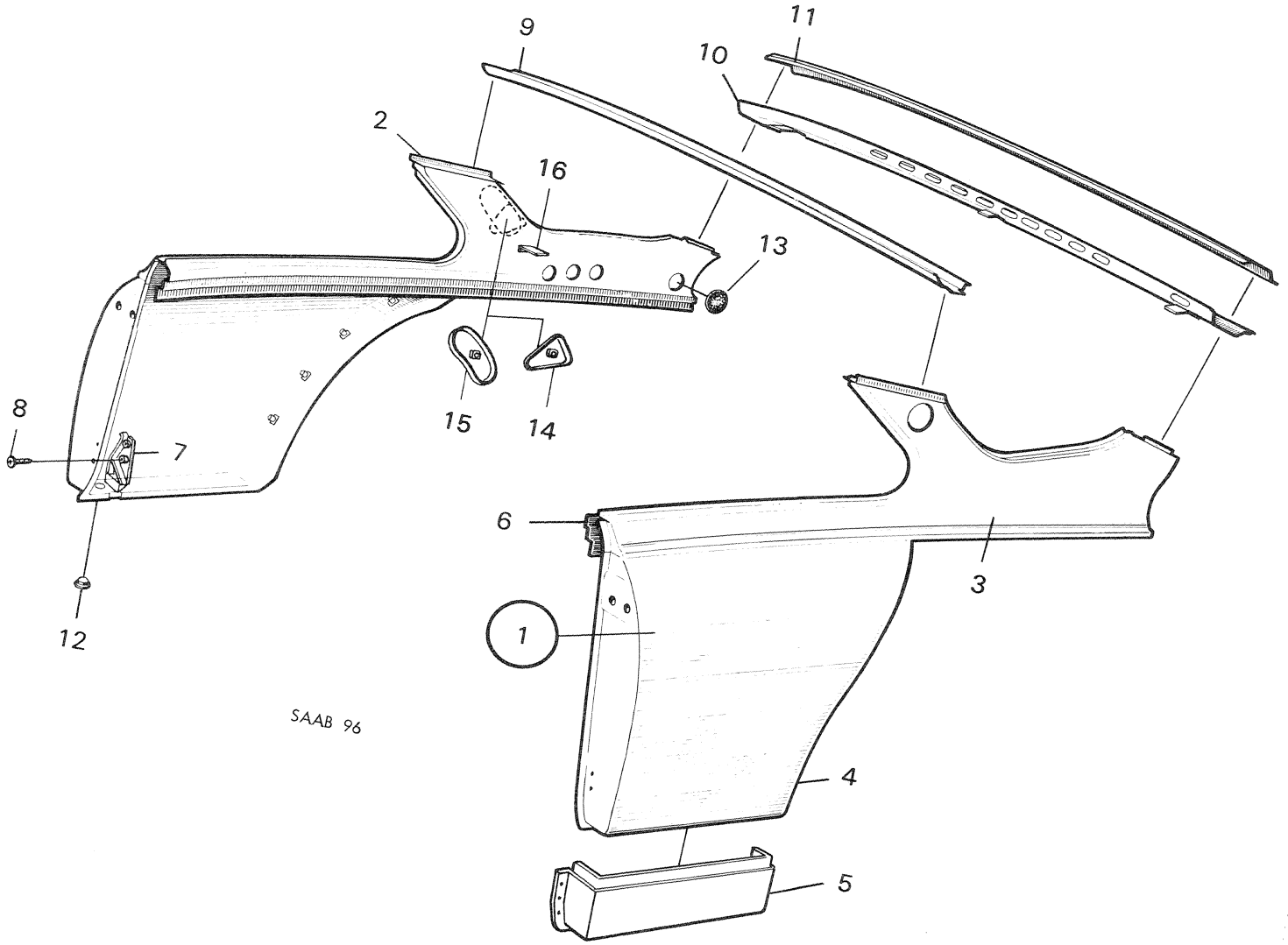

R 2935 – V4

Pos.	Part No. Artikelnr.	Qty./Antal 96	95	Description	Benämning	Remarks Anmärkningar	
1	73 18 652	1		Valance outer assy. L.H.	Sidoplåt, yttre kpl. V		
1	73 18 660	1		Valance outer assy. R.H.	Sidoplåt, yttre kpl. H		
2	71 19 696	1		. Extension plate L.H.	. Skarvplåt V		
2	71 19 704	1		. Extension plate R.H.	. Skarvplåt H		
3	73 31 713	1		. Valance, outer upper L.H.	. Sidoplåt, yttre övre V	1)	
3	73 31 721	1		. Valance, outer upper R.H.	. Sidoplåt, yttre övre H		
4	71 18 896	1		. Valance, outer lower L.H.	. Sidoplåt, yttre nedre V		
4	71 18 904	1		. Valance, outer lower R.H.	. Sidoplåt, yttre nedre H		
5	73 92 210	1		.. Part of outer lower valance L.H.	.. Del av yttre nedre sidoplåt V		
5	73 92 228	1		.. Part of outer lower valance R.H.	.. Del av yttre nedre sidoplåt H		
1	73 31 697	1		Valance, outer assy. L.H.	Sidoplåt, yttre kpl. V		
1	73 31 705	1		Valance, outer assy. R.H.	Sidoplåt, yttre kpl. H		
2	73 31 754	1		. Extension plate L.H.	. Skarvplåt V		
2	73 31 762	1		. Extension plate R.H.	. Skarvplåt H		
3	73 31 713	1		. Valance, outer upper L.H.	. Sidoplåt, yttre övre V	2)	
3	73 31 721	1		. Valance, outer upper R.H.	. Sidoplåt, yttre övre H		
4	73 36 050	1		. Valance, outer lower L.H.	. Sidoplåt, yttre nedre V		
4	73 36 068	1		. Valance, outer lower R.H.	. Sidoplåt, yttre nedre H		
5	73 92 210	1		.. Part of outer lower valance L.H.	.. Del av yttre nedre sidoplåt V		
5	73 92 228	1		.. Part of outer lower valance R.H.	.. Del av yttre nedre sidoplåt H		
6	73 17 373	1		Valance, inner L.H.	Sidoplåt, inre V	1)	
6	73 17 381	1		Valance, inner R.H.	Sidoplåt, inre H	1)	
6	73 31 770	1		Valance, inner L.H.	Sidoplåt, inre V	2, 4)	*
6	73 31 788	1		Valance, inner R.H.	Sidoplåt, inre H	2, 4)	*
6	73 92 111	1		Valance, inner L.H.	Sidoplåt, inre V	5)	*
6	73 92 129	1		Valance, inner R.H.	Sidoplåt, inre H	5)	*
7	73 36 639	1		Filler piece L.H.	Fyllnadsbit V		
7	73 36 647	1		Filler piece R.H.	Fyllnadsbit H		
8	79 61 949	4		Screw	Skruv		
9	71 18 268	1		Cross member, front	Tvärbalk, främre	1)	
9	73 31 812	1		Cross member, front	Tvärbalk, främre	2)	
10	71 19 423	1		Cross member, rear	Tvärbalk, bakre		
11	71 18 359	1		Sheet, cross member	Plåt, tvärbalk		
12	71 16 452	1		Draining plug	Dräneringsplugg		
13	73 00 246	2		Plastic cover	Plastlock		
14	73 79 761	2		Bracket, safety belt	Fäste, säkerhetsbälte	3, 4)	*
15	73 92 194	1		Bracket, safety belt L.H.	Fäste, säkerhetsbälte V	5)	*
15	73 92 202	1		Bracket, safety belt R.H.	Fäste, säkerhetsbälte H	5)	*
16	73 93 119	1		Angular bracket L.H.	Fästvinkel V.	5)	*
16	73 93 127	1		Angular bracket R.H.	Fästvinkel H.	5)	*

1) Ch. –458.526,96
2) Ch. 470.001–,96.
3) Ch. 96.560.001–.
4) Ch. –96752015165. –96756007419.
5) Ch. 96752060001–. 96762000001–. 96766000001–.

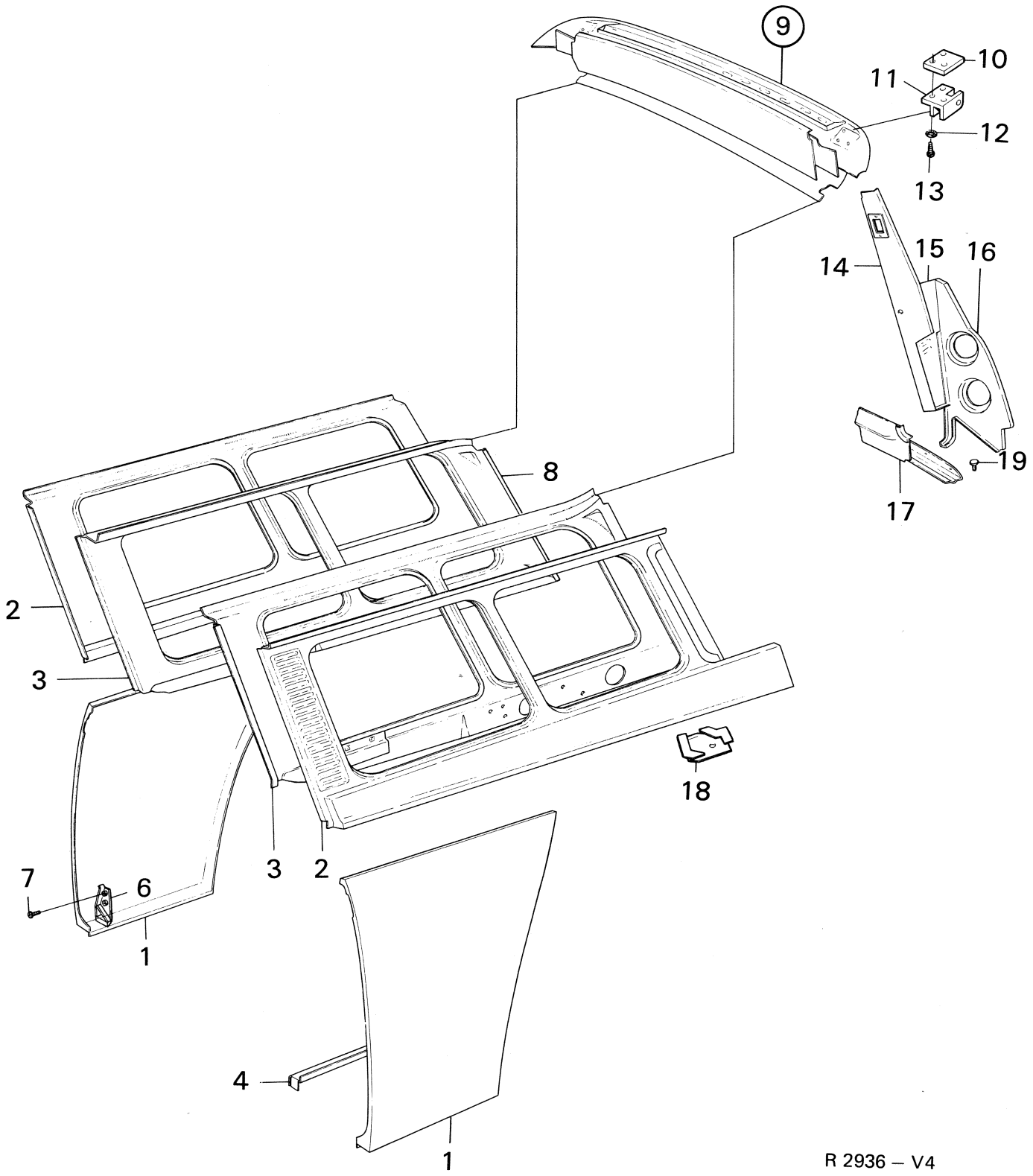

R 2936 – V4

Pos.	Part No. Artikelnr.	Qty./Antal 96	Qty./Antal 95	Description	Benämning	Remarks Anmärkningar	
1	72 34 503		1	Valance, lower outer assy. L.H. .	Sidoplåt, nedre yttre kpl. V . . .	Ch. –50.197,95.	
1	72 34 511		1	Valance, lower outer assy. R.H. .	Sidoplåt, nedre yttre kpl. H . . .		
1	72 56 225		1	Valance, lower outer assy. L.H. .	Sidoplåt, nedre yttre kpl. V . . .	Ch. 52.001–,95.	
1	72 56 233		1	Valance, lower outer assy. R.H. .	Sidoplåt, nedre yttre kpl. H . . .		
2	72 34 487		1	Valance, upper outer L.H.	Sidoplåt, övre yttre V		
2	72 34 495		1	Valance, upper outer R.H.	Sidoplåt, övre yttre H		
3	72 51 663		1	Valance, upper inner L.H.	Sidoplåt, övre inre V	2)	
3	72 34 479		1	Valance, upper inner R.H.	Sidoplåt, övre inre H	2)	
3	72 72 214		1	Valance, upper inner L.H.	Sidoplåt, övre inre V	3, 4)	*
3	72 72 222		1	Valance, upper inner R.H.	Sidoplåt, övre inre H	3, 4)	*
3	72 75 118		1	Valance, upper inner L.H.	Sidoplåt, övre inre V	5)	*
3	72 75 126		1	Valance, upper inner R.H.	Sidoplåt, övre inre H.	5)	*
4	73 32 887		1	Beam L.H.	Balk V		
4	72 32 895		1	Beam R.H.	Balk H		
6	73 36 639		1	Filling piece L.H.	Fyllnadsbit V		
6	73 36 647		1	Filling piece R.H.	Fyllnadsbit H		
7	79 61 949		4	Screw	Skruv		
8	72 31 749		2	Profile	Profil		
9	72 50 988		1	Roof beam assy.	Takbalk kpl.	4)	*
9	72 74 087		1	Roof beam assy.	Takbalk kpl.	5)	*
10	72 50 228		2	. Attachment plate	. Fästplatta		
11	72 29 305		1	. Hinge half L.H.	. Gångjärnsfäste V		
11	72 29 313		1	. Hinge half R.H.	. Gångjärnsfäste H		
12	79 34 128		6	. Washer	. Bricka		
13	79 37 485		6	. Screw	. Skruv		
14	72 34 545		1	Pillar, rear L.H.	Gavel, bakre V		
14	72 34 552		1	Pillar, rear R.H.	Gavel, bakre H		
15	72 33 695		1	Filler plate L.H.	Fyllnadsplåt V		
15	72 33 703		1	Filler plate R.H.	Fyllnadsplåt H		
16	72 33 760		1	Outer part L.H.	Yttre del V		
16	72 33 778		1	Outer part R.H.	Yttre del H.		
17	72 33 786		1	Angle L.H.	Vinkel V		
17	72 33 794		1	Angle R.H.	Vinkel H		
18	72 35 443		1	Sheet L.H.	Plåt V		
18	72 35 450		1	Sheet R.H.	Plåt H		
19	70 35 801		6	Buffer	Buffert		

2) Ch. –95732007767. –95736000185.
3) Ch. 95742000001–. 95746000001–.
4) Ch. –95752002048. –95753003018. –95756000281.
5) Ch. 95753060001–. 95763000001–. 95766000001–.

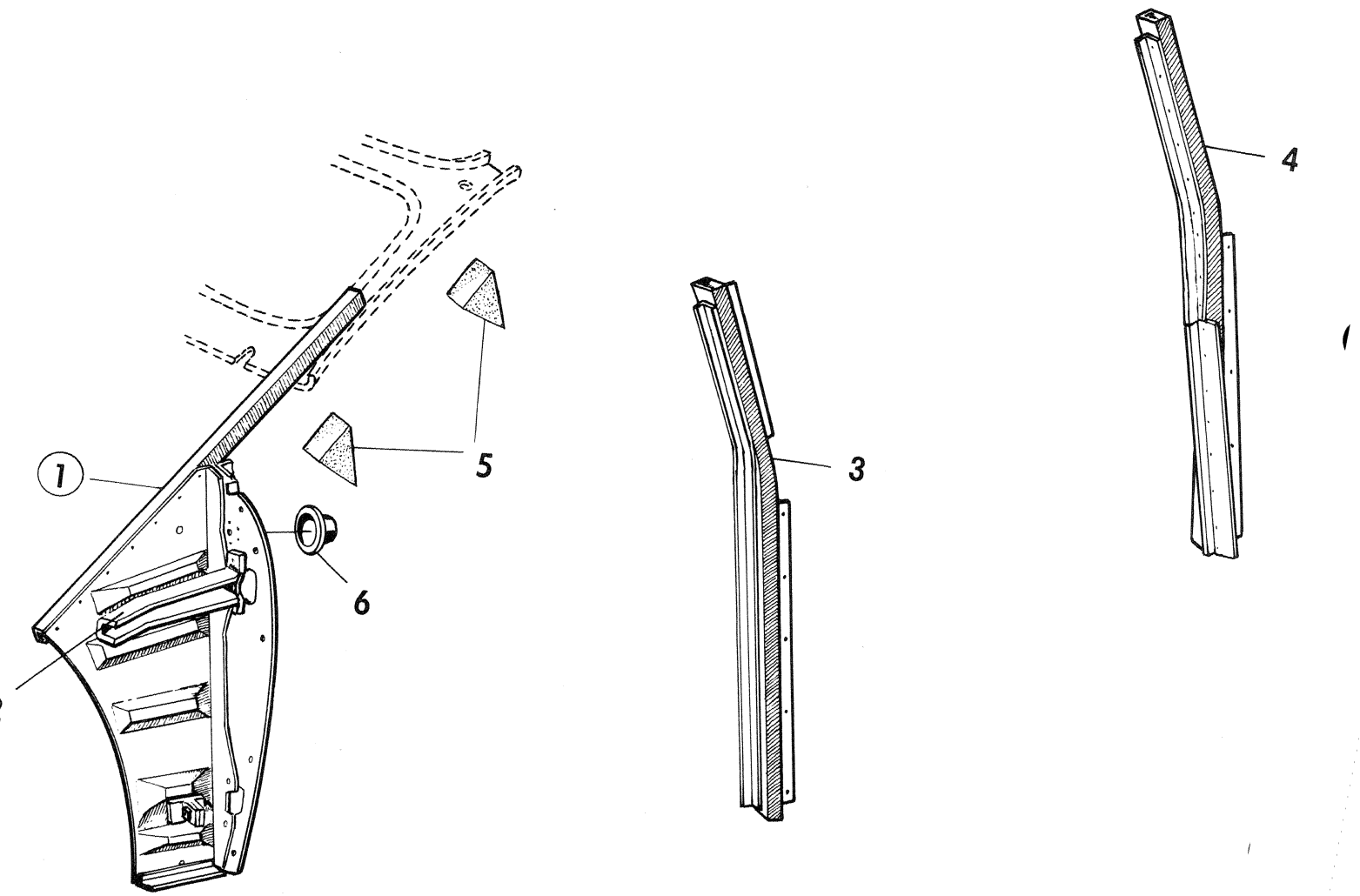

R 1721 – V4

Pos.	Part No. Artikelnr.	Qty./Antal 96	95	Description	Benämning	Remarks Anmärkningar	
1	73 57 817	1	1	Pillar assy. L.H.	Stolpe kpl. V		
1	71 16 882	1	1	Pillar assy. R.H.	Stolpe kpl. H	1)	
1	73 57 825	1	1	Pillar assy. R.H.	Stolpe kpl. H	2)	
2	71 18 839	2	2	. Stay	. Stag		
3	73 31 077	1		Pillar, rear L.H.	Stolpe bakre V	4)	
3	73 31 085	1		Pillar, rear R.H.	Stolpe bakre H	4)	
3	73 90 735	1		Pillar, rear L.H.	Stolpe bakre V	5, 8)	*
3	73 90 743	1		Pillar, rear R.H.	Stolpe bakre H	5, 8)	*
3	73 92 392	1		Pillar, rear L.H.	Stolpe bakre V	9)	*
3	73 92 400	1		Pillar, rear R.H.	Stolpe bakre H	9)	*
4	72 55 359		1	Pillar, rear L.H.	Stolpe bakre V	6)	
4	72 55 367		1	Pillar, rear R.H.	Stolpe bakre H	6)	
4	72 72 172		1	Pillar, rear L.H.	Stolpe bakre V	7, 10)	
4	72 72 180		1	Pillar, rear R.H.	Stolpe bakre H	7, 10)	
4	72 76 173		1	Pillar, rear L.H.	Stolpe bakre V	11)	*
4	72 76 181		1	Pillar, rear R.H.	Stolpe bakre H	11)	*
5	71 12 006	4	4	Seal, cowl pillar	Tätning, torpedstolpe	1)	
5	71 12 006	2	2	Seal, cowl pillar	Tätning, torpedstolpe	2)	
6	71 20 736	2	2	Bracket, door switch	Fäste, dörrkontakt	1)	

1) Ch. –96.552.859. –95.074.986.
2) Ch. 96.560.001–. 95.080.001–.
4) Ch. –96732023028. –96736008344.
5) Ch. 96742000001–. 96746000001–.
6) Ch. –95732007767. –95736000185.
7) Ch. 95742000001–. 95746000001–.
8) Ch. –96752015165. –96756007419.
9) Ch. 96752060001–. 96762000001–. 96766000001–.
10) Ch. 95752002048. –95753003018. –95756000281.
11) Ch. 95753060001–. 95763000001–. 95766000001–.

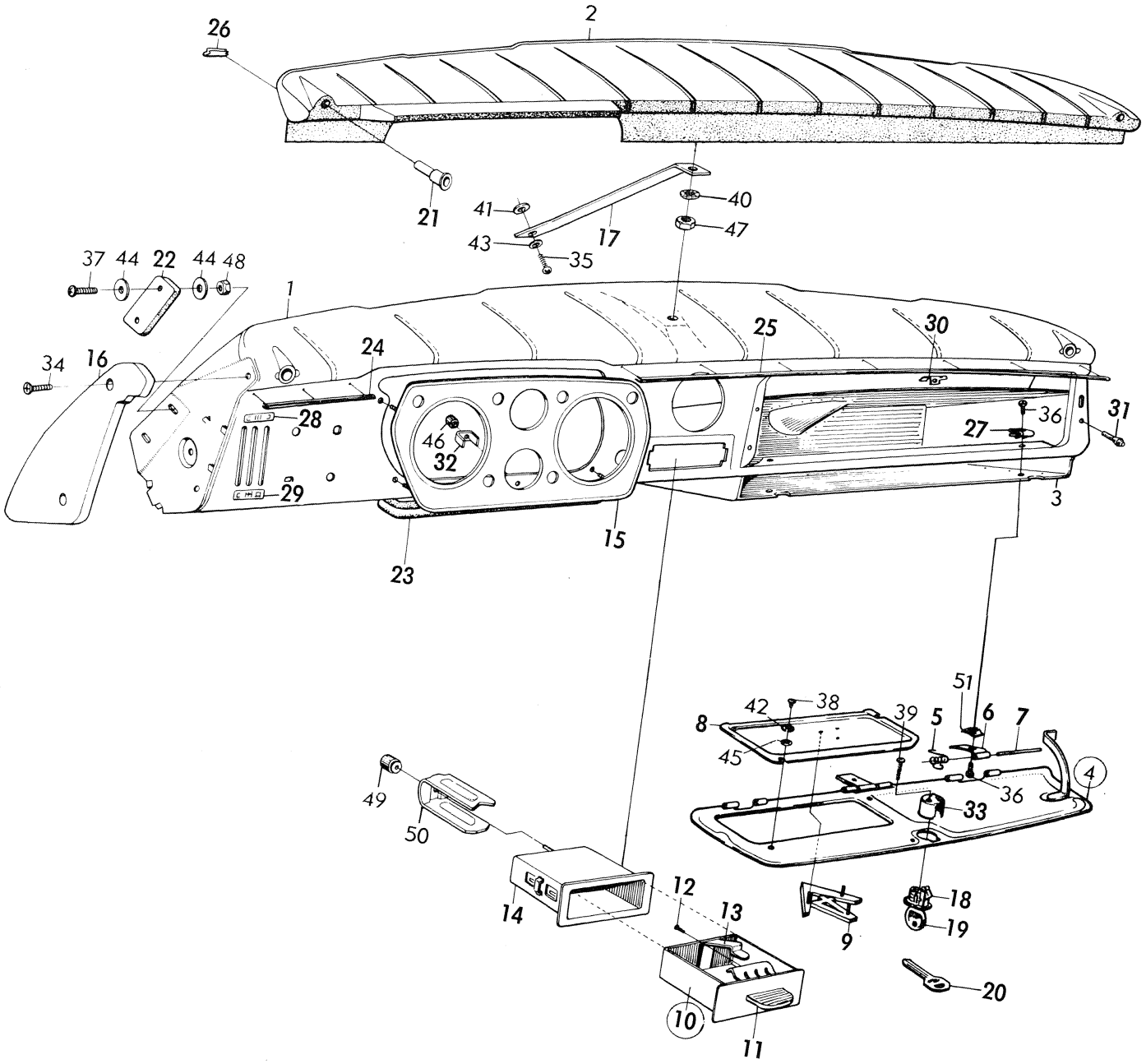
26
2
21
41
40
17
43
47
35
37 44 22 44 48
1
34
16
24
25
30
28
46
32
36
27
31
29
3
15
23
51
42
38
39
5
6
7
8
45
4
36
33
49
50
12
13
14
18
19
9
20
10
11

R 1722 – V4

Pos.	Part No. Artikelnr.	Qty./Antal 96	95	Description	Benämning	Remarks Anmärkningar
1	71 91 661	1		Panel sheet	Panelplåt	
2	73 39 567	1		Upholstery, upper	Stötskydd, övre	
3	71 27 376	1		Glove compartment	Handskfack	
4	71 50 584	1		Glove compartment lid assy.	Handskfacklucka kpl.	
5	71 51 889	1		. Spring	. Fjäder	
6	71 55 856	2		. Hinge	. Gångjärn	
7	71 52 457	1		. Hinge pin L.H.	. Gångjärnstapp V	
7	71 52 465	1		. Hinge pin R.H.	. Gångjärnstapp H	
8	88 04 098	1		Cover plate	Täckplåt	
9	88 04 080	1		Emblem "V4"	Emblem "V4"	
10	73 59 037	1		Ashtray assy.	Askkopp kpl.	
11	73 39 781	1		. Handle	. Handtag	
12	79 61 949	2		. Screw	. Skruv	
13	71 97 411	1		. Spring	. Fjäder	
14	71 86 620	1		Housing, ashtray	Hus, askkopp	
15	73 42 348	1		Attachment plate	Fästplatta	
16	73 40 631	1		End cover L.H.	Gavelkåpa V	
16	73 40 649	1		End cover R.H.	Gavelkåpa H	
17	73 40 334	1		Retainer	Hållare	
18	78 24 238	1		Glove compartment lock	Handsfacklås	Without key.
19	88 14 980	1		Key	Nyckel	
20	88 14 956	1		Key blank	Nyckelämne	Code 2.
21	73 38 817	2		Side defroster jet	Sidodefrostermunstycke	
22	71 51 947	2		Pad	Mellanlägg	
23	73 42 355	1		List, steering column stand	List, rattlagring	
24	71 81 704	1		Moulding, short	Dekorationslist, kort	
25	71 81 738	1		Moulding, long	Dekorationslist, lång	
26	71 27 434	9		Clip	Clip	
27	79 39 796	6		Clip	Clip	
28	73 40 516	1		Sign, heat control	Skylt, värmereglage	
29	73 40 524	1		Sign, heat control	Skylt, värmereglage	
30	71 90 523	1		Lock sheet	Låsbleck	
31	71 51 905	3		Rubber buffer	Gummikuts	
32	71 90 259	6		Clamp	Spännbygel	
33	71 61 060	1		Casing	Kåpa	
34	79 21 729	4		Screw	Skruv	
35	79 22 974	1		Screw	Skruv	
36	79 22 206	6		Screw	Skruv	
37	79 34 789	4		Screw	Skruv	
38	79 39 804	2		Screw	Skruv	
39	71 61 078	2		Screw	Skruv	
40	79 15 671	1		Washer	Bricka	
41	71 96 751	1		Washer	Bricka	
42	79 10 516	2		Washer	Bricka	
43	79 16 497	1		Washer	Bricka	
44	79 16 497	8		Washer	Bricka	
45	80 29 928	2		Washer	Bricka	
46	71 54 099	6		Nut	Mutter	
47	79 14 690	1		Nut	Mutter	
48	79 14 690	4		Nut	Mutter	
49	71 54 099	1		Nut	Mutter	
50	71 86 638	1		Attachment clamp	Fästbygel	
51	79 19 566	3		Clip	Clip	

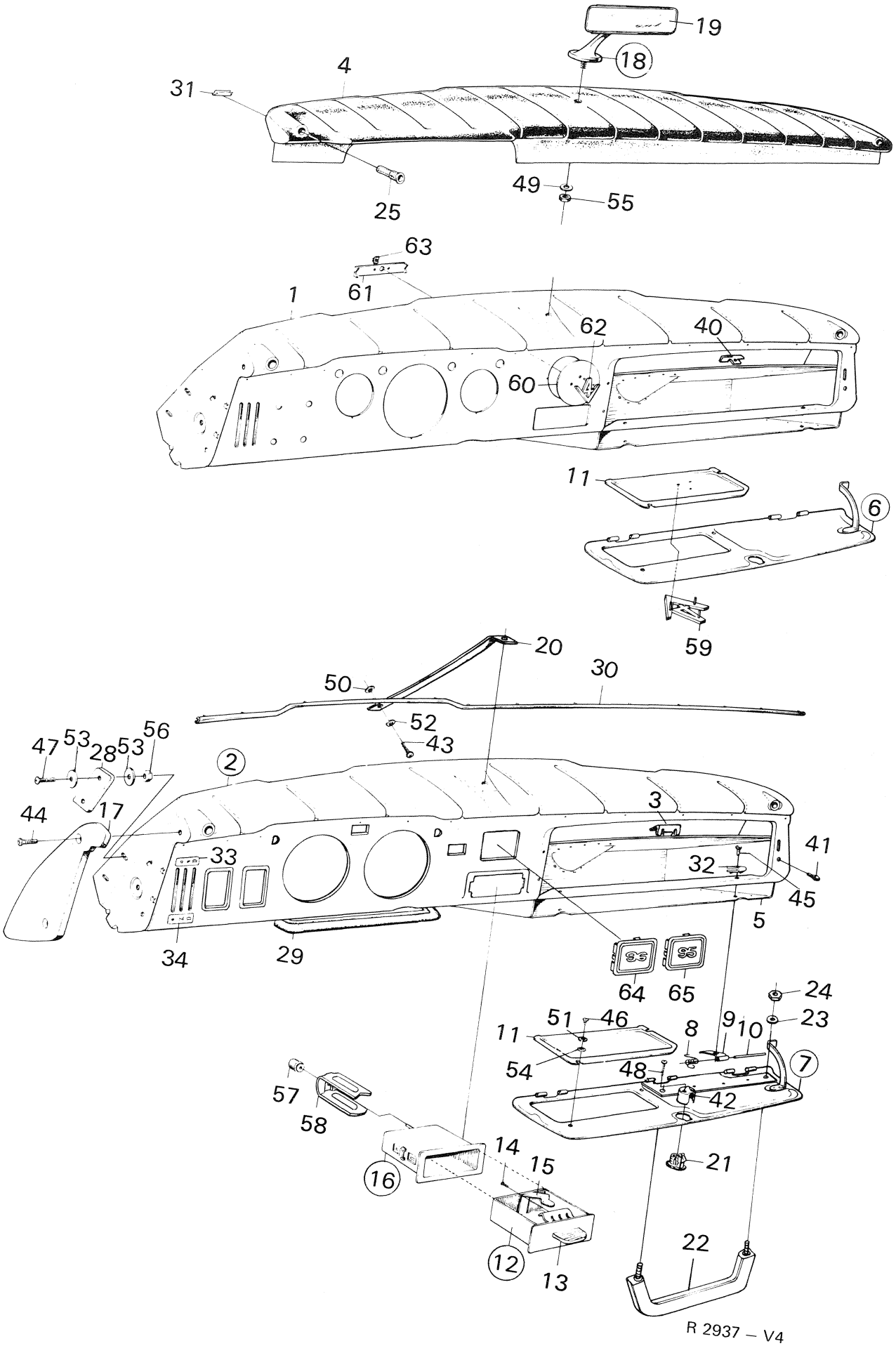
19
18
4
31
49
55
25
63
61
1
62
40
60
11
6
59
20
30
50
52
43
47
53
28
53
56
2
44
17
3
41
33
32
45
5
34
29
64
65
24
51
46
11
8
9
10
23
54
48
7
42
57
58
21
14
15
16
12
13
22

R 2937 – V4

Pos.	Part No. Artikelnr.	Qty./Antal 96	95	Description	Benämning	Remarks Anmärkningar	
1	71 86 513	1	1	Panel sheet assy.	Panelplåt kpl.	3)	
2	73 55 852	1	1	Panel sheet assy.	Panelplåt kpl.	4, 9)	
2	73 85 636	1	1	Panel sheet assy.	Panelplåt kpl.	10, 11)	*
2	73 86 576	1	1	Panel sheet assy.	Panelplåt kpl.	14)	*
3	73 74 655	1	1	. Loch sheet	. Låsbleck	4)	
4	71 27 343	1	1	Upholstery	Stötskydd	1)	
4	73 39 567	1	1	Upholstery	Stötskydd	2, 7)	
4	73 82 013	1	1	Upholstery	Stötskydd	8)	
5	71 27 376	1	1	Glove compartment	Handskfack		
6	71 50 584	1	1	Glove compartment lid assy.	Handskfacklucka kpl.	3)	
7	73 55 886	1	1	Glove compartment lid assy.	Handskfacklucka kpl.	4)	
8	71 51 889	1	1	. Spring	. Fjäder		
9	71 51 855	2	2	. Hinge	. Gångjärn	3)	
9	71 51 855	3	3	. Hinge	. Gångjärn	4)	
10	71 52 457	1	1	. Hinge pin L.H.	. Gångjärnstapp V	3)	
10	71 52 457	2	2	. Hinge pin L.H. and centre	. Gångjärnstapp V och mittre	4)	
10	71 52 465	1	1	. Hinge pin R.H.	. Gångjärnstapp H		
11	71 51 871	1	1	Cover plate	Täckplåt	3)	
11	88 04 098	1	1	Cover plate	Täckplåt	3)	
11	73 59 003	1	1	Cover plate	Täckplåt	4)	
12	71 86 570	1	1	Ashtray assy.	Askkopp kpl.	1)	
12	73 59 037	1	1	Ashtray assy.	Askkopp kpl.		
13	71 86 588	1	1	. Handle	. Handtag	1)	
13	73 39 781	1	1	. Handle	. Handtag	2)	
14	79 61 949	2	2	. Screw	. Skruv		
15	71 97 411	1	1	. Spring	. Fjäder		
16	71 86 620	1	1	Housing, ashtray	Hus, askkopp		
17	71 86 554	1	1	End cover L.H.	Gavelkåpa V	1)	
17	71 86 562	1	1	End cover R.H.	Gavelkåpa H	1)	
17	73 40 631	1	1	End cover L.H.	Gavelkåpa V	2)	
17	73 40 649	1	1	End cover R.H.	Gavelkåpa H	2)	
18	71 81 969	1	1	Mirror assy.	Backspegel kpl.	1) Mirror from and incl. model 1968 see page 8 33:2	
19	71 81 977	1	1	. Glass	. Glas		
20	71 51 921	1	1	Retainer	Hållare	1)	
20	73 40 334	1	1	Retainer	Hållare	2)	
21	78 24 238	1	1	Lock, glove compartment lid	Lås, handskfacklucka	3)	
21	84 19 517	1	1	Lock, glove compartment lid	Lås, handskfacklucka	4)	
22	73 55 803	1	1	Curve handle	Kurvhandtag		
23	79 10 557	2	2	Washer	Bricka	4)	
24	73 59 011	2	2	Nut	Mutter		
25	71 58 835	2	2	Side defroster jet	Sidodefrostermunstycke	1)	
25	73 38 817	2	2	Side defroster jet	Sidodefrostermunstycke	2)	
28	71 51 947	2	2	Pad	Mellanlägg		
29	71 86 661	1	1	Strip, steering column stand	List, rattlagring	1)	
29	73 42 355	1	1	Strip, steering column stand	List, rattlagring	2)	
30	71 71 630	1	1	Moulding	Dekorationslist	13)	*
30	73 87 707	1	1	Moulding	Dekorationslist	14)	*
31	71 27 434	9	9	Clip	Clip		
32	88 50 414	5	5	Clip	Clip		
33	71 59 957	1	1	Sign, heat control	Skylt, värmereglage	1)	
33	73 40 516	1	1	Sign, heat control	Skylt, värmereglage	2, 5)	
33	73 80 967	1	1	Sign "ON" heat control	Skylt "ON", värmereglage	6) USA only	

1) Ch. –458.526,96. –50.197,95.
2) Ch. 470.001–,96. 52.001–,95.
3) Ch. –96.552.859. –95.065.001.
4) Ch. 96.560.001–. 95.080.001–.
5) Ch. –96722011379, USA. –95722003878, USA.
6) Ch. 96722011380–. USA. 95722003879–. USA.
7) Ch. –96732004041. –96736000838. –95732001213.
8) Ch. 96732004042–. 96736000839–. 95732001214–.
9) Ch. –96732023028. –96736008344. –95732007767. –95736000185.
10) Ch. 96742000001–. 96746000001–. 95742000001–. 95746000001–.
13) Ch. –96752015165. –96756007419. –95752002048. –95753003018. –95756000281.
14) Ch. 96752060001–. 96762000001–. 96766000001–. 95753060001–. 95763000001–. 95766000001–.

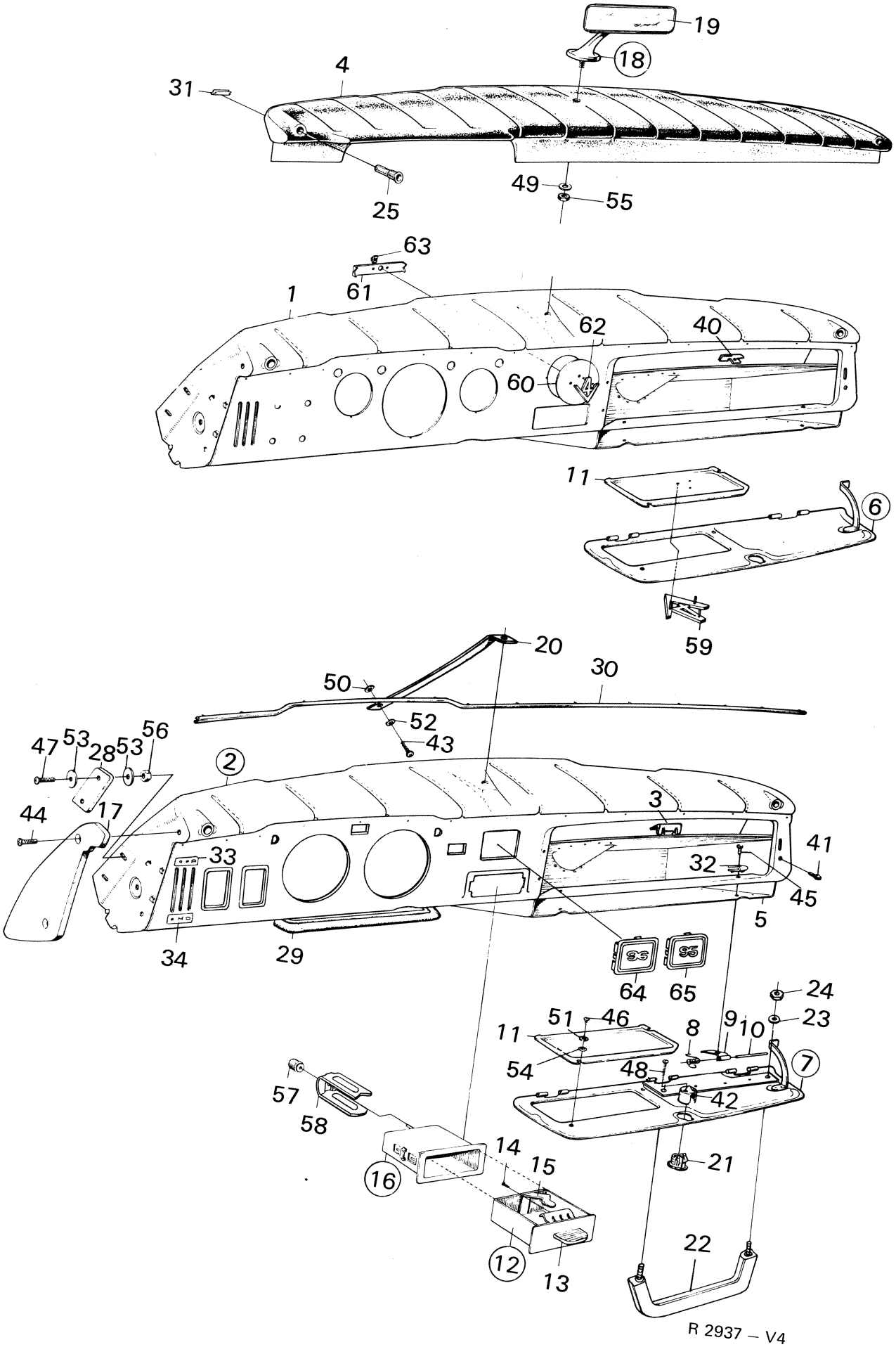
19
18
4
31
49
55
25
63
61
1
62
40
60
11
6
59
20
30
50
52
43
47
53
28
53
56
2
44
17
3
41
33
32
45
5
34
29
64
65
24
23
51
46
11
8
9
10
7
54
48
42
57
58
14
15
21
16
12
13
22

R 2937 – V4

Pos.	Part No. Artikelnr.	Qty./Antal 96	95	Description	Benämning	Remarks Anmärkningar	
34	71 59 965	1	1	Sign, heat control	Skylt, värmereglage	1)	
34	73 40 524	1	1	Sign, heat control	Skylt, värmereglage	2, 5)	
34	73 80 975	1	1	Sign "OFF", heat control	Skylt "OFF", värmereglage	6) USA only	
40	71 81 753	1	1	Lock sheet	Låsbleck	1)	
40	71 90 523	1	1	Lock sheet	Låsbleck	2)	
41	71 51 905	3	3	Rubber buffer	Gummikuts		
42	71 61 060	1	1	Casing	Kåpa	3)	
42	84 19 624	1	1	Casing	Kåpa	4)	
43	79 22 974	1	1	Screw	Skruv		
44	79 21 729	4	4	Screw	Skruv		
45	79 22 271	5	5	Screw	Skruv	11)	*
45	79 65 338	5	5	Screw	Skruv	12)	*
46	79 39 804	2	2	Screw	Skruv		
47	79 34 789	4	4	Screw	Skruv		
48	71 61 078	2	2	Screw	Skruv	3)	
48	84 19 640	1	1	Screw	Skruv	4)	
49	79 15 689	1	1	Washer	Bricka	1)	
49	79 15 671	1	1	Washer	Bricka	2)	
50	71 96 751	1	1	Washer	Bricka		
51	79 10 516	2	2	Washer	Bricka		
52	79 16 497	1	1	Washer	Bricka		
53	79 16 497	8	8	Washer	Bricka		
54	80 29 928	2	2	Washer	Bricka		
55	79 14 708	1	1	Nut	Mutter	1)	
55	79 14 690	1	1	Nut	Mutter	2)	
56	79 14 690	4	4	Nut	Mutter		
57	71 54 099	1	1	Nut	Mutter		
58	71 86 638	1	1	Attachment clamp	Fästbygel		
59	88 04 080	1	1	Emblem "V4"	Emblem "V4"	Ch. 432.747–,96. 45.963–,95. 3)	
60	73 45 952	1	1	Cover plate	Täckplåt		
61	73 45 960	1	1	Clamp	Bygel	2, 3)	
62	88 04 080	1	1	Emblem "V4"	Emblem "V4"		
63	79 19 483	2	2	Clip	Clip		
64	73 55 860	1		Emblem "96"	Emblem "96"	4)	
65	72 66 331		1	Emblem "95"	Emblem "95"		

1) Ch. –458.526,96. –50.197,95.
2) Ch. 470.001–,96. 52.001–,95.
3) Ch. –96.552.859. –95.065.001.
4) Ch. 96.560.001–. 95.080.001–.
11) Ch. –96752011035. –95753001698.
12) Ch. 96752011036–. 95753001699–.

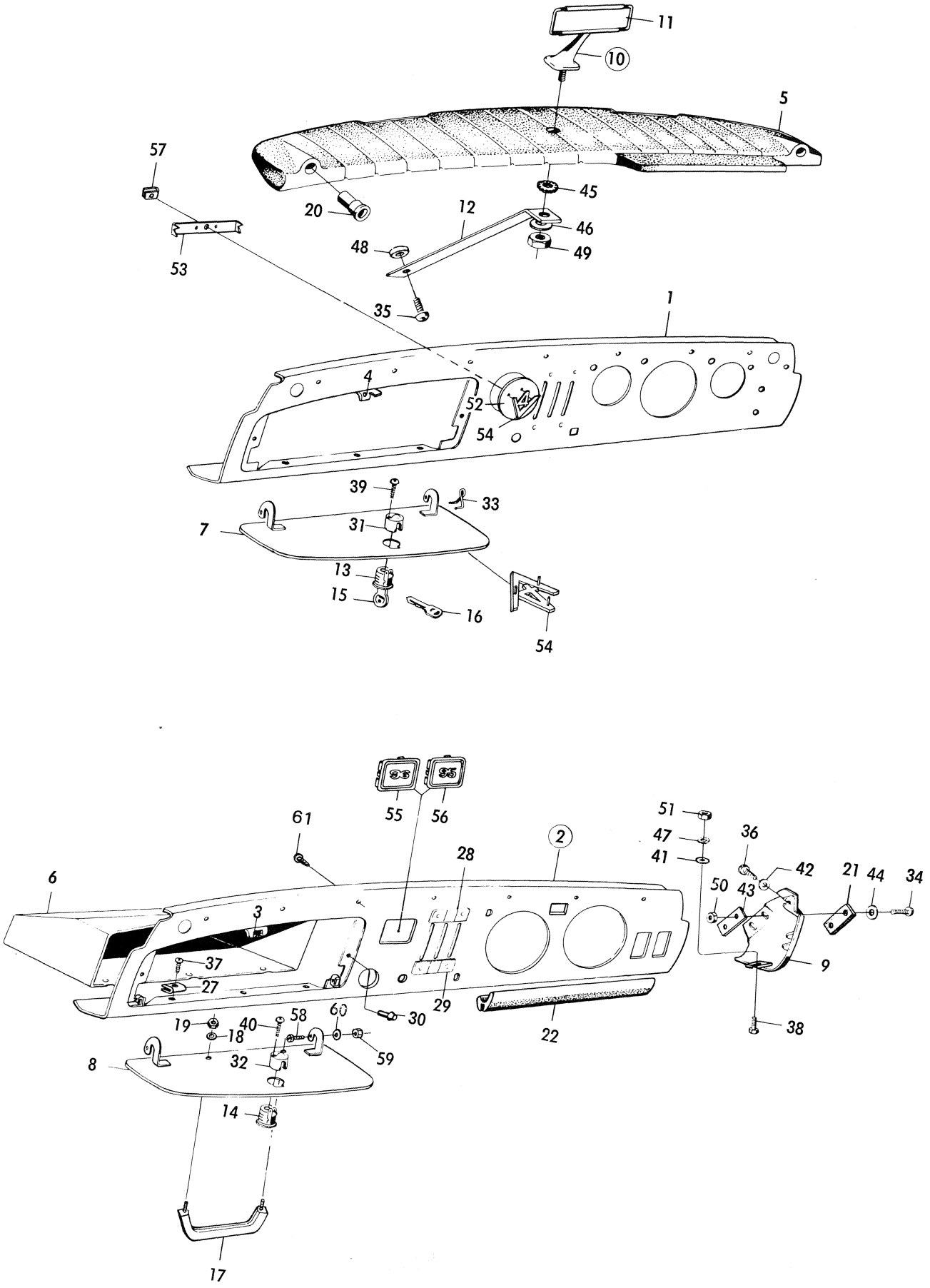
11
10
5
57
45
20
12
46
48
49
53
35
1
4
52
54
39
33
7
31
13
15
16
54
55
56
61
2
28
51
47
41
36
42
21
44
34
50
43
6
3
37
27
29
30
9
22
38
19
18
40
58
60
59
8
32
14
17

R 2938 – V4

Pos.	Part No. Artikelnr.	Qty./Antal 96	95	Description	Benämning	Remarks Anmärkningar	
1	71 86 729	1	1	Lower part assy.	Underdel kpl.	3)	
2	73 55 787	1	1	Lower part assy.	Underdel kpl.	4, 5)	*
2	73 86 592	1	1	Lower part assy.	Underdel kpl.	6)	*
3	73 74 655	1	1	. Lock sheet	. Låsbleck	4)	
4	71 81 753	1	1	Lock sheet	Låsbleck	3)	
5	71 81 548	1	1	Panel upholstery	Stötskydd	1)	
5	73 39 575	1	1	Panel upholstery	Stötskydd	2)	
6	71 81 621	1	1	Glove compartment	Handskfack		
7	71 81 589	1	1	Glove compartment lid	Handskfacklucka	3)	
8	73 53 576	1	1	Glove compartment lid	Handskfacklucka	4)	
9	71 81 688	1	1	End cover L.H.	Gavel V	1)	
9	71 81 696	1	1	End cover R.H.	Gavel H	1)	
9	73 40 656	1	1	End cover L.H.	Gavel V	2)	
9	73 40 664	1	1	End cover R.H.	Gavel H	2)	
10	71 81 969	1	1	Mirror assy.	Backspegel kpl.	Mirror from and incl. model 1968 see page 8 33:2	
11	71 81 977	1	1	. Glass	. Glas		
12	71 51 921	1	1	Retainer	Hållare	1)	
12	73 40 334	1	1	Retainer	Hållare	2)	
13	78 24 238	1	1	Lock, glove compartment lid	Lås, handskfacklucka	3) Without key.	
14	84 19 517	1	1	Lock, glove compartment lid	Lås, handskfacklucka	4)	
15	88 14 980	1	1	Key	Nyckel	3)	
16	88 14 956	1	1	Key blank	Nyckelämne	3) Code 2.	
17	73 55 803	1	1	Curve handle	Kurvhandtag	4)	
18	79 10 557	2	2	Washer	Bricka	4)	
19	79 14 708	2	2	Nut	Mutter	4)	
20	71 58 835	2	2	Side defroster jet	Sidodefrostermunstycke	1)	
20	73 38 817	2	2	Side defroster jet	Sidodefrostermunstycke	2)	
21	71 51 947	2	2	Pad	Mellanlägg		
22	71 96 785	1	1	List, steering column stand	List, rattlagring	1)	
22	73 42 363	1	1	List, steering column stand	List, rattlagring	2)	
27	88 50 414	6	6	Clip	Clip		
28	71 59 957	1	1	Sign, heat control	Skylt, värmereglage	1)	
28	73 40 516	1	1	Sign, heat control	Skylt, värmereglage	2)	
29	71 59 965	1	1	Sign, heat control	Skylt, värmereglage	1)	
29	73 40 524	1	1	Sign, heat control	Skylt, värmereglage	2)	
30	71 51 905	3	3	Rubber buffer	Gummibuffert	3)	
31	71 61 060	1	1	Casing	Kåpa	3)	
32	84 19 624	1	1	Casing	Kåpa	4)	
33	71 22 054	2	2	Spring	Fjäder	3)	
34	79 34 805	4	4	Screw	Skruv		
35	79 22 974	1	1	Screw	Skruv		
36	79 22 370	2	2	Screw	Skruv	(79 22 347)	*
37	79 22 271	6	6	Screw	Skruv		
38	79 34 441	2	2	Screw	Skruv		
39	71 61 078	2	2	Screw	Skruv	3)	
40	84 19 640	1	1	Screw	Skruv	4)	
41	79 16 497	1	1	Washer	Bricka		
42	80 29 944	4	4	Washer	Bricka	1)	
42	79 16 489	4	4	Washer	Bricka	2)	
43	71 60 765	2	2	Washer	Bricka		
44	79 16 497	4	4	Washer	Bricka		
45	79 15 689	1	1	Washer	Bricka		

1) Ch. –458.526,96. –50.197,95.
2) Ch. 470.001–,96. 52.001–,95.
3) Ch. –96.552.859, –95.074.986.
4) Ch. 96.560.001–. 95.080.001–.
5) Ch. 96752015165. –96756007419. –95752002048. –95753003018. –95756000281.
6) Ch. 96752060001–. 96762000001–. 96766000001–. 95753060001–. 95763000001–. 95766000001–.

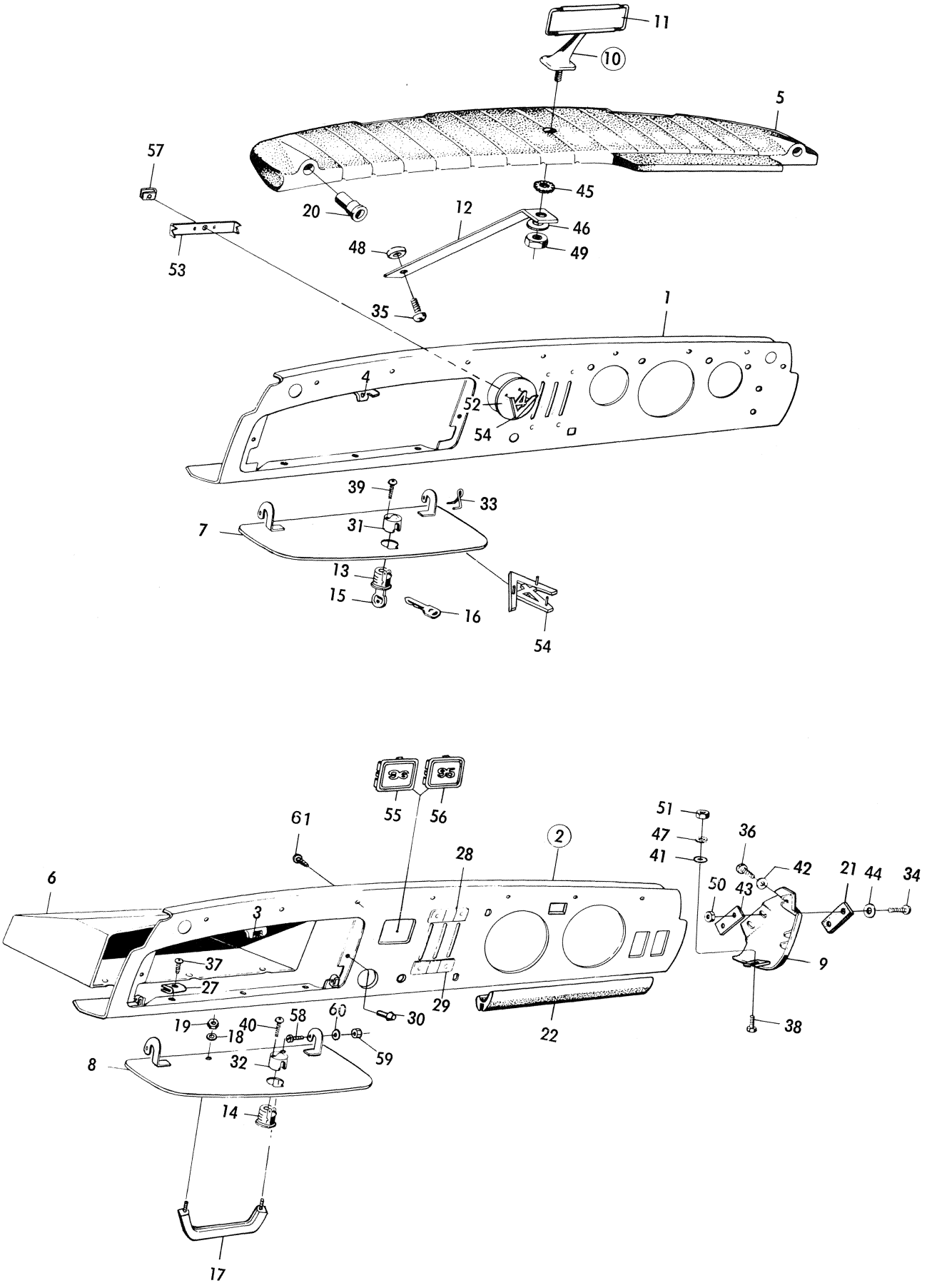
11
10
5
57
45
20
12
46
48
49
53
35
1
4
52
54
39
33
7
31
13
15
16
54
55
56
61
2
28
51
47
41
36
42
21
44
34
6
3
50
43
9
37
27
29
30
22
38
19
18
40
58
60
59
8
32
14
17

R 2938 – V4

Pos.	Part No. Artikelnr.	Qty./Antal 96	95	Description	Benämning	Remarks Anmärkningar
46	79 15 671	1	1	Washer	Bricka	2)
47	79 15 663	2	2	Washer	Bricka	
48	71 96 751	1	1	Washer	Bricka	
49	79 14 708	1	1	Nut	Mutter	1)
49	79 14 690	1	1	Nut	Mutter	2)
50	79 14 690	4	4	Nut	Mutter	
51	79 10 474	2	2	Nut	Mutter	
52	73 45 952	1	1	Cover plate	Täckplåt	3)
53	73 45 960	1	1	Clamp	Bygel	
54	88 04 080	2	2	Emblem "V4"	Emblem "V4"	
55	73 55 860	1		Emblem "96"	Emblem "96"	Ch. 96.560.001–.
56	72 66 331		1	Emblem "95"	Emblem "95"	Ch. 95.080.001–.
57	79 19 483	2	2	Clip	Clip	3)
58	73 59 797	1	1	Screw	Skruv	4)
59	79 40 398	1	1	Nut	Mutter	
60	80 73 090	1	1	Washer	Bricka	
61	79 22 347	7	7	Screw	Skruv	*

1) Ch. –458.526,96. –50.197,95.
2) Ch. 470.001–,96. 52.001–,95.
3) Ch. –96.552.859. –95.074.986.
4) Ch. 96.560.001–. 95.080.001–.

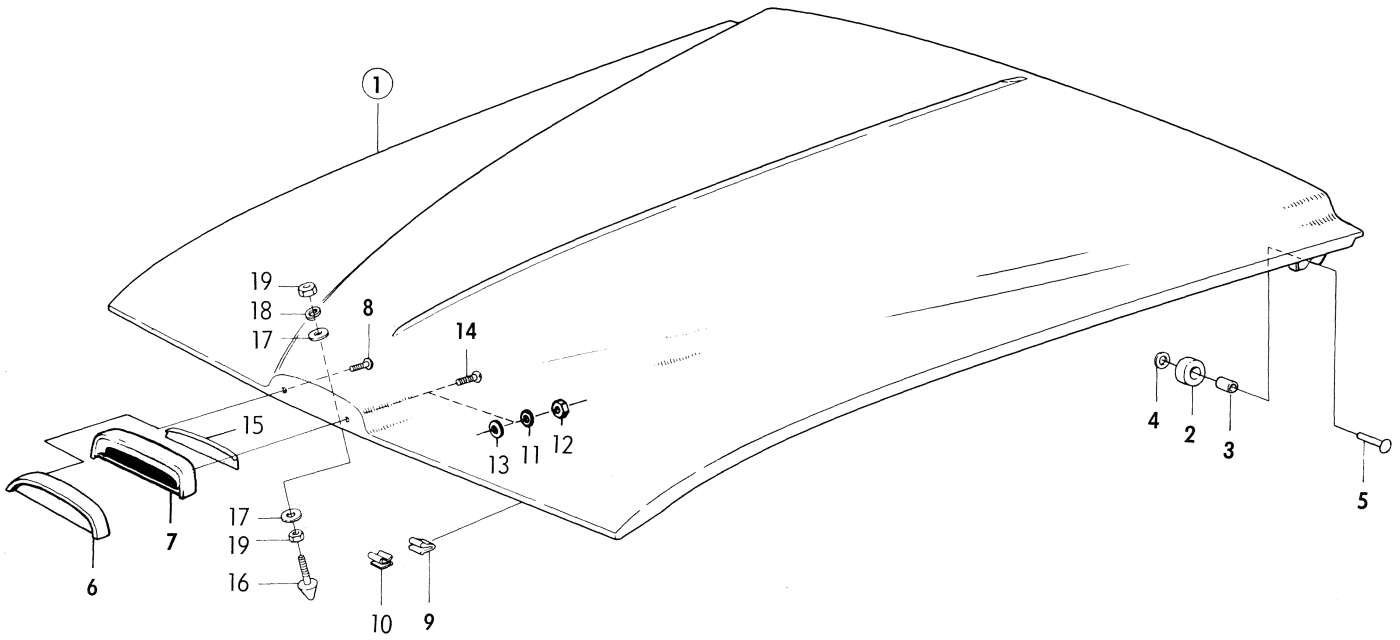

R 2322 – V4

Pos.	Part No. Artikelnr.	Qty./Antal 96	95	Description	Benämning	Remarks Anmärkningar
1	73 57 445	1	1	Hood assy.	Motorhuv kpl.	
2	73 02 847	2	2	. Roll	. Rulle	
3	73 02 839	2	2	. Spacer tube	. Distansrör	
4	80 29 944	2	2	. Washer	. Bricka	
5	79 43 608	2	2	. Rivet	. Nit	
6	73 08 208	1	1	Frame, upper	Ram, övre	1)
7	73 51 133	1	1	Frame, upper	Ram, övre	2, 3)
7	73 90 024	1	1	Frame, upper	Ram, övre	4)
8	79 22 263	2	2	Screw	Skruv	1)
9	73 02 995	2	2	Support	Stöd	1)
10	79 33 443	2	2	Clip	Clip	
11	79 10 524	2	2	Washer	Bricka	2, 3)
12	79 10 466	2	2	Nut	Mutter	
13	70 88 073	1	1	Washer	Bricka	
14	80 59 214	2	2	Screw	Skruv	4)
15	73 90 032	1	1	Pad	Mellanlägg	4)
16	73 02 748	1	1	Fauset	Låstapp	
17	79 16 505	2	2	Washer	Bricka	
18	79 10 557	1	1	Washer	Bricka	
19	79 14 708	2	2	Nut	Mutter	

1) Ch. –458.526,96. –50.197,95.
2) Ch. 96.520.001–. 95.065.001–.
3) Ch. –96732023028. –96736008344. –95732007767. –95736000185.
4) Ch. 96742000001–. 96746000001–. 95742000001–. 95746000001–.

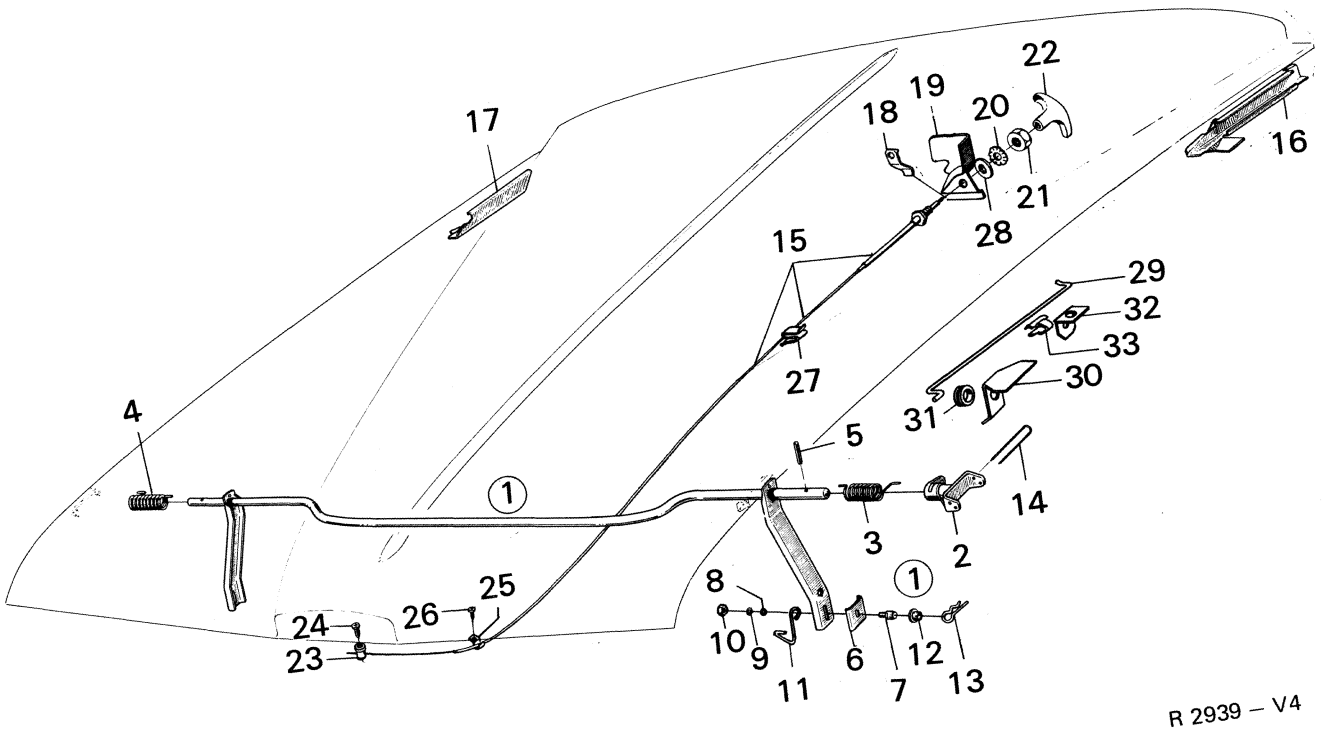
17
18
19
20
22
16
21
28
15
29
32
33
27
30
31
4
5
14
3
2
1
8
25
26
24
23
10
9
11
6
7
12
13

R 2939 – V4

Pos.	Part No. Artikelnr.	Qty./Antal 96	95	Description	Benämning	Remarks Anmärkningar
1	73 02 888	1	1	Hinge assy.	Gångjärn, kpl.	1) *
1	73 92 079	1	1	Hinge assy.	Gångjärn, kpl.	2) *
2	73 02 607	2	2	. Bracket	. Fäste	
3	73 01 377	1	1	. Spring L.H.	. Fjäder V	
4	73 18 215	1	1	. Spring R.H.	. Fjäder H	
5	79 18 485	2	2	. Tension pin	. Spännstift	
6	73 18 983	2	2	. Guide plate	. Styrplåt	
7	73 18 991	2	2	. Pivot pin	. Gångjärnstapp	1) *
7	73 92 087	2	2	. Pivot pin	. Gångjärnstapp	2) *
8	70 99 575	2	2	. Washer	. Bricka	
9	79 15 564	2	2	. Washer	. Bricka	
10	79 14 690	2	2	. Nut	. Mutter	
11	73 91 915	1	1	. Hook L.H.	. Krok V.	2) *
11	73 91 923	1	1	. Hook R.H.	. Krok H.	2) *
12	73 02 896	2	2	Bushing	Bussning	
13	73 19 007	2	2	Lock needle	Låsnål	
14	73 02 649	2	2	Securing needle	Fästnål	
15	73 18 892	1	1	Hood look control	Reglagewire, huvlås	Ch. –507.018,96. –62.059,95.
15	73 47 487	1	1	Hood look control	Reglagewire, huvlås	Ch. 96.520.001–. 95.065.001–.
16	73 23 538	1	1	Guide bar L.H.	Styrskena V	
17	73 23 546	1	1	Guide bar R.H.	Styrskena H	
18	73 18 868	1	1	Yoke	Bygel	} Ch. –426.231,96. –45.115,95.
19	73 27 455	1	1	Cover	Kåpa	} Only L.H.D.
20	79 15 606	1	1	Washer	Bricka	
21	79 59 380	1	1	Nut	Mutter	
22	71 75 904	1	1	Handle	Handtag	
23	73 02 359	1	1	Bushing	Bussning	
24	79 34 433	1	1	Screw	Skruv	
25	86 01 395	2	2	Clip	Clip	
26	79 22 727	2	2	Screw	Skruv	
27	79 33 443	1	1	Clip	Clip	
28	73 79 910	1	1	Fibre washer	Fiberbricka	Ch. 96722000001–. 95722000001–.
29	73 92 897	1	1	Hood support	Huvstötta	2) *
30	73 92 889	1	1	Bracket	Konsol	2) *
31	73 92 863	1	1	Rubber bushing	Gummibussning	2) *
32	73 92 871	1	1	Bracket	Fäste	2) *
33	73 92 905	1	1	Clip	Clip	2) *

1) Ch. –96752015165. –96756007419. –95752002048. –95753003018. –95756000281.
2) Ch. 96752060001–. 96762000001–. 96766000001–. 95753060001–. 95763000001–. 95766000001–.

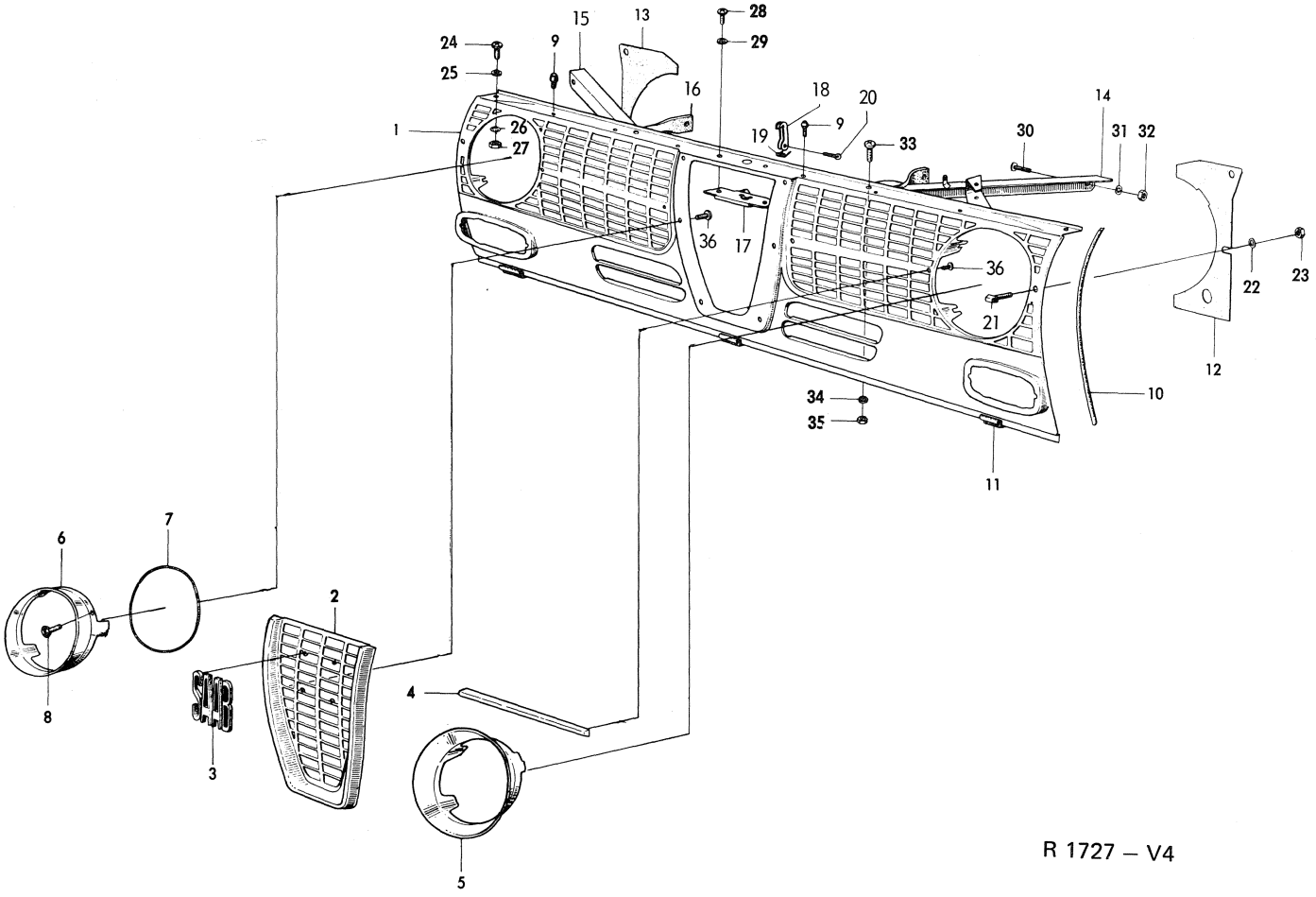
1
2
3
4
5
6
7
8
9
10
11
12
13
14
15
16
17
18
19
20
21
22
23
24
25
26
27
28
29
30
31
32
33
34
35
36

R 1727 – V4

Pos.	Part No. Artikelnr.	Qty./Antal 96	95	Description	Benämning	Remarks Anmärkningar
1	73 51 034	1	1	Front plate assy.	Frontplåt kpl.	1)
1	73 73 079	1	1	Front plate assy.	Frontplåt kpl.	2)
1	73 73 962	1	1	Front plate assy.	Frontplåt kpl.	4, 6)
1	73 79 803	1	1	Front plate assy.	Frontplåt kpl.	7, 8)
1	73 51 034	1	1	Front plate assy.	Frontplåt kpl.	5, 8)
1	73 90 081	1	1	Front plate assy.	Frontplåt kpl.	9)
2	73 47 438	1	1	. Clamp	. Bygel	3)
2	73 78 185	1	1	. Clamp	. Bygel	4)
3	73 18 942	1	1	. Hook	. Hake	
4	73 18 975	1	1	. Spring	. Fjäder	
5	79 04 550	1	1	. Cotter pin	. Saxpinne	
6	73 51 042	1	1	Grill plate, centre	Grillplåt, mittre	8)
7	86 01 064	1	1	Emblem	Emblem	Ch. –96.587.793. –60601357. –95.087.159. –50600724.
7	82 15 865	1	1	Emblem	Emblem	Ch. 96.587.794–. 60601358–. 95.087.160–. 50600725–. 8)
8	82 20 287	1	1	Emblem	Emblem	9, 10) *
8	82 35 111	1	1	Emblem	Emblem	11) *
9	73 51 257	1	1	Grill plate L.H.	Grillplåt V	3)
9	73 51 265	1	1	Grill plate R.H.	Grillplåt H	
9	73 78 094	1	1	Grill plate L.H.	Grillplåt V	4, 8)
9	73 78 102	1	1	Grill plate R.H.	Grillplåt H	
9	73 51 299	1	1	Grill plate L.H.	Grillplåt V	5, 8)
9	73 51 307	1	1	Grill plate R.H.	Grillplåt H	
10	73 90 016	1	1	Grill	Grill	9)
11	73 51 190	1	1	Decor frame L.H.	Dekorram V	3)
11	73 51 208	1	1	Decor frame R.H.	Dekorram H	
12	73 73 715	1	1	Decor frame L.H.	Dekorram V	4, 8)
12	73 73 723	1	1	Decor frame R.H.	Dekorram H	
13	73 51 315	1	1	Decor frame L.H.	Dekorram V	5, 8)
13	73 51 323	1	1	Decor frame R.H.	Dekorram H	
14	85 01 884	4	4	Strip, upper	List, övre	3)
15	85 01 884	4	4	Strip, lower	List, nedre	
16	73 43 346	2	2	Strip	List	5, 8)
17	73 43 155	1	1	Cover plate	Täckskiva	8)
18	73 43 213	1	1	Plate L.H.	Plåt V	1)
18	73 43 221	1	1	Plate R.H.	Plåt H	
18	73 43 239	1	1	Plate L.H.	Plåt V	3, 5)
18	73 43 247	1	1	Plate R.H.	Plåt H	3, 5)
18	73 78 219	1	1	Plate L.H.	Plåt V	4, 5)
18	73 78 227	1	1	Plate R.H.	Plåt H	
19	88 36 116	1	1	Plate L.H.	Plåt V	2)
19	88 36 124	1	1	Plate R.H.	Plåt H	
19	73 78 078	1	1	Plate L.H.	Plåt V	4, 6)
19	73 78 748	1	1	Plate L.H.	Plåt V	7)
20	73 42 876	1	1	Stay L.H.	Stag V	
21	88 36 140	1	1	Stay R.H.	Stag H	
22	73 42 611	2	2	Strap	Band	3)
22	73 78 359	1	1	Strap L.H.	Band V	4)
22	73 42 611	1	1	Strap R.H.	Band H	

1) Ch. –96.552.859. –95.074.986.
2) Ch. 96.560.001–592.844. –60601540. 95.080.001–088.371. –50600838.
3) Ch. –96.592.844. –60601540. –95.088.371. –50600838.
4) Ch. 96.600.001–. 61600001–. 95.095.001–. 51600001–.
5) USA.
6) Ch. –96.627.413. –61602639. –95.102.180. –51601165.
7) Ch. 96722000001–. 96726000001–. 95722000001–. 95726000001–.
8) Ch. –96732023028. –96736008344. –95732007767. –95736000185.
9) Ch. 96742000001–. 96746000001–. 95742000001–. 95746000001–.
10) Ch. –96752014487. –95753003300.
11) Ch. 96752014488–. 95753060078–.

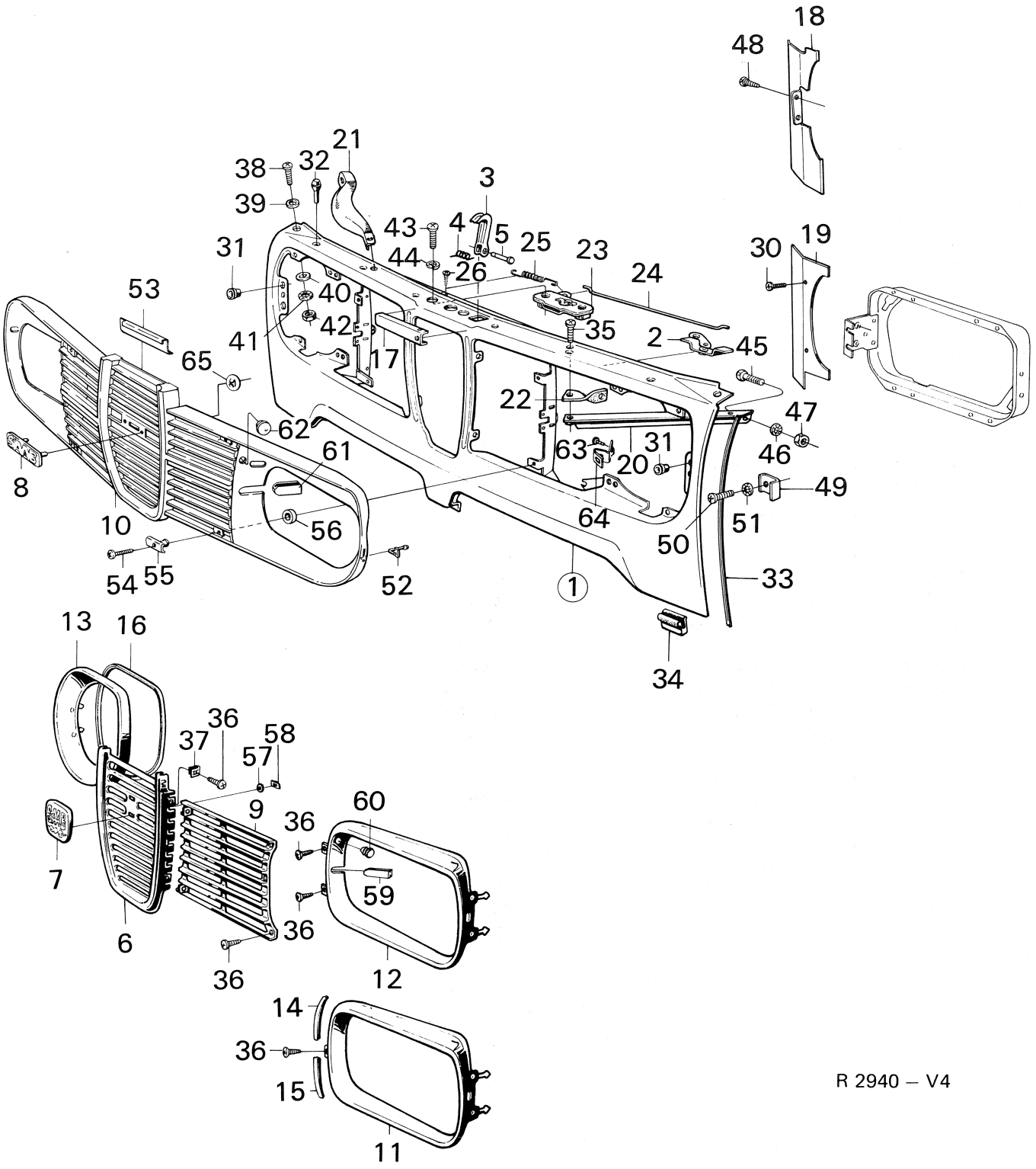
18
48
21
38
32
3
39
43
4
5
25
23
30
19
31
44
26
24
53
40
42
35
2
45
41
17
65
22
47
62
63
31
46
61
20
8
49
64
51
10
56
50
54
55
52
1
33
34
13
16
36
37
58
57
9
60
36
7
59
6
36
36
12
14
36
15
11

R 2940 – V4

Pos.	Part No. Artikelnr.	Qty./Antal 96	95	Description	Benämning	Remarks Anmärkningar
23	73 42 835	1	1	Hood lock	Huvlås	
24	73 42 868	1	1	Control rod, hood lock	Manöverstång, huvlås	3)
24	73 78 276	1	1	Control rod, hood lock	Manöverstång, huvlås	4)
25	71 23 193	1	1	Spring	Fjäder	
26	79 22 800	1	1	Screw	Skruv	
30	72 42 498	4	4	Screw	Skruv	1)
31	73 51 216	4	4	Rubber bushing	Gummibussning	8) *
31	73 51 216	2	2	Rubber bushing	Gummibussning	9) *
32	71 51 905	6	6	Rubber plug	Gummiplugg	
33	73 09 735	2	2	Strip	List	
34	73 01 856	3	3	Support	Stöd	
35	79 34 771	2	2	Screw	Skruv	
36	72 42 498	10	10	Screw	Skruv	3)
36	79 22 263	12	12	Screw	Skruv	4, 8)
37	79 33 674	4	4	Clip	Clip	8)
38	79 34 771	2	2	Screw	Skruv	
39	80 29 969	2	2	Washer	Bricka	
40	72 59 724	2	2	Spacer	Mellanlägg	
41	79 15 564	2	2	Washer	Bricka	
42	79 14 690	2	2	Nut	Mutter	
43	79 34 771	2	2	Screw	Skruv	
44	79 10 540	2	2	Washer	Bricka	
45	79 34 763	2	2	Screw	Skruv	
46	79 15 564	2	2	Washer	Bricka	
47	79 14 690	2	2	Nut	Mutter	
48	79 22 263	4	4	Screw	Skruv	6)
48	79 22 263	2	2	Screw	Skruv	7)
49	73 43 205	2	2	Clamp	Bygel	
50	79 34 441	2	2	Screw	Skruv	
51	79 15 663	2	2	Washer	Bricka	
52	73 90 073	2	2	Plug	Tapp	
53	73 90 040	1	1	Pad	Mellanlägg	
54	79 65 684	4	4	Screw	Skruv	9)
55	82 20 337	4	4	Washer	Bricka	
56	82 20 345	4	4	Rubber pad	Gummimellanlägg	
57	71 10 851	2	2	Sealing washer	Tätningsbricka	Ch. 96.587.794–. 60601358–.
58	79 19 509	2	2	Clip	Clip	97.087.160–. 50600725–. 8)
59	73 78 391	2	2	Cover strip	Täcklist	4, 8) For cars without head-
60	73 78 409	2	2	Button	Knopp	light wipers and washer.
61	73 90 149	2	2	Cover strip	Täcklist	9) For cars without headlight
62	82 20 360	2	2	Button	Knapp	wipers and washer.
63	79 46 742	4	4	Screw	Skruv	4)
64	85 01 793	4	4	Clip	Clip	
65	82 35 129	2	2	Clip	Clip	11) *

1) Ch. –96.552.859. –95.074.986.
3) Ch. –96.592.844. –60601540. –95.088.371. –50600838.
4) Ch. 96.600.001–. 61600001–. 95.095.001–. 51600001–.
6) Ch. –96.627.413. –61602639. –95.102.180. –51601165.
7) Ch. 96722000001–. 96726000001–. 95722000001–. 95726000001–.
8) Ch. –96732023028. –96736008344. –95732007767. –95736000185.
9) Ch. 96742000001–. 96746000001–. 95742000001–. 95746000001–.
11) Ch. 96752014488–. 95753003301–.

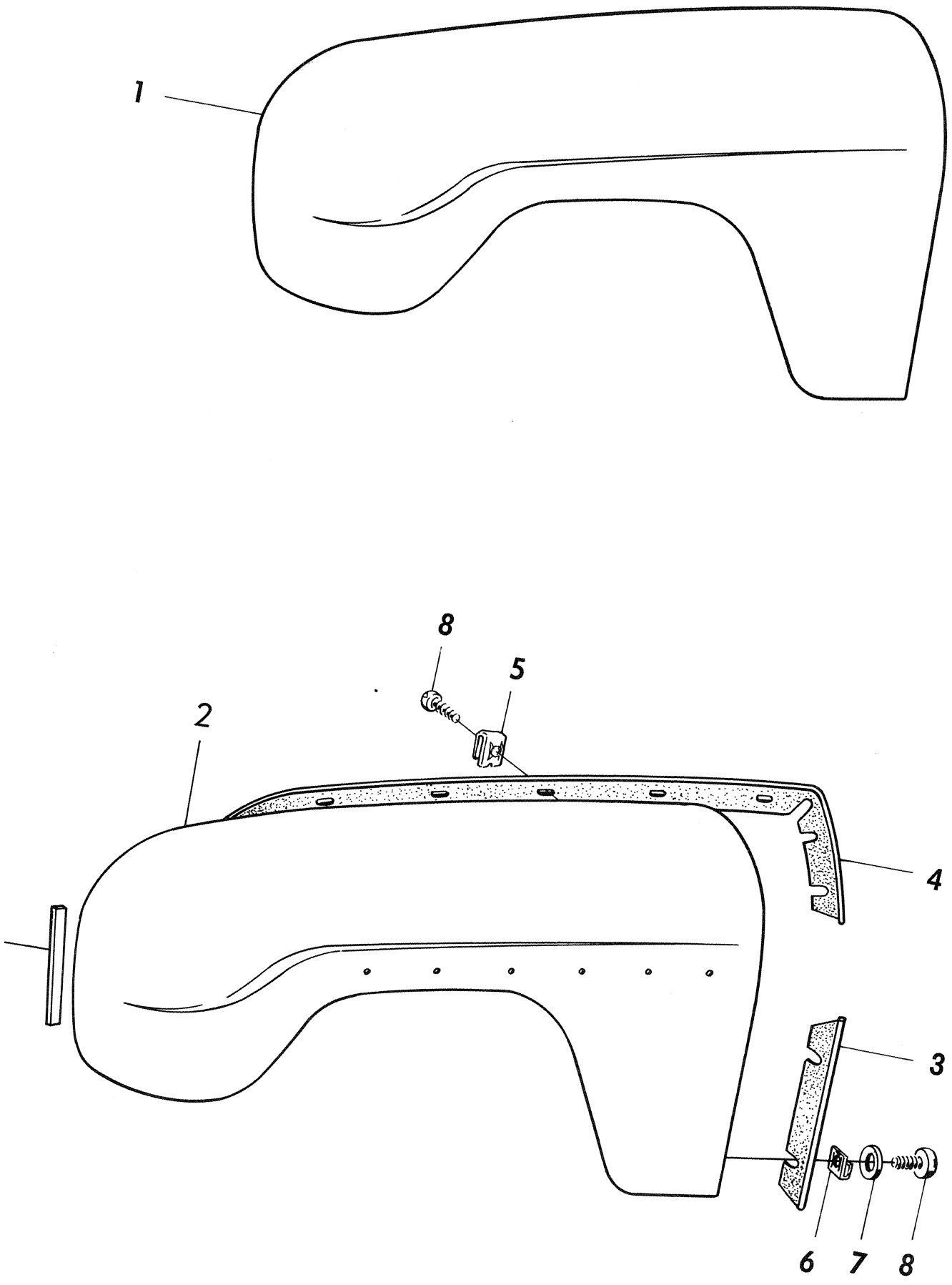
1
8
5
2
4
3
6
7
8

Pos.	Part No. Artikelnr.	Qty./Antal 96	95	Description	Benämning	Remarks Anmärkningar
1	73 00 437	1	1	Front fender L.H.	Framskärm V	1)
1	73 00 445	1	1	Front fender R.H.	Framskärm H	1)
2	73 47 693	1	1	Front fender L.H.	Framskärm V	2)
2	73 47 701	1	1	Front fender R.H.	Framskärm H	2)
2	73 47 735	1		Front fender L.H.	Framskärm V	2) De Luxe.
2	73 47 735	1	1	Front fender L.H.	Framskärm V	3)
2	73 47 743	1		Front fender R.H.	Framskärm H	2) De Luxe.
2	73 47 743	1	1	Front fender R.H.	Framskärm H	3)
3	71 82 090	2	2	Sealing bead	Keder	4) S
4	73 17 472	2	2	Sealing bead	Keder	S
5	79 61 956	12	12	Clip	Clip	S
6	79 35 067	10	10	Clip	Clip	S
7	71 19 845	12	12	Washer	Bricka	S
8	71 68 339	22	22	Screw	Skruv	S
9	73 57 049	2	2	Sealing	Tätning	Ch. 96.520.001–. 95.065.001–.
	88 16 126	X	X	Mounting kit, front fender	Monteringssats, framskärm	

1) Ch. –507.018,96. –62.059,95.
2) Ch. 96.520.001–592.844. –60601540.95.065.001–088.371. –50600838.
3) Ch. 96.600.001–. 61600001–. 95.095.001–. 51600001–.
4) Ch. –96.619.098. –96726000987. –95.100.172. –95726000025.

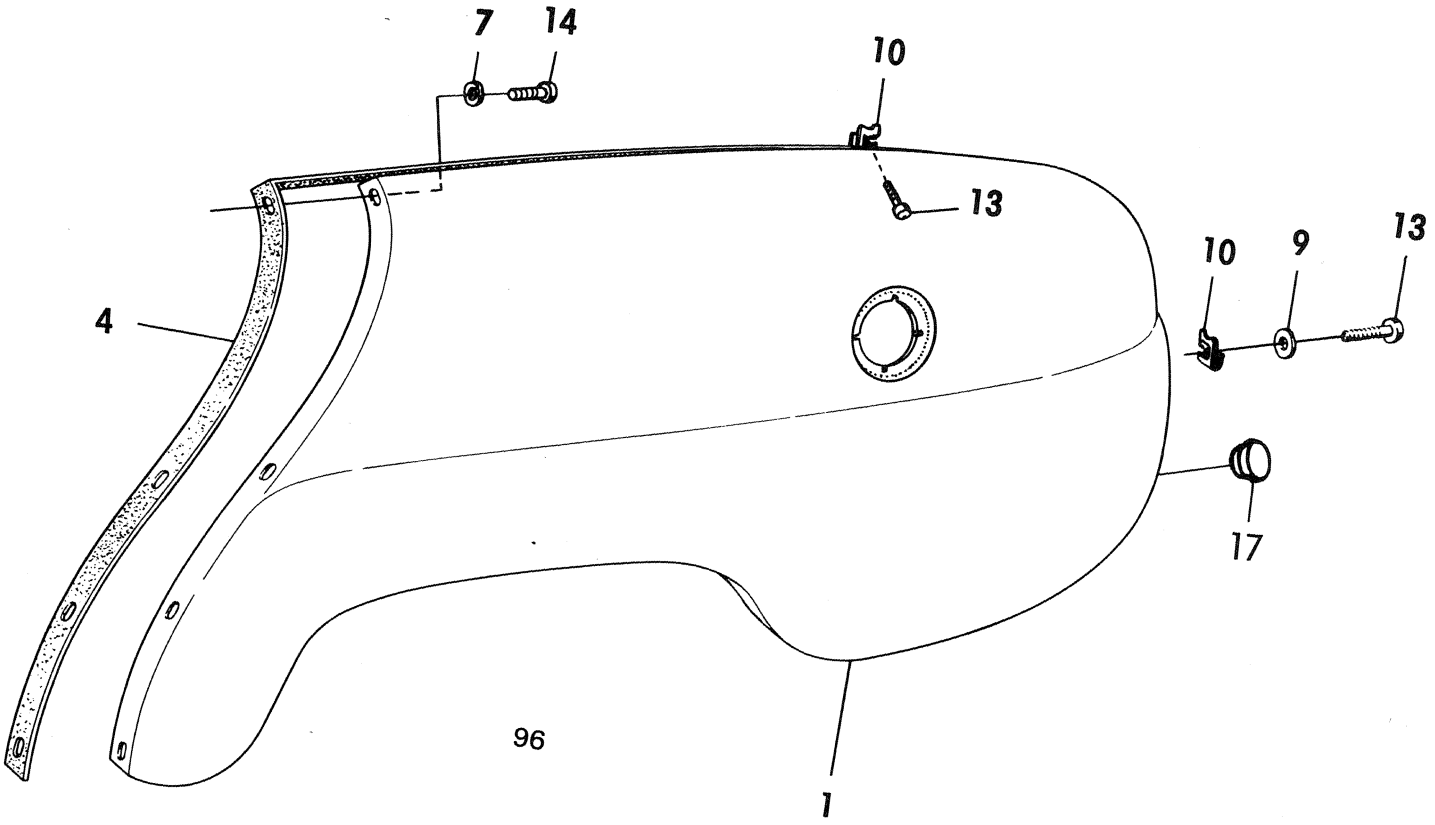

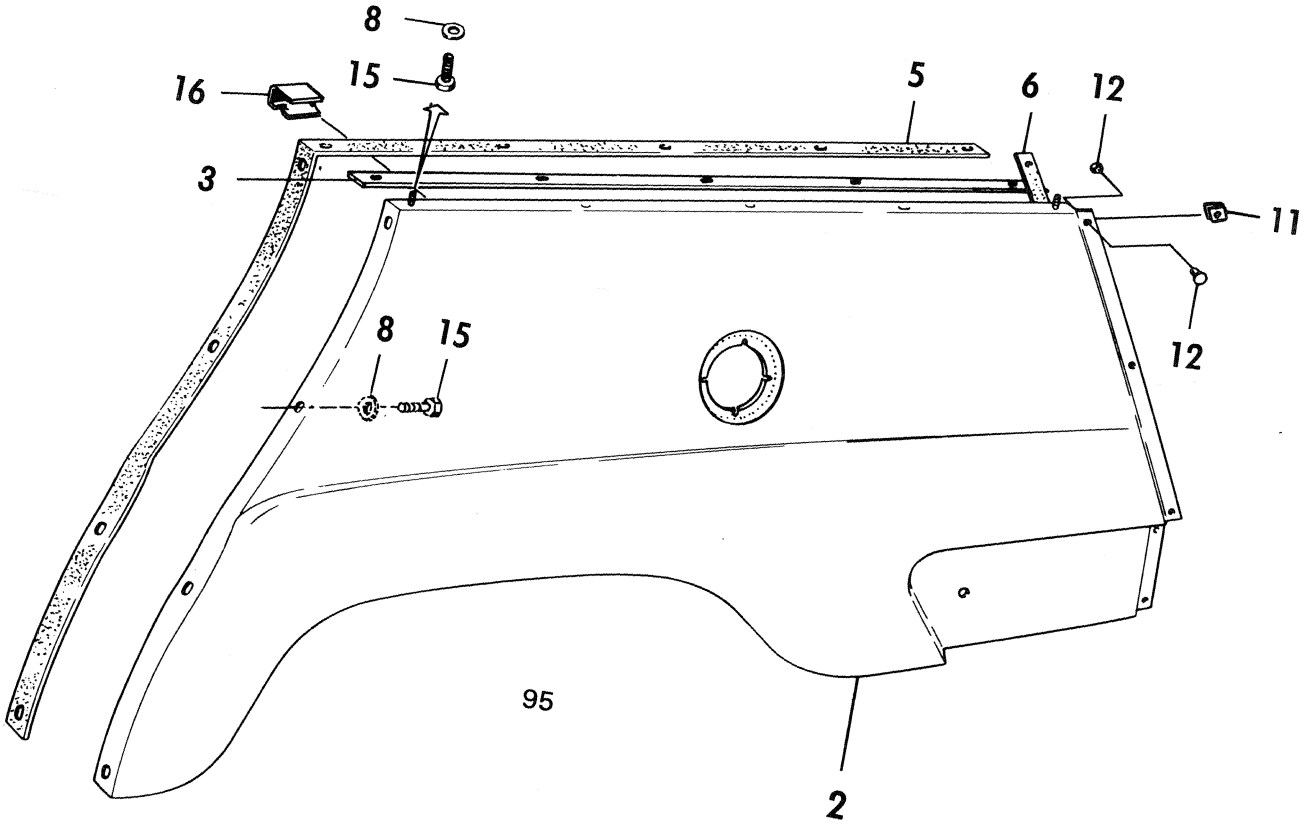

R 1730 – V4

Pos.	Part No. Artikelnr.	Qty./Antal 96	95	Description	Benämning	Remarks Anmärkningar
1	73 57 098	1		Rear fender L.H.	Bakskärm V	Ch. –96.552.859. 1)
1	73 57 098	1		Rear fender L.H.	Bakskärm V	Ch. 96.560.001–592.844. –60601540.
1	71 71 036	1		Rear fender L.H.	Bakskärm V	Ch. –96.552.859. De Luxe.
1	73 57 759	1		Rear fender L.H.	Bakskärm V	Ch. 96.560.001–592.844. De Luxe.
1	73 73 830	1		Rear fender L.H.	Bakskärm V	Ch. 96.600.001–. 61600001–.
1	71 19 548	1		Rear fender R.H.	Bakskärm H	Ch. –96.592.844. –60601540.
1	71 71 044	1		Rear fender R.H.	Bakskärm H	Ch. 96.560.001–592.844 De Luxe.
1	73 73 848	1		Rear fender R.H.	Bakskärm H	Ch. 96.600.001–. 61600001–.
2	72 65 499		1	Rear fender L.H.	Bakskärm V	Ch. –95.074.986. 2)
2	72 65 499		1	Rear fender L.H.	Bakskärm V	Ch. 95.080.001–. 3) *
2	72 33 612		1	Rear fender R.H.	Bakskärm H	3) *
2	72 74 590		1	Rear fender L.H.	Bakskärm V	4) *
2	72 74 608		1	Rear fender R.H.	Bakskärm H	4) *
3	72 08 788		2	Sheet strip	Plåtskena	
4	71 82 116	2		Sealing bead	Keder	S
5	72 39 023		2	Sealing bead	Keder	S
6	72 06 493		2	Sealing bead	Keder	
7	79 16 505	14		Washer	Bricka	
8	79 16 505		18	Washer	Bricka	S
9	71 19 845	4		Washer	Bricka	S
10	79 35 067	10		Clip	Clip	S
11	72 36 086		10	Retainer	Hållare	S
12	79 17 057		10	Pop-rivet	Dubbelnit	S
13	71 68 339	10		Screw	Skruv	S
14	79 03 164	14		Screw	Skruv	S
15	79 03 164		18	Screw	Skruv	
16	72 56 209		4	Clip	Clip	Ch. 56.276–,95.
17	71 63 066	1		Rubber plug	Gummiplugg	Ch. 96.600.001–. 61600001–.
	88 16 134	X		Mounting kit, rear fender	Monteringssats, bakskärm	Ch. 420.001–,96.
	88 16 142		X	Mounting kit, rear fender	Monteringssats, bakskärm	Ch. 42.001–,95.
	88 15 185	1		1) Kit, filler pipe rear fender	Sats, påfyllningsrör bakskärm	Shall be used together with the rear fender L.H. See SI section 820.
	88 15 193		1	2) Kit, filler pipe rear fender	Satss,påfyllningsrör bakskärm	

3) Ch. –95752002048. –95753003018. –95756000281.
4) Ch. 95753060001–. 95763000001–. 95766000001–.

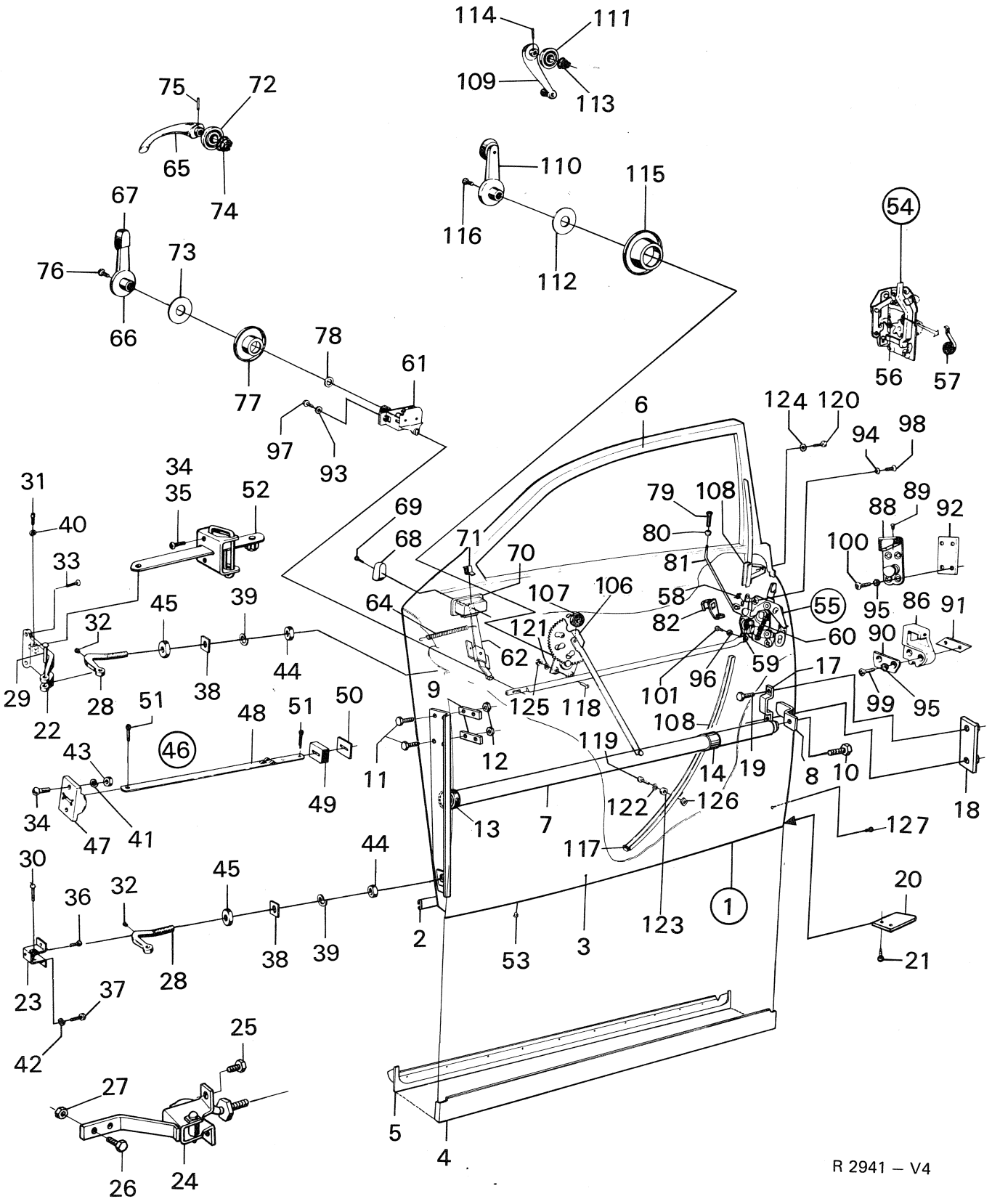
114
111
109
113
75
72
65
74
110
115
116
112
67
76
73
66
78
77
61
97
93
54
56
57
6
124
120
94
98
31
34
35
52
40
33
69
68
71
70
79
108
80
81
88
89
92
100
64
107
106
58
55
95
86
91
32
45
39
121
82
60
90
62
59
17
29
28
38
44
9
125
118
101
96
99
95
22
51
48
51
50
108
46
43
12
119
14
19
8
10
11
49
122
126
18
34
47
41
13
7
127
117
30
44
45
36
32
20
1
123
2
3
53
21
38
39
28
23
37
42
25
27
5
4
26
24

R 2941 – V4

DOORS, TRUNK LID
Doors incl. hinges, stops, etc.
DÖRRAR, BAGAGERUMSLUCKA
Dörrar inkl. tillbehör

Pos.	Part No. Artikelnr.	Qty./Antal 96	95	Description	Benämning	Remarks Anmärkningar
1	73 17 290	1	1	Door assy. L.H.	Dörr kpl. V	8)
1	73 17 308	1	1	Door assy. R.H.	Dörr kpl. H	8)
1	73 36 936	1	1	Door assy. L.H.	Dörr kpl V	9) If door has holes for lower door seal, use door seal 73 55 175
1	73 36 944	1	1	Door assy. R.H.	Dörr kpl H	9) If door has holes for lower door seal, use door seal 73 55 175
1	73 90 552	1		Door assy. L.H.	Dörr kpl. V	USA. In cars produced as from Jan. 1, 1973.
1	73 90 560	1		Door assy. R.H.	Dörr kpl. H	USA. In cars produced as from Jan. 1, 1973.
2	71 17 054	1	1	. Plate channel	. Plåtskena	Ch. –96.528.350. –95.067.557.
3	71 18 433	1	1	. Outer plate L.H.	. Ytterplåt V	
4	73 78 839	1	1	.. Lower part, outer plate L.H.	.. Nedre del, ytterplåt V	
3	71 18 441	1	1	. Outer plate R.H.	. Ytterplåt H	
4	73 78 847	1	1	.. Lower part, outer plate R.H.	.. Nedre del, ytterplåt H	
5	73 78 854	1	1	. Lower part, inner plate L.H.	. Nedre del, innerplåt V	
5	73 78 862	1	1	. Lower part, inner plate R.H.	. Nedre del, innerplåt H	
6	71 18 532	1	1	. Upper part L.H.	. Överdel V	
6	71 18 540	1	1	. Upper part R.H.	. Överdel H	
7	73 90 438	1		. Reinforcement L.H.	. Förstärkning V	
7	73 90 446	1		. Reinforcement R.H.	. Förstärkning H	
8	73 90 453	2		. Hook	. Krok	
9	73 90 511	2		. Washer	. Bricka	
10	79 03 479	2		. Screw	. Skruv	
11	79 35 885	8		. Screw	. Skruv	
12	79 14 708	8		. Nut	. Mutter	
13	73 90 750	2		. Seal ring	. Tätningsring	7)
14	73 90 628	2		. Protective sleeve	. Skyddshylsa	7)
17	73 90 461	2		Yoke	Bygel	7)
18	73 90 479	2		Nut washer	Mutterbricka	7)
19	79 03 313	4		Screw	Skruv	7)
20	73 35 987	1	1	Splash guard L.H.	Stänkskydd V	3)
20	73 35 995	1	1	Splash guard R.H.	Stänkskydd H	3)
21	79 22 206	4	4	Screw	Skruv	3)
22	71 17 302	2	2	Hinge half, upper	Gångjärnshalva, övre	
23	71 17 377	1	1	Hinge half, lower L.H.	Gångjärnshalva, nedre V	
23	71 17 385	1	1	Hinge half, lower R.H.	Gångjärnshalva, nedre H	
24	73 90 594	1		Hinge, lower L.H.	Gångjärn, nedre V	
24	73 90 602	1		Hinge, lower R.H.	Gångjärn, nedre H	
25	79 03 156	4		Screw	Skruv	7)
26	79 35 885	4		Screw	Skruv	7)
27	79 14 708	4		Nut	Mutter	
28	71 17 294	4	4	Hinge pin	Gångjärnsbult	
29	71 17 567	2	2	Pin	Pinne	
30	71 17 575	2	2	Pin	Pinne	
31	71 51 939	2	2	Pin	Pinne	
32	71 17 591	4	4	Rubber plug	Gummiplugg	
33	79 30 498	8	8	Screw	Skruv	
34	79 34 458	4	4	Screw	Skruv	1)
35	79 34 441	4	4	Screw	Skruv	2)
36	79 30 613	2	2	Screw	Skruv	
37	79 03 156	4	4	Screw	Skruv	
38	71 17 328	4	4	Washer	Bricka	
39	79 10 599	4	4	Washer	Bricka	
40	71 66 937	2	2	Washer	Bricka	
41	79 10 532	4	4	Washer	Bricka	4)
42	79 10 557	4	4	Washer	Bricka	

1) Ch. –507.018,96. –62.059,95.
2) Ch. 96.520.001–. 95.065.001–.
3) Ch. 478.933–,96. 53.810–,95.
7) Part of 7390552 and 7390560.
8) Ch. –458.526,96. –50.197,95.
9) Ch. 470.001–,96. 52.001–,95.

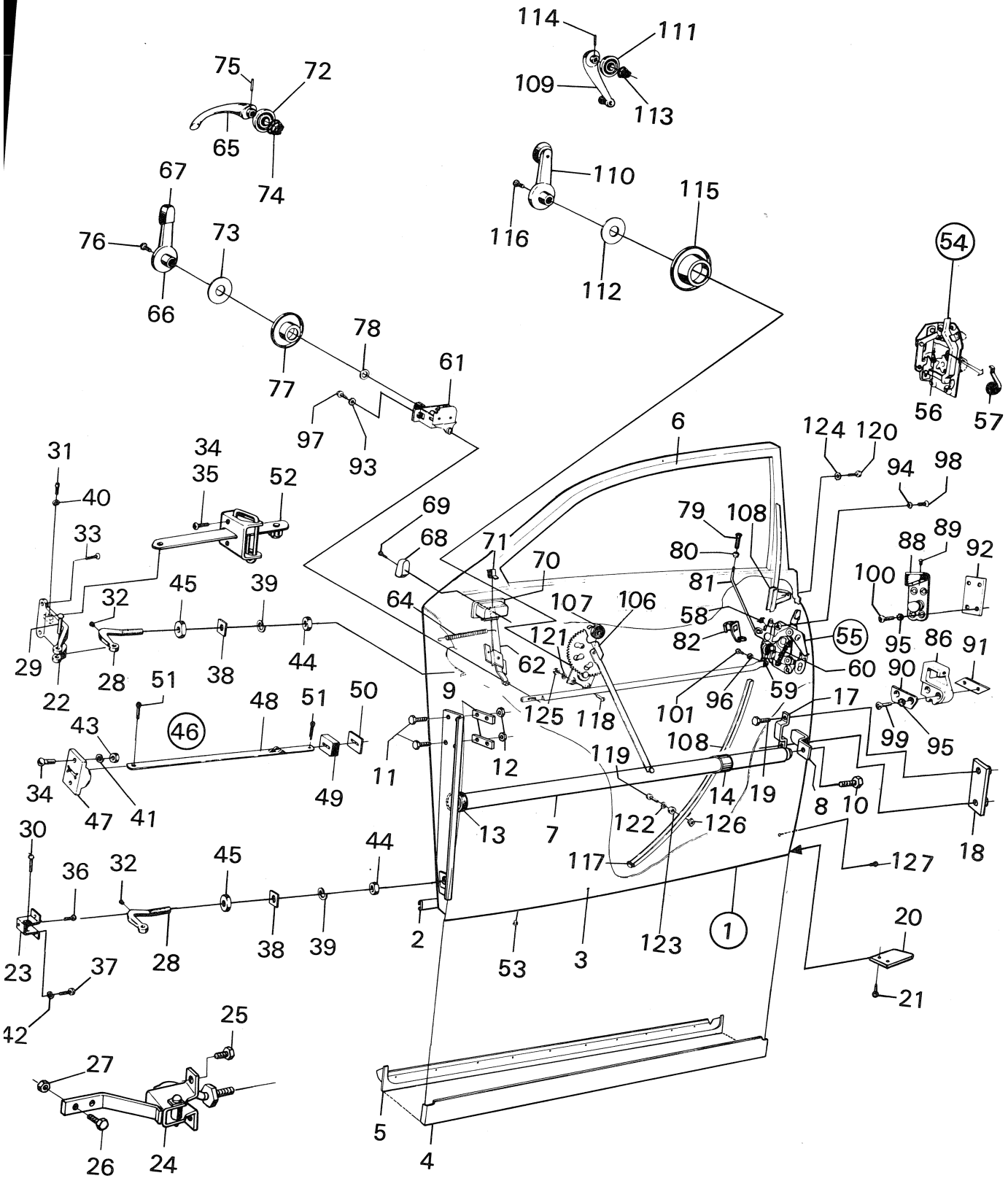
114
111
109
113
75
72
65
74
110
115
116
112
67
76
73
66
77
78
61
97
93
54
56
57
6
124
120
94
98
31
34
35
52
40
33
69
68
71
70
79
108
80
81
88
89
92
100
32
45
39
64
107
106
58
82
55
95
86
91
29
28
38
44
121
62
60
90
22
51
48
51
50
9
125
118
101
96
59
17
43
46
11
12
119
108
99
95
34
47
41
49
14
19
8
10
30
13
7
122
126
18
36
32
45
44
117
127
23
28
38
39
2
53
3
123
1
20
37
21
42
25
27
5
26
24
4

R 2941 – V4

Pos.	Part No. Artikelnr.	Qty./Antal 96	95	Description	Benämning	Remarks Anmärkningar
43	79 10 474	4	4	Nut	Mutter	3)
44	79 04 113	4	4	Nut	Mutter	
45	71 17 336	4	4	Nut	Mutter	
46	71 91 919	2	2	Door stop assy.	Dörrstopp kpl.	Superseded by 73 35 144.
47	71 14 952	2	2	. Housing	. Hus	
48	71 14 960	2	2	. Arm	. Arm	4)
49	71 06 644	2	2	. Rubber buffer	. Gummibuffert	
50	71 06 651	2	2	. Washer	. Bricka	
51	71 06 669	2	2	. Cotter pin	. Saxpinne	
52	73 35 144	2	2	Door stop assy.	Dörrstopp kpl.	Ch. 453.680–,96. 49.191–,95.
53	70 38 342	2	2	Plug	Plugg	
54	71 50 089	1	1	Door lock assy. L.H.	Dörrlås kpl. V	8)
54	71 52 234	1	1	Door lock assy. R.H.	Dörrlås kpl. H	
55	73 29 618	1	1	Door lock assy. L.H.	Dörrlås kpl. V	Ch. 470.001–,96. –96.575.802. –60600287.
55	73 29 626	1	1	Door lock assy. R.H.	Dörrlås kpl. H	53.001.95–84.463. –50600122.
55	73 55 498	1	1	Door lock assy. L.H.	Dörrlås kpl. V	Ch. 96.575.803–587.589. 60600288–61600371. 95.084.464–087.116. 50600123–51600283.
55	73 55 506	1	1	Door lock assy. R.H.	Dörrlås kpl. H	
55	73 74 937	1	1	Door lock assy. L.H.	Dörrlås kpl. V	Ch. 96.587.590–627.413. 61600372–61602639. 95.087.117–102.180. 51600284–51601165.
55	73 74 945	1	1	Door lock assy. R.H.	Dörrlås kpl. H	
55	73 77 096	1	1	Door lock assy. L.H.	Dörrlås kpl. V	Ch. 96722000001–. 96726000001–. 95722000001–. 95726000001–.
55	73 77 104	1	1	Door lock assy. R.H.	Dörrlås kpl. H	
56	71 14 077	2	2	. Spring	. Fjäder	8)
57	70 87 992	2	2	. Spring	. Fjäder	
58	73 35 433	1	1	. Spring L.H.	. Fjäder V	9)
58	73 35 441	1	1	. Spring R.H.	. Fjäder H	
59	73 35 425	2	2	. Spring	. Fjäder	
60	73 49 079	2	2	. Spring	. Fjäder	5)
60	73 82 898	2	2	. Spring	. Fjäder	6)
61	71 50 154	1	1	Remote control unit assy. L.H.	Manöverfäste kpl. V	8)
61	71 50 162	1	1	Remote control unit assy. R.H.	Manöverfäste kpl. H	
61	73 21 037	1	1	Remote control unit assy. L.H.	Manöverfäste kpl. V	1)
61	73 21 045	1	1	Remote control unit assy. R.H.	Manöverfäste kpl. H	
62	73 49 228	1	1	Remote control unit assy. L.H.	Manöverfäste kpl. V	2)
62	73 49 236	1	1	Remote control unit assy. R.H.	Manöverfäste kpl. H	
63	71 50 147	1	1	Operating link L.H.	Manöverlänk V	8)
63	71 53 612	1	1	Operating link R.H.	Manöverlänk H	
63	73 35 870	1	1	Operating link L.H.	Manöverlänk V	1)
63	73 35 888	1	1	Operating link R.H.	Manöverlänk H	
63	73 49 111	1	1	Operating link L.H.	Manöverlänk V	2)
63	73 49 129	1	1	Operating link R.H.	Manöverlänk H	
64	73 49 368	2	2	Spring	Fjäder	
65	70 63 886	2	2	Door handle, inner	Dörrhandtag, inre	8)
66	84 02 117	2	2	Door handle, inner	Dörrhandtag, inre	1)
67	73 40 045	2	2	Knob	Knapp	

1) Ch. –507.018,96. –62.059,95.
2) Ch. 96.520.001–. 95.065.001–.
3) Ch. 478.933–,96. 53.810–,95.
4) Ch. –453.679,96. –49.190,95.
5) Ch. 470.001–,96. –96.627.413. –61602639. 52.001–,95. –95.102.180. –51601165.
6) Ch. 96722000001–. 96726000001–. 95722000001–. 95726000001–.
8) Ch. –458.526,96. –50.197,95.
9) Ch. 470.001–,96. 52.001–,95.

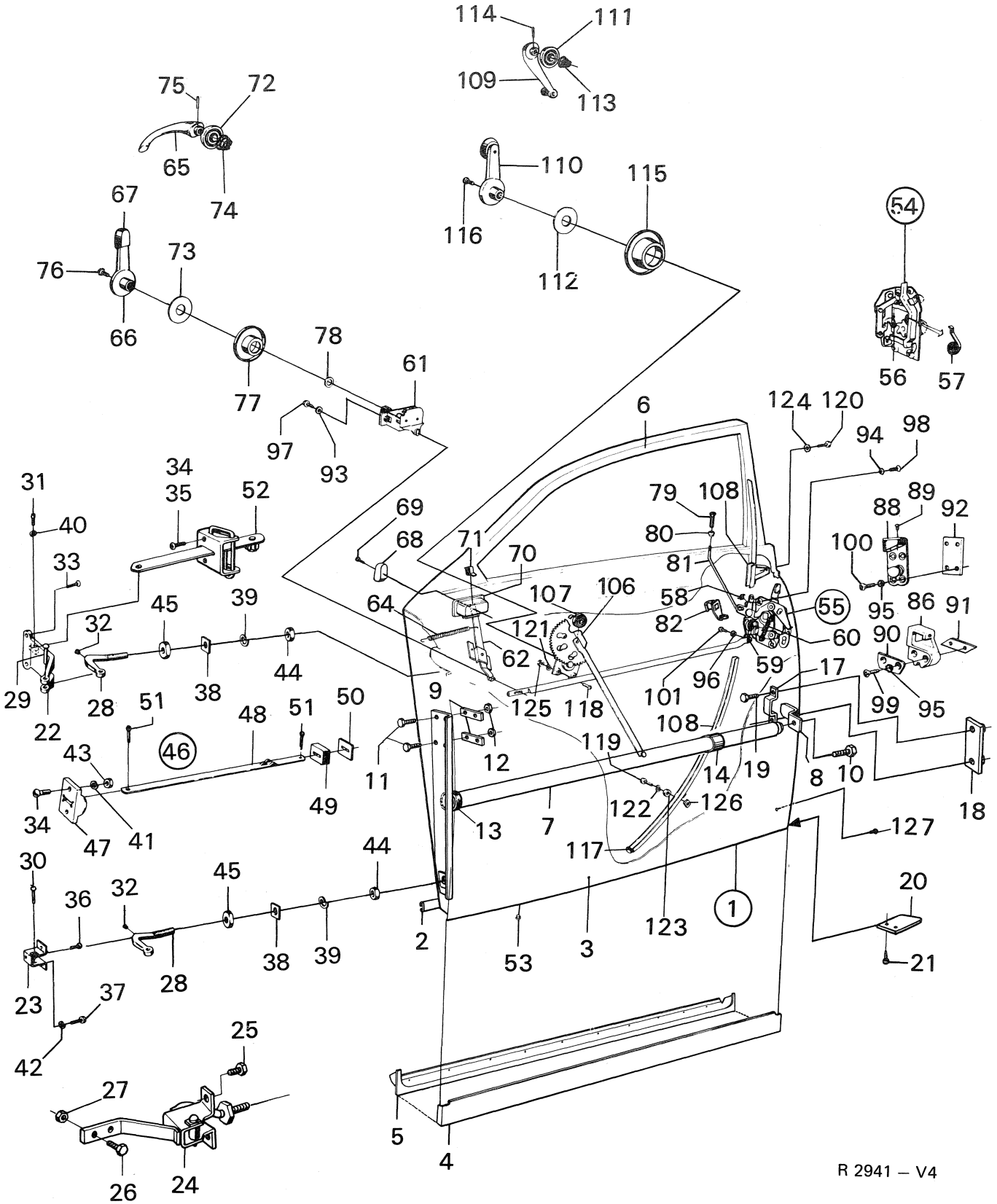
R 2941 – V4

Pos.	Part No. Artikelnr.	Qty./Antal 96	95	Description	Benämning	Remarks Anmärkningar
68	73 46 844	2	2	Knob	Knapp	
69	88 06 689	2	2	Screw	Skruv	2)
70	73 46 976	2	2	Cover	Kåpa	
71	73 46 257	4	4	Clip	Clip	
72	71 86 992	2	2	Shield	Sköld	8)
73	73 39 393	2	2	Spacer	Mellanlägg	1)
74	70 38 813	2	2	Spring	Fjäder	8)
75	70 64 579	2	2	Pin	Pinne	
76	73 39 385	2	2	Screw	Skruv	
77	73 39 401	2	2	Washer	Bricka	1)
78	71 61 839	2	2	Rubber washer	Gummibricka	
79	73 35 128	2	2	Sill control knob	Knapp, säkringsregel	
80	73 40 979	2	2	Bushing	Bussning	
81	71 61 953	1	1	Sill control rod L.H.	Stång, säkringsregel V	8)
81	71 61 961	1	1	Sill control rod R.H.	Stång, säkringsregel H	
81	73 29 659	1	1	Sill control rod L.H.	Stång, säkringsregel V	9)
81	73 29 667	1	1	Sill control rod R.H.	Stång, säkringsregel H	
82	71 53 695	2	2	Clip	Clip	11) *
82	84 53 755	2	2	Clip	Clip	12) *
86	71 52 036	1	1	Striker plate L.H.	Slutbleck V	8)
86	71 52 044	1	1	Striker plate R.H.	Slutbleck H	
87	73 29 691	1	1	Striker plate assy. L.H.	Slutbleck kpl. V	Ch. –96.575.802. –60600287.
87	73 29 709	1	1	Striker plate assy. R.H.	Slutbleck kpl. H	–95.084.463. –50600122.
87	73 55 712	1	1	Striker plate assy. L.H.	Slutbleck kpl. V	Ch. 96.575.803–. 60600288–.
87	73 55 720	1	1	Striker plate assy. R.H.	Slutbleck kpl. H	95.084.464–. 50600123–.
88	73 29 824	2	2	. Wedge piece	. Kilstycke	
89	73 29 832	4	4	. Screw	. Skruv	
90	71 52 051	1	1	Plate L.H.	Bleck V	
90	71 52 069	1	1	Plate R.H.	Bleck H	8)
91	71 20 728	2	2	Plate nut	Brickmutter	
92	73 29 683	2	2	Plate nut	Brickmutter	9)
93	80 29 969	4	4	Washer	Bricka	
94	79 34 136	6	6	Washer	Bricka	
95	79 34 144	8	8	Washer	Bricka	
96	79 33 815	2	2	Washer	Bricka	
97	79 22 891	4	4	Screw	Skruv	
98	79 37 949	6	6	Screw	Skruv	
99	79 38 426	4	4	Screw	Skruv	8)
100	79 37 956	8	8	Screw	Skruv	
101	73 74 507	2	2	Rivet	Nit	
106	73 06 798	1	1	Window regulator assy. L.H.	Fönsterhiss kpl. V	8)
106	73 06 806	1	1	Window regulator assy. R.H.	Fönsterhiss kpl. H	
106	73 39 419	1	1	Window regulator assy. L.H.	Fönsterhiss kpl. V	9)
106	73 39 427	1	1	Window regulator assy. R.H.	Fönsterhiss kpl. H	
107	88 15 367	2	2	. Spring	. Fjäder	
108	71 14 655	1	1	Channel L.H.	Ledskena V	9)
108	71 14 663	1	1	Channel R.H.	Ledskena H	
109	73 06 848	2	2	Crank, window regulator	Hissvev	8)
110	84 02 158	2	2	Crank, window regulator	Hissvev	9, 13) *
110	73 87 558	2	2	Crank, window regulator	Hissvev	14) *
111	71 86 992	2	2	Shield	Sköld	8)
112	73 39 393	2	2	Spacer	Mellanlägg	9)
113	73 35 235	2	2	Spring	Fjäder	8)
114	73 06 855	2	2	Pin	Pinne	
115	73 39 625	2	2	Washer	Bricka	9)
116	73 39 385	2	2	Screw	Skruv	9, 13) *
116	79 70 023	2	2	Screw	Skruv	14) *

1) Ch. –507.018,96. –62.059,95.
2) Ch. 96.520.001–. 95.065.001–.
8) Ch. –458.526,96. –50.197,95.
9) Ch. 470.001–,96. 52.001–,95.
11) Ch. –96742006867. –95742002918.
12) Ch. 96742006868–. 95742002919–.
13) Ch. –96752015165. –96756007419. –95752002048. –95753003018. –95756000281.
14) Ch. 96752060001–. 96762000001–. 96766000001–.
95753060001–. 95763000001–. 95766000001–.

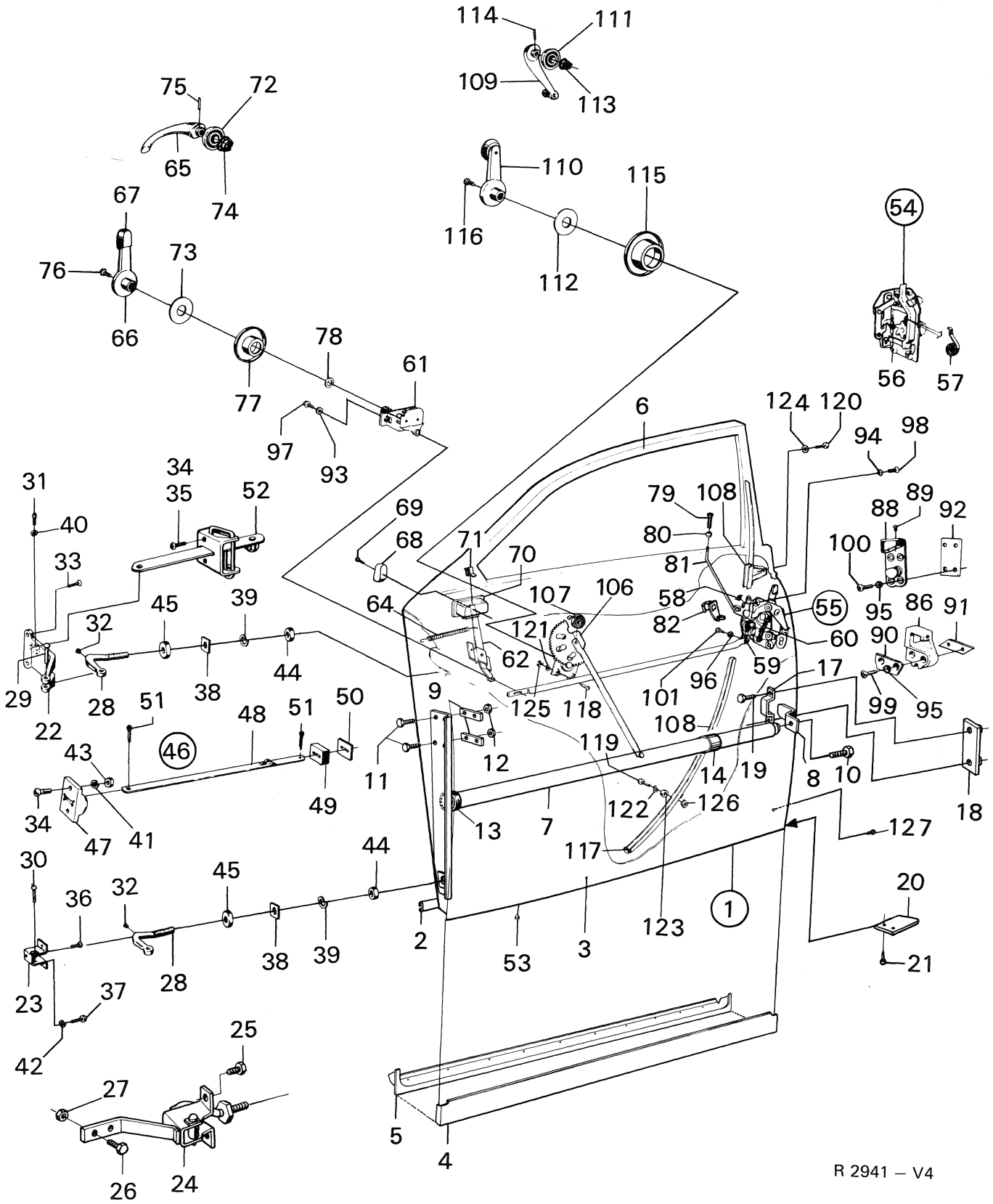
114
111
109
113
75
72
65
74
110
115
116
112
54
67
76
73
66
78
77
61
56
57
97
93
6
124
120
94
98
31
34
35
52
40
33
69
68
71
70
79
108
80
81
88
89
92
100
64
107
106
58
55
95
86
91
32
45
39
121
82
60
90
29
28
38
44
62
59
17
22
51
48
51
50
9
125
118
101
96
99
95
43
46
11
12
119
108
14
19
8
10
18
34
47
41
49
13
7
122
126
127
30
36
32
45
44
117
20
23
28
38
39
2
53
3
123
1
21
37
42
25
27
5
4
26
24
R 2941 – V4

Pos.	Part No. Artikelnr.	Qty./Antal 96	95	Description	Benämning	Remarks Anmärkningar
117	71 98 005	2	2	Hose	Slang	
118	71 12 147	8	8	Screw	Skruv	
119	79 34 789	2	2	Screw	Skruv	
120	79 34 441	2	2	Screw	Skruv	
121	79 10 540	8	8	Washer	Bricka	
122	79 10 540	2	2	Washer	Bricka	
123	71 19 845	2	2	Washer	Bricka	
124	79 15 663	2	2	Washer	Bricka	
125	79 14 690	8	8	Nut	Mutter	
126	71 52 176	2	2	Nut	Mutter	
127	70 38 342	2	2	Plug	Plugg	10)

10) Ch. 9672211367–. 96726002312–. 95722003752–. 95726000050–.

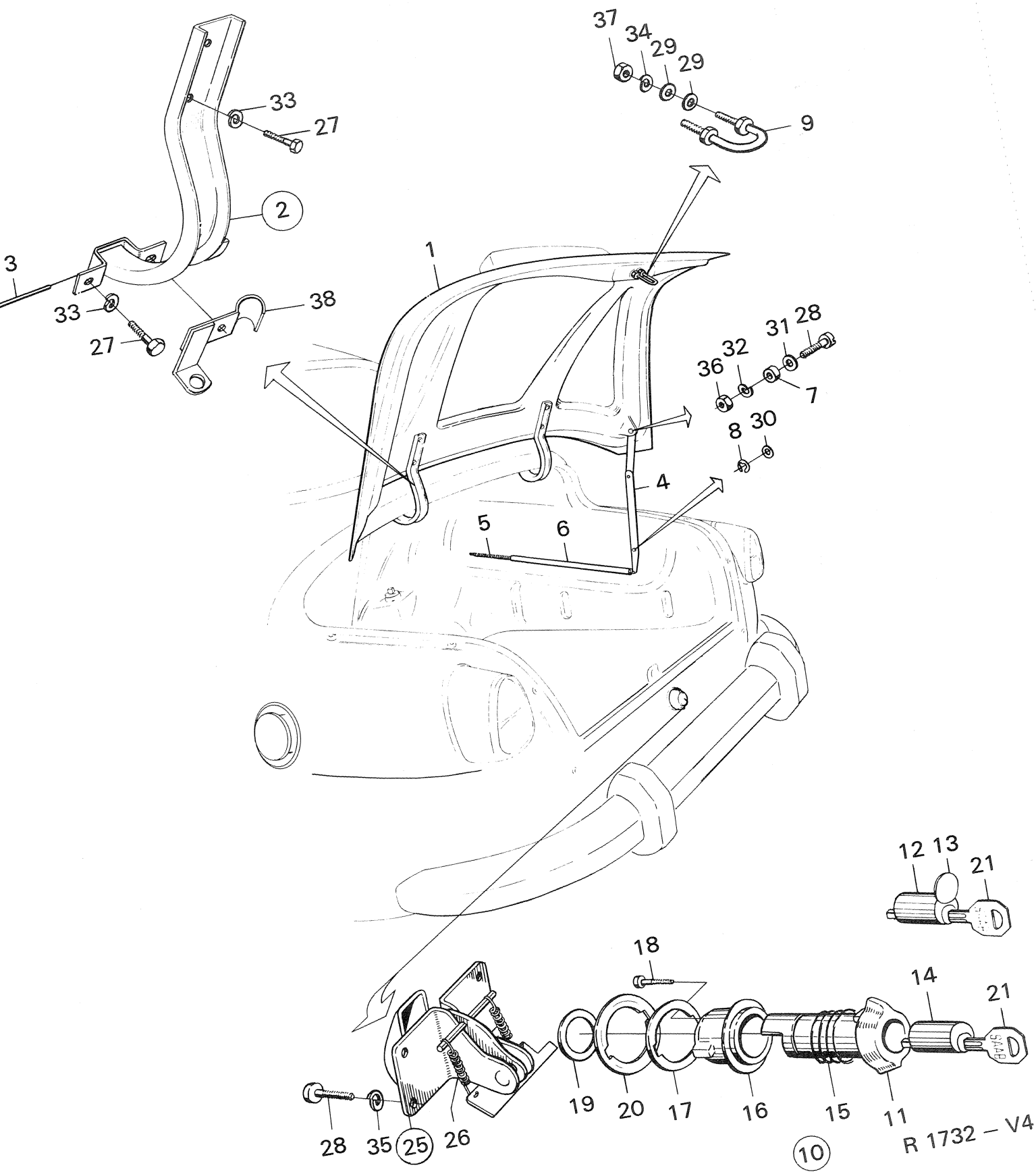
37
34
29
29
9
33
27
2
3
1
33
27
38
31
28
36
32
7
8
30
4
5
6
12
13
21
18
14
21
19
20
17
16
15
11
28
35
25
26
10
R 1732 – V4

DOORS, TRUNK LID
Trunk lid incl. hinges, etc.
DÖRRAR, BAGAGERUMSLUCKA
Bagagerumslucka inkl. tillbehör

Pos.	Part No. Artikelnr.	Qty./Antal 96	95	Description	Benämning	Remarks Anmärkningar
1	71 20 751	1		Trunk lid	Bagagerumslucka	
2	71 20 181	2		Hinge assy.	Gångjärn kpl.	1)
2	73 73 236	1		Hinge assy. L.H.	Gångjärn kpl. V	2)
2	71 20 181	1		Hinge assy. R.H.	Gångjärn kpl. H	
3	71 20 173	2		. Pin	. Tapp	
4	71 20 306	1		Lid support	Luckstöd	
5	70 60 551	1		Spring	Fjäder	
6	70 60 619	1		Rubber hose	Gummislang	
7	70 60 593	1		Sleeve	Hylsa	
8	79 36 016	1		Locking ring	Spårryttare	
9	71 20 298	1		Yoke	Bygel	
10	88 15 003	1		Trunk lock assy. with 2 keys	Bagagerumslås kpl. med 2 nycklar	3)
10	88 15 805	1		Trunk lock assy. with 2 keys	Bagagerumslås kpl. med 2 nycklar	4)
11	71 84 963	1		. Knob	. Vred kpl.	3)
11	73 75 314	1		. Knob	. Vred kpl.	4)
12	88 14 931	1		. Lock cylinder	. Låscylinder	3)
13	78 68 698	1		.. Cover with rivet	.. Lock med nit	3)
14	84 70 049	1		. Lock cylinder	. Låscylinder	4)
15	71 84 989	1		. Spring	. Fjäder	
16	71 84 971	1		. Sleeve	. Hylsa	
17	71 21 262	1		. Pad	. Mellanlägg	
18	71 84 997	1		. Screw	. Skruv	
19	71 77 041	1		. Lock ring	. Låsring	
20	71 68 479	1		Washer	Bricka	
21	88 14 956	X		Key blank	Nyckelämne	3)
21	88 15 813	X		Key blank code 32	Nyckelämne code 32	4)
25	71 68 446	1		Lock mechanism assy.	Låsmekanism kpl.	
26	71 68 461	2		. Spring	. Fjäder	
27	79 35 885	8		Screw	Skruv	
28	79 34 771	1		Screw	Skruv	
28	79 34 763	4		Screw	Skruv	
29	80 29 985	4		Washer	Bricka	
30	80 29 985	1		Washer	Bricka	
31	80 29 969	1		Washer	Bricka	
32	79 10 540	1		Washer	Bricka	
33	79 10 557	8		Washer	Bricka	
34	79 10 557	2		Washer	Bricka	
35	79 33 823	4		Washer	Bricka	
36	79 14 690	1		Nut	Mutter	
37	79 14 708	4		Nut	Mutter	
38	73 73 228	1		Bracket	Fäste	2)

1) Ch. –96.552.859.
2) Ch. 96.560.001–.
3) Ch. –96.627.413. –61602639.
4) Ch. 96722000001–. 96726000001–.

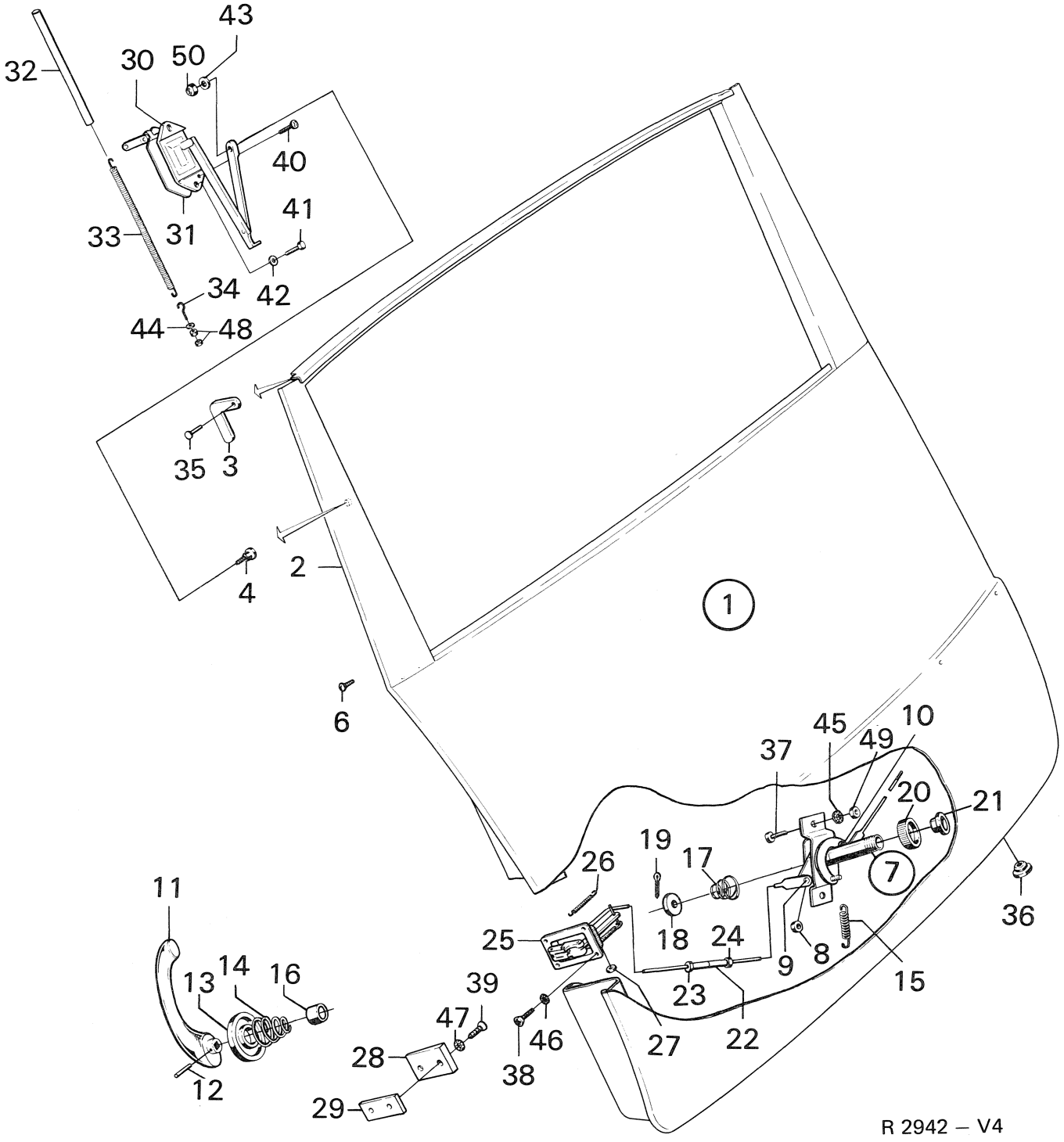

32
30
50
43
40
41
33
31
42
34
44
48
35
3
2
4
1
6
45
10
49
37
20
21
19
17
26
7
36
11
25
18
24
9
8
15
13
14
16
39
23
47
46
27
22
28
38
12
29
R 2942 – V4

Pos.	Part No. Artikelnr.	Qty./Antal 96	Qty./Antal 95	Description	Benämning	Remarks Anmärkningar	
1	72 33 869		1	Rear door assy.	Bakdörr kpl.	3)	*
1	72 75 407		1	Rear door assy.	Bakdörr kpl.	4)	*
2	78 36 414		1	. Decor plate L.H.	. Dekorplåt V		
2	78 36 422		1	. Decor plate R.H.	. Dekorplåt H		
3	72 10 685		1	. Hinge arm L.H.	. Gångjärnsarm V		
3	72 10 693		1	. Hinge arm R.H.	. Gångjärnsarm H		
4	72 10 727		2	. Bolt	. Bult		
6	72 22 719		4	. Screw	. Skruv		
7	78 36 380		1	Latch assy.	Regel kpl.		
8	72 44 171		1	. Spacer sleeve	. Distanshylsa		
9	72 43 702		1	. Rivet L.H.	. Nit V		
10	72 43 694		1	. Rivet R.H.	. Nit H		
11	70 63 886		1	Inner handle	Innerhandtag	3)	*
12	70 64 579		1	Pin	Pinne	3)	*
13	71 60 849		1	Shield	Sköld	Ch. –50.197,95.	
13	72 56 191		1	Shield	Sköld	Ch. 52.001–,95. 3)	*
14	71 52 796		1	Spring	Fjäder	3)	*
15	72 36 458		1	Spring	Fjäder		
16	72 36 409		1	Spacer sleeve	Distanshylsa	Ch. –95732006000.	
17	72 76 082		1	Spring	Fjäder	4)	*
18	80 30 017		1	Washer	Bricka	4)	*
19	79 26 926		1	Cotter pin	Saxpinne	4)	*
20	72 44 189		1	Nut	Mutter		
21	72 43 678		1	Nut	Mutter	Ch. –95722007762.	
21	72 71 562		1	Nut	Mutter	Ch. 95722007763–.	
22	72 43 686		2	Adjusting nut	Justermutter		
23	72 45 970		2	Nut	Mutter		
24	79 14 716		2	Nut	Mutter		
25	72 35 948		1	Door lock L.H.	Dörrlås V		
25	72 35 955		1	Door lock R.H.	Dörrlås H		
26	72 35 971		4	Spring	Fjäder		
27	72 35 989		2	Rubber hose	Gummislang		
28	72 36 219		2	Striker plate	Slutbleck		
29	72 36 227		2	Plate nut	Brickmutter		
30	72 03 318		1	Door lift L.H.	Dörrlyft V		
30	72 03 326		1	Door lift R.H.	Dörrlyft H		
31	72 11 725		2	Gasket	Packning		
32	72 11 717		2	Guard	Skydd		
33	72 11 600		2	Spring	Fjäder		
34	72 04 407		2	Hook	Krok	1)	*
34	72 75 381		2	Hook	Krok	2)	*
35	72 01 460		2	Axle bolt	Axelbult		
36	71 62 308		2	Rubber plug	Gummiplugg		
37	79 34 763		2	Screw	Skruv		
38	79 34 755		8	Screw	Skruv		
39	79 38 376		4	Screw	Skruv		
40	72 42 498		2	Screw	Skruv		
41	79 03 164		4	Screw	Skruv		
42	79 16 497		4	Washer	Bricka		
43	72 03 292		2	Washer	Bricka		
44	80 29 969		2	Washer	Bricka		
45	79 15 671		2	Washer	Bricka		
46	79 15 671		8	Washer	Bricka		
47	79 34 144		4	Washer	Bricka		
48	79 14 690		4	Nut	Mutter		
49	79 14 690		2	Nut	Mutter		
50	79 18 691		2	Nut	Mutter		

1) Ch. –95753002183.
2) Ch. 95753002184–.
3) Ch. –95752002048. –95753003018. –95756000281.
4) Ch. 95753060001–. 95763000001–. 95766000001–.

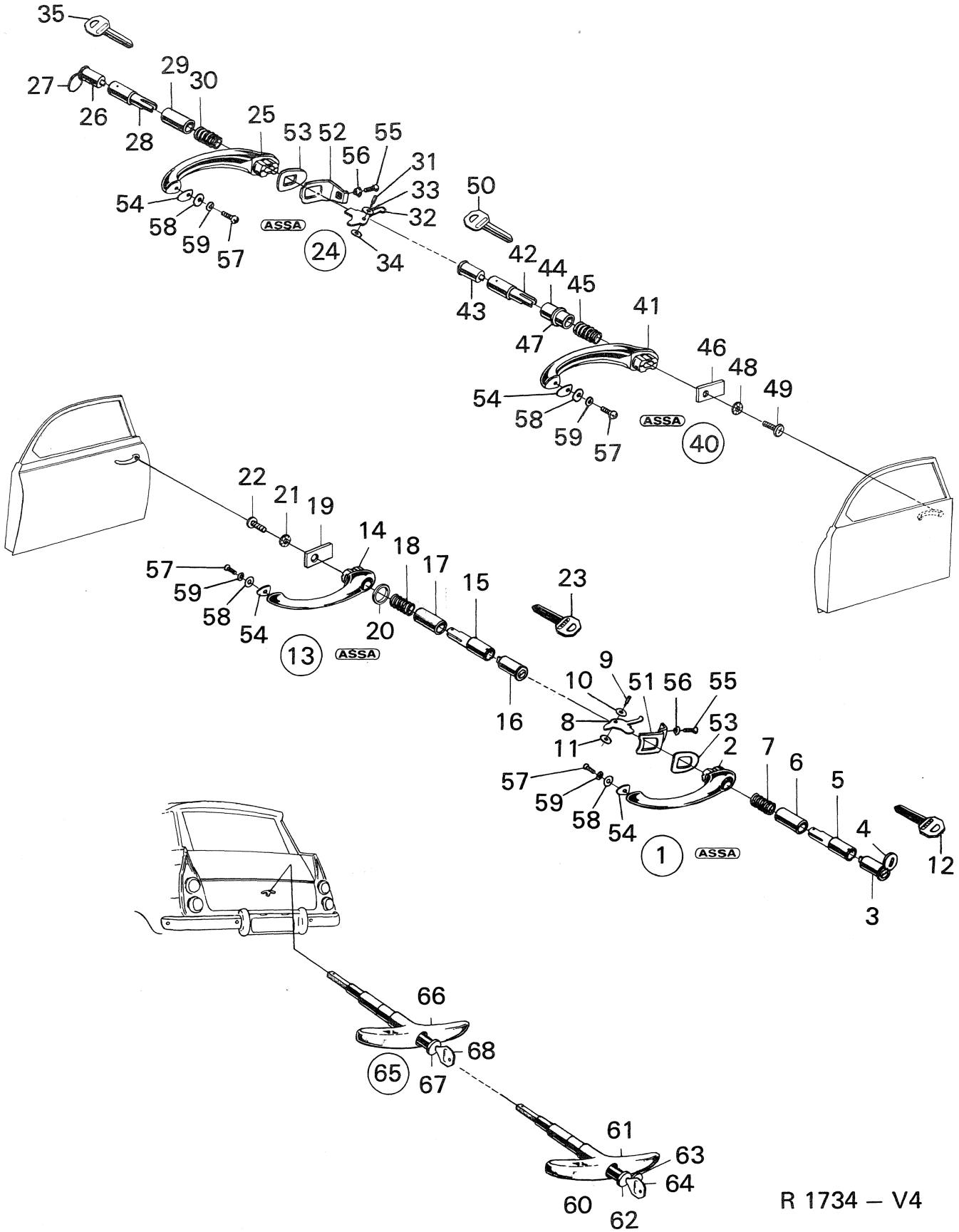
35
27
26
29
30
28
25
53
52
55
56
31
33
32
54
58
59
57
ASSA
24
34
50
42
44
45
43
47
41
46
48
49
54
58
59
57
ASSA
40
22
21
19
14
18
17
15
57
59
58
54
13
ASSA
20
23
9
10
51
56
55
16
8
53
11
2
7
6
5
57
59
58
54
1
ASSA
4
12
3
66
68
65
67
61
63
64
60
62

R 1734 – V4

Pos.	Part No. Artikelnr.	Qty./Antal 96	Qty./Antal 95	Description	Benämning	Remarks Anmärkningar	
1	88 14 915	1	1	Outside handle assy. L.H. with 2 keys	Ytterhandtag kpl. V med 2 nycklar	6)	
2	71 61 110	1	1	. Outside handle	. Ytterhandtag	6)	
3	88 14 931	1	1	. Lock cylinder	. Låscylinder	6)	
4	78 68 698	1	1	.. Cover with rivet	.. Lock med nit	6)	
5	71 85 614	1	1	. Button	. Tryckknapp	6)	
6	71 85 622	1	1	. Sleeve	. Täckhylsa	1)	
6	73 59 839	1	1	. Sleeve	. Täckhylsa	3, 6)	
7	71 61 144	1	1	. Spring	. Fjäder	1)	
7	84 18 956	1	1	. Spring	. Fjäder	3, 6)	
8	71 61 151	1	1	. Arm	. Arm	6)	
9	71 61 169	1	1	. Pin	. Tapp	6)	
10	71 85 127	1	1	. Washer	. Bricka	6)	
11	71 85 119	1	1	. Washer	. Bricka	6)	
12	88 14 956	X	X	Key blank, code 22	Nyckelämne, code 22	6)	
13	88 15 771	1	1	Outside handle assy. L.H. 2 keys	Ytterhandtag kpl. V med 2 nycklar		
14	73 80 876	1	1	. Outside handle	. Ytterhandtag		
15	88 16 456	1	1	. Button with lock cylinder	. Tryckknapp med låscylinder		
16	84 70 049	1	1	.. Lock cylinder	.. Låscylinder		
17	84 32 932	1	1	.. Sleeve	.. Täckhylsa		
18	84 32 957	1	1	. Spring	. Fjäder	7)	
19	73 77 062	1	1	. Arm	. Arm		
20	84 32 940	1	1	. Seal ring	. Tätningsring		
21	79 15 556	1	1	. Washer	. Bricka		
22	79 34 417	1	1	. Screw	. Skruv		
23	88 15 813	X	X	Key blank, code 32	Nyckelämne, code 32		
24	88 14 923	1	1	Outside handle assy. R.H. with 2 keys	Ytterhandtag kpl. H. med 2 nycklar	6)	
25	71 61 128	1	1	. Outside handle	. Ytterhandtag	6)	*
26	88 14 949	1	1	. Lock cylinder	. Låscylinder	6)	
27	78 68 706	1	1	.. Cover with rivet	.. Lock med nit	6)	
28	71 85 614	1	1	. Button	. Tryckknapp	6)	
29	71 85 622	1	1	. Sleeve	. Täckhylsa	1)	
29	73 59 839	1	1	. Sleeve	. Täckhylsa	3, 6)	
30	71 61 144	1	1	. Spring	. Fjäder	1)	
30	84 18 956	1	1	. Spring	. Fjäder	3, 6)	
31	71 61 169	1	1	. Pin	. Tapp	6)	
32	71 61 151	1	1	. Arm	. Arm	6)	
33	71 85 127	1	1	. Washer	. Bricka	6)	
34	71 85 119	1	1	. Washer	. Bricka	6)	
35	88 14 956	X	X	Key blank, code 22	Nyckelämne, code 22		
40	88 15 789	1	1	Outside handle assy. R.H. with 2 keys	Ytterhandtag kpl. H med 2 nycklar		
41	73 80 884	1	1	. Outside handle	. Ytterhandtag		
42	88 16 456	1	1	. Button with lock cylinder	. Tryckknapp med låscylinder		
43	84 70 049	1	1	.. Lock cylinder	.. Låscylinder		
44	84 32 932	1	1	.. Sleeve	.. Täckhylsa		
45	84 32 957	1	1	. Spring	. Fjäder	7)	
46	73 77 062	1	1	. Arm	. Arm		
47	84 32 940	1	1	. Seal ring	. Tätningsring		
48	79 15 556	1	1	. Washer	. Bricka		
49	79 34 417	1	1	. Screw	. Skruv		
50	88 15 813	X	X	Key blank, code 32	Nyckelämne, code 32		

1) Ch. –96.546.500. –95.073.600.
3) Ch. 96.546.501–. 95.073.601–.
6) Ch. –96.627.413. –61602639. –95.102.180. –51601165.
7) Ch. 96722000001–. 96726000001–. 95722000001–. 95726000001–.

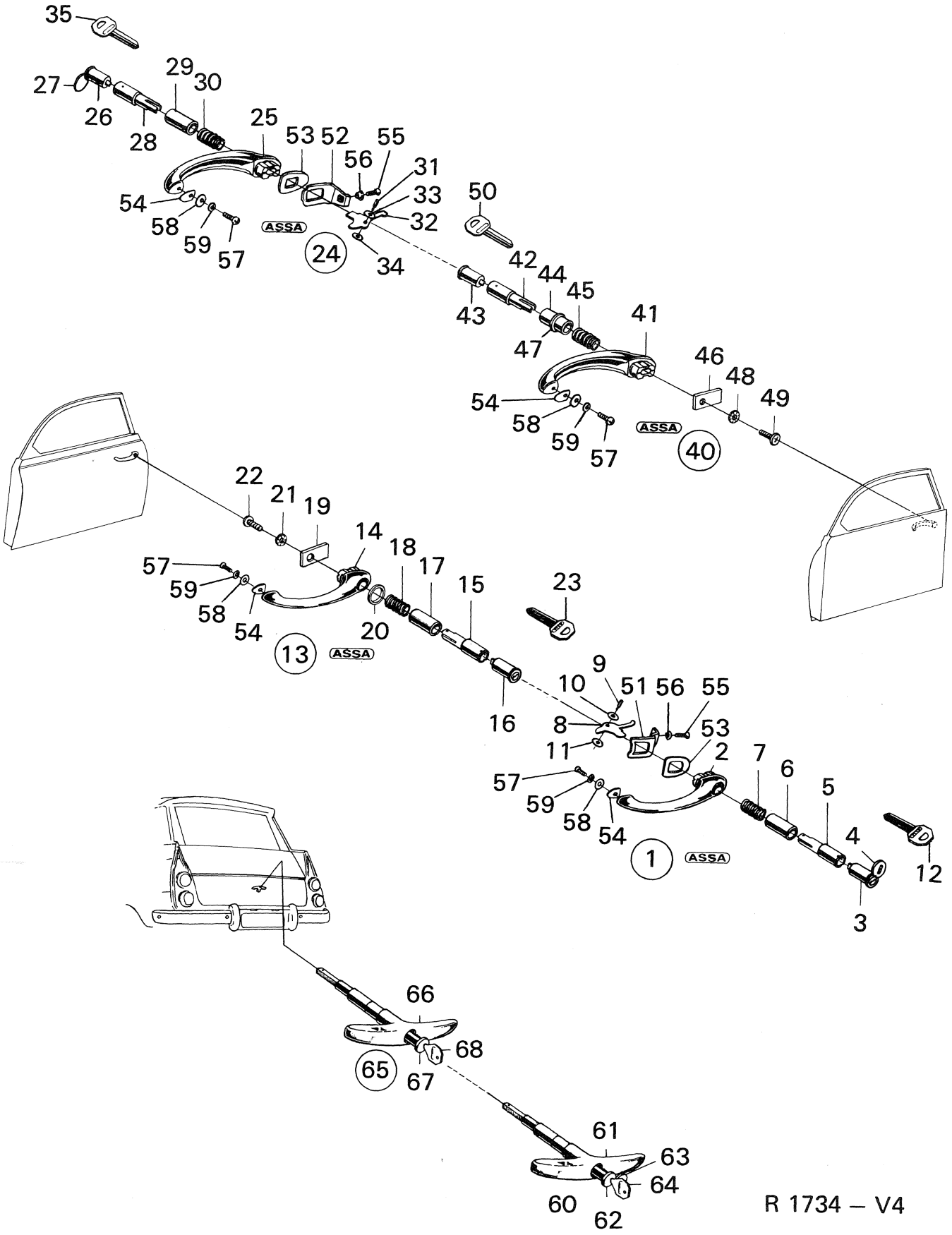
35
27
26
28
29
30
25
53
52
55
56
31
33
32
34
54
58
59
57
ASSA
24
50
42
44
45
43
47
41
46
48
49
54
58
59
57
ASSA
40
22
21
19
14
18
17
15
23
57
59
58
54
20
13
ASSA
16
9
10
51
56
55
8
53
11
2
7
6
5
4
12
3
57
59
58
54
1
ASSA
66
68
65
67
61
63
64
60
62

R 1734 – V4

Pos.	Part No. Artikelnr.	Qty./Antal 96	Qty./Antal 95	Description	Benämning	Remarks Anmärkningar	
51	71 85 093	1	1	Retainer L.H.	Hållare V		
52	71 85 101	1	1	Retainer R.H.	Hållare H		
53	70 88 065	2	2	Insert	Mellanlägg		
54	71 06 685	2	2	Insert	Mellanlägg		
55	79 37 949	2	2	Screw	Skruv		
56	79 34 136	2	2	Washer	Bricka		
57	79 34 300	2	2	Screw	Skruv		
58	70 88 073	2	2	Washer	Bricka		
59	79 10 524	2	2	Washer	Bricka		
60	88 15 011		1	Outside handle assy. with 2 keys	Ytterhandtag kpl. med 2 nycklar	6)	
61	72 43 510		1	. Outside handle	. Ytterhandtag	6)	
62	71 92 016		1	. Lock cylinder	. Låscylinder	4, 6)	
62	88 14 931		1	. Lock cylinder	. Låscylinder	5, 6)	
63	78 68 698		1	.. Cover with rivet	.. Lock med nit	6)	
64	88 14 956		X	Key blank, code 22	Nyckelämne, code 22	6)	
65	88 15 797		1	Outside handle assy. with 2 keys	Ytterhandtag kpl. med 2 nycklar	7, 8)	*
65	88 16 522		1	Outside handle assy. with 2 keys	Ytterhandtag kpl. med 2 nycklar	9)	*
66	72 69 624		1	. Outside handle	. Ytterhandtag	7, 8)	*
66	72 76 694		1	. Outside handle	. Ytterhandtag	9)	*
67	84 70 049		1	. Lock cylinder	. Låscylinder	7)	
68	88 15 813		X	Key blank, code 32	Nyckelämne, code 32	7)	

4) Ch. –96.552.859. –95.074.986.
5) Ch. 96.560.001–, 95.080.001–.
6) Ch. –96.627.413. –61602639. –95.102.180. –51601165.
7) Ch. 96722000001–. 96726000001–. 95722000001–. 95726000001–.
8) Ch. –95752002048. –95753003018. –95756000281.
9) Ch. 95753060001–. 95763000001–. 95766000001–.

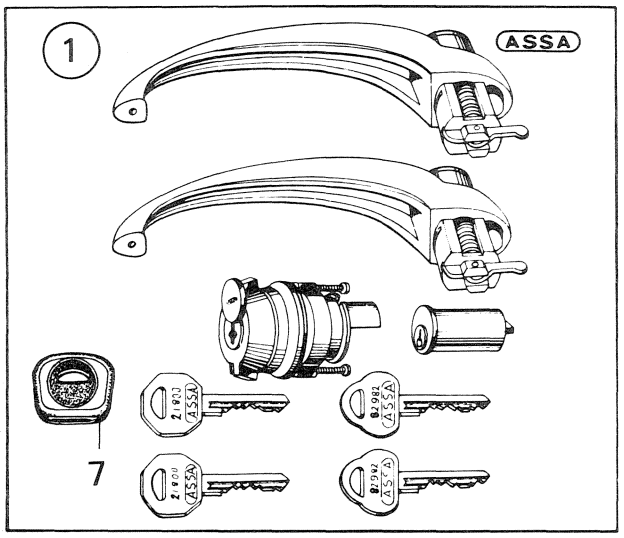

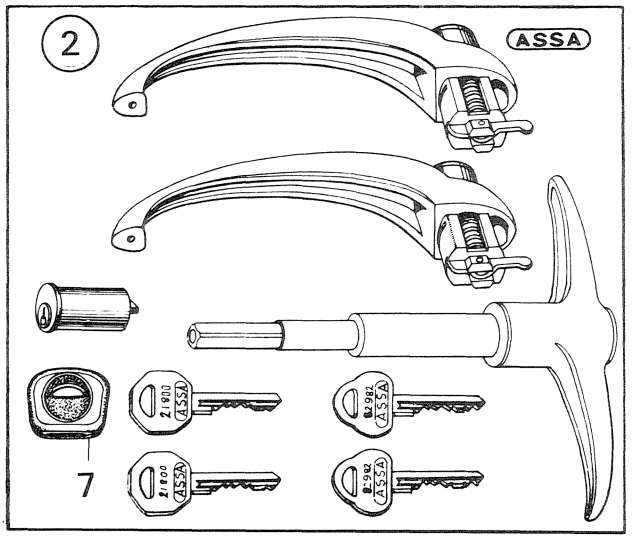

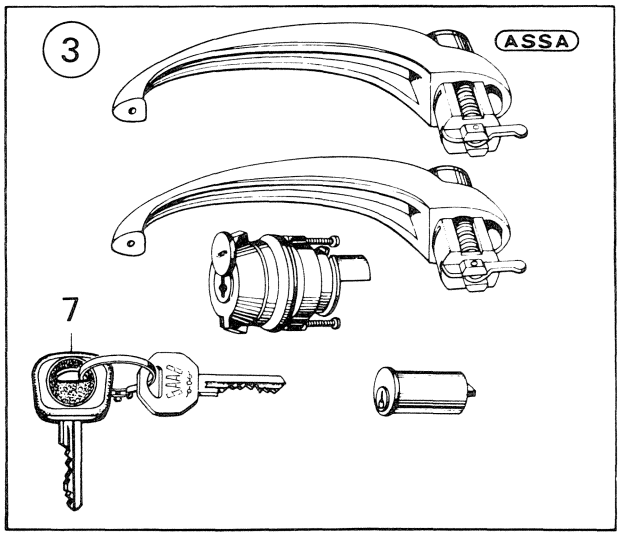

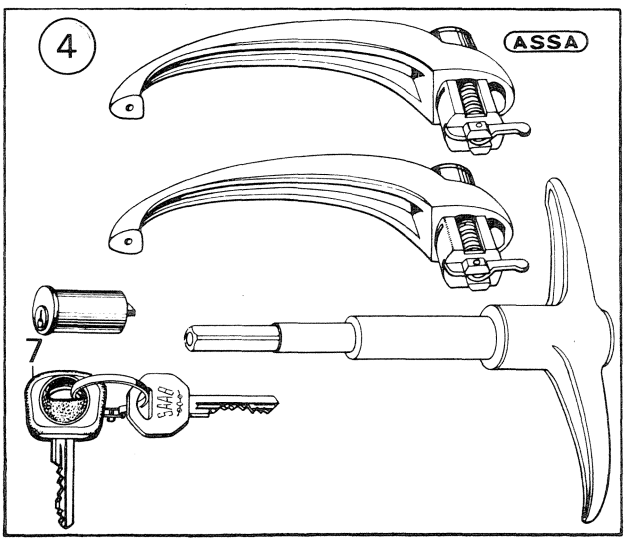

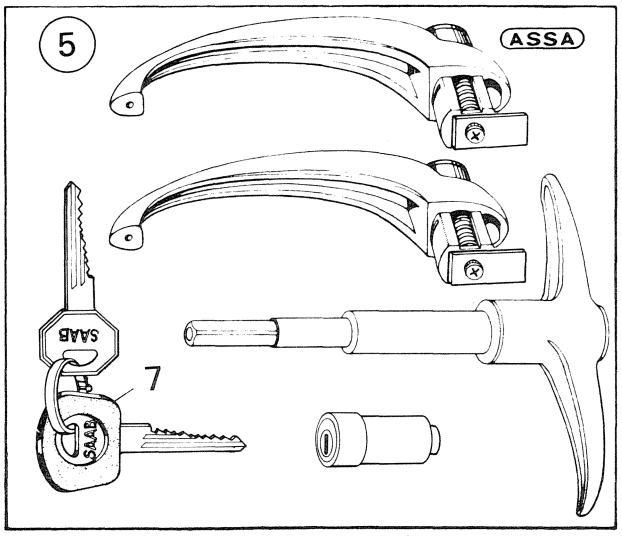

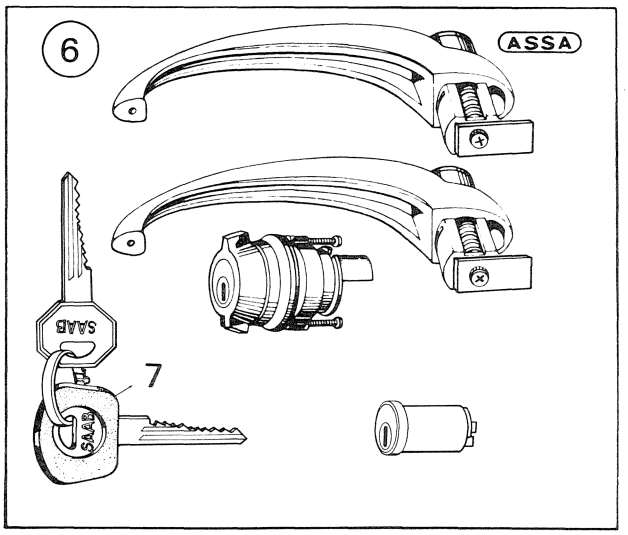

R 2056 – V4

Pos.	Part No. Artikelnr.	Qty./Antal 96	Qty./Antal 95	Description	Benämning	Remarks Anmärkningar
1	71 97 460	1		Lock set (door L & R + ignition/gear shift rod + luggage compartment)	Låssats (dörr V och H + tändning/växelstång + bagagerum)	1)
2	72 67 164		1	Lock set (door L & R + ignition/gear shift rod + rear door)	Låssats (dörr V och H + tändning/växelstång + bakdörr)	1)
2	72 66 448		1	Lock set (door L & R + ignition/gear shift rod + rear door)	Låssats (dörr V och H + tändning/växelstång + bakdörr)	2)
3	73 59 201	1		Lock set (door L & R + ignition/gear shift rod + luggage compartment)	Låssats (dörr V och H + tändning/växelstång + bagagerum)	3)
4	72 67 164		1	Lock set (door L & R + ignition/gear shift rod + rear door)	Låssats (dörr V och H + tändning/växelstång + bakdörr)	3)
5	72 71 257		1	Lock set (door L & R + ignition/gear shift rod + rear door)	Låssats (dörr V och H + tändning/växelstång + bakdörr)	4)
6	73 77 15 3	1		Lock set (door L & R + ignition/gear shift rod + luggage compartment)	Låssats (dörr V och H + tändning/växelstång + bagagerum)	4)
7	73 75 215	2	2	. Key guard	. Nyckelskydd	

1) Ch. –507.018,96. –62.059,95.
2) Ch. 95.073.601–074.986.
3) Ch. –96.627.413. –61602639. –95.102.180. –51601165.
4) Ch. 96722000001–. 96726000001–. 95722000001–. 95726000001–.

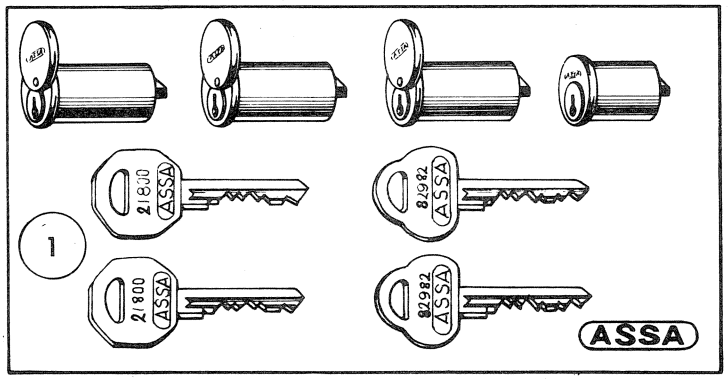
1
21800
82982
ASSA

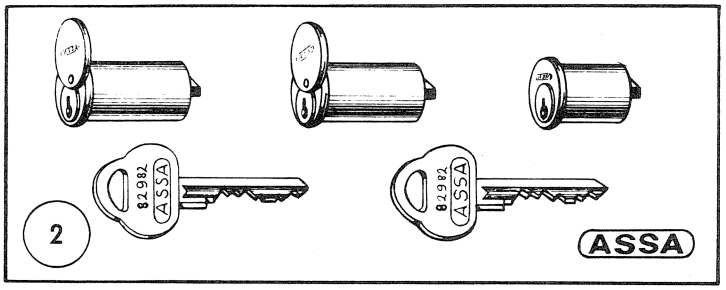
2
82982
ASSA

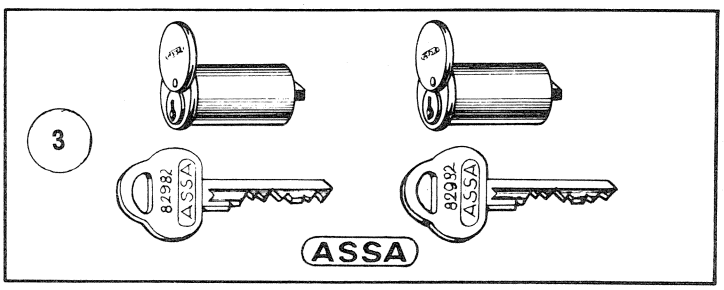
3
82982
82992
ASSA

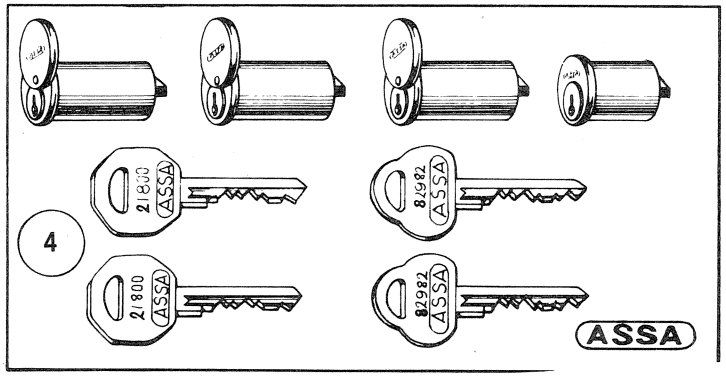
4
21800
82982
ASSA

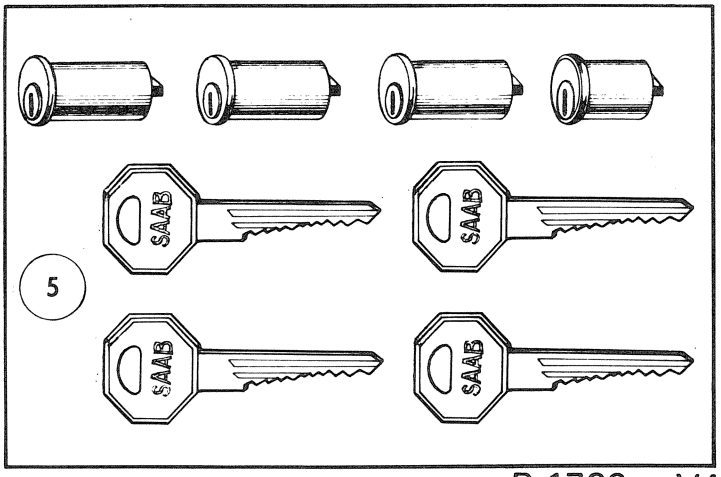
5
SAAB

R 1736 – V4

Pos.	Part No. Artikelnr.	Qty./Antal 96	95	Description	Benämning	Remarks Anmärkningar
1	78 37 786	1	1	Lock cylinder set (door L H and R.H.+ ignition/ gear shift + luggage 96, alt. rear door 95)	Låscylindersats (dörr V och H+ tändning/växel- stång + bagagerum 96, alt. bakdörr 95)	2)
2	78 37 594	1	1	Lock cylinder set (door L.H. and R.H. + ignition/ gear shift)	Låscylindersats (dörr V och H + tändning/växel- stång)	2)
3	78 24 451	1	1	Lock cylinder set (door L.H. and R.H.)	Låscylindersats (dörr V och H)	2)
4	88 14 964	1	1	Lock cylinder set (door L.H. and R.H. + ignition/ gear shift + luggage 96, alt. rear door 95)	Låscylindersats (dörr V och H + tändning/växel stång + bagagerum 96, alt. bakdörr 95)	3, 4)
5	88 15 821	1	1	Lock cylinder set (door L.H. and R.H. + ignition/ gear shift + luggage 96, alt. rear door 95) . . . . . TO GET A COMMON, GENUINE KEY THE FOLLOWING PARTS AND UNITS OF THE LOCK (TYPE ASSA) ARE MADE UPON STATING THE KEYS NO. (SUPPLIED WITHOUT KEYS).	Låscylindersats (dörr V och H + tändning/växel- stång + bagagerum 96, alt. bakdörr 95) . . . . . FÖR ERHÅLLANDE AV GEMENSAM ORIGINALNYCKEL KAN FÖLJANDE DETALJER OCH ENHETER TILL LÅS (TYP ASSA) TILLVERKAS EFTER UPPGIVET NYCKEL- NR. (LEVERERAS UTAN NYCKLAR).	5)
	71 61 094	X	X	Outer handle L.H.	Ytterhandtag V	1)
	71 61 250	X	X	Outer handle R.H.	Ytterhandtag H	1)
	73 59 854	X	X	Outer handle L.H.	Ytterhandtag V	4)
	73 59 862	X	X	Outer handle R.H.	Ytterhandtag H	4)
	73 77 112	X	X	Outer handle L.H.	Ytterhandtag V	5)
	73 77 120	X	X	Outer handle R.H.	Ytterhandtag H	5)
	73 73 152	X		Luggage comp. lock	Bagagerumslås	4)
	73 77 146	X		Luggage comp. lock	Bagagerumslås	5)
	72 67 677		X	Handle, rear door	Handtag, bakdörr	4)
	72 69 681		X	Handle, rear door	Handtag, bakdörr	5, 6) *
	72 75 647		X	Handle, rear door	Handtag, bakdörr	7) *
	73 59 870	X	X	Lock cylinder, door L.H.	Låscylinder, dörr V	4)
	73 59 888	X	X	Lock cylinder, door R.H.	Låscylinder, dörr H	4)
	84 70 130	X	X	Push button with lock cylinder door L.H. and R.H.	Tryckknapp med låscylinder, dörr V. och H	5)
	84 31 991	X	X	Lock cylinder, door L.H. and R.H.	Låscylinder, dörr V och H	5)
	78 37 503	X	X	Lock cylinder, ignition/gear shift	Låscylinder, tändning/växel- stång	2)
	88 14 972	X	X	Lock cylinder, ignition/gear shift	Låscylinder, tändning/växel- stång	3)
	73 59 870	X	X	Lock cylinder, luggage 96, alt. rear door 95	Låscylinder, bagagerum 96, alt. bakdörr 95	4)
	84 31 991	X	X	Lock cylinder, luggage 96, alt. rear door 95	Låscylinder, bagagerum 96, alt. bakdörr 95	5)
	78 34 005	X	X	Spare key code 2 and 8	Reservnyckel code 2 och 8 . . .	2) When ordering state code No.
	88 14 980	X	X	Spare key code 22	Reservnyckel code 22	3, 4) When ordering state code No.
	73 77 138	X	X	Spare key code 32	Reservnyckel code 32	5) When ordering state code No.
	72 75 647		X	Handle, rear door	Handtag, bakdörr	7) *

1) Ch.–96.546.500. –95.073.600.
2) Ch. –96.552.859. –95.074.986.
3) Ch. 96.560.001–. 95.080.001–.
4) Ch. –96.627.413. –61602639. –95.102.180. –51601165.
5) Ch. 96722000001–. 96726000001–. 95722000001–. 95726000001–.
6) Ch. –95752002048. –95753003018. –95756000281.
7) Ch. 95753060001–. 95763000001–. 95766000001–.

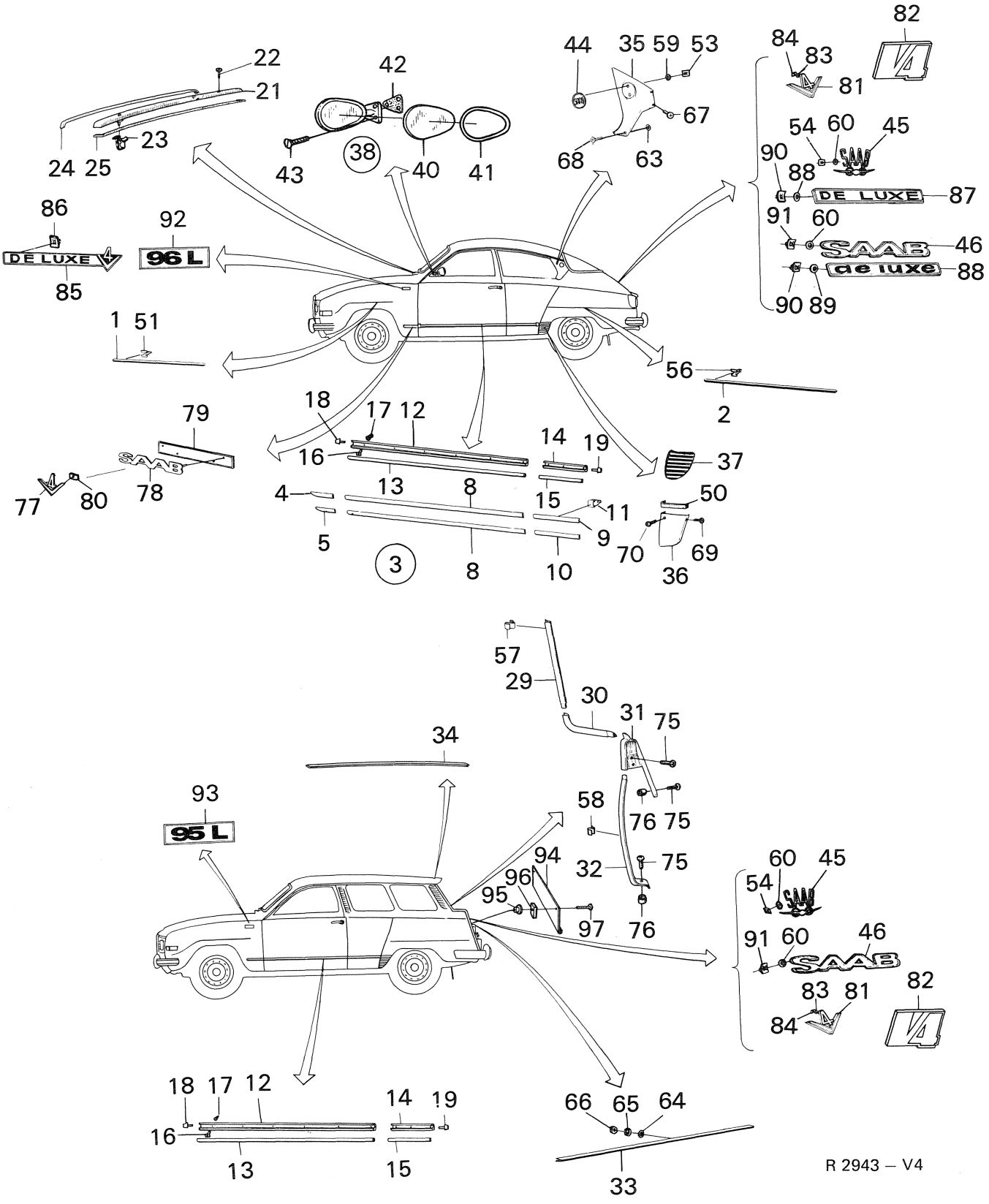

22
21
23
24 25
42
43
38
40
41
44
35 59 53
67
68
63
82
84
83
81
54 60
45
90
88
DE LUXE
87
91 60
SAAB
46
de luxe
88
90 89
86
DE LUXE
85
92
96 L
1 51
56
2
79
SAAB
77
80
78
18
17 12
16
13
14
19
15
37
4
8
11
5
9
3
8
10
50
70
69
36
57
29
30
31
75
34
93
95 L
58
76 75
94
96
95
97
32
75
76
60
45
54
91 60
46
SAAB
83
81
84
82
18 17 12
16
13
14
19
15
66 65 64
33
R 2943 – V4

Pos.	Part No. Artikelnr.	Qty./Antal 96	95	Description	Benämning	Remarks Anmärkningar
1	73 14 834	2	2	Moulding, front fender	Dek. list, framskärm	Ch. –96.529.844. –60601540. –95.088.371. –50600838.
2	73 14 859	2		Moulding, rear fender	Dek. list, bakskärm	Ch. –96.592.844. –60601540. (78 49 672) *
4	73 18 512	1		Moulding upper L.H., front fender	List övre V. framskärm	
4	73 18 520	1		Moulding upper R.H., front fender	List övre H. framskärm	
5	73 18 538	1		Moulding lower L.H., front fender	List nedre V. framskärm	
5	73 18 546	1		Moulding lower R.H., front fender	List nedre H. framskärm	
8	73 18 561	4		Moulding upper and lower door	Dek. list, övre och nedre, dörr	
9	73 18 579	1		Moulding upper L.H., external valance	Dek. list, övre, sidoplåt V.	
9	73 18 587	1		Moulding upper R.H., external valance	Dek. list, övre, sidoplåt H.	Model 1967–70: De Luxe-version for some markets.
10	73 18 595	1		Moulding lower L.H., external valance	Dek. list, nedre, sidoplåt V.	
10	73 18 603	1		Moulding lower R.H., external valance	Dek. list, nedre, sidoplåt H.	
11	73 23 579	60		Clamp	Klamma	
12	73 73 335	2	2	Protective strip, door	Skyddslist, dörr	S
13	73 73 707	2	2	Moulding door	Dek. list dörr	S
14	73 73 343	2	2	Protective strip, valance	Skyddslist, sidoplåt	S Ch. 96.600.001–. 61600001–.
15	73 73 624	2	2	Moulding, valance	Dek. list, sidoplåt	S 95.095.001–. 51600001–.
16	73 73 251	26	26	Clip	Clip	S
17	73 73 269	26	26	Bushing	Bussning	S
18	73 73 699	6	6	Endpiece, front	Ändhylsa, fram	S
19	73 73 673	1	1	Endpiece, rear L.H.	Ändhylsa, bak V.	S
20	73 73 681	1	1	Endpiece, rear R.H.	Ändhylsa, bak H.	S
21	71 21 734	1		Air deflector	Luftskärm	Ch. –458.526,96. –50.197,95.
21	73 57 593	1	1	Air deflector	Luftskärm	Ch. 96.470.001–. 95.052.001–. 6) *
21	73 93 069	1	1	Air deflector	Luftskärm	7) *
21	71 63 108	1		Air deflector R.H.D.	Luftskärm R.H.D.	Ch. –458.526,96. –50.197,95.
21	73 31 424	1	1	Air deflector R.H.D.	Luftskärm R.H.D.	Ch. –96.470.001–620.141. –61601142. 95.052.001–100.443. –51600802.
21	73 57 676	1	1	Air deflector R.H.D.	Luftskärm R.H.D.	Ch. 96.620.142–. 61601143–. 95.100.444–. 51600803–. 6) *
21	73 93 077	1	1	Air deflector R.H.D.	Luftskärm R.H.D.	7) *
22	79 34 763	2		Screw	Skruv	Ch. –458.526,96.–50.197,95.
23	86 01 510	2	2	Clip	Clip	Ch. 96.470.001–620.141. –61601142. 95.052.001–. 100.443. –51600802.
23	86 01 718	2	2	Clip	Clip	Ch. 96.620.142–. 61601143–. 95.100.444–. 51600803–.
24	73 14 867	1	1	Strip	Dek.list	Ch. –96.620.141. –61601143. –95.100.443. –51600802.
25	71 68 412	1	1	Seal strip	Tätningslist	
29	72 36 292		1	Moulding L.H.	Dek.list V.	
29	72 36 300		1	Moulding R.H.	Dek.list H.	
30	72 36 243		1	Moulding L.H.	Dek.list V.	
30	72 36 250		1	Moulding R.H.	Dek.list H.	
31	72 43 488		1	Moulding upper part L.H.	Dek.list övre del V.	
31	73 43 496		1	Moulding upper part R.H.	Dek.list övre del H.	
32	72 43 462		1	Moulding lower part L.H.	Dek.list nedre del V.	
32	72 43 470		1	Moulding lower part R.H.	Dek.list nedre del H.	

6) Ch. –96752015165. –96756007419.
–95752002048. –95753003018. –95756000281.
7) Ch. 96752060001–. 96762000001–. 96766000001–.
95753060001–. 95763000001–. 95766000001–.

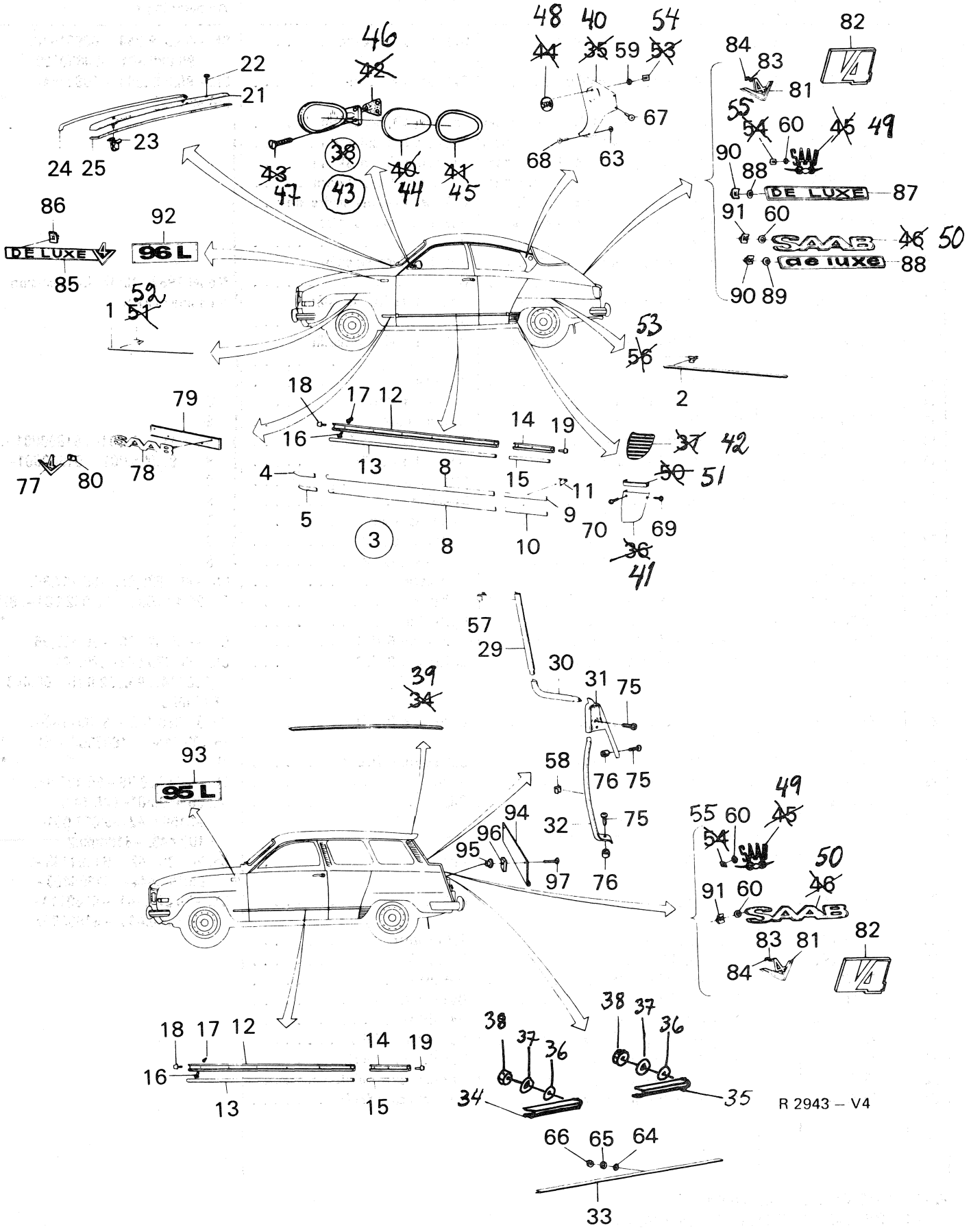
22
21
23
24 25
46
42
38
43
40
44
41
45
48
44
40
35
54
53
59
67
68
63
82
84
83
81
55
54
60
45
49
90
88
DE LUXE
87
91
60
SAAB
46
50
de luxe
88
90 89
86
DE LUXE
85
92
96 L
1
52
51
53
56
2
79
SAAB
78
77
80
18
17
12
16
14
19
13
8
15
4
5
11
9
70
69
3
8
10
37
42
50
51
36
41
57
29
30
31
75
39
34
93
95 L
58
76
75
94
32
75
96
95
97
76
49
55
60
45
54
50
46
91
60
SAAB
83
81
82
84
18
17
12
16
14
19
13
15
38
37
36
34
38
37
36
35
66
65
64
33

R 2943 – V4

Pos.	Part No. Artikelnr.	Qty./Antal 96	95	Description	Benämning	Remarks Anmärkningar
33	72 34 644		1	Moulding	Dek.list	8)
34	72 74 137		1	**Moulding L.H.**	**Dek.list V**	9)
35	72 74 145		1	**Moulding R.H.**	**Dek.list H**	9)
36	80 29 910		4	**Washer**	**Bricka**	9)
37	79 10 508		4	**Washer**	**Bricka**	9)
38	79 10 441		4	**Nut**	**Mutter**	9)
39	72 51 697		1	Moulding	Dek.list	
40	73 27 471	1		Cap L.H.	Kåpa V.	Ch. –458.526,96.
40	73 27 489	1		Cap R.H.	Kåpa H.	
40	73 31 895	1		Cap L.H.	Kåpa V	Ch. 470.001–,96.
40	73 31 903	1		Cap R.H.	Kåpa H.	
41	73 23 694	1		Fender guard L.H.	Skärmskydd V.	Model 1967–70: De Luxe-version
41	73 23 702	1		Fender guard R.H.	Skärmskydd H.	for some markets.
42	73 73 558	1	1	Fender guard L.H.	Skärmskydd V.	Ch. 96.600.001–. 61600001–.
42	73 73 566	1	1	Fender guard R.H.	Skärmskydd H.	95.095.001–. 51600001–.
43	78 70 637	2	2	Mirror set	Backspegelsats	(78 32 702) Not for USA *
44	78 32 694	2	2	. Glass	. Glas	S
45	73 85 776	2	2	. Ring	. Glashållarring	(78 32 710) S *
46	71 86 885	2	2	. Gasket	. Mellanlägg	S
47	73 53 055	6	6	. Screw	. Skruv	S
48	71 21 619	2		Emblem	Emblem	Ch. –507.018,96.
48	88 04 320	2		Emblem	Emblem	Ch. 96.520.001–.
49	72 46 390	1	1	Emblem	Emblem	3)
50	88 04 304	1	1	Emblen	Emblem	1)
50	73 90 172	1	1	Emblem	Emblem	2)
51	71 71 549	2		Sealing, dark gray	Tätning mörkgrå	
51	71 71 549	2		Sealing, dark gray	Tätning mörkgrå	Ch. –96.592.844. USA.
51	71 71 549	2		Sealing, dark gray	Tätning mörkgrå	Ch. –96.592.844. –60601540.
52	70 61 849	12	12	Clamp, front fender	Klamma, framskärm	Ch. –96.592.844. –60601540.
53	70 61 849	14	14	Clamp, rear fender	Klamma, bakskärm	–95.088.371. –50600838.
54	79 19 509	4		Clip	Clip	
55	79 19 483	4	4	Clip	Clip	Ch. –96.622.561. –96726003861. –95722008323. –95726000119.
57	72 45 764		2	Clip	Clip	
58	72 45 798		4	Clip	Clip	
59	71 10 851	4		Seal washer	Tätningsbricka	
60	71 10 851	4	4	Seal washer	Tätningsbricka	Ch. –96.622.561. –96726003861. –95722008323. –95726000119.
63	72 45 806	2		Rubber washer	Gummibricka	
64	80 29 910		6	Washer	Bricka	8)
65	79 10 508		6	Washer	Bricka	8)
66	79 10 441		6	Nut	Mutter	8)
67	79 21 216	4		Screw	Skruv	
68	79 21 281	2		Screw	Skruv	
69	79 22 727	6		Screw	Skruv	Ch. –458.526,96. USA.
69	73 47 271	6		Screw	Skruv	Ch. 96.592.844. –60601540. De Luxe.
69	73 47 271	6		Screw	Skruv	Ch. –96.592.844.
70	79 21 216	2		Screw	Skruv	Ch. –458.526,96. USA.
70	73 47 263	2		Screw	Skruv	Ch. –96.592.844. –60601540. De Luxe.
70	73 47 263	2		Screw	Skruv	Ch. –96.592.844.
75	72 34 867		8	Screw	Skruv	
76	72 45 806		4	Pad	Mellanlägg	
77	88 00 203	2	2	Emblem	Emblem	Ch. –432.746,96. –45.962,95.
77	88 04 072	2	2	Emblem	Emblem	Ch. 432.747–,96. –96.592.844. –60601540. 45.963–,95. –95.088.371. –50600838.
78	88 04 304	2	2	Emblem	Emblem	Ch. 96.600.001–. 61600001–.
79	73 73 350	2	2	Strip	Dek.list	95.095.001–. 51600001–.
80	79 19 491	4	4	Clip	Clip	Ch. –432.746,96. –45.962,95.
81	88 04 072	1	1	Emblem	Emblem	1)
82	73 90 156	1	1	Emblem	Emblem	2)

1) Ch. 96.520.001-96722021567. -96726006009. 95.065.001-95722008323. -95726000119.
2) Ch. 96732000001-. 96736000001-. 95732000001-. 95736000001-.
3) Ch. -96.507.018. -95.62.059.
8) Ch. –95752002048. –95753003018. –95756000281.
9) Ch. 95753060001–. 95763000001–. 95766000001–.

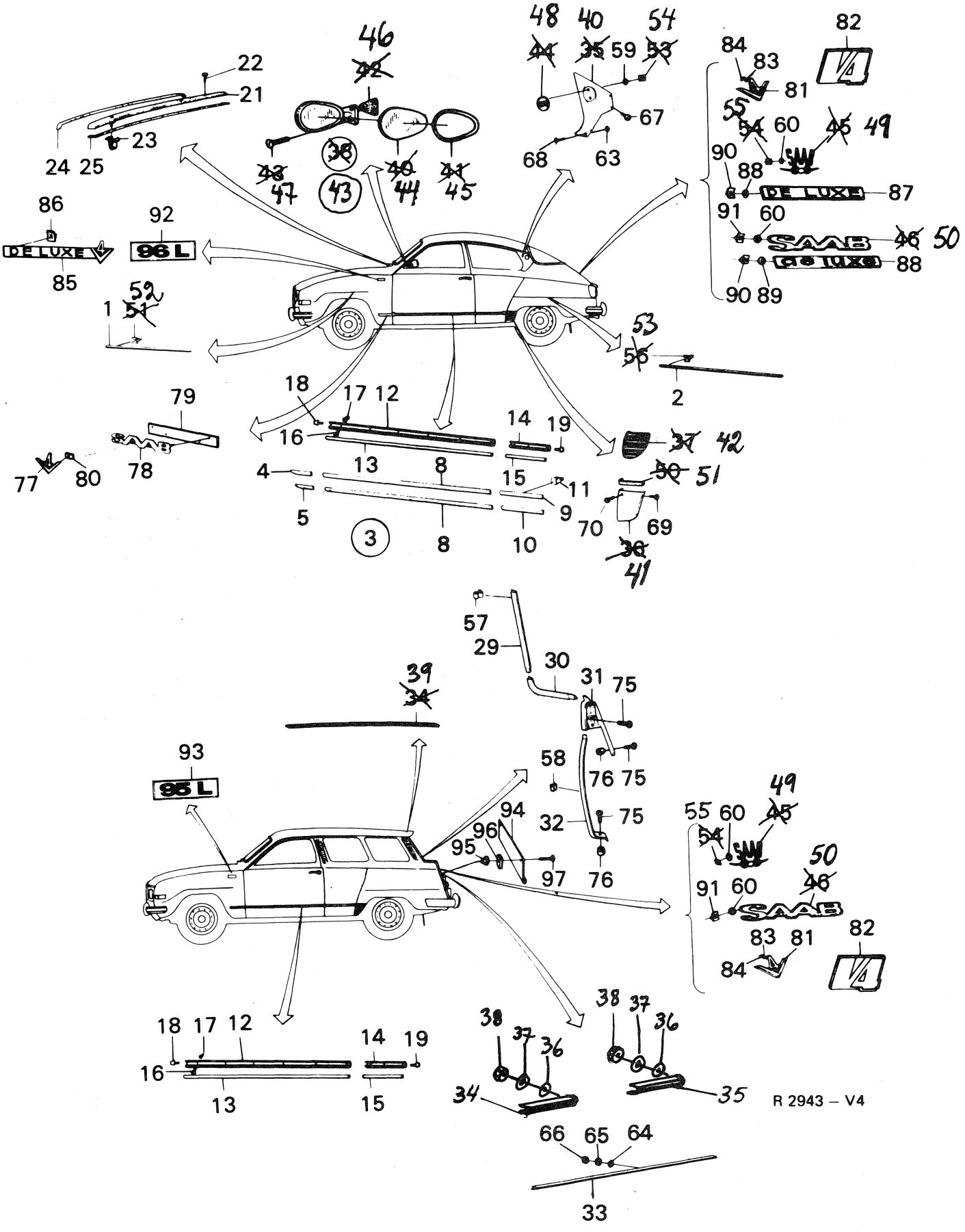
22
21
23
24 25
46
42
38
43
47
40
44
41
45
48
44
40
35
54
53
59
67
68
63
82
84
83
81
55
54
60
45
49
90
88
87
91
60
50
46
90 89
86
92
85
96 L
52
51
1
53
56
2
79
78
77
80
18
17 12
16
14
19
13
8
15
4
5
11
9
3
8
10
37
42
50
51
70
69
36
41
57
29
30
31
75
39
34
93
95 L
58
76 75
32
75
94
96
95
97
76
49
55 60
45
54
50
46
91 60
83 81
84
82
18 17 12
16
13
14 19
15
38 37 36
34
38 37 36
35
R 2943 — V4
66 65 64
33

Pos.	Part No. Artikelnr.	Qty./Antal 96	95	Description	Benämning	Remarks Anmärkningar
83	71 10 851	3		Seal washer	Tätningsbricka	Ch. –96.622.521. –96726003861
83	71 10 851		3	Seal washer	Tätningsbricka	Ch. –95722008323. –9572600119.
84	79 19 483	3		Clip	Clip	Ch. –96.622.521. –96726003861.
84	79 19 483		3	Clip	Clip	Ch. –95722008323. –9572000119.
84	73 78 631	3		Clip	Clip	Ch. 96.622.562–. 96726003862–.
85	88 04 163	2		Emblem	Emblem	De Luxe, Ch. –507.018,96.
86	79 19 483	6		Clip	Clip	
87	88 04 189	1		Emblem	Emblem	De Luxe, Ch. –507.018,96.
88	88 04 312	1		Emblem	Emblem	De Luxe, Ch. 96.520.001–552.859.
89	71 10 851	3		Seal washer	Tätningsbricka	Ch. –96.622.561. –96726003861.
90	79 19 483	3		Clip	Clip	
91	73 78 631	2		Clip	Clip	4)
91	82 25 625	2	2	Clip	Clip	5)
92	73 92 475	2		Emblem "96L"	Emblem "96L"	7) *
93	73 92 483		2	Emblem "95L"	Emblem "95L"	7) *
94	72 74 095		1	Cover plate	Skyddsplåt	7) *
95	72 76 686		2	Expander bushing	Expanderbussning	7) *
96	72 76 678		2	Pad	Mellanlägg	7) *
97	80 59 602		2	Screw	Skruv	7) *
	88 16 472	X	X	Kit of moulding, door and valance	Listsats, dörr och sidoplåt	Ch. 96.600.001–. 61600001–. 95.095.001–. 51600001–.

4) Ch. 96.622.562– 96732021179. 96726003862-.
5) Ch. 96732021180-. 95732006730-.

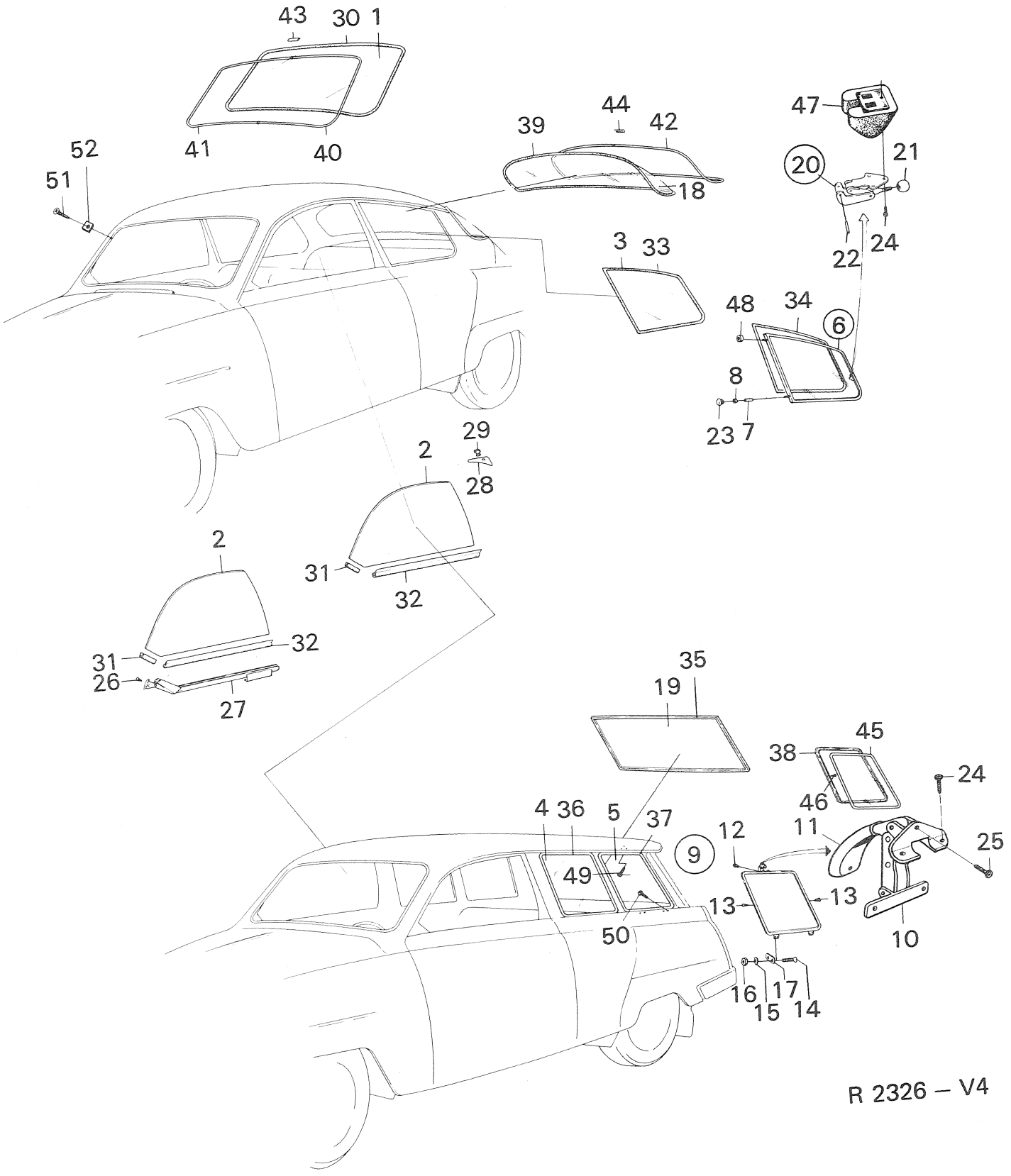
43
30
1
41
40
52
51
39
44
42
18
47
21
20
22
24
3
33
48
34
6
8
23
7
29
28
2
31
32
2
31
32
26
27
35
19
45
38
46
24
4
36
5
37
49
50
12
11
25
9
13
13
10
16
15
17
14

R 2326 – V4

Pos.	Part No. Artikelnr.	Qty./Antal 96	Qty./Antal 95	Description	Benämning	Remarks Anmärkningar
1	71 02 817	1	1	Glass, windshield, laminated	Glas, vindruta, lamell	1)
1	73 29 196	1	1	Glass, windshield, laminated	Glas, vindruta, lamell	2)
1	73 46 620	1	1	Glass, windshield, laminated	Glas, vindruta, lamell	2) USA
1	71 85 465	1	1	Glass, windshield	Glas, vindruta	1)
1	73 39 104	1	1	Glass, windshield, toughened	Glas, vindruta, härdad	Altern. for 7329196
1	73 53 725	1	1	Glass, windshield, green	Glas, vindruta, grönt	Ch. 96.542.961-. 95.071.801-. USA.
1	71 86 091	1	1	Glass, windshield, R.H.D.	Glas, vindruta, R.H.D.	1)
1	71 02 817	1		Glass, windshield, laminated	Glas, vindruta, lamell	Sun roof car. Ch. -458.526.96.
2	71 51 525	2	2	Glass, door window	Glas, dörruta	
2	73 53 741	2	2	Glass, door window, green	Glas, dörruta, grönt	Ch. 96.542.961-. 95.071.801-. USA.
3	71 51 541	2		Glass, side window	Glas, sidoruta	
4	72 36 995		2	Glass, front side window L.H. and R.H.	Glas, främre sidoruta V och H	
4	72 65 903		2	Glass, front side window L.H. and R.H. green	Glas, främre sidoruta V och H grönt	Ch. 95.071.801-. USA.
5	72 67 966		2	Glass, rear side window	Glas, bakre sidoruta	Ch. 95.080.001-. Denmark.
6	78 35 598	1		Side window assy. with frame and seal without lock, painted L.H.	Sidoruta kpl. med ram och tätning utan lås, målad V.	Ch. -96.576.216.
6	78 35 606	1		Side window assy. with frame and seal without lock, painted R.H.	Sidoruta kpl. med ram och tätning utan lås, målad H.	
6	78 68 656	1		Side window assy. with frame and seal without lock, painted L.H. green glass	Sidoruta kpl. med ram och tätning utan lås, målad V grönt glas	Ch. 96.542.961-. USA.
6	78 68 644	1		Side window assy. with frame and seal without lock, painted R.H. green glass	Sidoruta kpl. med ram och tätning utan lås, målad H grönt glas	
6	71 90 614	1		Side window assy. with frame, seal and lock, chrome-plated L.H.	Sidoruta kpl. med ram, tätning, och lås, förkromad V.	Ch. -96.576.216.
6	71 90 622	1		Side window assy. with frame, seal and lock, chrome-plated R.H.	Sidoruta kpl. med ram, tätning och lås, förkromad H.	
7	72 37 449	4		. Rubber bushing	. Gummibussning	
8	71 85 853	4		. Slotted nut	. Slitsmutter	
6	78 68 615	1		Side window assy. with frame and seal, without lock, painted L.H.	Sidoruta kpl. med ram och tätning utan lås, målad V.	Ch. 96.576.217-.
6	78 68 623	1		Side window assy. with frame and seal, without lock, painted R.H.	Sidoruta kpl. med ram och tätning utan lås, målad H.	
6	78 68 631	1		Side window assy. with frame and seal, without lock, chrome-plated L.H.	Sidoruta kpl. med ram och tätning, utan lås, förkromad V.	
6	78 68 649	1		Side window assy. with frame and seal, without lock, chrome-plated R.H.	Sidoruta kpl. med ram och tätning, utan lås, förkromad H.	
9	72 53 636		1	Rear side ventilation window assy. L.H.	Ventilationsruta kpl. V.	Ch. -95.102.180. -51601165.
9	72 53 644		1	Rear side ventilation window assy. R.H.	Ventilationsruta kpl. H.	

1) Ch. -458.526,96. -50.197,95.
2) Ch. 470.001-, 96.52,001-,95.

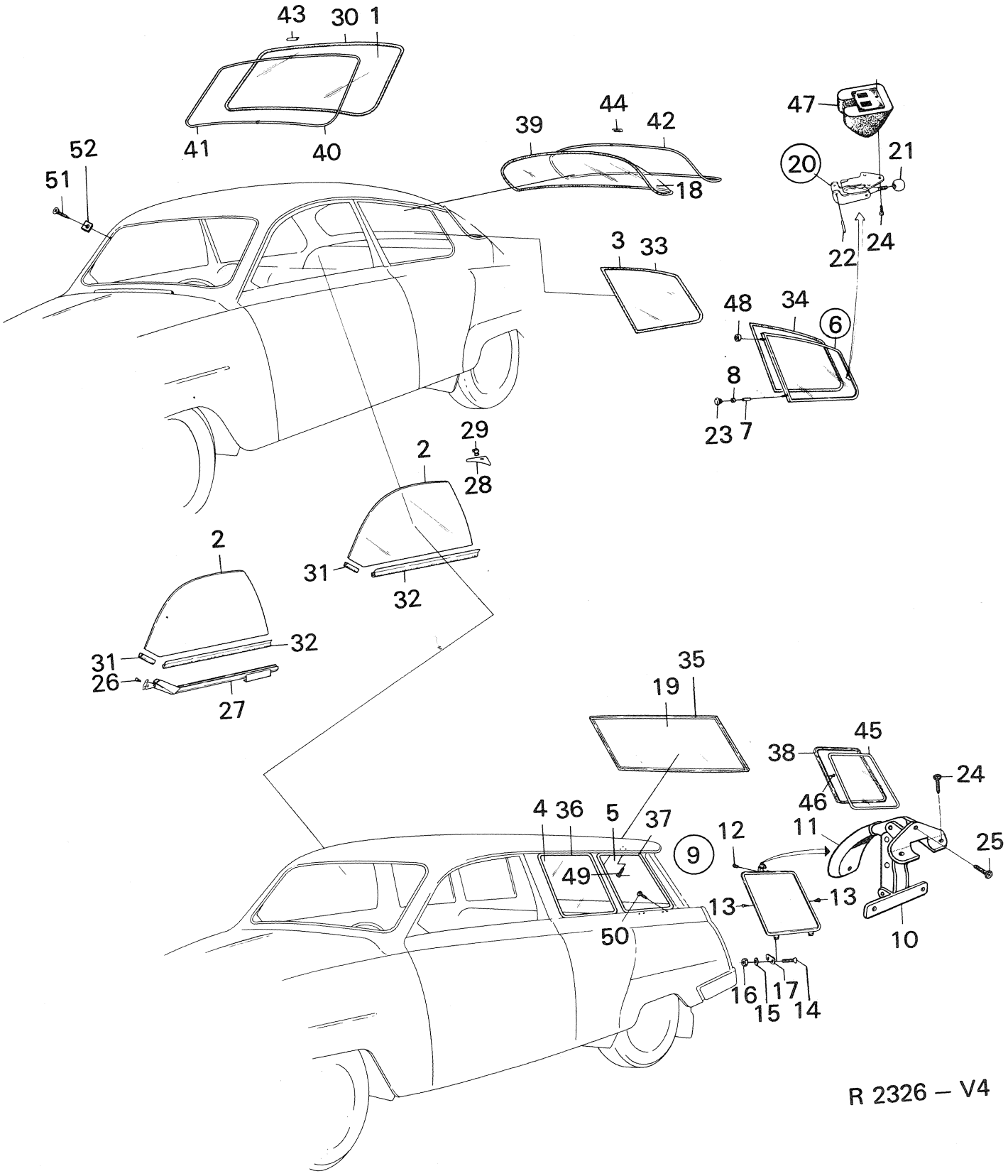
43
30
1
41
40
39
44
42
18
47
52
51
20
21
22
24
3
33
48
34
6
8
23
7
29
2
28
31
32
35
19
45
38
46
24
4
36
5
37
49
50
9
12
11
25
13
13
10
16
15
17
14
R 2326 – V4

Pos.	Part No. Artikelnr.	Qty./Antal 96	Qty./Antal 95	Description	Benämning	Remarks Anmärkningar
9	72 71 190		1	Rear side ventilation window assy. L.H.	Ventilationsruta kpl. V	Ch. 95722000001-. 95726000001-.
9	72 71 208		1	Rear side ventilation window assy. R.H.	Ventilationsruta kpl. H.	
9	72 66 273		1	Rear side ventilations window assy. L.H. green glass	Ventilationsruta kpl. V grönt glas	Ch. 95.071.801-. USA.
9	72 66 281		1	Rear side ventilation window assy. R.H. green glass	Ventilationsruta kpl. H grönt glas	
10	72 12 913		2	. Lock	. Lås	Ch. -95.102.180. -51601165.
10	72 71 232		2	. Lock assy.	. Lås, kpl.	Ch. 95722000001-. 95726000001-.
11	72 71 224		2	.. Padding	.. Stötskydd	
12	79 35 489		4	. Rivet	. Nit	
13	79 36 701		16	. Screw	. Skruv	
14	79 30 100		8	Screw	Skruv	
15	79 16 489		8	Washer	Bricka	
16	79 40 406		8	Nut	Mutter	
17	72 53 628		4	Rubber pad	Gummimellanlägg	
18	71 50 667	1		Glass, rear window	Glas, bakruta	Ch. -458.526,96.
18	73 29 246	1		Glass, rear window	Glas, bakruta	Ch. 470.001-,96. 3) *
18	73 29 246	1		Glass, rear window R.H.D.	Glas, bakruta R.H.D.	4) *
18	73 92 855	1		Glass, electrical rear window	Glas, el-bakruta	4) *
18	73 53 733	1		Glass, rear window, green	Glas, bakruta, grönt	Ch. 96.542.961-. USA
19	72 10 586		1	Glass, rear door	Glas, bakdörr	
19	72 65 929		1	Glass, rear door, green	Glas, bakdörr, grönt	Ch. 95.071.801-. USA.
20	71 66 564	2		Lock assy.	Lås kpl.	
21	73 40 839	2		. Ball	. Kula	
22	79 48 383	2		. Pin	. Sprint	
23	71 85 861	4		Plug	Plugg	Ch. -96.576.216.
24	79 21 794	6	4	Screw	Skruv	
25	79 21 356	4	2	Screw	Skruv	
26	79 32 403	4	4	Screw	Skruv	
27	71 10 091	1	1	Glass retainer L.H.	Rutfäste V.	
27	71 10 109	1	1	Glass retainer R.H.	Rutfäste H.	
28	71 52 812	1	1	Draught screen L.H.	Dragskydd V.	
28	71 52 820	1	1	Draught screen R.H.	Dragskydd H.	
29	71 22 575	8	8	Clip	Clip	Ch. -485.453,96. -55.212,95.
29	71 22 575	2	2	Clip	Clip	Ch. 485.454-,96. 55.213-,95.
30	71 52 994	1	1	Weatherstrip, windshield	Gummilist, vindruta	Ch. -458.526,96.
30	73 29 204	1	1	Weatherstrip, windshield	Gummilist, vindruta	1)
30	73 78 532	1	1	Weatherstrip, windshield	Gummilist, vindruta	2, 5)
30	**73 92 798**	**1**	**1**	**Weatherstrip, windshield**	**Gummilist, vindruta**	**6)**
31	70 37 930	2	2	Front pad, door window	Främre mellanlägg, dörruta	
32	70 63 753	2	2	Rear pad, door window	Bakre mellanlägg, dörruta	
33	71 13 434	1		Weatherstrip, fixed side window L.H.	Gummilist, fast sidoruta V.	
34	71 13 442	1		Weatherstrip, fixed side window R.H.	Gummilist, fast sidoruta H.	
34	73 29 873	1		Weatherstrip, opening side window L.H.	Gummilist, öppn.bar sidoruta V.	
34	73 29 881	1		Weatherstrip, opening side window R.H.	Tätningslist, öppn.bar sidoruta H.	
35	72 11 774		1	Weatherstrip, window rear door	Tätningslist, ruta bakdörr	
36	72 37 001		2	Weatherstrip, front side window L.H. and R.H.	Tätningslist, främre sidoruta V och H.	
37	72 37 001		2	Weatherstrip, rear side window	Tätningslist, bakre sidoruta	Ch. 95.080.001-. Denmark.
38	72 37 951		1	Weatherstrip, rear side window L.H.	Tätningslist, bakre sidoruta V.	
38	72 37 969		1	Weatherstrip, rear side window R.H.	Tätningslist, bakre sidoruta H.	

1) Ch. 96.470.001- 622.145.-61601320.95.052.001-100.982. -51601115.
2) Ch. 96.622.146-. 61601321-. 95.100.982-. 51601116-.
3) Ch. –96752015165. –96756007419.
4) Ch. 96752060001–. 96762000001–. 96766000001–.
5) Ch. –96752060699. –96762000118. –95753060347.
6) Ch. 96752060700–. 96762000119–. 95753060348–.

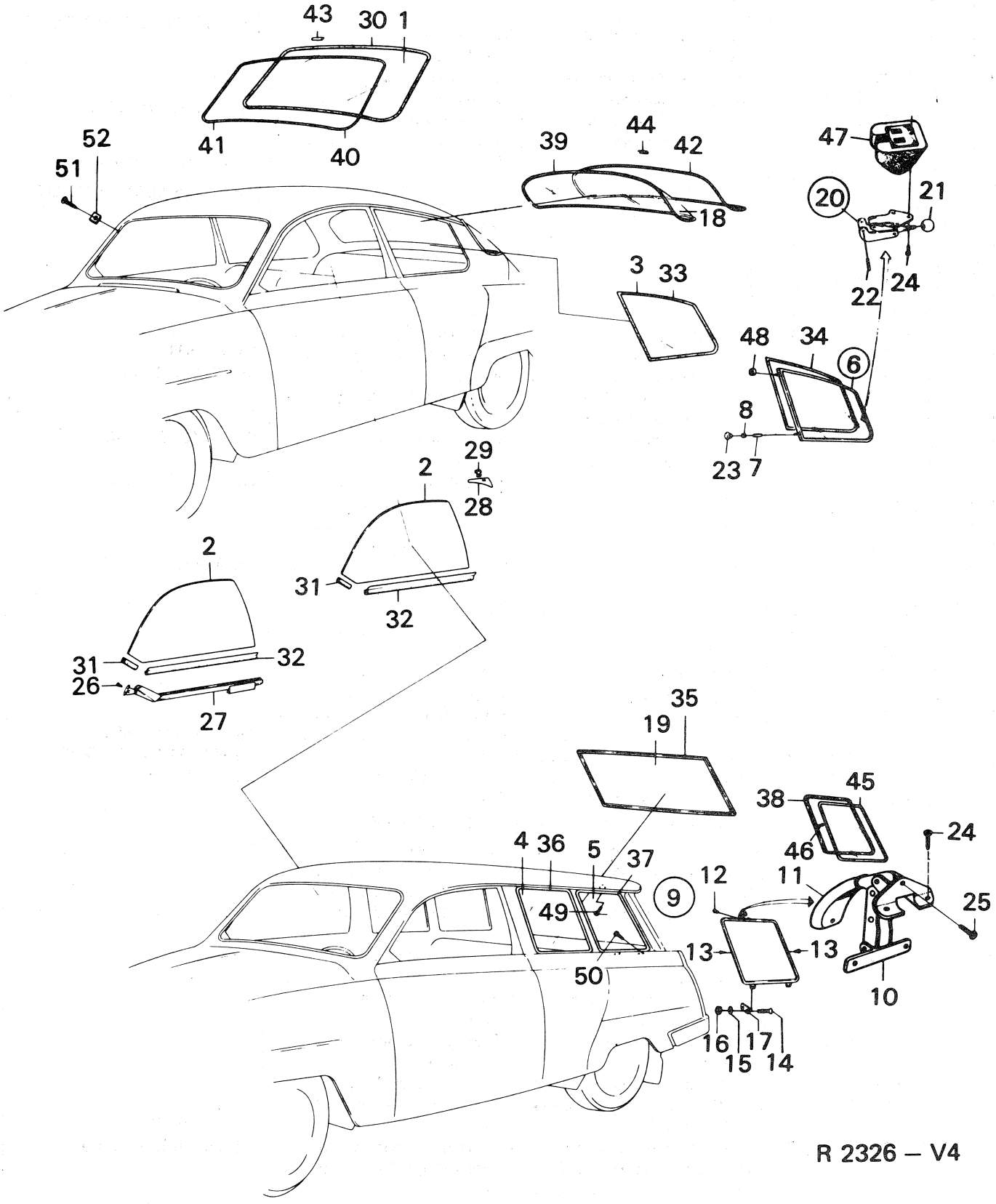
43
30
1
41
40
52
51
39
44
42
18
47
20
21
22
24
3
33
48
34
6
8
23
7
29
28
2
31
32
2
31
32
26
27
35
19
45
38
46
24
4
36
5
37
9
12
11
25
49
13
13
50
10
16
17
15
14
R 2326 – V4

Pos.	Part No. Artikelnr.	Qty./Antal 96	95	Description	Benämning	Remarks Anmärkningar
39	71 51 624	1		Weatherstrip, rear window	Gummilist, bakruta	Ch. -458.526,96.
39	73 29 279	1		Weatherstrip, rear window	Gummilist, bakruta	Ch. 96.470.001-622.145.-61601397
39	73 78 540	1		Weatherstrip, rear window	Gummilist, bakruta	Ch. 96.622.146-. 61601398-. **7)**
39	**73 92 780**	**1**		**Weatherstrip, rear window . . .**	**Gummilist, bakruta . . . . . .**	**8)**
40	71 53 018	1	1	Moulding, windshield L.H.	Dekorationslist, vindruta V . . .	Ch. -458.526,96. -50.197,95.
41	71 53 026	1	1	Moulding, windshield R.H. . . .	Dekorationslist, vindruta H . . .	
40	73 29 212	1	1	Moulding, windshield L.H.	Dekorationslist, vindruta V . . .	Ch. 96.470.001-622.145. -61601397. 95.052.001-100.981 -51601116.
41	73 29 220	1	1	Moulding, windshield R.H. . . .	Dekorationslist, vindruta H . . .	
41	73 78 557	1	1	Moulding, windshield	Dekorationslist, vindruta	Ch. 96.622.146-. 61601398-. 95.100.982-. 51601117-.
42	71 52 119	1		Moulding, rear window L.H. . . .	Dekorationslist, bakruta V	Ch. -458,526,96.
42	71 52 127	1		Moulding, rear window R.H. . .	Dekorationslist, bakruta H	
42	73 29 253	1		Moulding, rear window L.H. . . .	Dekorationslist, bakruta V	Ch. 96.470.001-622.145. -61601397.
42	73 29 261	1		Moulding, rear window R.H. . .	Dekorationslist, bakruta H	
42	73 78 565	1		Moulding, rear window	Dekorationslist, bakruta	Ch. 96.622.146-. 61601398-.
43	71 53 034	2	2	Joint piece, windshield	Skarvstycke, vindruta	Ch. -96.622.145. -61601320.
44	71 53 034	2		Joint piece, rear window	Skarvstycke, bakruta	-95.100.981. -51601116.
43	84 01 291	1	1	Joint piece, windshield	Skarvstycke, vindruta	Ch. 96.622.146-. 61601398-. 95.100.982-. 51601117-.
44	84 01 291	1		Joint piece, rear window	Skarvstycke, bakruta	Ch. 96.622.146-. 61601398-.
45	72 53 594		1	Fixing strip L.H.	Skena V	
45	72 53 602		1	Fixing strip R.H.	Skena H	
46	79 21 281		22	Screw	Skruv	Ch. -50.197,95.
46	79 21 273		26	Screw	Skruv	Ch. 52.001-, 95.
47	73 44 476	2		Padding	Stötskydd	Ch. 470.001-,96. USA.
48	73 53 410	4		Rubber seal	Gummitätning	Ch. 96.576.217-.
49	79 22 719		6	Screw	Skruv	Ch. 95.080.001-. Denmark.
50	79 22 974		8	Screw	Skruv	
51	73 90 818	8		Screw	Skruv	Ch. 96732012500-, USA.
52	73 90 701	8		Washer	Bricka	

7) Ch. —96752015165. —96762000118.
8) Ch. 96752060001—. 96762000119—.

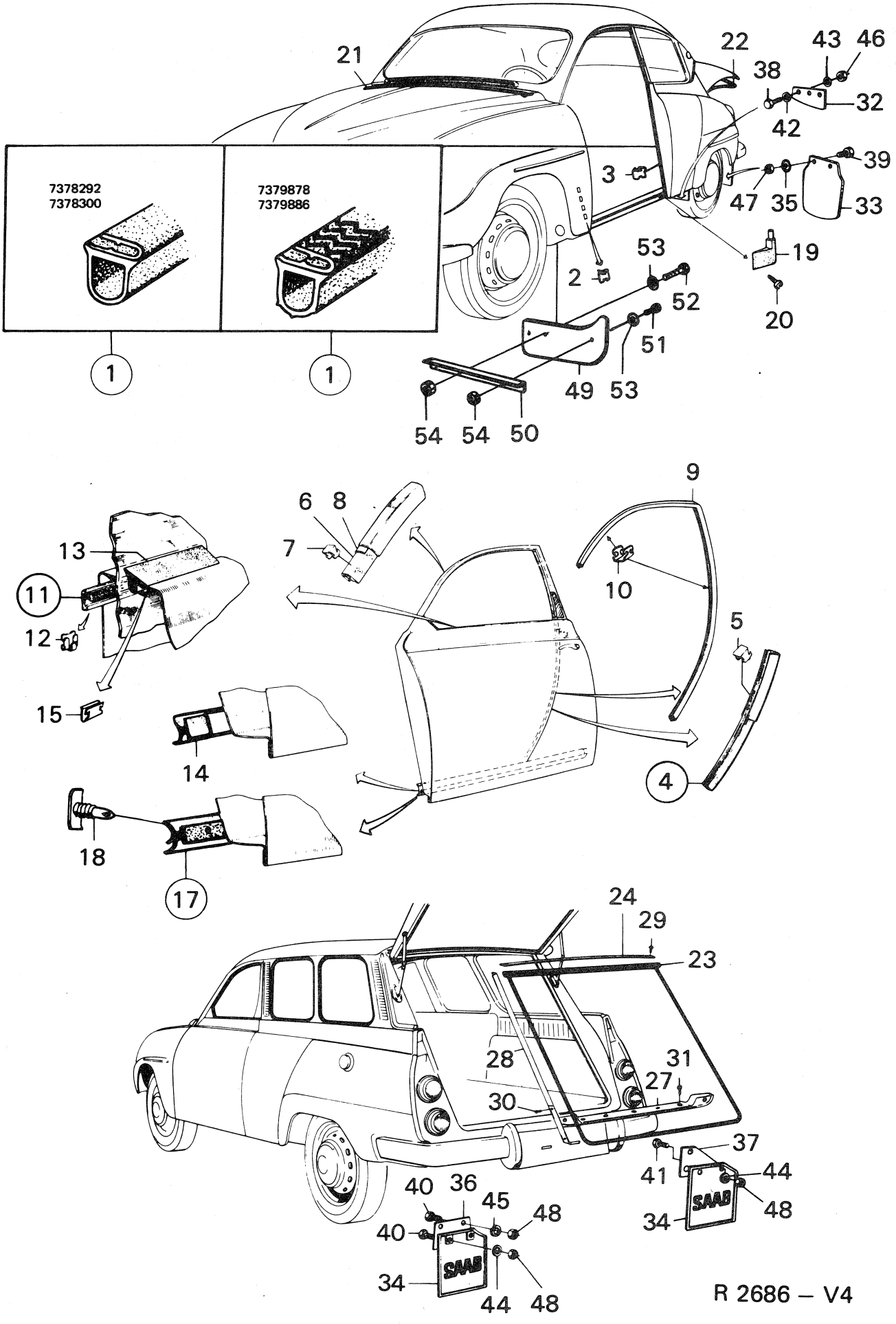
7378292
7378300
7379878
7379886
1
1
21
22
43
46
38
32
42
39
3
47
35
33
19
53
2
52
20
51
49
53
54
54
50
9
6
8
7
10
13
11
12
5
15
14
4
18
17
24
29
23
28
31
27
30
37
41
44
40
36
45
48
40
34
48
34
44
48
R 2686 – V4

Pos.	Part No. Artikelnr.	Qty./Antal 96	95	Description	Benämning	Remarks Anmärkningar
1	71 53 315	1	1	Door seal assy. L.H.	Dörrtätning kpl. V	1)
1	71 53 323	1	1	Door seal assy. R.H.	Dörrtätning kpl. H	1)
2	78 19 428	18	18	. Clip front	. Clip främre	1)
3	78 19 436	72	72	. Clip rear	. Clip bakre	1)
1	73 78 292	1	1	Door seal L.H.	Dörrtätning V	2, 3) *
1	73 78 300	1	1	Door seal R.H.	Dörrtätning H	2, 3) *
1	73 79 878	1	1	Door seal L.H.	Dörrtätning V	Alternative to 7378292 and 7378300. 3).
1	73 79 886	1	1	Door seal R.H.	Dörrtätning H	
1	73 90 214	1	1	Door seal L.H.	Dörrtätning V	4)
1	73 90 222	1	1	Door seal R.H.	Dörrtätning H	
1	73 90 230	1	1	Door seal L.H.	Dörrtätning V.	Alternative to 73 90 214 and 73 90 222. 4) *
1	73 90 248	1	1	Door seal R.H.	Dörrtätning H.	
4	73 21 557	1	1	Seal rear assy. L.H.	Tätning bakre kpl. V	
4	73 21 565	1	1	Seal rear assy. R.H.	Tätning bakre kpl. H	
5	71 52 366	10	10	. Clip	. Clip	
6	71 52 358	1	1	Seal upper assy. L.H.	Tätning övre kpl. V	Ch. -485.453,96. -55.212,95.
6	71 52 341	1	1	Seal upper assy. R.H.	Tätning övre kpl. H.	
7	71 52 366	12	12	. Clip	. Clip	
8	71 66 036	2	2	Seal	Tätning	
9	73 39 534	2	2	Seal upper and rear assy.	Tätning övre och bakre kpl.	Ch. 485.454-,96. 55.213-,95. (73 46 968) *
10	73 92 772	16	16	. Clip	. Clip	
11	71 52 291	1	1	Seal inner assy. L.H.	Tätning inre kpl. V	11)
11	71 52 309	1	1	Seal inner assy. R.H.	Tätning inre kpl. H	11)
11	73 92 251	1	1	Seal inner assy. L.H.	Tätning inre kpl. V	12)
11	73 92 269	1	1	Seal inner assy. R.H.	Tätning inre kpl. H	12)
12	71 52 333	12	12	. Clip	. Clip	11)
12	73 92 244	12	12	. Clip	. Clip	12)
13	71 11 339	1	1	Seal outer L.H.	Tätning yttre V	
13	71 11 347	1	1	Seal outer R.H.	Tätning yttre H	
14	71 23 102	2	2	Door seal, lower	Dörrtätning, nedre	Ch. -96.528.350. -95.067.557.
15	73 90 958	24	24	Clip	Clip	Ch. 96742012849-. 95742005355-.
17	73 79 944	2	2	Door seal, lower assy.	Dörrtätning, nedre kpl.	
18	84 12 256	22	22	. Clip	. Clip	
19	71 66 044	4	4	Rubber buffer	Fyllnadsbit	Ch. -96742006594-. 95742002800.
19	73 90 180	4	4	Rubber buffer	Fyllnadsbit	Ch. 96742006595-. 95742002801-.
20	79 21 273	4	4	Screw	Skruv	Ch. -96742006594.- 95742002800.
21	73 19 445	1	1	Hood seal	Huvtätning	
22	71 66 978	1		Seal, trunk lid	Tätning, bagagerumslucka	
23	72 33 737		1	Seal strip, rear door	Tätningslist, bakdörr	
24	72 37 019		1	Fixing strip	Plåtskena	
27	72 32 028		1	Guard plate	Skyddsplåt	9) *
27	72 77 205		1	Guard plate	Skyddsplåt	10) *
28	72 32 002		1	Weatherstrip L.H.	Klämlist V	
28	72 32 010		1	Weatherstrip R.H.	Klämlist H	
29	79 22 206		9	Screw	Skruv	
30	79 21 281		14	Screw	Skruv	
31	79 22 719		8	Screw	Skruv	
32	70 85 038	2	2	Mud guard, centre	Stänkskydd, mittre	
33	71 80 979	2		Mud guard, rear	Stänkskydd, bakre	Ch. -96.587.071. S
33	73 73 244	2		Mud guard, rear	Stänkskydd, bakre	Ch. 96.587.072-627.413. -61602639.
33	73 79 795	2		Mud guard, rear	Stänkskydd, bakre	Ch. 96722000001-. 96726000001-. S
34	72 36 052		2	Mud guard, rear	Stänkskydd, bakre	Ch. -95.102.180. -51601165.
34	72 71 216		2	Mud guard, rear	Stänkskydd, bakre	Ch. 95722000001-. 95726000001-.
35	79 16 497	4		Washer	Bricka	S

1) Ch. -96722003566. -95722000920. -96726000514. -95726000019.
2) Ch. 96722003567-. 95722000921-. 96726000515- 95726000020-.
3) Ch. -96742011704. -96746004212. -95742004885. -95746000093.
4) Ch. 96742011705-. 95746004213-. 95742004886-. 95746000094-.
5) Ch. -96742006594. -96746004374. -95742002800. -95746000100.
6) Ch. 96742006595-. 96746004375-. 95742002801-. 95746000101-.
9) Ch. -95752002048. -95753003018. -95756000281.
10) Ch. 95753060001-. 95763000001-. 95766000001-.
11) Ch. –96752060307. –96762000092. –96753060351. –95753061736. –95763000175.
12) Ch. 96752060308–. 96762000093–. 96753060352–. 95753061737–. 95763000176–.

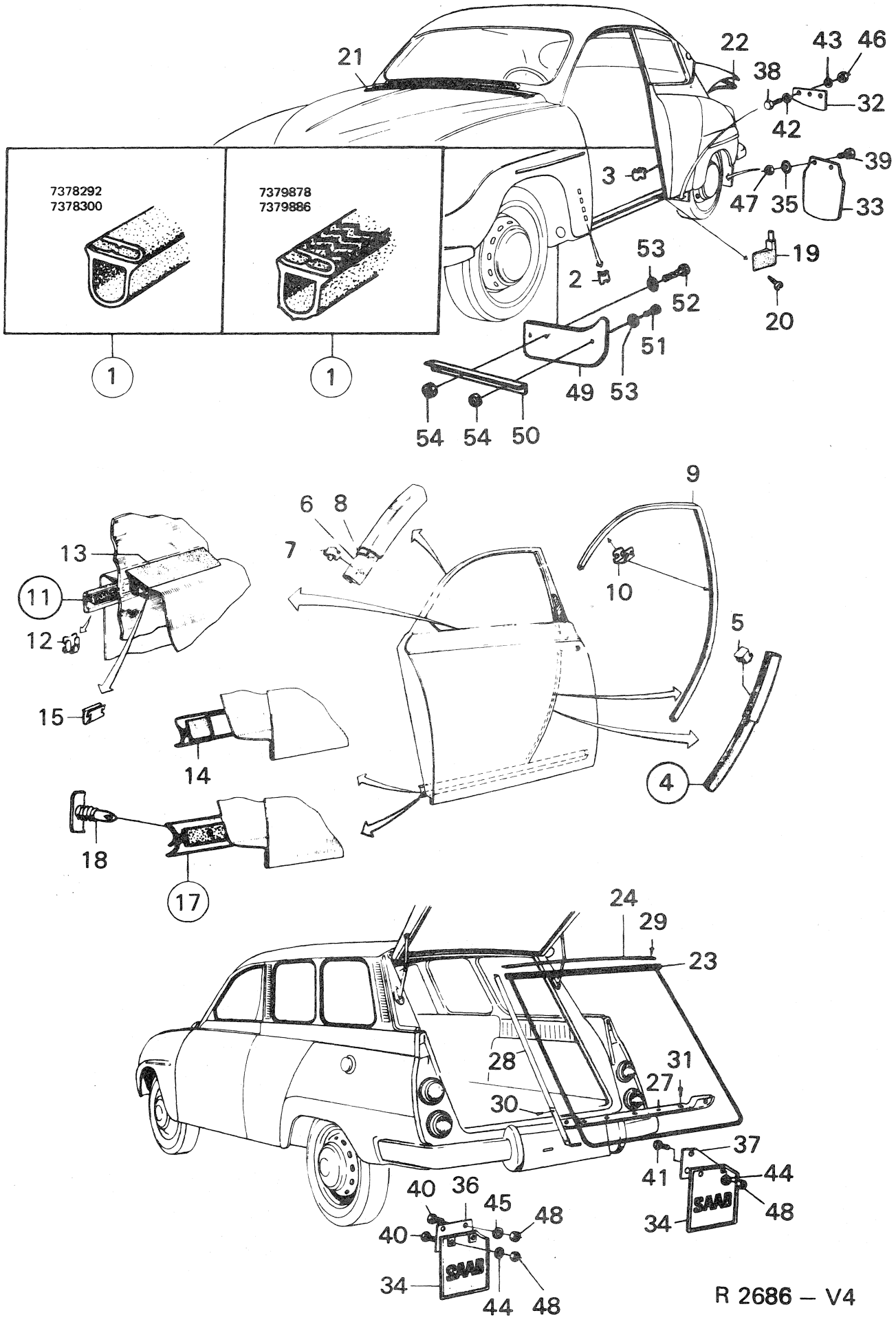
7378292
7378300
7379878
7379886
1
1
21
22
43
46
38
32
42
39
3
47
35
33
19
53
2
52
20
51
49
53
54
54
50
9
6
8
7
10
13
11
12
5
15
14
4
18
17
24
29
23
28
31
27
30
37
41
44
40
36
45
48
40
34
48
34
44
48
R 2686 – V4

Pos.	Part No. Artikelnr.	Qty./Antal 96	Qty./Antal 95	Description	Benämning	Remarks Anmärkningar	
36	72 36 060		1	Mud guard sheet L.H.	Stänkskyddsplåt V		
37	72 36 078		1	Mud guard sheet R.H.	Stänkskyddsplåt H		
38	79 03 016	6	6	Screw	Skruv		
39	79 03 016	4		Screw	Skruv	S	
40	79 03 016		6	Screw	Skruv		
41	79 03 024		1	Screw	Skruv		
42	79 16 497	6	6	Washer	Bricka		
43	80 29 969	6	6	Washer	Bricka		
44	79 16 497		4	Washer	Bricka		
45	79 10 540		3	Washer	Bricka		
46	79 14 690	6	6	Nut	Mutter		
47	79 14 690	4		Nut	Mutter	S	
48	79 14 690		7	Nut	Mutter		
49	73 78 938	2	2	Mud guard, front	Stänkskydd, främre	3, 7). S	
49	73 92 590	1	1	Mudguard, front L.H.	Stänkskydd, främre V.	8). S	*
49	73 92 608	1	1	Mudguard, front R.H.	Stänkskydd, främre H.	8). S	*
50	73 78 946	2	2	Bracket	Stag	3). S	
51	79 34 789	2	2	Screw	Skruv	3). S	Finland only
52	79 34 805	4	4	Screw	Skruv	3). S	
53	79 16 497	6	6	Washer	Bricka	3). S	
54	79 14 690	6	6	Nut	Mutter	3). S	
	88 15 144	X		Kit, mudguard, rear	Sats, stänkskydd, bak	Ch. 96.420.001-627.413.	
	88 16 282	X		Kit, mudguard, rear	Sats, stänkskydd, bak	Ch. 96722000001-	
	88 16 399	X	X	Kit, mudguard, front	Sats, stänkskydd, fram		

3) Ch. 96726000001-. 95726000001-.
7) Ch. -96756004929. -95756000117.
8) Ch. 96756004930-. 95756000118-.

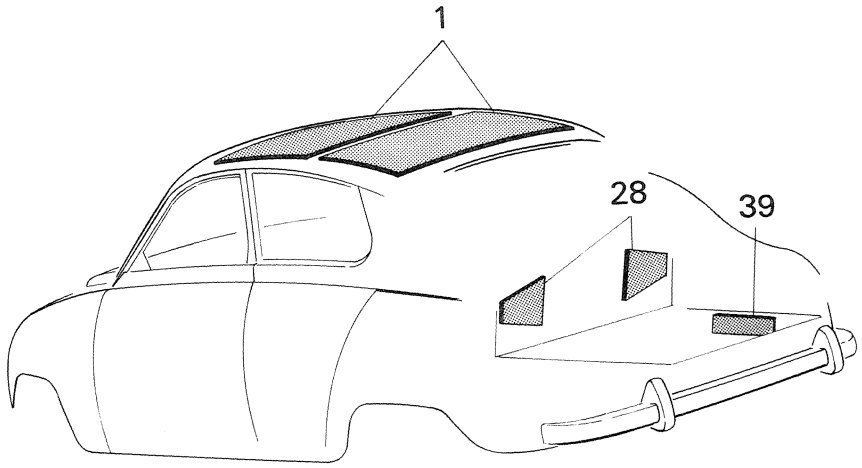
1
28
39

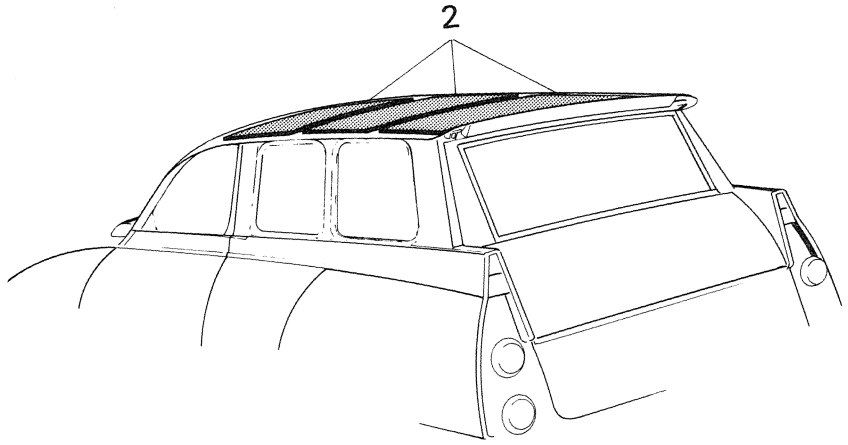
2

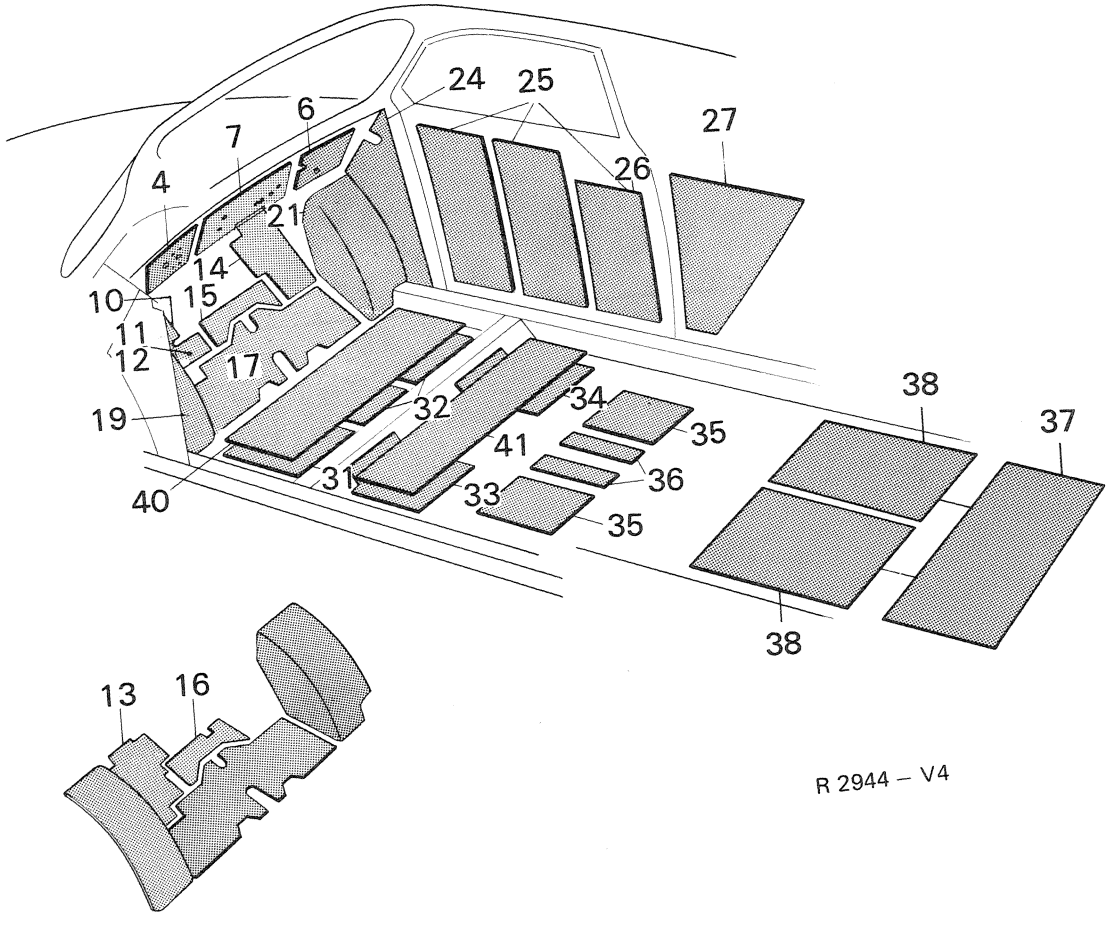
24
25
6
27
7
26
4
21
14
10
15
11
12
17
19
32
34
38
37
35
41
36
40
31
33
35
38
13
16

R 2944 – V4

Pos.	Part No. Artikelnr.	Qty./Antal 96	Qty./Antal 95	Description	Benämning	Remarks Anmärkningar
1	71 61 995	2		Glass fibre insul. board, roof . .	Glasfiberskiva, tak	Ch. -458.526,96.
1	72 41 441	2		Glass fibre insul, board, roof . .	Glasfiberskiva, tak	Ch. 470.001-, 96.
2	72 41 441		3	Glass fibre insul. board, roof . .	Glasfiberskiva, tak	
4	73 06 459	1	1	Insul. board L.H., upper cowl . .	Pappskiva V, övre torped	
4	73 06 574	1	1	Insul. board L.H., upper cowl R.H.D.	Pappskiva V, övre torped R.H.D.	
6	73 06 475	1	1	Insul. board R.H., upper cowl . .	Pappskiva H, övre torped	
6	73 06 582	1	1	Insul. board R.H., upper cowl R.H.D.	Pappskiva H, övre torped R.H.D.	
7	73 06 467	1	1	Insul. board, upper center cowl .	Pappskiva, övre mittre torped . .	
10	73 06 483	1	1	Insul.board L.H., lower cowl . .	Pappskiva V, nedre torped	Ch. -507.018,96. -62.059,95.
11	73 49 723	1	1	Insul.board L.H., lower cowl . .	Pappskiva V, nedre torped	Ch. 96.520.001-. 95.065.001-.
12	73 49 731	1	1	Insul.board L.H., lower cowl . .	Pappskiva V, nedre torped	
13	73 06 590	1	1	Insul.board L.H., lower cowl R.H.D.	Pappskiva V, nedre torped R.H.D.	
14	73 06 509	1	1	Insul. board R.H., lower cowl . .	Pappskiva H, nedre torped	
15	73 06 491	1	1	Insul. board center lower cowl .	Pappskiva, mittre nedre torped .	
16	73 06 608	1	1	Insul. board center lower cowl R.H.D.	Pappskiva, mittre nedre torped R.H.D.	
17	73 06 517	1	1	Insul. board, pedal floor	Pappskiva, pedalplan	
19	73 06 434	1	1	Insul. board L.H., wheel housing	Pappskiva V, hjulhus	
19	73 39 609	1	1	Insul. board L.H., wheel housing	Pappskiva V, hjulhus	Ch. 470.001-, 96. 52.001-,95.
21	73 06 442	1	1	Insul. board R.H., wheel housing	Pappskiva H, hjulhus	
24	71 86 315	1	1	Insul. board L.H., cowl pillar . .	Pappskiva V, torpedstolpe	
24	71 86 323	1	1	Insul. board R.H., cowl pillar . .	Pappskiva H, torpedstolpe	
25	71 86 307	4	4	Insul. board, inner sheet, door .	Pappskiva, innerplåt dörr	
26	73 35 979	2	2	Insul. board, inner sheet, door .	Pappskiva, innerplåt dörr	
27	71 86 331	1	1	Insul. board L.H., outer valance .	Pappskiva V, yttre sidoplåt . . .	
27	71 86 349	1	1	Insul. board R.H., outer valance	Pappskiva H, yttre sidoplåt . . .	
28	71 86 422	2		Insul. board, slant partition . . .	Pappskiva, snedvägg	Ch. -458.526,96.
31	71 86 216	2	2	Insul. board, floor	Pappskiva, golv	
32	71 86 224	1	1	Insul. board, floor	Pappskiva, golv	
33	71 86 232	1	1	Insul. board, L.H., floor	Pappskiva V, golv	3) *
33	73 87 939	1	1	Insul. board, L.H., floor	Pappskiva V, golv	4) *
34	71 86 240	1	1	Insul. board, R.H., floor	Pappskiva H, golv	3) *
34	73 87 947	1	1	Insul. board, R.H., floor	Pappskiva H, golv	4) *
35	71 86 257	2	2	Insul. board, floor	Pappskiva, golv	3) *
35	73 87 905	2	2	Insul. board, floor	Pappskiva, golv	4) *
36	71 86 265	2	2	Insul. board, floor	Pappskiva, golv	3) *
36	71 86 265	1	1	Insul. board, floor	Pappskiva, golv	4) *
37	71 86 273	1	1	Insul. board, floor rear	Pappskiva, golv bakre	3) *
38	73 87 962	2	2	Insul. board, floor rear	Pappskiva, golv bakre	4) *
39	73 21 854	2		Insul. board, rear wheel housing	Pappskiva, hjulhus bakre	
40	73 06 814	1	1	Floor insul. board, front	Golvisoleringsplatta, fram	For cars with rubber mats.
40	73 45 770	1	1	Floor insul. board, front	Golvisoleringsplatta, fram	Ch. 470.001-,96.52.001-,95.
40	73 44 716	1	1	Floor insul. board with mat retainer, front	Golvisoleringsplatta med mattfäste, fram	For cars with textile mats. Ch. 96.470.001-. 592.844. -60601540. 95.052.001-088.371. -50600838.
40	73 75 785	1	1	Floor insul. board with mat retainer, front	Golvisoleringsplatta med mattfäste fram	For cars with textile mats. Ch. 96.600.001-. 61600001-. 95.095.001-. 51600001-.
40	73 44 716	1	1	Floor insul. board with mat retainer, front R.H.D.	Golvisoleringsplatta med mattfäste fram R.H.D.	
41	73 28 982	1	1	Floor insul. board, rear	Golvisoleringsplatta, bakre	For car with rubber mats.
41	73 45 192	1	1	Floor insul. board with mat retainer, rear	Golvisoleringsplatta med mattfäste, bakre	1) For cars with safety-belts and textile mats. X

1) Ch. 470.001,96-96732023028. -96736008344. 52.001,95-95732007767. -95736000185.
2) Ch. 96742000001-. 96746000001-. 95742000001-. 95746000001-.
3) Ch. -96752015165. -96756007419. -95752002048. -95753003018. -95756000281.
4) Ch. 96752060001-. 96762000001-. 96766000001-. 95753060001-. 95763000001-. 95766000001-.

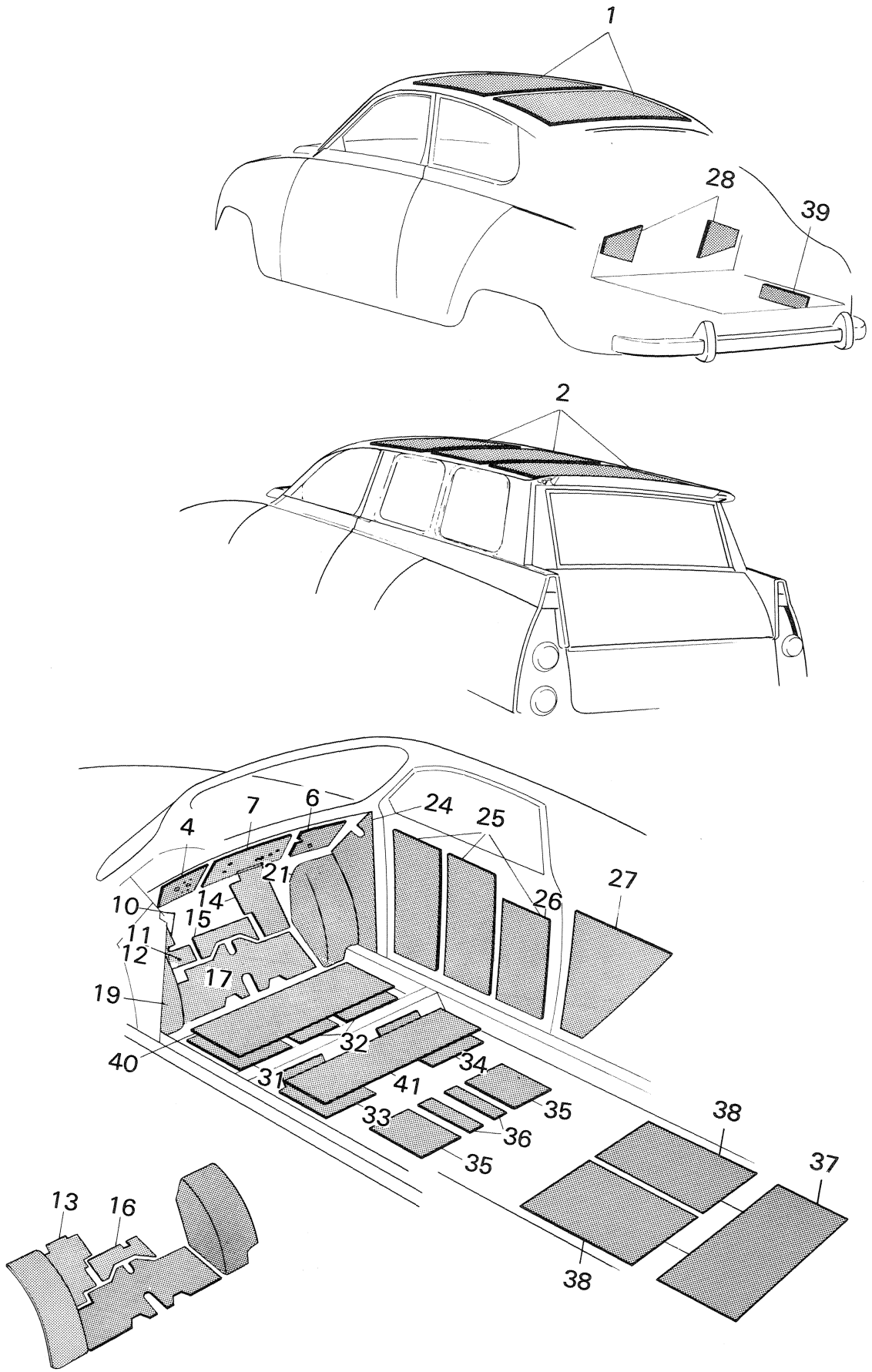
1
28
39
2
4
7
6
24
25
21
27
10
14
26
15
11
12
17
19
32
40
34
31
41
35
33
36
35
38
37
13
16
38

R 2944 – V4

Pos.	Part No. Artikelnr.	Qty./Antal 96	Qty./Antal 95	Description	Benämning	Remarks Anmärkningar
41	73 45 184	1	1	Floor insul.board with mat retainer, rear	Golvisoleringsplatta med mattfäste, bakre	For cars without safety-belts but with textile mats. Ch. 96.470.001--552.859. 95.052.001-062.059.
41	73 85 610	1	1	Floor insul.board with mat retainer, rear	Golvisoleringsplatta med mattfäste, bakre	2, 3) *
41	73 86 980	1	1	Floor insul.board with mat retainer, rear	Golvisoleringsplatta med mattfäste, bakre	4) *
	78 54 086	X	X	Insul. board, self adhesive	Isoleringspapp, självhäftande .	Width: 900 mm.

2) Ch. 96742000001–. 96746000001–. 95742000001–. 95746000001–.
3) Ch. –96752015165, –96756007419, –95752002048, –95753003018, –95756000281,
4) Ch. 96752060001–, 96762000001–, 96766000001–, 95753060001–, 95763000001–, 95766000001–,

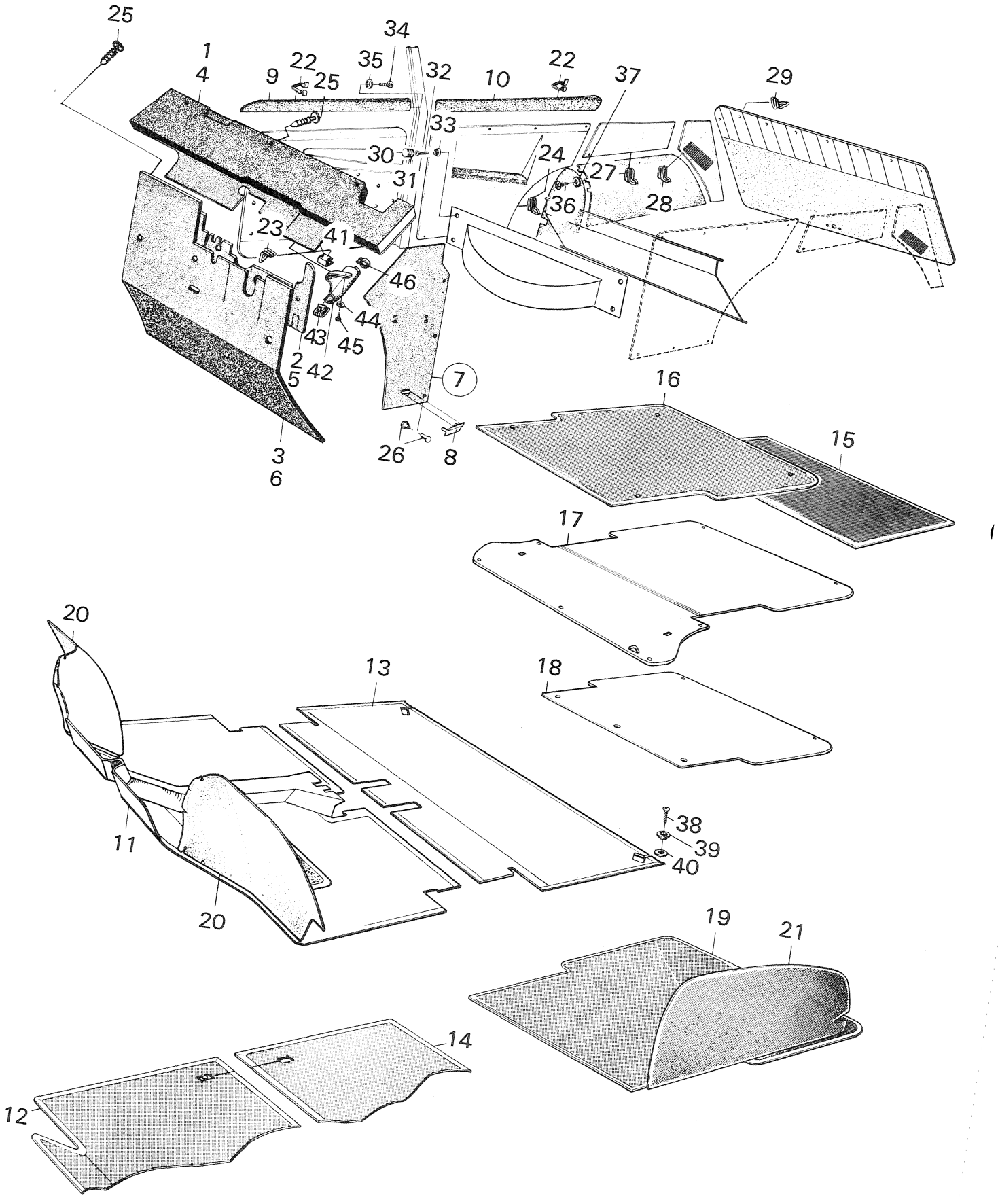
25
34
1
4
22
35
32
22
37
29
9
25
10
33
30
24
27
28
31
36
23
41
46
44
43
45
2
5
42
7
16
15
3
6
26
8
17
20
13
18
38
39
40
11
20
19
21
14
12

R 2945 – V4

Pos.	Part No. Artikelnr.	Qty./Antal 96	95	Description	Benämning	Remarks Anmärkningar
1	73 49 426	1	1	Cowl cardboard, upper part	Torpedisolering, övre del	3)
1	73 55 399	1	1	Cowl cardboard, upper part	Torpedisolering, övre del	4, 17)
1	73 85 164	1	1	Cowl cardboard, upper part	Torpedisolering, övre del	18)
2	73 06 103	1	1	Cardboard, lower part	Isolering, nedre del	1)
2	73 49 699	1	1	Cardboard, lower part	Isolering, nedre del	2, 17)
2	73 85 214	1	1	Cardboard, lower part	Isolering, nedre del	18)
3	73 19 668	1	1	Insulating felt	Isolering	1)
3	73 49 715	1	1	Insulating felt	Isolering	2)
4	73 06 145	1	1	Cowl cardboard, upper part R.H.D.	Torpedisolering, övre del R.H.D.	3)
4	73 55 332	1	1	Cowl cardboard, upper part R.H.D.	Torpedisolering, övre del R.H.D.	4, 17)
4	73 85 362	1	1	Cowl cardboard, upper part R.H.D.	Torpedisolering, övre del R.H.D.	18, 22) *
4	73 87 862	1	1	Cowl cardboard, upper part R.H.D.	Torpedisolering, övre del R.H.D.	23) *
5	73 06 186	1	1	Cardboard, lower part R.H.D.	Isolering, nedre del R.H.D.	3)
5	73 55 365	1	1	Cardboard, lower part R.H.D.	Isolering, nedre del R.H.D.	4, 17)
5	73 85 370	1	1	Cowl cardboard, upper part R.H.D.	Torpedisolering, övre del R.H.D.	18)
6	73 19 676	1	1	Insulating felt R.H.D.	Isolering R.H.D.	3)
6	73 55 381	1	1	Insulating felt R.H.D.	Isolering R.H.D.	4)
7	73 07 903	1	1	Pillar lining cardboard assy. L.H.	Sidopappskiva kpl. V	17)
7	73 85 172	1	1	Pillar lining cardboard assy. L.H.	Sidopappskiva kpl. V	18)
7	73 07 911	1	1	Pillar lining cardboard assy. R.H.	Sidopappskiva kpl. H	14)
7	73 82 849	1	1	Pillar lining cardboard assy. R.H.	Sidopappskiva kpl. H	15, 17)
7	73 85 123	1	1	Pillar lining cardboard assy. R.H.	Sidopappskiva kpl. H	18)
8	73 07 945	2	2	. Clip	. Clip	
9	73 07 788	1	1	Upholstery L.H., door	Stötskydd V, dörr	Ch. –458.526,96. –50.197,95.
9	73 07 796	1	1	Upholstery R.H., door	Stötskydd H, dörr	
10	73 19 098	1		Upholstery L.H., side lining	Stötskydd V, sidoklädsel	Ch. –458.526,96.
10	73 19 106	1		Upholstery R.H., side lining	Stötskydd H, sidoklädsel	
9	73 40 987	1	1	Upholstery L.H., door	Stötskydd V, dörr	Ch. 470.001–,96. 52.001–,95.
9	73 40 995	1	1	Upholstery R.H., door	Stötskydd H, dörr	
9	73 83 276	1		Upholstery L.H., door	Stötskydd V, dörr	Ch. 96732012500–, USA.
9	73 83 284	1		Upholstery R.H., door	Stötskydd H, dörr	
10	73 44 153	1		Upholstery L.H., side lining	Stötskydd V, sidoklädsel	Ch. 470.001–,96. 22) *
10	73 44 161	1		Upholstery R.H., side lining	Stötskydd H, sidoklädsel	
10	73 83 359	1		Upholstery L.H., side lining	Stötskydd V, sidoklädsel	Ch. 96732012500–, USA.
10	73 83 367	1		Upholstery R.H., side lining	Stötskydd H, sidoklädsel	
10	73 87 194	1		Upholstery L.H., side lining	Stötskydd V, sidoklädsel	23) *
10	73 87 202	1		Upholstery R.H., side lining	Stötskydd H, sidoklädsel	23) *
11	73 06 046	1	1	Mat, front, grey	Matta, främre, grå	Model 1968: Only some versions and markets. 1)
11	73 44 278	1	1	Mat, front, textile, red	Textilmatta, främre, röd	Ch. 96.470.001–. 95.052.001–. 1)
11	73 54 046	1	1	Mat, front, textile, red	Textilmatta, främre, röd	2, 3)
11	73 44 286	1	1	Mat, front, textile, grey	Textilmatta, främre, grå	1)
11	73 54 053	1	1	Mat, front, textile, grey	Textilmatta, främre, grå	2, 5)

1) Ch. –507.018,96. –62.059,95.
2) Ch. 96.520.001–. 95.065.001–.
3) Ch. –96.552.859. –95.074.986.
4) Ch. 96.560.001–. 95.080.001–.
14) Ch. –96722021567. –96726006009. –95722008323. –95726000119.
15) Ch. 96732000001–. 96736000001–. 95732000001–. 95736000001–.
17) Ch. –96732023028. –96736008344. –95732007767. –95736000185.
18) Ch. 96742000001–. 96746000001–. 95742000001–. 95746000001–.
22) Ch. -96752015165. -96756007419. -95752002048. -95753003018. -95756000281.
23) Ch. 96752060001-. 96762000001-. 96766000001-. 95753060001-. 95763000001-. 95766000001-.

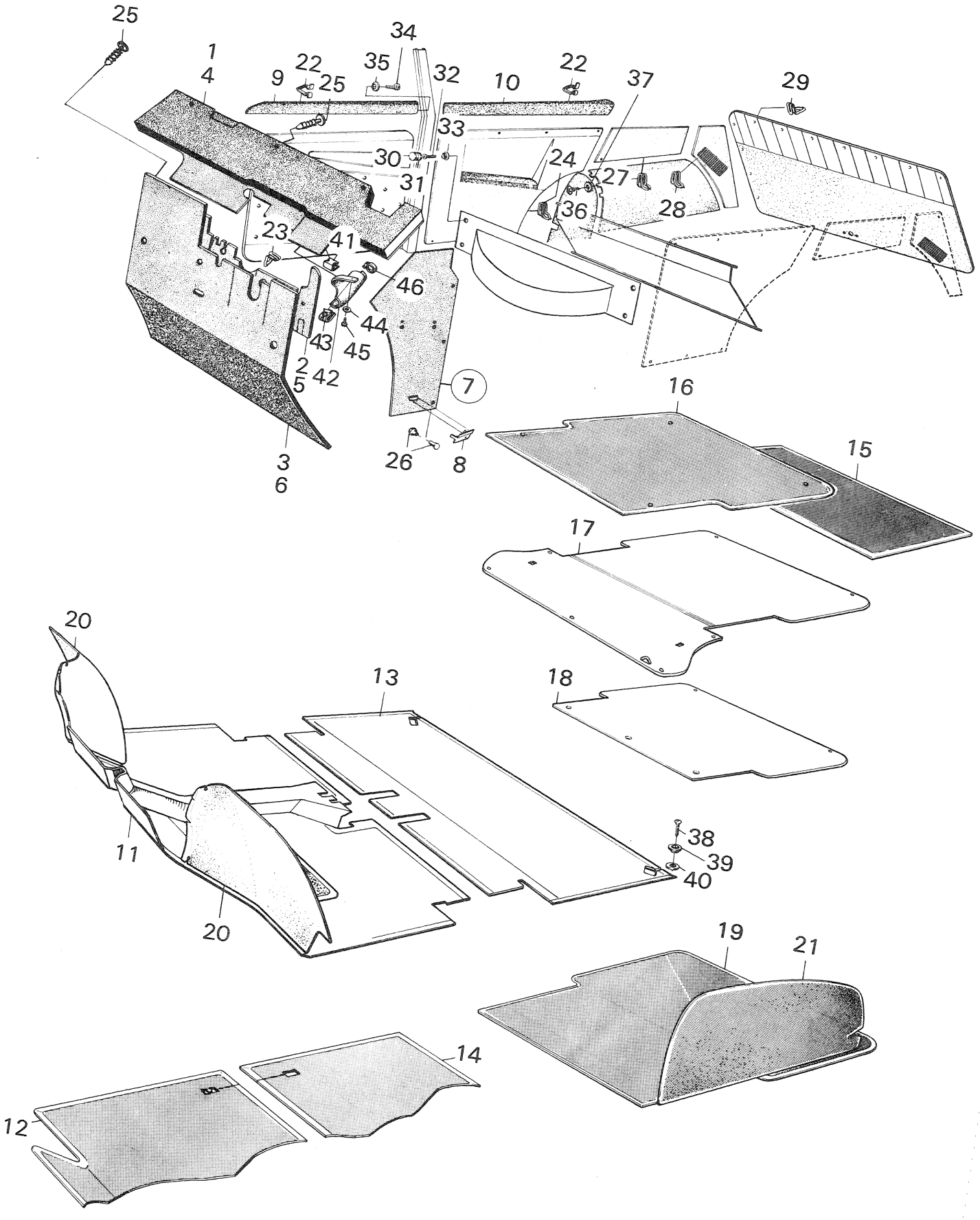
25
34
1
4
9
22
25
35
32
10
22
37
29
33
30
24
27
31
36
28
23
41
46
44
43
45
2
5
42
7
16
3
6
26
8
15
17
20
13
18
38
39
40
11
20
19
21
14
12

R 2945 – V4

Pos.	Part No. Artikelnr.	Qty./Antal 96	95	Description	Benämning	Remarks Anmärkningar
11	73 76 031	1	1	Mat, front, textile, grey	Textilmatta, främre, grå	6, 7)
11	73 54 046	1	1	Mat, front, textile, red	Textilmatta, främre, röd	For white cars. Only Sweden. 4)
11	73 58 690	1	1	Mat, front, textile, brown	Textilmatta, främre, brun	2, 5)
11	73 76 049	1	1	Mat, front, textile, brown	Textilmatta, främre, brun	6, 7)
11	73 80 595	1	1	Mat, front, textile, red	Textilmatta, främre, röd	8, 14)
11	73 80 603	1	1	Mat, front, textile, brown	Textilmatta, främre, brun	
11	73 80 611	1	1	Mat, front, textile, green	Textilmatta, främre, grön	
11	73 82 260	1	1	Mat, front, textile, red	Textilmatta, främre, röd	15, 17)
11	73 82 278	1	1	Mat, front, textile, brown	Textilmatta, främre, brun	
11	73 82 286	1	1	Mat, front, textile, green	Textilmatta, främre, grön	
11	73 80 595	1		Mat, front, textile, red	Textilmatta, främre, röd	Ch. 96732012500–, USA.
11	73 80 603	1		Mat, front, textile, brown	Textilmatta, främre, brun	
11	73 80 611	1		Mat, front, textile, green	Textilmatta, främre, grön	
11	73 84 555	1	1	Mat, front, textile, brown	Textilmatta, främre, brun	18)
11	73 84 613	1	1	Mat, front, textile, yellow	Textilmatta, främre, gul	
11	73 84 597	1	1	Mat, front, textile, blue	Textilmatta, främre, blå	
11	73 82 286	1	1	Mat, front, textile, green	Textilmatta, främre, grön	18, 19)
11	73 85 891	1	1	Mat, front, textile, green	Textilmatta, främre, grön	20, 22) *
11	73 40 540	1	1	Mat, front, textile, red R.H.D.	Textilmatta, främre, röd R.H.D.	3)
11	73 40 557	1	1	Mat, front, textile, grey R.H.D.	Textilmatta, främre, grå R.H.D.	7)
11	73 58 708	1	1	Mat, front, textile, brown R.H.D.	Textilmatta, främre, brun R.H.D.	4, 7)
11	73 80 652	1	1	Mat, front, textile, red R.H.D.	Textilmatta, främre, röd R.H.D.	8, 14)
11	73 80 660	1	1	Mat, front, textile, brown R.H.D.	Textilmatta, främre, brun R.H.D.	
11	73 80 678	1	1	Mat, front, textile, green R.H.D.	Textilmatta, främre, grön R.H.D.	
11	73 82 328	1	1	Mat, front, textile, red R.H.D.	Textilmatta, främre, röd R.H.D	15, 17)
11	73 82 336	1	1	Mat, front, textile, brown R.H.D.	Textilmatta, främre, brun R.H.D.	
11	73 82 344	1	1	Mat, front, textile, green R.H.D.	Textilmatta, främre, grön R.H.D.	
11	73 84 563	1	1	Mat, front, textile, brown R.H.D.	Textilmatta, främre, brun R.H.D.	
11	73 84 621	1	1	Mat, front, textile, yellow R.H.D.	Textilmatta, främre, gul R.H.D.	
11	73 84 605	1	1	Mat, front, textile, blue R.H.D.	Textilmatta, främre, blå R.H.D.	
11	73 82 344	1	1	Mat, front, textile, green R.H.D.	Textilmatta, främre, grön R.H.D.	18, 19)
11	73 85 909	1	1	Mat, front, textile, green R.H.D.	Textilmatta, främre, grön R.H.D.	20, 22) *
11	73 40 854	1	1	Mat, front, rubber grey	Gummimatta, främre, grå	1) Non-European markets
11	73 45 622	1	1	Mat, front, rubber, grey	Gummimatta, främre, grå	2)
12	73 06 046	1		Mat, front	Matta, främre	Only Monte Carlo. Ch. –458.526,96.
13	73 28 990	1	1	Mat, rear, grey	Matta, bakre, grå	9) Model 1968: Only some
13	73 06 350	1	1	Mat, rear, grey	Matta, bakre, grå	10) versions and markets.

1) Ch. –507.018,96. –62.059,95.
2) Ch. 96.520.001–. 95.065.001–.
3) Ch. –96.552.859. –95.074.986.
4) Ch. 96.560.001–. 95.080.001–.
5) Ch. –96.592.844. –60601540. –95.088.371. –50600838.
6) Ch. 96.600.001–. 61600001–. 95.095.001–. 51600001–.
7) Ch. –96.627.413. –61602639. –95.102.180. –51601165.
8) Ch. 96722000001–. 96726000001–. 9572200000–. 95726000001–.
9) For cars with safety-belts.
10) For cars without safety-belts.
14) Ch. –96722021567. –96726006009. –95722008323. –95726000119.
15) Ch. 96732000001–. 96736000001–. 95732000001–. 95736000001–.
17) Ch. –96732023028. –96736008344. –95732007767. –95736000185.
18) Ch. 96742000001–. 96746000001–. 95742000001–. 95746000001–.
19) Ch. –96742017275. –96746005605. –95742006620. –95746000165.
20) Ch. 96752000001–. 96756000001–. 95752000001–. 95756000001–.
22) Ch. -96752015165. -96756007419. -95752002048. -95753003018. -95756000281.

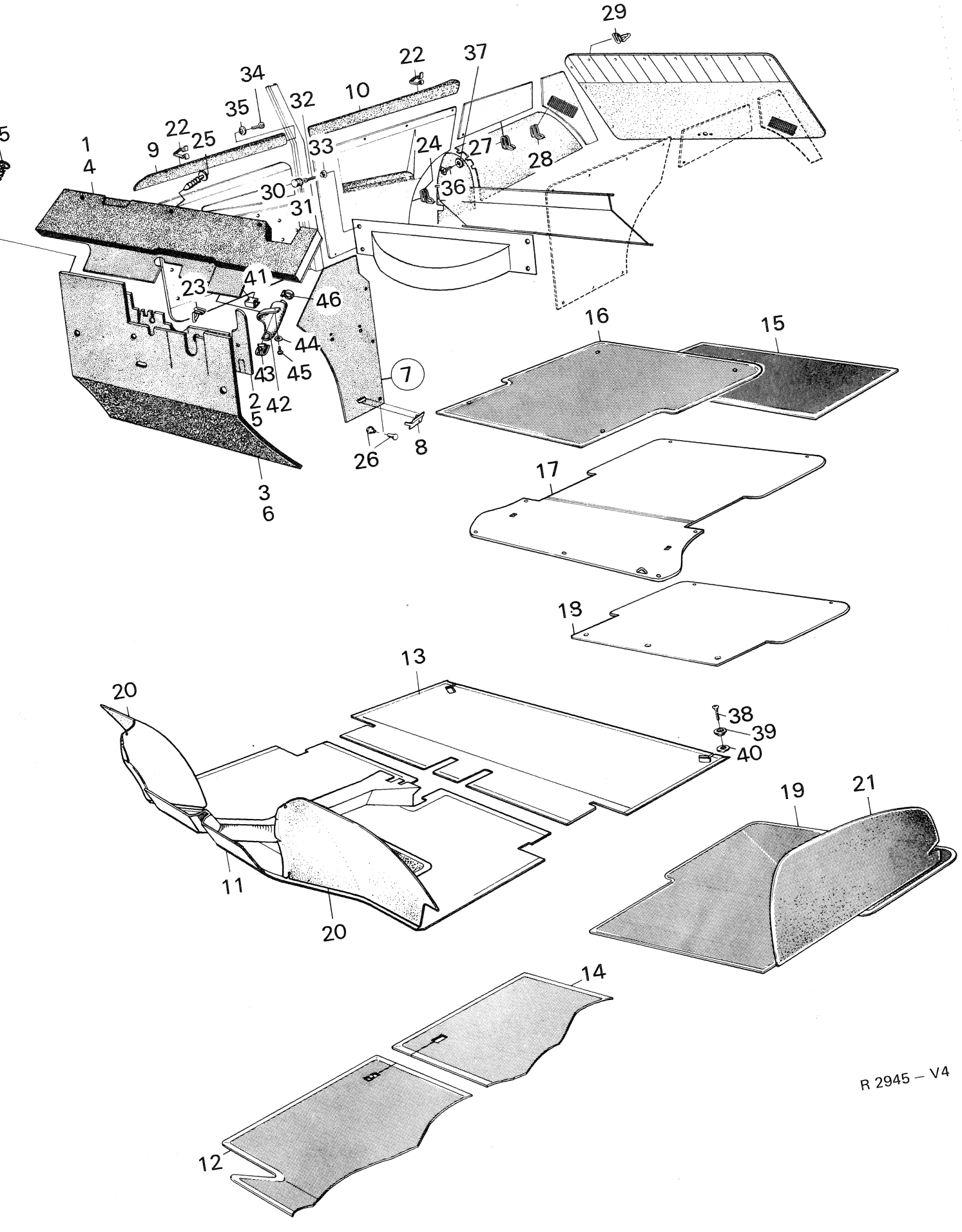
29
22
37
34
35
32
10
22
25
9
1
4
33
24
27
28
30
36
31
23
41
46
44
43
45
7
2
5
42
26
8
3
6
16
15
17
18
13
20
38
39
40
19
21
11
20
14
12

R 2945 – V4

Pos.	Part No. Artikelnr.	Qty./Antal 96	95	Description	Benämning	Remarks Anmärkningar
13	73 44 328	1	1	Mat, rear, textile, red	Textilmatta, bakre, röd	3, 9)
13	73 44 310	1	1	Mat, rear, textile, grey	Textilmatta, bakre grå	7, 9)
13	73 58 716	1	1	Mat, rear, textile, brown	Textilmatta, bakre, brun	4, 7, 9)
13	73 80 629	1	1	Mat, rear, textile, red	Textilmatta, bakre, röd	8, 9, 14)
13	73 80 637	1	1	Mat, rear, textile, brown	Textilmatta, bakre, brun	
13	73 80 645	1	1	Mat, rear, textile, green	Textilmatta, bakre, grön	
13	73 82 294	1	1	Mat, rear, textile, red	Textilmatta, bakre, röd	15, 17)
13	73 82 302	1	1	Mat, rear, textile, brown	Textilmatta, bakre, brun	
13	73 82 310	1	1	Mat, rear, textile, green	Textilmatta, bakre, grön	
13	73 80 686	1		Mat, rear, textile, red	Textilmatta, bakre, röd	Ch. 96732012500–, USA.
13	73 80 694	1		Mat, rear, textile, brown	Textilmatta, bakre, brun	
13	73 80 744	1		Mat, rear, textile green	Textilmatta, bakre, grön	
13	73 84 647	1	1	Mat, rear, textile, brown	Textilmatta, bakre, brun	9, 18, 22) *
13	73 84 704	1	1	Mat, rear, textile, yellow	Textilmatta, bakre, gul	
13	73 84 688	1	1	Mat, rear, textile, blue	Textilmatta, bakre, blå	
13	73 84 662	1	1	Mat, rear, textile, green	Textilmatta, bakre, grön	9, 18, 19)
13	73 85 925	1	1	Mat, rear, textile, green	Textilmatta, bakre, grön	9, 20, 22) *
13	73 46 554	1	1	Mat, rear, textile, red	Textilmatta, bakre, röd	3, 10)
13	73 46 562	1	1	Mat, rear, textile, grey	Textilmatta, bakre, grå	7, 10)
13	73 58 724	1	1	Mat, rear, textile, brown	Textilmatta, bakre, brun	4, 7, 10)
13	73 80 686	1	1	Mat, rear, textile, red	Textilmatta, bakre, röd	8, 10, 14)
13	73 80 694	1	1	Mat, rear, textile, brown	Textilmatta, bakre, brun	
13	73 80 744	1	1	Mat, rear, textile, green	Textilmatta, bakre, grön	
13	73 80 686	1	1	Mat, rear, textile, red	Textilmatta, bakre, röd	11, 14, 16)
13	73 80 694	1	1	Mat, rear, textile, brown	Textilmatta, bakre, brun	
13	73 80 744	1	1	Mat, rear, textile, green	Textilmatta, bakre, grön	
13	73 82 351	1	1	Mat, rear, textile, red	Textilmatta, bakre, röd	10, 15, 16, 17)
13	73 82 369	1	1	Mat, rear, textile, brown	Textilmatta, bakre, brun	
13	73 82 377	1	1	Mat, rear, textile, green	Textilmatta, bakre, grön	
13	73 84 639	1	1	Mat, rear, textile brown	Textilmatta, bakre, brun	18, 21, 22) *
13	73 84 696	1	1	Mat, rear, textile, yellow	Textilmatta, bakre, gul	
13	73 84 670	1	1	Mat, rear, textile, blue	Textilmatta, bakre, blå	
13	73 84 654	1	1	Mat, rear, textile, green	Textilmatta, bakre, grön	18, 19, 21)
13	73 85 917	1	1	Mat, rear, textile, green	Textilmatta, bakre, grön	20, 21, 22) *
13	73 87 087	1	1	Mat, rear, textile, brown	Textilmatta, bakre, brun	23) *
13	73 87 095	1	1	Mat, rear, textile, yellow	Textilmatta, bakre, gul	23) *
13	73 87 319	1	1	Mat, rear, textile, blue	Textilmatta, bakre, blå	23) *
13	73 40 870	1	1	Mat, rear, rubber, grey	Gummimatta, bakre, grå	9) 10) Non-European markets.
13	73 40 862	1	1	Mat, rear, rubber, grey	Gummimatta, bakre, grå	
14	73 28 974	1		Mat, rear	Matta, bakre	9) 10) Only Monte Carlo. Ch. –458.526,96.
14	71 72 059	1		Mat, rear	Matta, bakre	
15	72 11 337		1	Mat, extra set	Matta, extra säte	Model 1968: Only some versions and markets.
15	72 56 795		1	Mat, extra seat	Matta, extra säte	17) Scandinavian, Non-European markets.
15	72 73 071		1	Mat, black, extra seat	Matta, svart, extra säte	18, 22) *
16	71 72 281	1		Mat, trunk	Bagagerumsmatta	Ch. –96.552.859.
17	73 74 010	1		Mat, trunk	Bagagerumsmatta	Ch. 96.560.001–96732006290.
17	73 81 577	1		Mat, trunk	Bagagerumsmatta	Ch. 96732006291–. 22) *
18	73 87 004	1		Mat, trunk	Bagagerumsmatta	23) *
19	71 72 281	1		Mat, trunk	Bagagerumsmatta	Only Monte Carlo. Ch. –458.526,96.

3) Ch. –96.552.859. –95.074.986.
4) Ch. 96.560.001–. 95.080.001–.
7) Ch. –96.627.413. –61602639. –95.102.180. –51601165.
8) Ch. 96722000001–. 9672600000–. 95722000001–. 95726000001-.
9) For cars with safety-belts.
10) For cars without safety-belts.
11) Ch. 96722011655–. 95722003879–.
14) Ch. –96722021567. –96726006009. –95722008323. –95726000119.
15) Ch. 96732000001–. 96736000001–. 95732000001–. 95736000001–
16) For cars with retractor seat belts.
17) Ch. –96732023028. –96736008344. –95732007767. –95736000185.
18) Ch. 96742000001–. 96746000001–. 95742000001–. 95746000001–.
19) Ch. –96742017275. –96746005605. –95742006620. –95746000165.
20) Ch. 96752000001–. 96756000001–. 957520000001–. 95756000001–.
21) For cars with automatic safety belts and for cars without safety belts.
22) Ch. -96752015165. -96756007419. -95752002048. -95753003018. -95756000281.
23) Ch. 96752060001-. 96762000001-. 96766000001-. 95753060001-. 95763000001-. 95766000001-.

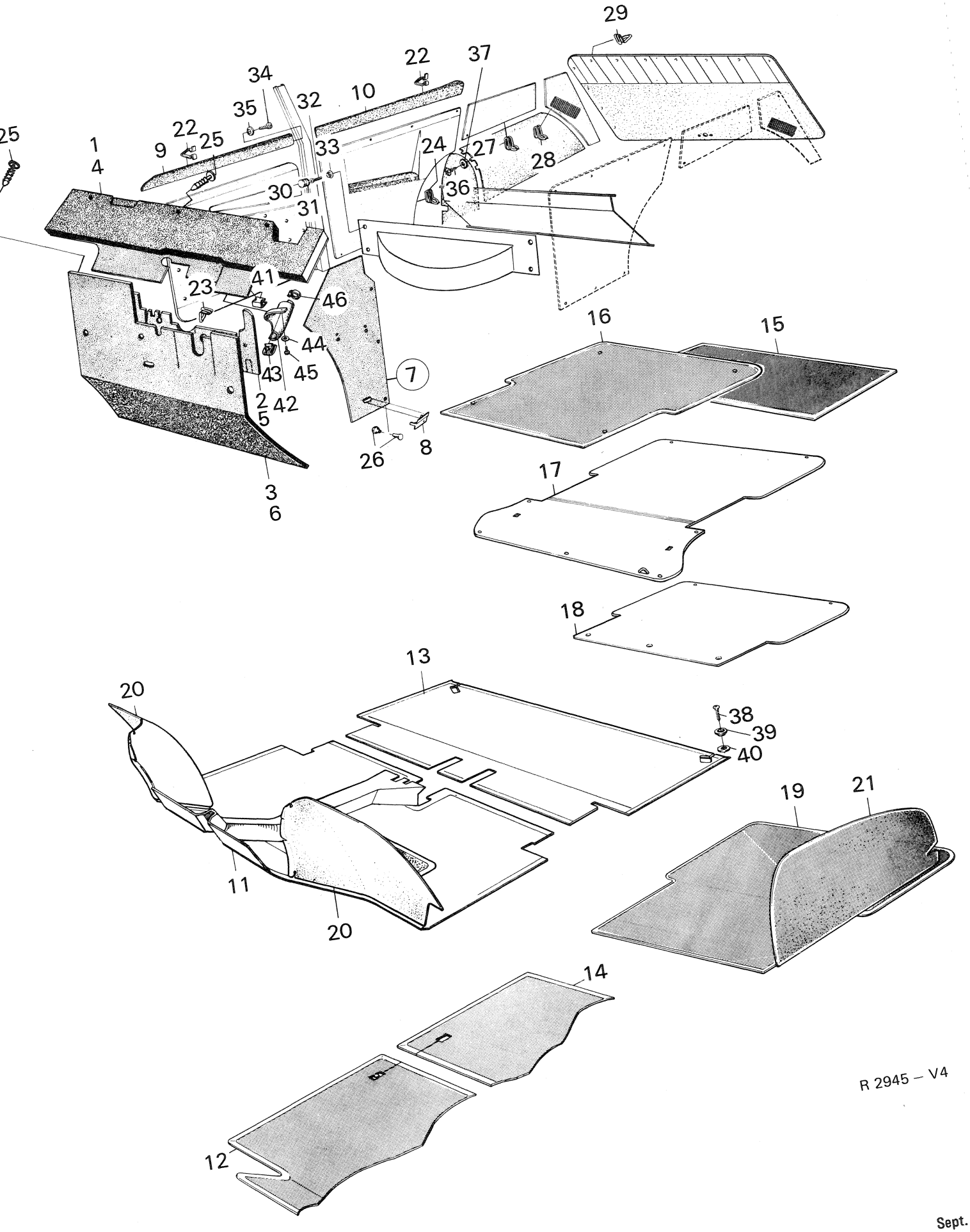
29
22
37
34
35
32
10
22
25
9
25
1
4
33
24
27
28
30
36
31
23
41
46
44
43
45
7
2
5
42
26
8
3
6
16
15
17
18
13
20
38
39
40
11
20
19
21
14
12

R 2945 – V4

Pos.	Part No. Artikelnr.	Qty./Antal 96	95	Description	Benämning	Remarks Anmärkningar
20	73 06 202	1	1	Wheel housing mat L.H., grey	Hjulhusmatta V, grå	Ch. –458.526. –50.197,95.
20	73 06 210	1	1	Wheel housing mat R.H., grey	Hjulhusmatta H, grå	
20	73 39 617	1	1	Wheel housing mat L.H., grey	Hjulhusmatta V, grå	Ch. 470.001–, 96.52.001–,95.
20	73 40 912	1	1	Wheel housing mat R.H., grey	Hjulhusmatta H, grå	17)
20	73 85 230	1	1	Wheel housing mat L.H., black	Hjulhusmatta V, svart	18)
20	73 85 248	1	1	Wheel housing mat R.H., black	Hjulhusmatta H, svart	
21	71 73 537	1		Lining, wheel housing L.H., trunk	Hjulhusskydd V, bagagerum	Only Monte Carlo.
21	71 73 545	1		Lining, wheel housing R.H., trunk	Hjulhusskydd H, bagagerum	
22	73 19 148	28		Clip, crash pad	Clip, stötskydd	12)
22	73 19 148	18		Clip, crash pad	Clip, stötskydd	13)
22	73 19 148		14	Clip, crash pad	Clip, stötskydd	
23	71 10 497	28	28	Trim-clip, door lining	Clip, dörrklädsel	
24	71 10 497	16	22	Trim-clip, side lining	Clip, sidoklädsel	
25	71 11 917	6	6	Attachment, cowl sheet	Fästplugg	1)
25	73 49 095	6	6	Attachment, cowl sheet	Fästplugg	2, 14)
25	84 37 048	6	6	Attachment, cowl sheet	Fästplugg	15)
25	84 37 048	8	8	Attachment, cowl sheet R.H.D.	Fästplugg R.H.D.	15)
26	79 17 040	6	6	Double rivet, pillar lining cardboard	Dubbelnit, sidopappskiva	
27	71 10 497		14	Trim-clip, rear side-lining, front part	Clip, bakre sidoklädsel, främre del	
28	71 10 497		2	Trim-clip, rear side-lining, rear part	Clip, bakre sidoklädsel, bakre del	
29	71 10 497		24	Trim-clip, lining rear door	Clip, bakre dörrklädsel	
30	72 27 515		5	Snap-fastener	Tryckknapp	
31	72 27 523		5	Spring	Fjäder	
32	79 21 273		5	Screw	Skruv	
33	72 27 531		5	Washer	Bricka	
34	79 21 216	2	2	Screw	Skruv	Ch. –493.300,96. –57.300,95.
35	79 59 026	2	2	Washer	Bricka	
36	79 21 281		4	Screw	Skruv	
37	79 13 833		4	Washer	Bricka	
38	79 21 281		5	Screw	Skruv	
39	79 18 162		5	Retainer	Skruvhållare	
40	80 73 090		2	Washer	Bricka	
41	73 81 015	1	1	Clip	Clip	2)
42	73 54 681	1	1	Protective cover	Skyddskåpa	
43	73 54 871	1	1	Clip	Clip	
44	80 73 090	1	1	Washer	Bricka	
45	79 22 727	1	1	Screw	Skruv	
46	73 55 233	1	1	Clamp	Klamma	

1) Ch. –507.018,96. –62.059,95.
2) Ch. 96.520.001–. –96.065.001–.
12) Ch. –96722018504. –96726004479.
13) Ch. 96722018505–. 96726004480–.
14) Ch. –96722021567. –96726006009. –95722008323. –95726000119.
15) Ch. 96732000001–. 96736000001–. 95732000001–. 95736000001–.
17) Ch. –96732023028. –96736008344. –95732007767. –95736000185.
18) Ch. 96742000001–. 96746000001–. 95742000001–. 95746000001–.

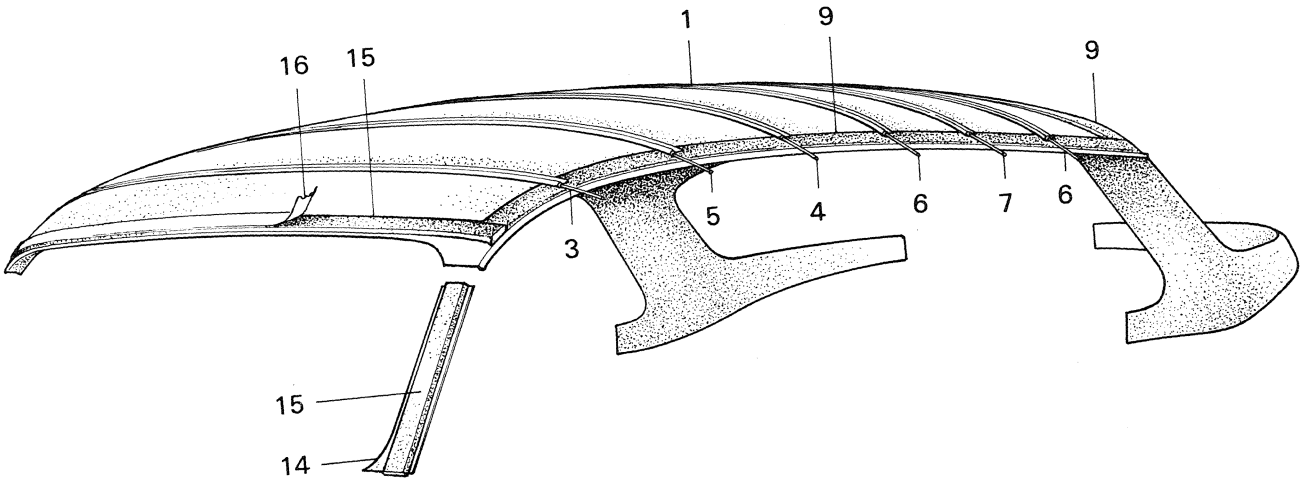

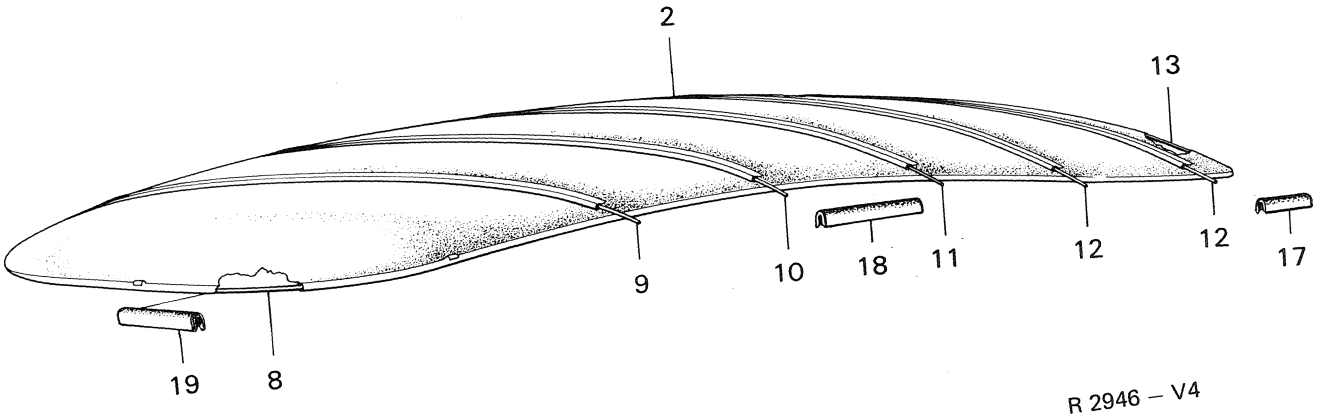

R 2946 – V4

Pos.	Part No. Artikelnr.	Qty./Antal 96	95	Description	Benämning	Remarks Anmärkningar
1	73 19 189	1		Ceiling lining	Takklädsel	Ch. –458.526,96.
1	73 29 469	1		Ceiling lining	Takklädsel	Ch. 470.001–,96.
1	73 83 417	1		Ceiling lining	Takklädsel	Ch. 96732012500–, USA.
2	72 55 771		1	Ceiling lining	Takklädsel	Ch. –50.197,95.
2	72 56 514		1	Ceiling lining	Takklädsel	Ch. 52.001–,95. (72 56 506) *
3	73 19 213	1		Rib	Spant	Marked: Black – white
4	73 19 221	1		Rib	Spant	Marked: Brown – white.
5	73 19 239	1		Rib	Spant	Marked: Green – white.
6	73 19 247	2		Rib	Spant	Marked: Yellow – white.
7	73 19 965	1		Rib	Spant	Marked: Blue – white.
8	72 56 548		1	Bow	Båge	*
9	70 41 304		1	Rib	Spant	Marked: Black *
10	72 37 845		1	Rib	Spant	Marked: White *
11	72 37 852		1	Rib	Spant	Marked: Yellow *
12	72 37 860		2	Rib	Spant	Marked: Gray *
13	72 45 855		1	Rib	Spant	*
14	73 19 536	1		Cover, windshield pillar L.H.	Kåpa, vindrutestolpe V	Ch. –458.526,96.
14	73 29 493	1		Cover, windshield pillar L.H.	Kåpa, vindrutestolpe V	Ch. 470.001–,96.
14	73 83 474	1		Cover, windshield pillar L.H.	Kåpa, vindrutestolpe V	Ch. 96732012500–, USA.
14	73 19 544	1		Cover, windshield pillar R.H.	Kåpa, vindrutestolpe H	Ch. –458.526,96.
14	73 29 501	1		Cover, windshield pillar R.H.	Kåpa, vindrutestolpe H	Ch. 470.001–,96.
14	73 83 482	1		Cover, windshield pillar R.H.	Kåpa, vindrutestolpe H	Ch. 96732012500–, USA.
15	73 22 597	X		Formed plastic	Plastmassa	Width: 40 mm
16	73 46 240	X		Tape, double side adhesive	Tape, dubbelhäftande	1 coil = 50 (No. 7346240).
17	72 68 949		1	Protective strip	Skyddslist	L = 78 mm }
18	72 68 956		1	Protective strip	Skyddslist	L = 952 mm } Ch. 95.095.001–.
19	72 68 964		1	Protective strip	Skyddslist	L = 3100 mm } 51600001–.

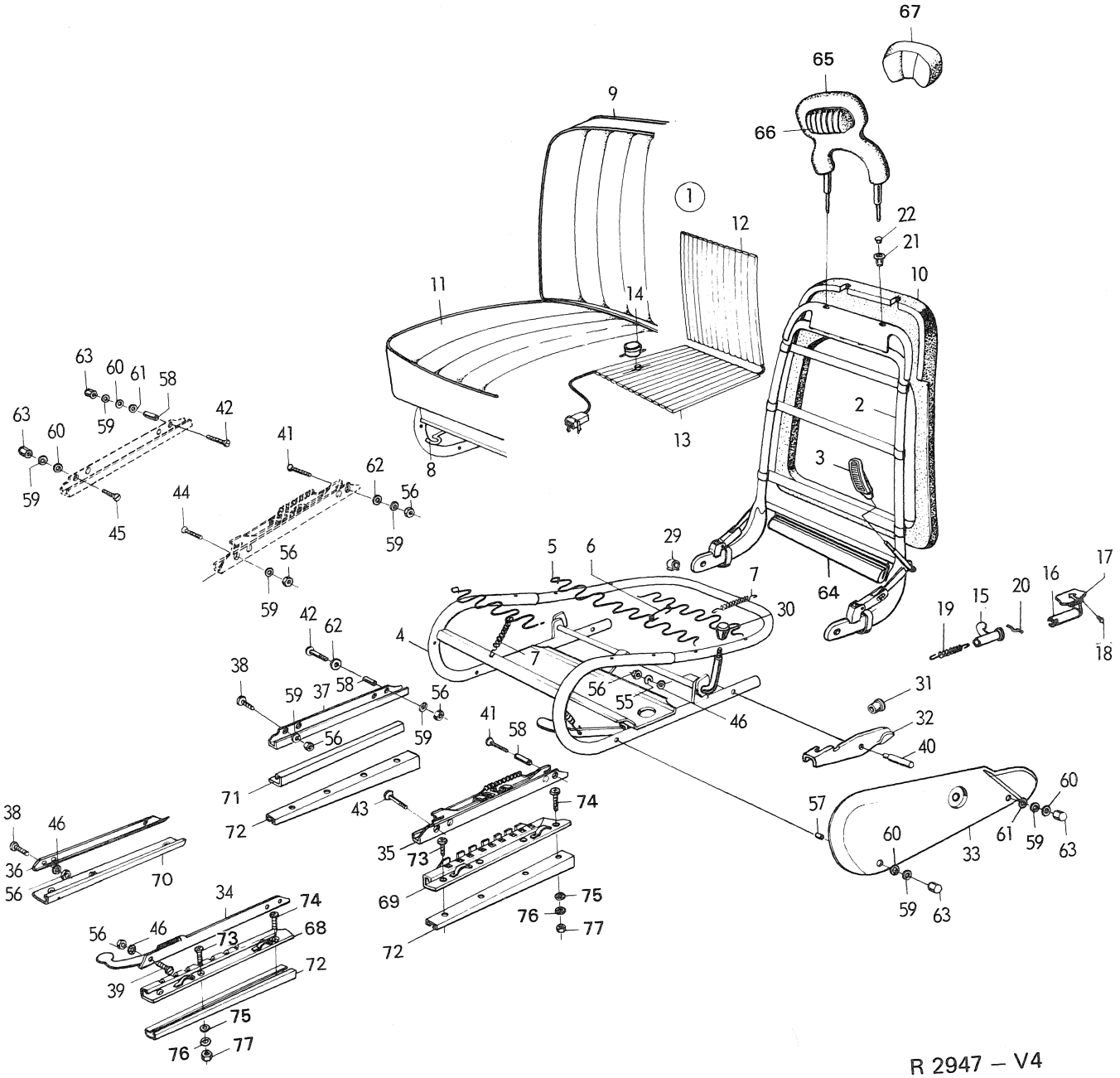
R 2947 – V4

Pos.	Part No. Artikelnr.	Qty./Antal 96	95	Description	Benämning	Remarks Anmärkningar
1	73 19 551	1	1	Seat assy. L.H.	Stol kpl. V	1)
1	73 19 569	1	1	Seat assy. R.H.	Stol kpl. H	1)
1	73 40 474	1	1	Seat assy. L.H.	Stol kpl. V	2)
1	73 40 482	1	1	Seat assy. R.H.	Stol kpl. H	2)
1	73 49 590	1	1	Seat assy. L.H.	Stol kpl. V	3, 4)
1	73 49 608	1	1	Seat assy. R.H.	Stol kpl. H	3, 4)
1	73 77 195	1	1	Seat assy. L.H.	Stol kpl. V	5)
1	73 77 203	1	1	Seat assy. R.H.	Stol kpl. H	5)
1	73 80 793	1	1	Seat assy. with neck guard L.H.	Stol kpl. med nackskydd L.H.	13) Only Sweden
1	73 80 801	1	1	Seat assy. with neck guard R.H.	Stol kpl. med nackskydd R.H.	13) Only Sweden
1	73 80 777	1	1	Seat assy. L.H. R.H.D.	Stol kpl. V. R.H.D.	
1	73 80 785	1	1	Seat assy. R.H. R.H.D.	Stol kpl. H. R.H.D.	6)
1	73 40 490	1	1	Seat assy. L.H.	Stol kpl. V	USA. 2)
1	73 40 508	1	1	Seat assy. R.H.	Stol kpl. H	USA. 2)
1	73 54 293	1	1	Seat assy. L.H.	Stol kpl. V	USA. 3, 9)
1	73 54 301	1	1	Seat assy. R.H.	Stol kpl. H	USA. 3, 9)
1	73 38 197	1		Seat assy. L.H.	Stol kpl. V	10)
1	73 38 205	1		Seat assy. R.H.	Stol kpl. H	10)
2	71 10 661	2	2	. Back rest frame	. Ryggram	1)
2	73 40 607	2	2	. Back rest frame	. Ryggram	2)
2	73 40 235	2	2	. Back rest frame	. Ryggram	USA. 2)
2	73 49 319	1	1	. Back rest frame L.H.	. Ryggram V	3)
2	73 49 327	1	1	. Back rest frame R.H.	. Ryggram H	
3	73 54 905	1	1	.. Knob back rest stop	.. Knapp, stolryggspärr	
4	71 82 959	1	1	. Seat frame L.H.	. Sitsram V	1)
4	71 82 967	1	1	. Seat frame R.H.	. Sitsram H	1)
4	73 40 011	1	1	. Seat frame L.H.	. Sitsram V	4)
4	73 40 029	1	1	. Seat frame R.H.	. Sitsram H	4)
4	73 77 179	1	1	. Seat frame L.H.	. Sitsram V	5)
4	73 77 161	1	1	. Seat frame R.H.	. Sitsram H	5)
5	71 27 681	8	8	. Spring	. Fjäder	
6	71 27 699	18	18	. Hook	. Krok	2)
6	71 27 699	22	22	. Hook	. Krok	3)
7	71 27 707	6	6	. Spring	. Fjäder	
8	73 53 014	2	2	. Retainer	. Hållare	
9	71 10 687	2	2	. Foam rubber cushion, back	. Skummgummidyna, rygg	2)
9	73 39 674	2	2	. Foam rubber cushion, back	. Skummgummidyna, rygg	USA 2)
9	73 49 376	2	2	. Foam rubber cushion, back	. Skummgummidyna, rygg	3, 7)
9	73 81 999	2	2	. Foam rubber cushion, back	. Skummgummidyna, rygg	8)
10	73 39 377	2	2	. Pad, back rest	. Stötskydd, ryggram	USA 2)
11	71 10 257	2	2	. Foam rubber cushion, seat	. Skummgummidyna, sits	2)
11	73 49 657	2	2	. Foam rubber cushion, seat	. Skummgummidyna, sits	3, 7)
11	73 81 981	2	2	. Foam rubber cushion, seat	. Skummgummidyna, sits	8)
12	73 77 245	1	1	. Electric pad, back cushion	. Värmedyna, rygg	5, 7)
12	73 82 922	1	1	. Electric pad, back cushion	. Värmedyna, rygg	8, 11)
12	84 51 064	1		. Electric pad, back cushion	. Värmedyna, rygg	10)
12	73 84 910	1	1	. Electric pad, back cushion	. Värmedyna, rygg	12)

1) Ch. –458.526,96. –50.197,95.
2) Ch. –507.018,96. –62.059,95.
3) Ch. 96.520.001–. 95.065.001–.
4) Ch. –96.627.413. –61602639. –95.102.180. –51601165.
5) Ch. 96722000001–. 96726000001–. 95722000001–. 95726000001–.
6) State upholstery colour and car colour code.
7) Ch. –96722021567. –96726006009. –95722008323. –95726000119.
8) Ch. 96732000001– 96736000001–. 95732000001–. 95736000001–.
9) Ch. –96732002872.
10) Ch. 96732012500–, USA.
11) Ch. –96732023028. –96736008344. –95732007767. –95736000185.
12) Ch. 96742000001–. 96746000001–. 95742000001–. 95746000001–.
13) Ch. 96752060001-. 96762000001-. 96766000001-. 95753060001-. 95763000001-. 95766000001-.

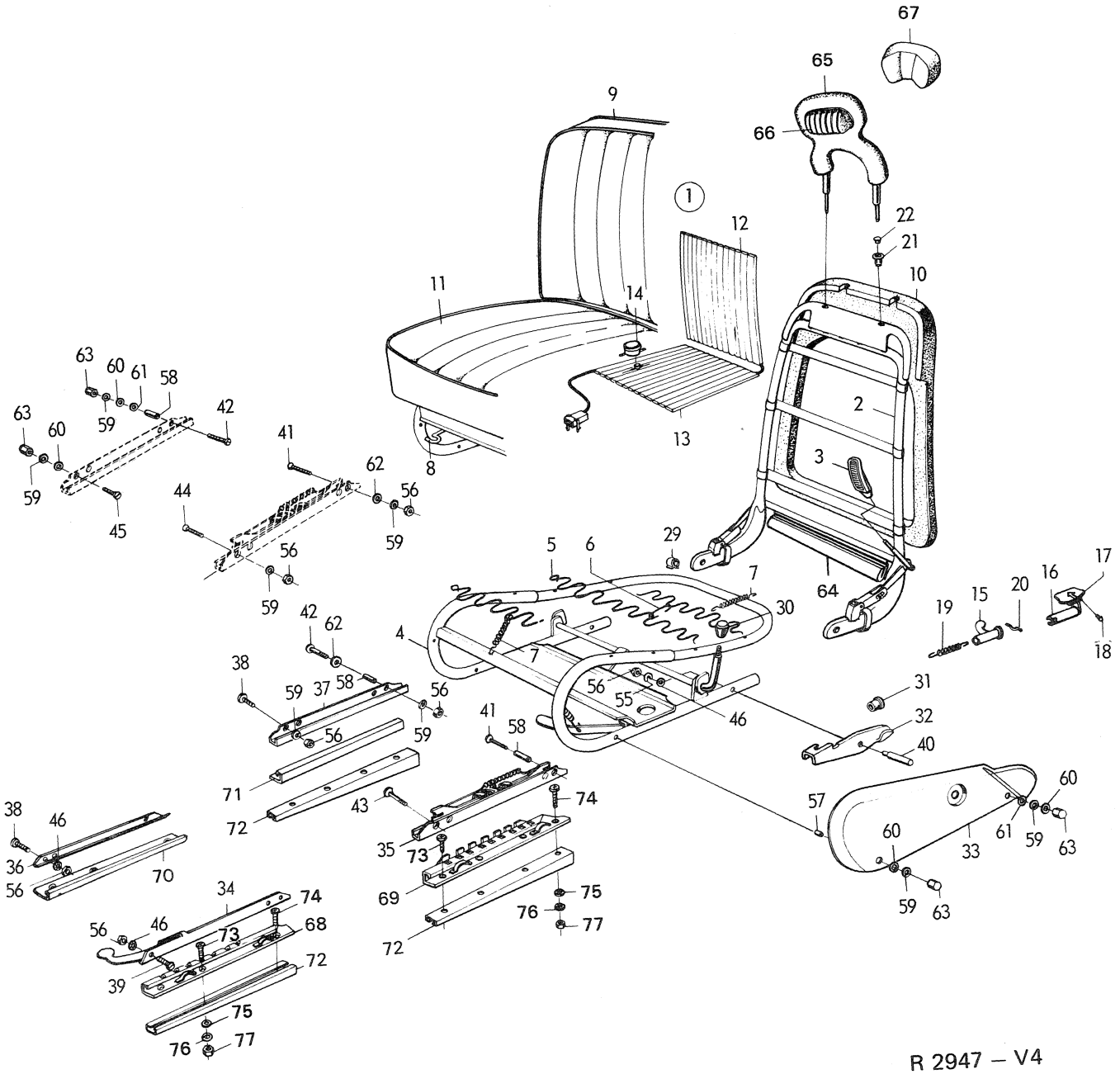
R 2947 – V4

Pos.	Part No. Artikelnr.	Qty./Antal 96	95	Description	Benämning	Remarks Anmärkningar
13	73 77 237	1	1	. Electric pad assy., seat cushion	. Värmedyna, kpl. sits	5, 7)
13	73 82 914	1	1	. Electric pad assy., seat cushion	. Värmedyna, kpl. sits	8, 11)
13	84 51 056	1	1	. Electric pad assy., seat cushion	. Värmedyna, kpl. sits	10)
13	73 84 902	1	1	. Electric pad assy., seat cushion	. Värmedyna, kpl. sits	12)
14	85 11 016	1	1	.. Thermostat	.. Termostat	5)
15	71 23 169	1	1	. Back rest stop L.H.	. Stolryggspärr V	2)
16	73 46 315	1	1	. Back rest stop assy. L.H.	. Stolryggspärr kpl. V	
16	73 46 323	1	1	. Back rest stop assy. R.H.	. Stolryggspärr kpl. H	USA. 2)
17	73 46 588	2	2	.. Handle	.. Handtag	
18	79 44 119	4	4	.. Rivet	.. Nit	
19	71 23 193	1	1	. Spring	. Fjäder	1)
19	73 46 307	2	2	. Spring	. Fjäder	2)
20	71 23 201	1	1	. Spring retainer	. Fjäderfäste	2)
21	84 12 892	4	4	. Grommet	. Genomföring	3)
22	84 12 934	4	4	. Cap	. Lock	3, 15) *
29	79 19 194	8	8	. Attachment	. Klädfäste	
30	71 75 896	2	2	. Handle	. Handtag	1)
30	73 40 847	2	2	. Handle	. Handtag	Ch. 470.001–,96. 52.001–,95.
31	71 10 703	3	3	. Rubber plug	. Gummiplugg	
32	71 11 156	2	2	. Lever L.H.	. Hävarm V	2)
32	71 11 164	2	2	. Lever R.H.	. Hävarm H	
32	73 55 134	2	2	. Lever L.H.	. Hävarm V	3)
32	73 55 142	2	2	. Lever R.H.	. Hävarm H	3)
33	73 44 195	1	1	. Cover plate L.H.	. Täckplåt V	2)
33	73 44 203	1	1	. Cover plate R.H.	. Täckplåt H	2)
33	73 54 913	1	1	. Cover plate L.H.	. Täckplåt V	3)
33	73 54 921	1	1	. Cover plate R.H.	. Täckplåt H	3)
34	71 10 158	2	2	. Upper runner L.H.	. Övre skena V	1)
35	73 39 914	2	2	. Upper runner L.H.	. Övre skena V	
36	71 10 166	2	2	. Upper runner R.H.	. Övre skena H	1)
37	73 39 898	2	2	. Upper runner R.H.	. Övre skena H	
38	79 34 821	1	1	. Screw	. Skruv	
39	79 34 839	2	2	. Screw	. Skruv	1)
40	71 12 220	4	4	. Tap	. Tapp	1)
41	73 40 193	2	2	. Screw	. Skruv	2)
41	79 38 038	2	2	. Screw	. Skruv	3)
42	79 34 847	2	2	. Screw	. Skruv	2)
42	79 34 854	2	2	. Screw	. Skruv	3)
43	73 40 201	1	1	. Screw	. Skruv	2)
43	79 38 038	1	1	. Screw	. Skruv	3)
44	73 40 961	1	1	. Screw	. Skruv	2)
44	79 38 012	1	1	. Screw	. Skruv	3)
45	79 34 839	1	1	. Screw	. Skruv	2)
45	79 34 847	1	1	. Screw	. Skruv	3)
46	79 10 540	8	8	. Washer	. Bricka	1)
55	79 10 540	2	2	. Washer	. Bricka	
56	79 14 690	6	6	. Nut	. Mutter	
57	73 44 229	2	2	. Spacer sleeve	. Distansrör	2)
58	73 40 219	4	4	. Spacer sleeve	. Distansrör	
59	79 33 823	8	8	. Washer	. Bricka	
60	73 55 126	4	4	. Washer	. Bricka	3)
61	79 33 856	2	2	. Washer	. Bricka	3)

1) Ch. –458.526,96. –50.197,95.
2) Ch. –507.018,96. –62.059,95.
3) Ch. 96.520.001–. 95.065.001–.
5) Ch. 560.001–. 95.080.001–.
7) Ch. –96722021567. –96726006009. –95722008323.
8) Ch. 96732000001–. 96736000001–. 95732000001–. 95736000001–.
10) Ch. 96732012500–, USA.
11) Ch. –96732023028. –96736008344. –95732007767. –95736000185.
12) Ch. 96742000001–. 96746000001–. 95742000001–. 95746000001–.
15) Not included in seat No. 7380793/7380801.

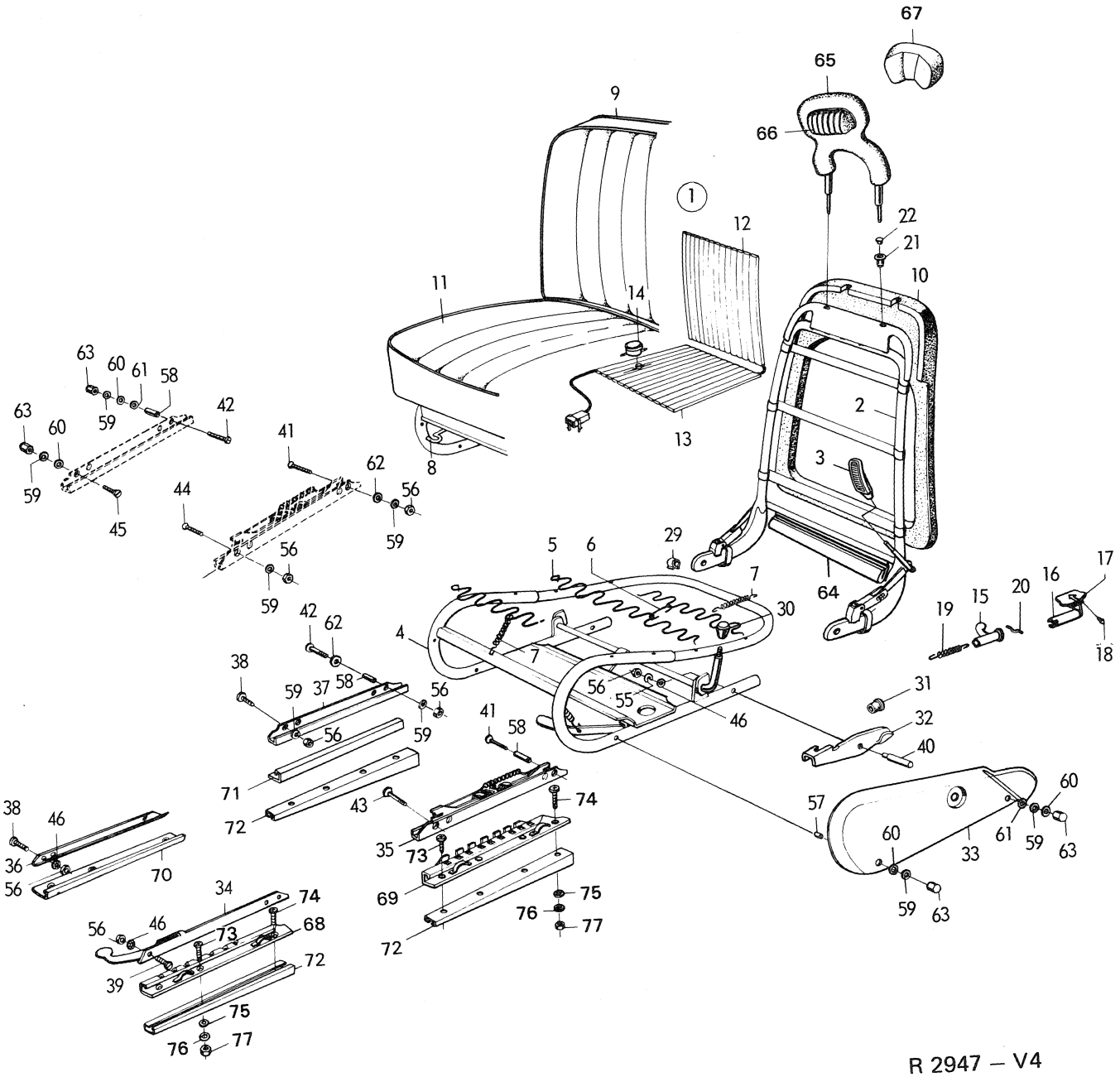
67
65
66
9
1
12
22
21
10
11
14
2
3
13
8
63
60
61
58
59
42
41
62
56
44
45
5
6
29
7
30
64
17
16
15
20
19
18
4
38
37
31
32
40
46
55
71
72
43
74
35
73
69
75
76
77
57
33
36
70
34
68
39

R 2947 – V4

Pos.	Part No. Artikelnr.	Qty./Antal 96	95	Description	Benämning	Remarks Anmärkningar
62	73 55 126	2	2	. Washer	. Bricka	
63	73 44 211	4	4	. Dome nut	. Kupolmutter	
64	73 88 077	2	2	. Padding	. Stötskydd	13) *
65	73 54 384	2	2	. Neck guard	. Nackskydd	14) *
65	73 54 384	2	2	Neck guard	Nackskydd	3) USA.
66	73 54 442	2	2	Cushion, neck guard	Kudde, nackskydd	3) USA. (Extra equipment only).
67	84 34 920	1	1	Cushion, neck guard	Kudde, nackskydd	3) USA. (Extra equipment only, alt. to 73 54 442.)
68	71 10 174	2	2	Lower runner L.H.	Undre skena V	1)
69	73 39 872	2	2	Lower runner L.H.	Undre skena V	
70	71 10 182	2	2	Lower runner R.H.	Undre skena H	1)
71	73 39 864	2	2	Lower runner R.H.	Undre skena H	
72	73 55 753	4	4	Chair pad	Stolunderlägg	
73	79 38 004	8	8	Screw	Skruv	
74	79 38 020	8	8	Screw	Skruv	
75	80 29 969	16	16	Washer	Bricka	
76	79 10 540	14	14	Washer	Bricka	
77	79 14 690	18	18	Nut	Mutter	

1) Ch. –458.526,96. –50.197,95.
3) Ch. 96.520.001–. 95.065.001–.
13) Ch. 96752060001-. 96762000001-. 96766000001-. 95753060001-. 95763000001-. 95766000001-.
14) Part of 7380793/7380801.

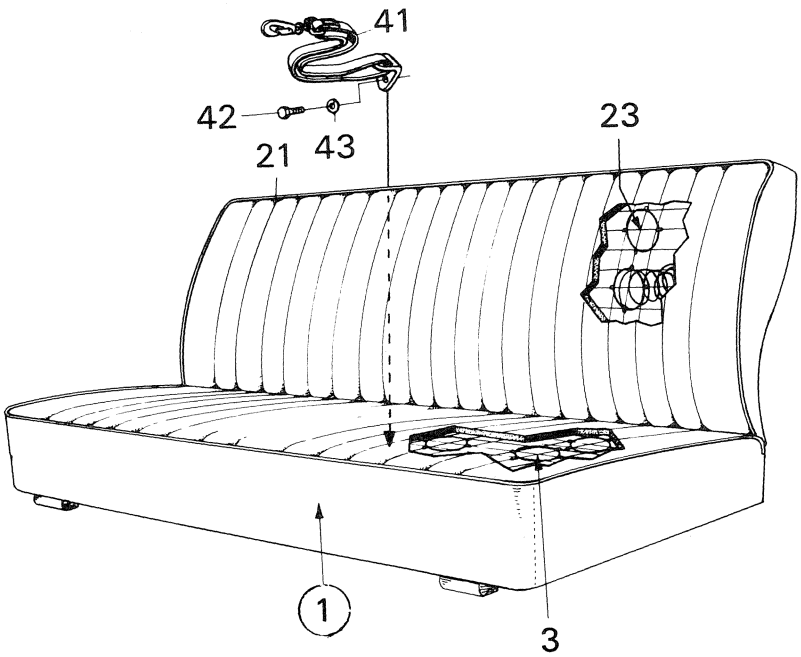

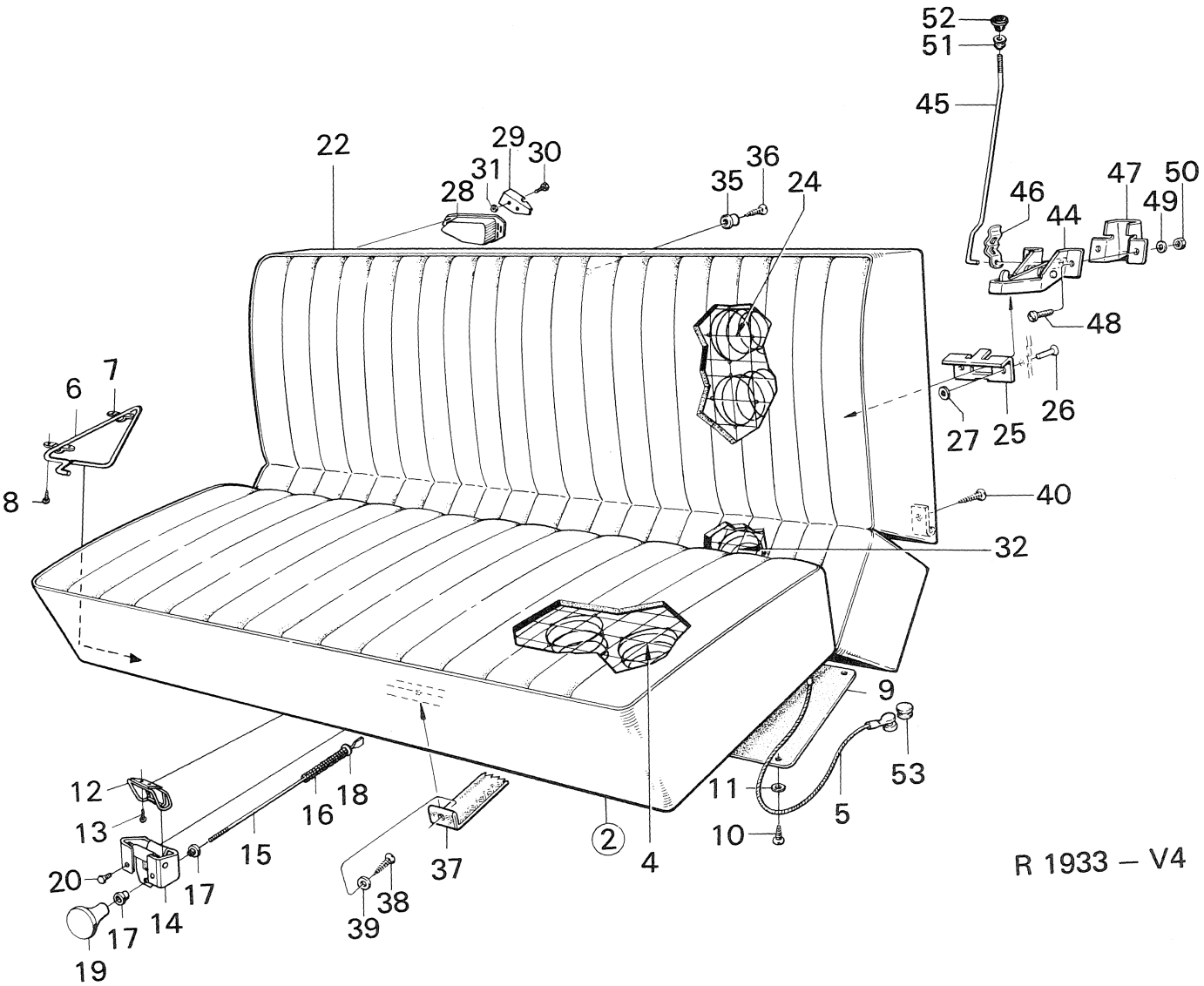

R 1933 – V4

Oct. 1974

Pos.	Part No. Artikelnr.	Qty./Antal 96	Qty./Antal 95	Description	Benämning	Remarks Anmärkningar
1	73 19 726	1		Seat cushion assy.	Sittdyna kpl.	1) 9)
1	73 40 250	1		Seat cushion assy.	Sittdyna kpl.	3) 9)
2	73 59 516	1		Seat cushion assy.	Sittdyna kpl.	7) 9)
2	73 82 039	1		Seat cushion assy.	Sittdyna kpl.	8) 9)
2	73 83 011	1		Seat cushion assy.	Sittdyna kpl.	10) 9)
3	71 51 178	1		. Spring housing, seat cushion	. Resårhus, sittdyna	1)
4	73 59 474	1		. Spring housing, seat cushion	. Resårhus, sittdyna	5)
4	73 82 047	1		. Spring housing, seat cushion	. Resårhus, sittdyna	8)
4	73 83 029	1		. Spring housing, seat cushion	. Resårhus, sittdyna	10)
5	73 59 490	1		.. Wire	.. Wire	2)
6	73 74 275	2		. Bow	. Bygel	6)
7	73 74 341	4		. Clamp	. Överfall	6)
8	79 22 370	8		. Screw	. Skruv	6)
9	73 59 714	1		. Insul. board	. Pappskiva	4)
10	79 47 294	10		. Screw	. Skruv	4)
11	79 13 833	10		. Washer	. Bricka	4)
12	84 41 362	1		. Strike plate	. Låsklack	
13	79 22 370	2		. Screw	. Skruv	
14	84 41 396	1		Lock, seat cushion	Lås, sittdyna	
15	73 82 021	1		Pull rod	Dragstång	
16	84 41 438	1		Spring	Fjäder	8)
17	73 59 300	2		Bushing	Bussning	
18	80 29 936	1		Washer	Bricka	
19	84 06 662	1		Knob	Knopp	
20	79 65 999	2		Screw	Skruv	
21	73 19 825	1		Back cushion assy.	Ryggdyna kpl.	1) 9)
21	73 40 052	1		Back cushion assy.	Ryggdyna kpl.	3) 9)
22	73 59 698	1		Back cushion assy.	Ryggdyna kpl.	6) 9)
22	73 83 086	1		Back cushion assy.	Ryggdyna kpl.	10) 9)
23	71 51 236	1		. Spring housing, back cushion	. Resårhus, ryggdyna	1)
23	73 39 088	1		. Spring housing, back cushion	. Resårhus, ryggdyna	3)
24	73 59 391	1		. Spring housing, assy. back cushion upper	. Resårhus kpl., ryggdyna, övre	6)
24	73 83 094	1		. Spring housing, assy., back cushion upper	. Resårhus kpl., ryggdyna, övre	10)
25	73 59 334	2		.. Strike plate	.. Slutbleck	6)
26	79 42 162	4		.. Rivet	.. Nit	6)
27	70 28 533	4		.. Washer	.. Bricka	6)
28	73 74 374	1		. Protective cover assy. L.H.	. Skyddskåpa kpl. V	6)
28	73 74 382	1		. Protective cover assy. R.H.	. Skyddskåpa kpl. H	6)
29	73 74 358	1		.. Stop dog L.H.	.. Anslag V	6)
29	73 74 366	1		.. Stop dog R.H.	.. Anslag H	6)
30	79 34 458	4		.. Screw	.. Skruv	6)
31	79 61 964	4		.. Nut	.. Mutter	6)
32	73 59 425	1		. Spring housing, back cushion, lower	. Resårhus, ryggdyna, nedre	6)
32	73 83 128	1		. Spring housing, back cushion, lower	. Resårhus, ryggdyna, nedre	10)
35	73 46 232	5		Mat retainer	Mattfäste	6)
36	79 50 702	5		Screw	Skruv	6)
37	73 59 730	1		Elastic ribbon	Resårband	6)
38	79 47 302	1		Screw	Skruv	6)
39	79 13 833	1		Washer	Bricka	6)

1) Ch. –96.458.526.
2) Ch. 96.470.001–.
3) Ch. 96.470.001–552.859.
4) Ch. 96.470.001–592.844. –60601540.
5) Ch. 96.470.001–96722011884. –96726002673. –96722011654, USA
6) Ch. 96.560.001–. 60600001–.
7) Ch. 96.560.001–96722011884. 60600001–96726002673. 96.560.001–96722011654, USA.
8) Ch. 96722011885–. 96726002674–. 96722011655–96722021567, USA.
9) State upholstery colour and car colour code.
10) Ch. 96732012500–, USA.

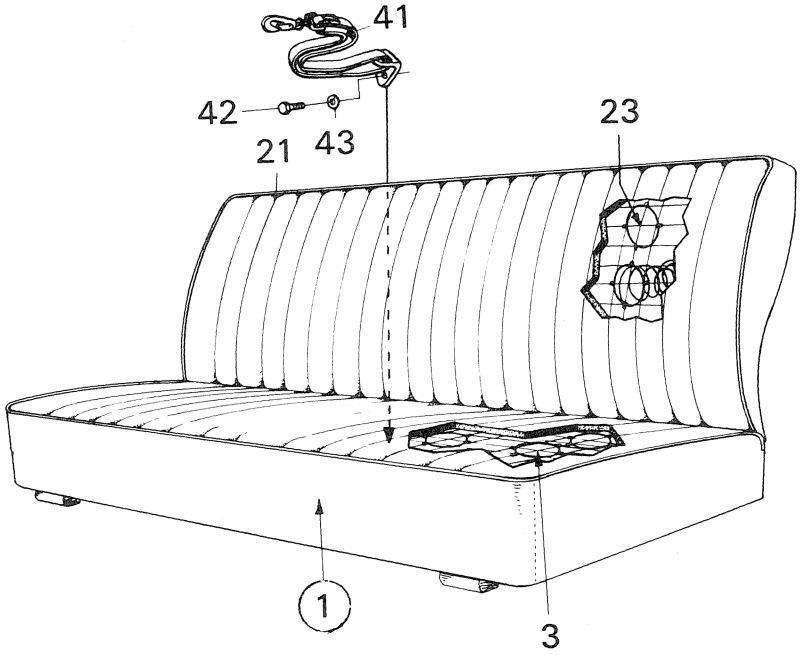

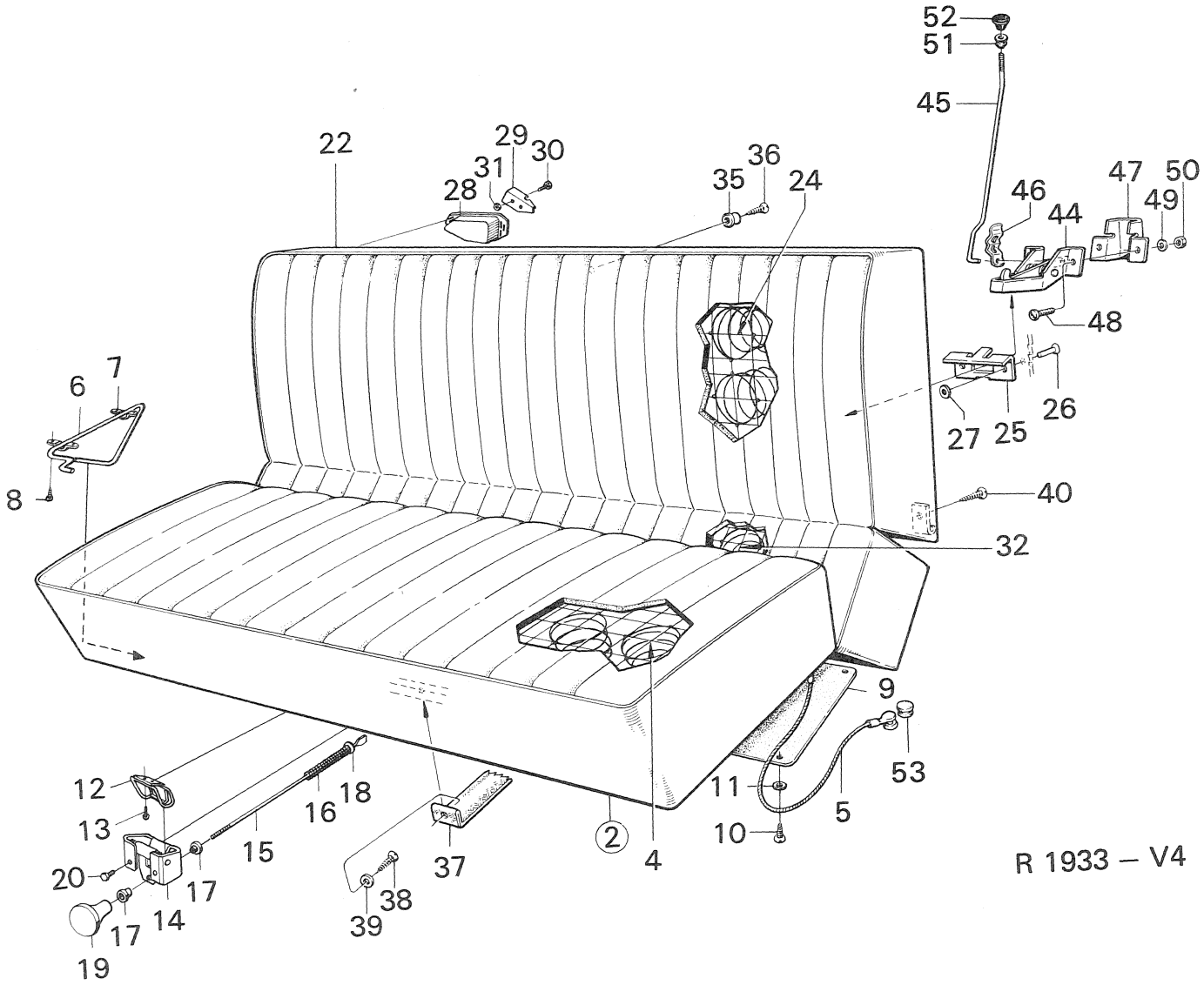

R 1933 – V4

Oct. 1974

Pos.	Part No. Artikelnr.	Qty./Antal 96	Qty./Antal 95	Description	Benämning	Remarks Anmärkningar
40	79 21 489	2		Screw	Skruv	5)
41	73 44 690	1		Strap	Stropp	3)
42	79 00 467	1		Screw	Skruv	3)
43	79 10 573	1		Washer	Bricka	3)
44	73 59 268	2		Lock, back cushion	Lås, ryggdyna	6)
45	73 59 292	2		Pull rod	Dragstång	6)
46	71 53 695	2		Clip	Clip	6)
47	73 59 284	2		Cover	Kåpa	6)
48	79 34 771	4		Screw	Skruv	6)
49	79 10 540	4		Washer	Bricka	6)
50	79 14 690	4		Nut	Mutter	6)
51	73 59 300	2		Grommet	Genomföring	6)
52	73 59 326	2		Knob	Knapp	6)
53	71 63 066	2		Rubber plug	Gummiplugg	6)

3) Ch. 96.470.001–552.859.
5) Ch. 96.470.001–96722011884. –96726002673. –96722011654, USA.
6) Ch. 96.560.001–. 60600001–.

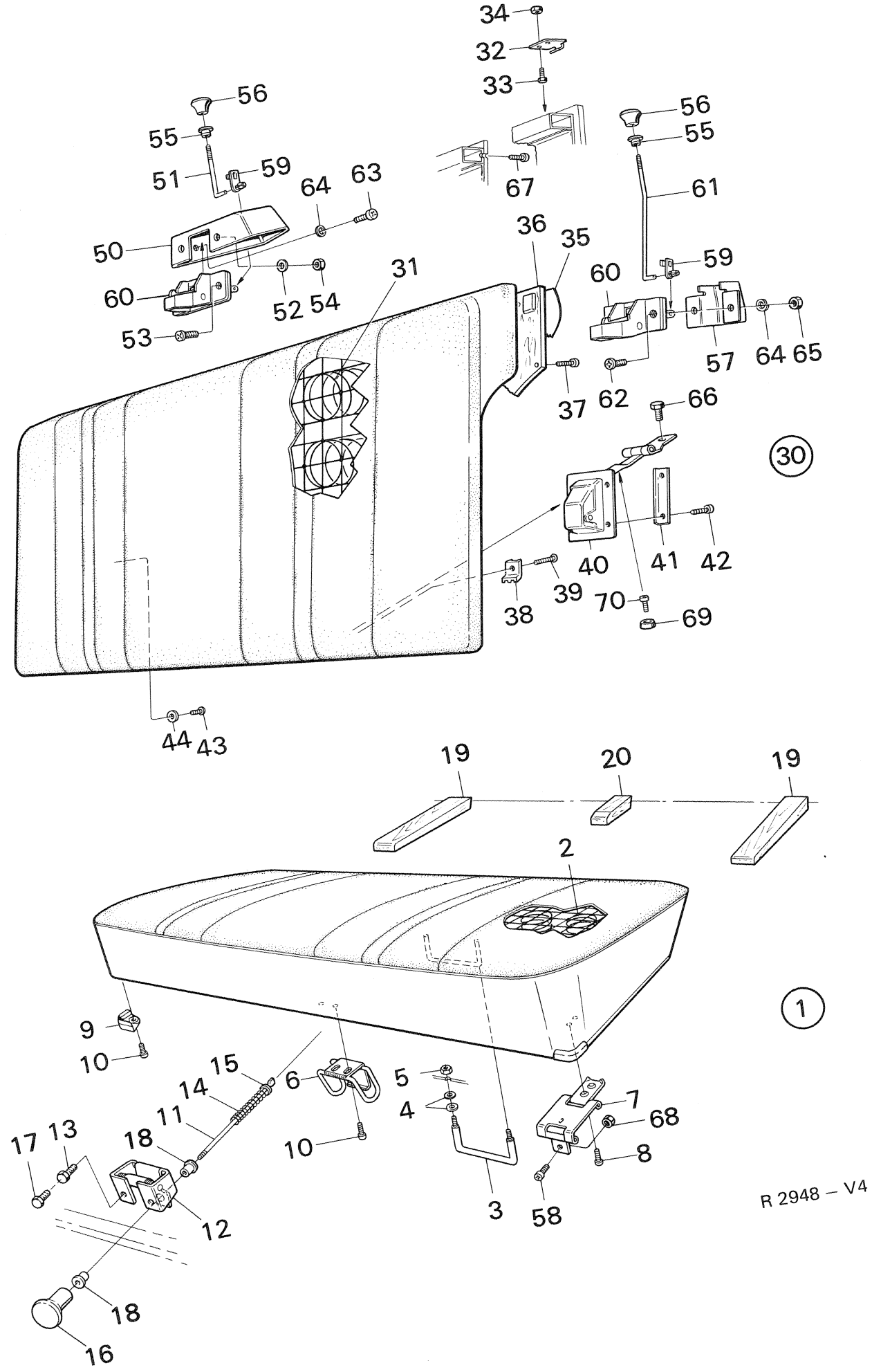

R 2948 – V4

Sept. 1

Pos.	Part No. Artikelnr.	Qty./Antal 96	95	Description	Benämning	Remarks Anmärkningar
1	72 74 632	1	1	Seat cushion assy.	Sittdyna kpl.	1)
2	72 74 657	1	1	. Spring housing	. Resårhus	
3	72 74 798	1	1	. Bow	. Bygel	
4	80 29 969	4	4	. Washer	. Bricka	
5	79 14 690	2	2	. Nut	. Mutter	
6	72 74 897	1	1	. Strike plate	. Låsklack	
7	73 87 699	2		. Hinge	. Gångjärn	
7	84 83 174		2	. Hinge	. Gångjärn	
8	79 21 463	2	4	. Sc rew	. Skruv	
9	72 75 274	2	2	. Protective cover	. Skyddskåpa	
10	79 22 370	4	2	. Screw	. Skruv	
11	72 74 871	1		Pull rod	Dragstång	
12	84 41 396		1	Lock, seat cushion	Lås, sittdyna	
13	79 68 639	2		Screw	Skruv	
14	84 41 438		1	Spring	Fjäder	
15	80 29 936		1	Washer	Bricka	
16	84 06 662		1	Knob	Knopp	
17	79 65 999		2	Screw	Skruv	
18	73 59 300		2	Bushing	Bussning	
19	72 74 889		2	Gusset, outer	Stöd, yttre	
20	72 75 175		1	Gusset, center	Stöd, mittre	
30	73 86 352	1		Back cushion assy.	Ryggdyna kpl.	1)
30	72 74 905		1	Back cushion assy.	Ryggdyna kpl.	1)
31	73 86 378	1		. Spring housing	. Resårhus	
31	72 74 921		1	. Spring housing	. Resårhus	
32	72 74 699		2	.. Strike plate	.. Slutbleck	
33	80 19 705		4	.. Screw	.. Skruv	
34	80 29 548		4	.. Nut	.. Mutter	
35	73 86 493	1		. Mat	. Matta	
36	72 75 100		1	. Back part	. Bakstycke	
37	79 22 370		3	. Screw	. Skruv	
38	84 07 579	3	3	. Strike plate	. Glidklack	
39	79 21 380	3	3	. Screw	. Skruv	
40	73 87 699	2	2	. Hinge	. Gångjärn	
41	84 83 382	4	4	. Push plate	. Tryckplatta	
42	79 70 262	8	8	. Screw	. Skruv	
43	79 67 581	9		. Screw	. Skruv	
44	84 13 429	9		. Washer	. Bricka	
50	72 75 217		1	Bracket L.H.	Konsol V.	
50	72 75 225		1	Bracket R.H.	Konsol H.	
51	72 75 233		2	Pull rod	Dragstång	
52	79 16 489		4	Washer	Bricka	
53	80 59 552		4	Screw	Skruv	
54	80 50 601		4	Nut	Mutter	
55	73 59 300		2	Grommet	Genomföring	
56	73 59 326		2	Knob	Knopp	
57	73 59 284		2	Cover	Kåpa	
58	80 59 578	2	2	Screw	Skruv	
59	84 53 755	2	2	Clip	Clip	
60	73 86 162	2	2	Lock	Lås	
61	73 86 519	2		Pull rod L.H.	Dragstång V.	
62	79 34 771	4		Screw	Skruv	
63	80 82 919		4	Screw	Skruv	
64	80 29 985		4	Washer	Bricka	

1) State upholstery colour and car colour code.

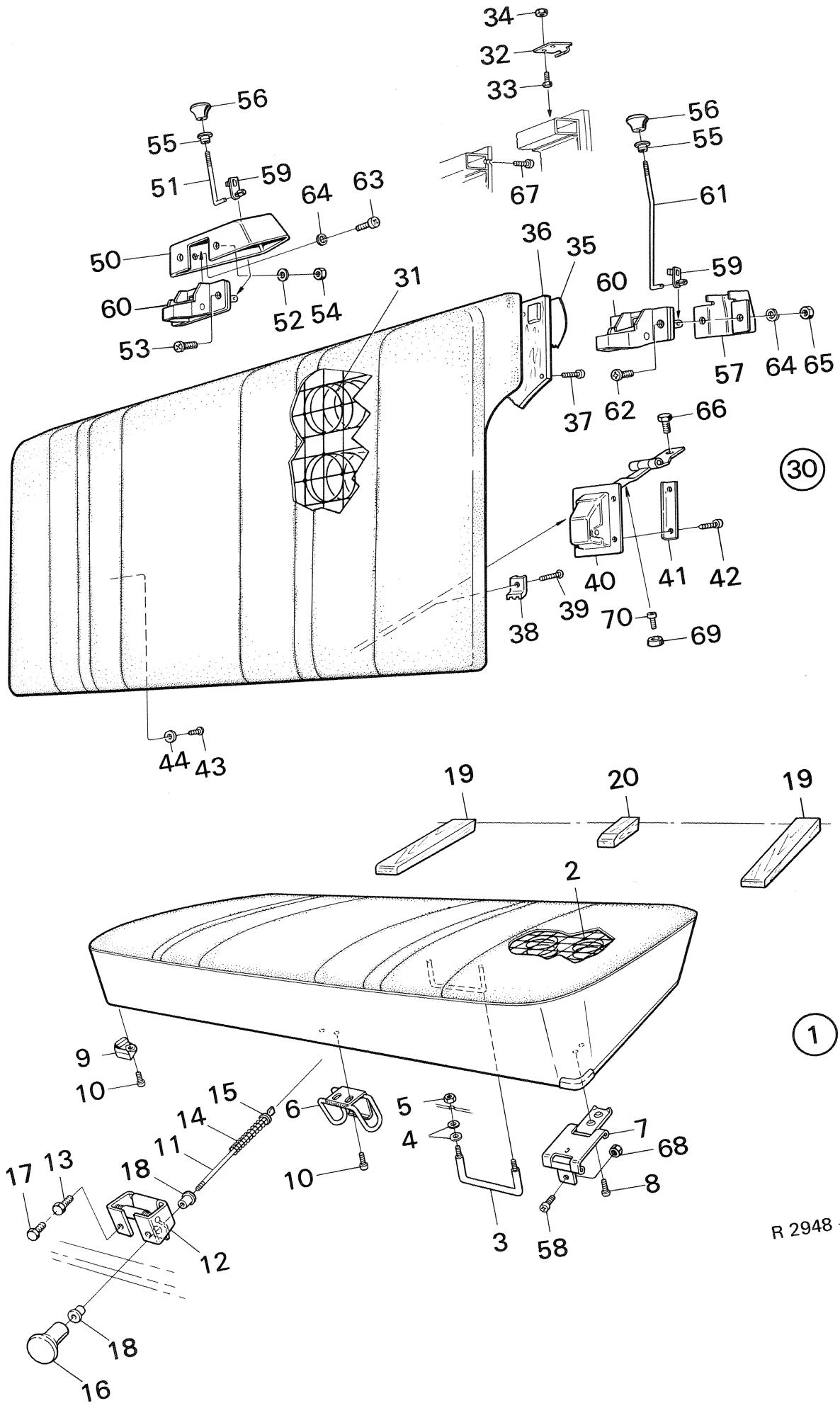
34
32
33
56
55
51
59
64
63
50
60
53
52
54
31
36
35
67
56
55
61
59
60
57
64
65
37
62
66
30
40
41
42
38
39
70
69
44
43
19
20
19
2
1
9
10
15
14
11
18
17
13
12
6
10
5
4
3
7
68
8
58
18
16

R 2948 – V4

Pos.	Part No. Artikelnr.	Qty./Antal 96	Qty./Antal 95	Description	Benämning	Remarks Anmärkningar
65	79 14 690	4		Nut	Mutter	
66	80 82 935	2	2	Screw	Skruv	
67	79 21 448	2	2	Screw	Skruv	
68	79 70 403	2	2	Nut	Mutter	
69	82 11 674	2	2	Rubber bushing	Gummibussning	
70	79 22 271	2	2	Screw	Skruv	

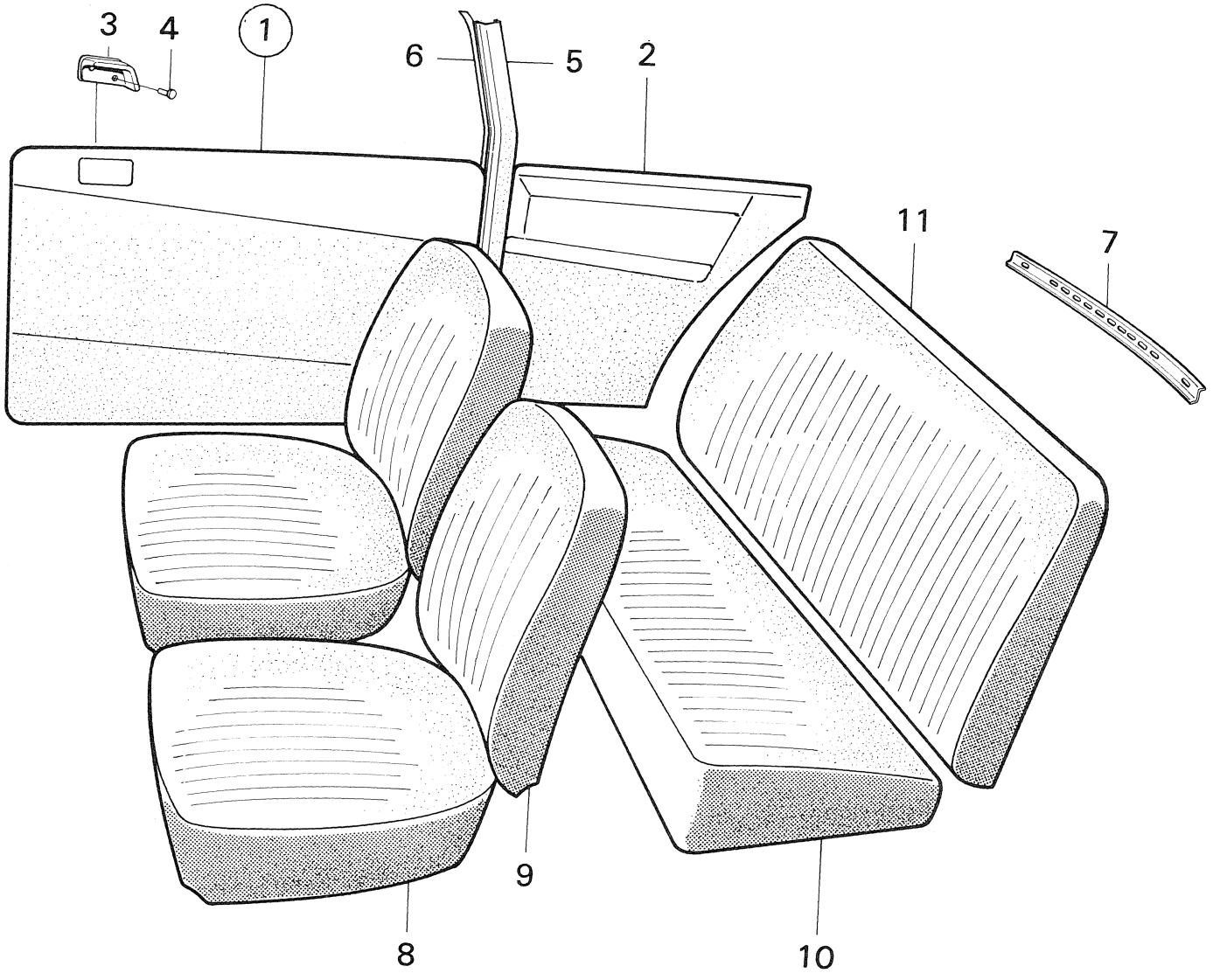

R 1745 – V4

Pos.	Part No. Artikelnr.	Qty./Antal 96	Qty./Antal 95	Description	Benämning	Remarks Anmärkningar
1	73 07 663	1		Door trim L.H.	Dörrklädsel V	Model 1968: Only some versions and markets. 1)
1	73 07 671	1		Door trim R.H.	Dörrklädsel H	
2	73 07 473	1		Side trim L.H.	Sidklädsel V	
2	73 07 481	1		Side trim R.H.	Sidklädsel H	
1	73 39 716	1		Door trim assy. L.H.	Dörrklädsel kpl. V	Sweden: Scandinavian, Non-European markets and De Luxe version. 1)
1	73 39 724	1		Door trim assy. R.H.	Dörrklädsel kpl. H	
3	73 46 992	1		. Protective cover L.H.	. Skyddskåpa V	
3	73 47 008	1		. Protective cover R.H.	. Skyddskåpa H	
4	79 17 057	4		. Rivet	. Nit	
2	73 44 039	1		Side trim L.H.	Sidklädsel V	
2	73 44 047	1		Side trim R.H.	Sidklädsel H	
1	73 49 491	1		Door trim L.H., gray-black	Dörrklädsel V, grå-svart	Car colour B6, Y5, W1, R2, Bk1 2).
1	73 49 509	1		Door trim R.H., gray-black	Dörrklädsel H, grå-svart	
2	73 44 039	1		Side trim L.H., gray-black	Sidklädsel V, grå-svart	
2	73 44 047	1		Side trim R.H., gray-black	Sidklädsel H, grå-svart	
1	73 54 210	1		Door trim L.H., gray	Dörrklädsel V, grå	Car colour Y5, W1. USA only. 2)
1	73 54 228	1		Door trim R.H., gray	Dörrklädsel H, grå	
2	73 54 251	1		Side trim L.H., gray	Sidklädsel V, grå	
2	73 54 269	1		Side trim R.H., gray	Sidklädsel H, grå	
1	73 58 377	1		Door trim L.H., black	Dörrklädsel V, svart	Car colour R2, 4)
1	73 58 385	1		Door trim R.H., black	Dörrklädsel H, svart	
2	73 58 393	1		Side trim L.H., black	Sidklädsel V, svart	
2	73 58 401	1		Side trim R.H., black	Sidklädsel H, svart	
1	73 58 450	1		Door trim L.H., red	Dörrklädsel V, röd	Car colour W1, Bk1. 4)
1	73 58 468	1		Door trim R.H., red	Dörrklädsel H, röd	
2	73 58 476	1		Side trim L.H., red	Sidklädsel V, röd	
2	73 58 484	1		Side trim R.H., red	Sidklädsel H, röd	
1	73 58 534	1		Door trim L.H., blue	Dörrklädsel V, blå	Car colour B7. 4)
1	73 58 542	1		Door trim R.H., blue	Dörrklädsel H, blå	
2	73 58 559	1		Side trim L.H., blue	Sidklädsel V, blå	
2	73 58 567	1		Side trim R.H., blue	Sidklädsel H, blå	
1	73 58 617	1		Door trim L.H., brown	Dörrklädsel V, brun	Car colour Y6. 4)
1	73 58 625	1		Door trim R.H., brown	Dörrklädsel H, brun	
2	73 58 633	1		Side trim L.H., brown	Sidklädsel V, brun	
2	73 58 641	1		Side trim R.H., brown	Sidklädsel H, brun	
1	73 77 773	1		Door trim L.H., dark-red	Dörrklädsel V, mörkröd	Car colour R2. 6, 7, 9)
1	73 77 781	1		Door trim R.H., dark-red	Dörrklädsel H, mörkröd	
2	73 77 799	1		Side trim L.H., dark-red	Sidklädsel V, mörkröd	
2	73 77 807	1		Side trim R.H., dark-red	Sidklädsel H, mörkröd	
1	73 77 898	1		Door trim L.H. dark-green	Dörrklädsel V mörkgrön	Car colour W1. 6, 7, 9)
1	73 77 906	1		Door trim R.H. dark-green	Dörrklädsel H mörkgrön	
2	73 77 914	1		Side trim L.H. dark-green	Sidklädsel V, mörkgrön	
2	73 77 922	1		Side trim R.H. dark-green	Sidklädsel H, mörkgrön	
1	73 80 512	1		Door trim L.H. brown	Dörrklädsel V, brun	Car colour B7. 6, 7, 9)
1	73 80 520	1		Door trim R.H. brown	Dörrklädsel H, brun	
2	73 80 538	1		Side trim L.H. brown	Sidklädsel V, brun	
2	73 80 546	1		Side trim R.H. brown	Sidklädsel H, brun	
1	73 82 534	1		Door trim L.H. dark-red	Dörrklädsel V, mörkröd	Car colour R2. 8, 10)
1	73 82 542	1		Door trim R.H. dark-red	Dörrklädsel H, mörkröd	
2	73 82 559	1		Side trim L.H. dark-red	Sidklädsel V, mörkröd	
2	73 82 567	1		Side trim R.H. dark-red	Sidklädsel H, mörkröd	

1) Ch. –96.507.018,
2) Ch. 96.520.001–552.859.
4) Ch. 96.560.001–627.413. –61602639.
6) Ch. 96722000001–. 96726000001–.
7) Ch. –96722021567. –96726006009.
9) Ch. –96732002872. USA.
10) Ch. –96732023028. –96736008344.

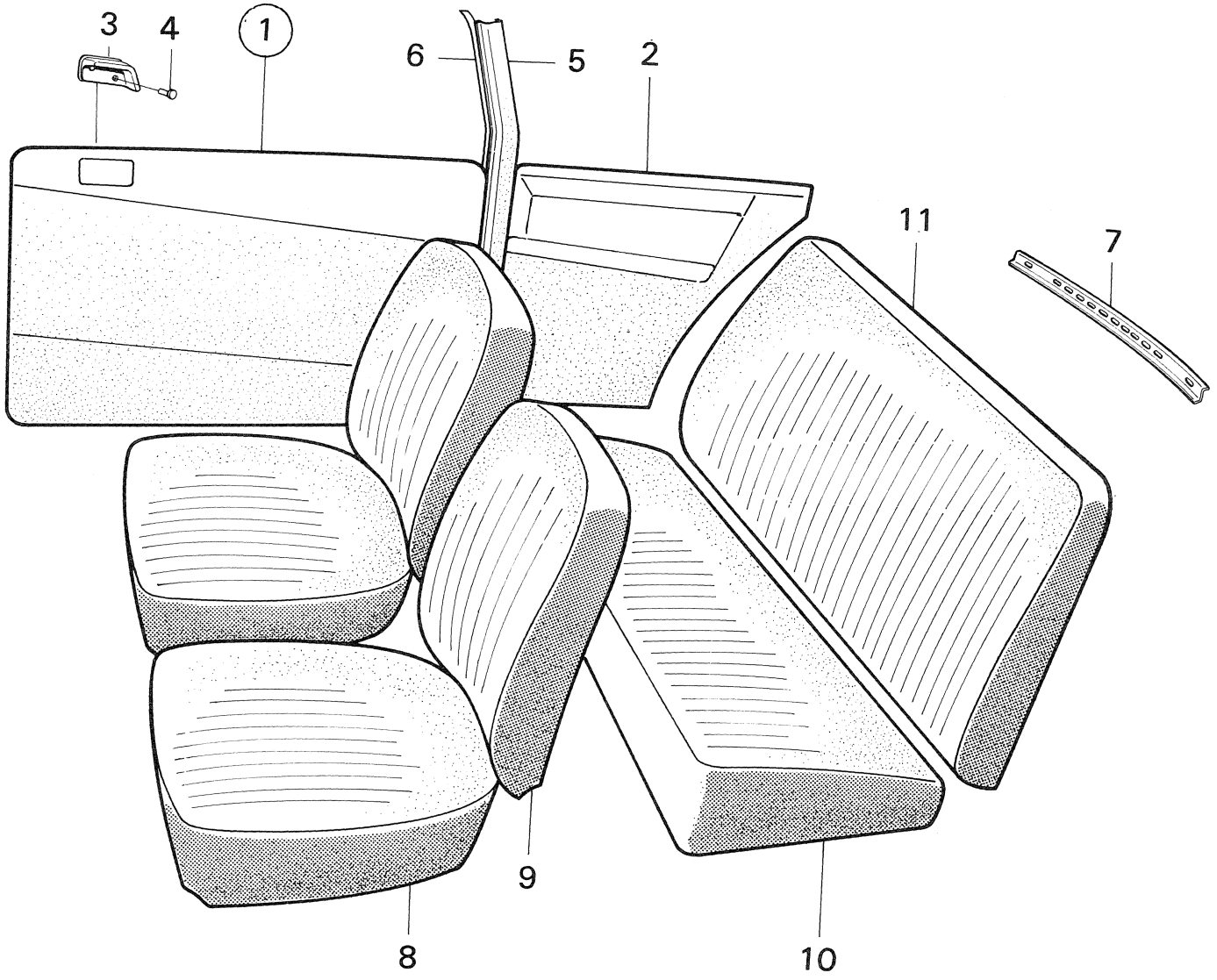

R 1745 – V4

Pos.	Part No. Artikelnr.	Qty./Antal 96	Qty./Antal 95	Description	Benämning	Remarks Anmärkningar
1	73 82 617	1		Door trim L.H. dark-green	Dörrklädsel V, mörkgrön	Car colour W1. 8, 10)
1	73 82 625	1		Door trim R.H. dark-green	Dörrklädsel H, mörkgrön	
2	73 82 633	1		Side trim L.H. dark-green	Sidklädsel V, mörkgrön	
2	73 82 641	1		Side trim R.H. dark-green	Sidklädsel H, mörkgrön	
1	73 82 690	1		Door trim L.H. brown	Dörrklädsel V, brun	Car colour Y8. 8, 10)
1	73 82 708	1		Door trim R.H. brown	Dörrklädsel H, brun	
2	73 82 716	1		Side trim L.H. brown	Sidklädsel V, brun	
2	73 82 724	1		Side trim R.H. brown	Sidklädsel H, brun	
1	73 84 258	1		Door trim L.H. brown	Dörrklädsel V, brun	Car colour R2, R3, R4. 11. 14) *
1	73 84 266	1		Door trim R.H. brown	Dörrklädsel H, brun	
2	73 84 274	1		Side trim L.H. brown	Sidklädsel V, brun	
2	73 84 282	1		Side trim R.H. brown	Sidklädsel H, brun	
1	73 87 418	1		Door trim L.H. brown	Dörrklädsel V, brun	Car colour R4, Gn11. 15) *
1	73 87 426	1		Door trim R.H. brown	Dörrklädsel H, brun	
2	73 87 491	1		Side trim L.H. brown	Sidklädsel V, brun	
2	73 87 509	1		Side trim R.H. brown	Sidklädsel H, brun	
1	73 84 498	1		Door trim L.H. yellow	Dörrklädsel V, gul	Car colour W1, W2. 11, 14) *
1	73 84 506	1		Door trim R.H. yellow	Dörrklädsel H, gul	
2	73 84 514	1		Side trim L.H. yellow	Sidklädsel V, gul	
2	73 84 522	1		Side trim R.H. yellow	Sidklädsel H, gul	
1	73 87 392	1		Door trim L.H. yellow	Dörrklädsel V, gul	Car colour Bk1, W2, Y12. 15) *
1	73 87 400	1		Door trim R.H. yellow	Dörrklädsel H, gul	
2	73 87 475	1		Side trim L.H. yellow	Sidklädsel V, gul	
2	73 87 483	1		Side trim R.H. yellow	Sidklädsel H, gul	
1	73 84 415	1		Door trim L.H. blue	Dörrklädsel V, blå	Car colour B8. 11, 14) *
1	73 84 423	1		Door trim R.H. blue	Dörrklädsel H, blå	
2	73 84 431	1		Side trim L.H. blue	Sidklädsel V, blå	
2	73 84 449	1		Side trim R.H. blue	Sidklädsel H, blå	
1	73 87 756	1		Door trim L.H. blue	Dörrklädsel V, blå	Car colour B8. 15) *
1	73 87 764	1		Door trim R.H. blue	Dörrklädsel H, blå	
2	73 87 798	1		Side trim L.H. blue	Sidklädsel V, blå	
2	73 87 806	1		Side trim R.H. blue	Sidklädsel H, blå	
1	73 84 332	1		Door trim L.H. green	Dörrklädsel V, grön	Car colour Gn9. 11, 12)
1	73 84 340	1		Door trim R.H. green	Dörrklädsel H, grön	
2	73 84 357	1		Side trim L.H. green	Sidklädsel V, grön	
2	73 84 365	1		Side trim R.H. green	Sidklädsel H, grön	
1	73 85 859	1		Door trim L.H. green	Dörrklädsel V, grön	Car colour Gn 10. 13, 14) *
1	73 85 867	1		Door trim R.H. green	Dörrklädsel H, grön	
2	73 85 875	1		Side trim L.H. green	Sidklädsel V, grön	
2	73 85 883	1		Side trim R.H. green	Sidklädsel H, grön	
1	73 87 459	1		Door trim L.H. beige	Dörrklädsel V, beige	Car colour R3. 15) *
1	73 87 467	1		Door trim R.H. beige	Dörrklädsel H, beige	
2	73 87 533	1		Side trim L.H. beige	Sidklädsel V, beige	
2	73 87 541	1		Side trim R.H. beige	Sidklädsel H, beige	
5	73 53 071	1		Pillar lining L.H.	Stolpklädsel V	10)
5	73 53 089	1		Pillar lining R.H.	Stolpklädsel H	
5	73 83 532	1		Pillar lining L.H.	Stolpklädsel V	Ch. 96732012500–, USA.
5	73 83 540	1		Pillar lining R.H.	Stolpklädsel H	
5	73 84 076	1		Pillar lining L.H.	Stolpklädsel V	11)
5	73 84 084	1		Pillar lining R.H.	Stolpklädsel H	
6	73 46 240	X		Tape, double-adhesive	Tape, dubbelhäftande	1 coil = 50 m (No. 7346240)
7	73 21 219	1		Lining, cross bar	Klädsel, tvärbalk	
8	73 45 432	2		Seat cover, gray-black	Sitspåse, grå-svart	USA Car colour R2 1)
9	73 45 440	2		Back cover, gray-black	Ryggpåse, grå-svart	
9	72 58 676	2		Back cover, gray-black	Ryggpåse, grå-svart	
10	73 45 457	1		Seat cover, gray-black	Sitspåse, grå-svart	
11	73 45 465	1		Back cover, gray-black	Ryggpåse, grå-svart	

1) Ch. –507.018,96
8) Ch. 96732000001–. 96736000001–
10) Ch. –96732023028. –96736008344
11) Ch. 96742000001–. 96746000001–.
12) Ch. –96742017275. –96746005605.
13) Ch. 96752000001–. 96756000001–.
14) Ch. –96752015165. –96756007419.
15) Ch. 96752060001–. 96762000001–. 96766000001

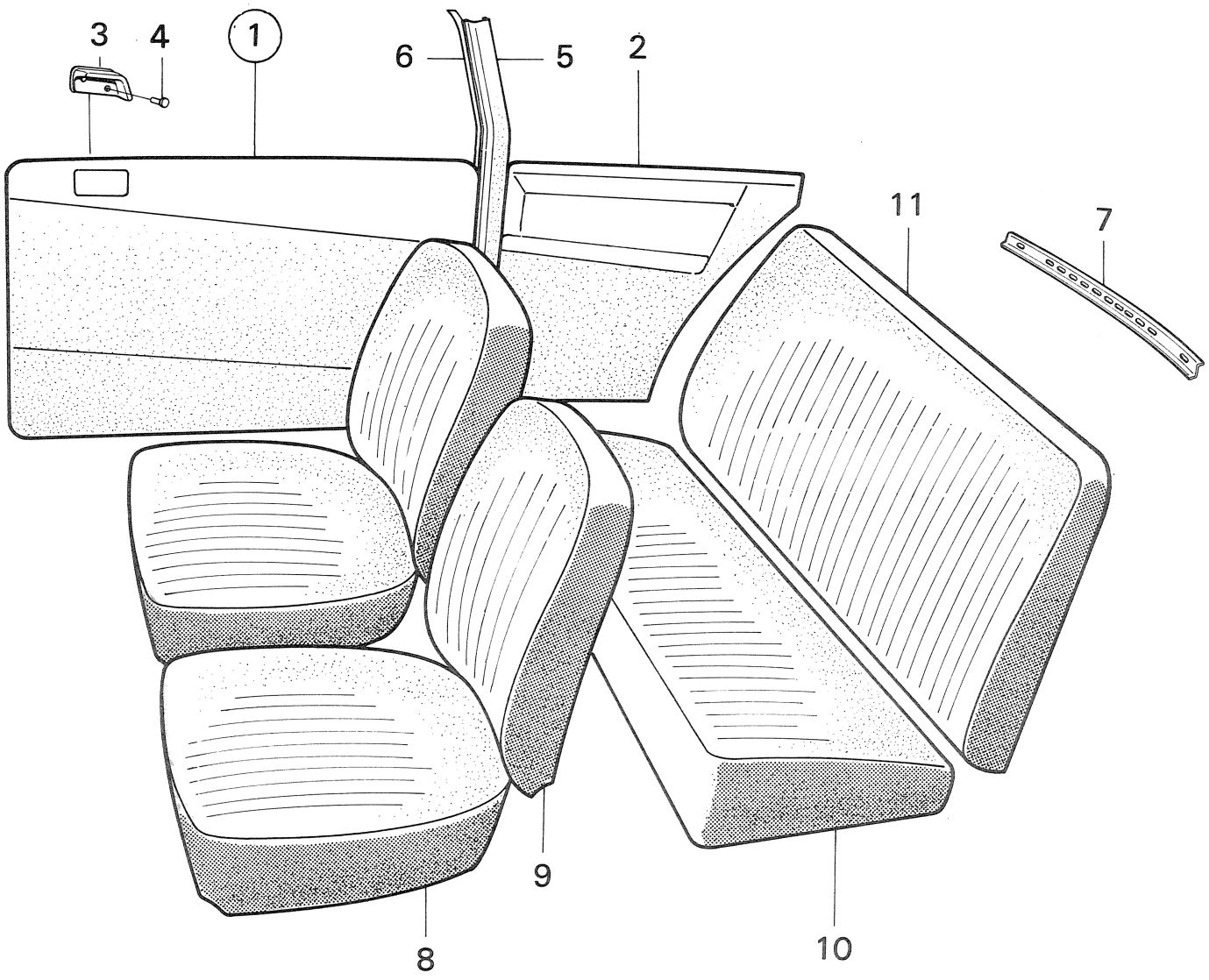

R 1745 – V4

Pos.	Part No. Artikelnr.	Qty./Antal 96	95	Description	Benämning	Remarks Anmärkningar
8	73 45 796	2		Seat cover, red-gray	Sitspåse, röd-grå	
8	73 45 580	2		Seat cover, red-gray	Sitspåse, röd-grå	USA
9	73 45 804	2		Back cover, red-gray	Ryggpåse, röd-grå	
9	72 58 668	2		Back cover, red-gray	Ryggpåse, röd-grå	USA
10	73 45 812	1		Seat cover, red-gray	Sitspåse, röd-grå	Car colour R2, W1,
10	73 45 606	1		Seat cover, red-gray	Sitspåse, röd-grå	USA Gy4, B6, Y5. 1)
11	73 45 820	1		Back cover, red-gray	Ryggpåse, röd-grå	
11	73 45 614	1		Back cover, red-gray	Ryggpåse, röd-grå	USA
8	73 45 473	2		Seat cover, red-black	Sitspåse, röd-svart	
9	73 45 481	2		Back cover, red-black	Ryggpåse, röd-svart	
9	72 58 684	2		Back cover, red-black	Ryggpåse, röd-svart	USA Car colour W1, Gy4. 1)
10	73 45 499	1		Seat cover, red-black	Sitspåse, röd-svart	
11	73 45 507	1		Back cover, red-black	Ryggpåse, röd-svart	
8	73 45 515	1		Seat cover, black-black	Sitspåse, svart-svart	
9	73 45 523	1		Back cover, black-black	Ryggpåse, svart-svart	
9	72 58 692	2		Back cover, black-black	Ryggpåse, svart-svart	USA Car colour Y5. 1)
10	73 45 531	1		Seat cover, black-black	Sitspåse, svart-svart	
11	73 45 549	1		Back cover, black-black	Ryggpåse, svart-svart	
8	73 46 638	2		Seat cover, blue-gray	Sitspåse, blå-grå	
9	73 46 646	2		Back cover, blue-gray	Ryggpåse, blå-grå	Car colour B6. USA 1)
10	73 46 653	1		Seat cover, blue-gray	Sitspåse, blå-grå	
11	73 46 661	1		Back cover, blue-gray	Ryggpåse, blå-grå	
8	73 49 970	2		Seat cover, gray-black	Sitspåse, grå-svart	
9	73 49 988	2		Back cover, gray-black	Ryggpåse, grå-svart	Car colour B6 3)
10	73 49 996	1		Seat cover, gray-black	Sitspåse, grå-svart	
11	73 50 002	1		Back cover, gray-black	Ryggpåse, grå-svart	
8	73 49 939	2		Seat cover, red-black	Sitspåse, röd-svart	
9	73 49 947	2		Back cover, red-black	Ryggpåse, röd-svart	Car colour W1, Bk1. 3)
10	73 49 954	1		Seat cover, red-black	Sitspåse, röd-svart	
11	73 49 962	1		Back cover, red-black	Ryggpåse, röd-svart	
8	73 54 111	2		Seat cover, red-gray	Sitspåse, röd-grå	
9	73 54 129	2		Back cover, red-gray	Ryggpåse, röd-grå	Car colour R2, W1, Bk1.
10	73 54 137	1		Seat cover, red-gray	Sitspåse, röd-grå	USA only.
11	73 54 145	1		Back cover, red-gray	Ryggpåse, röd-grå	Ch. 96.520.001–536.902.
8	73 54 111	2		Seat cover, red-gray	Sitspåse, röd-grå	96 E. Car colour R2, W1, Y5.
9	73 54 129	2		Back cover, red-gray	Ryggpåse, röd-grå	USA only.
10	73 54 137	1		Seat cover, red-gray	Sitspåse, röd-grå	Ch. 96.536.903–552.859.
11	73 54 145	1		Back cover, red-gray	Ryggpåse, röd-grå	
8	73 45 515	2		Seat cover, black-black	Sitspåse, svart-svart	
9	73 53 154	2		Back cover, black-black	Ryggpåse, svart-svart	Car colour Y5, R2, Gn6. 2)
10	73 45 531	1		Seat cover, black-black	Sitspåse, svart-svart	
11	73 45 549	1		Back cover, black-black	Ryggpåse, svart-svart	
8	73 45 515	2		Seat cover, black-black	Sitspåse, svart-svart	
9	73 45 523	2		Back cover, black-black	Ryggpåse, svart-svart	For all ch. colours in USA 2)
10	73 45 531	1		Seat cover, black-black	Sitspåse, svart-svart	
11	73 45 549	1		Back cover, black-black	Ryggpåse, svart-svart	
8	73 54 152	2		Seat cover, black-gray	Sitspåse, svart-grå	
9	73 54 160	2		Back cover, black-gray	Ryggpåse, svart-grå	Car colour B6, Y5, Gn 6.
10	73 54 178	1		Seat cover, black-gray	Sitspåse, svart-grå	USA only
11	73 54 186	1		Back cover, black-gray	Ryggpåse, svart-grå	Ch. 96.520.001–536.428.

1) Ch. –507.018,96.
2) Ch. 96.520.001–552.859.
3) Ch. 96.560.001–592.844. –60601540.

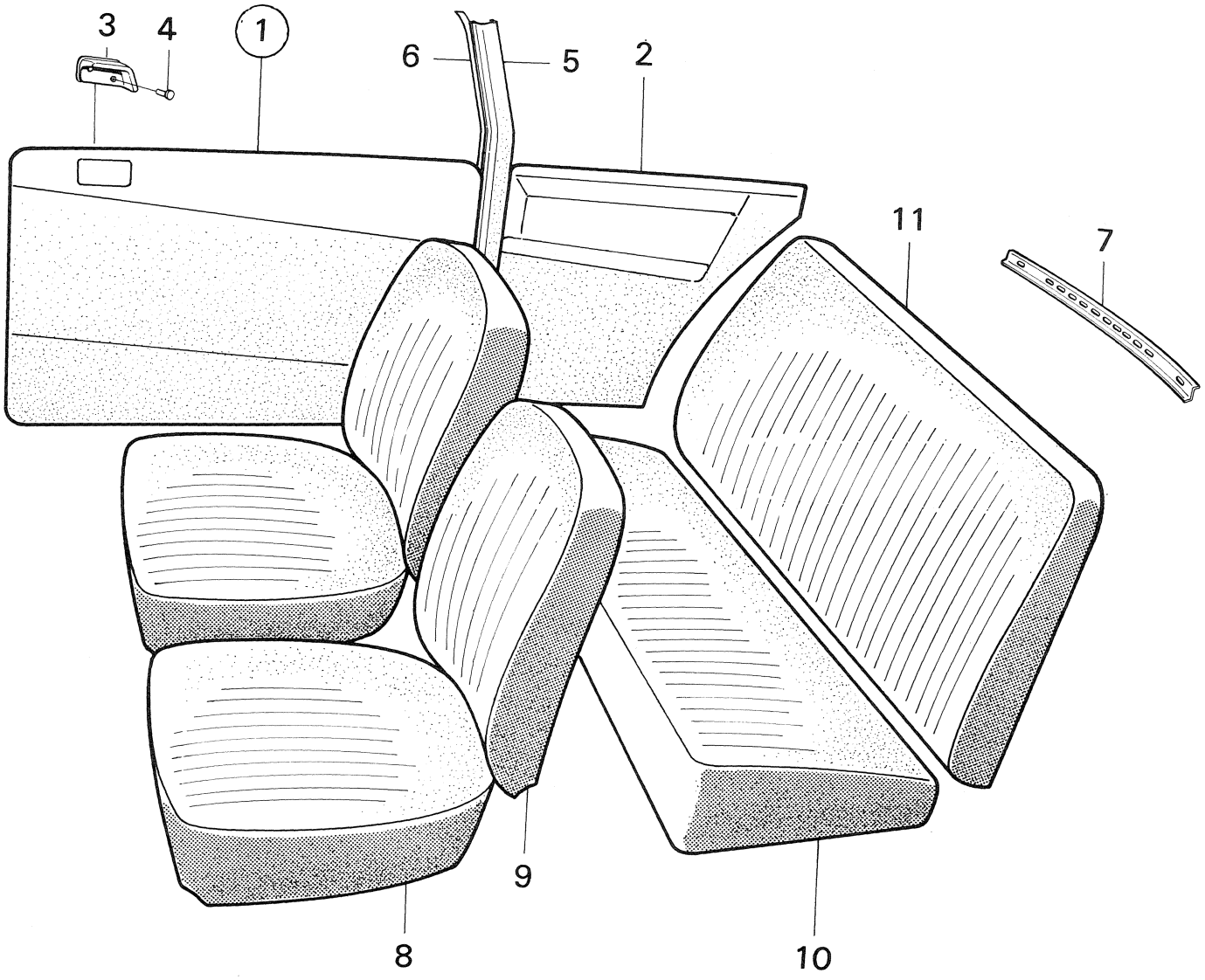

R 1745 – V4

Pos.	Part No. Artikelnr.	Qty./Antal 96	95	Description	Benämning	Remarks Anmärkningar
8	73 58 336	2		Seat cover, black	Sitspåse, svart	
9	73 58 344	2		Back cover, black	Ryggpåse, svart	Car colour R2, Y6. 4)
10	73 58 351	1		Seat cover, black	Sitspåse, svart	
11	73 58 369	1		Back cover, black	Ryggpåse, svart	
8	73 58 336	2		Seat cover, black	Sitspåse, svart	
9	73 58 344	2		Back cover, black	Ryggpåse, svart	Car colour R2, Y6. USA only 3)
10	73 58 351	1		Seat cover, black	Sitspåse, svart	
11	73 58 369	1		Back cover, black	Ryggpåse, svart	
8	73 76 098	2		Seat cover, black	Sitspåse, svart	
9	73 76 080	2		Back cover, black	Ryggpåse, svart	Car colour R2, Y6. USA only.
10	73 76 114	1		Seat cover, black	Sitspåse, svart	5)
11	73 76 122	1		Back cover, black	Ryggpåse, svart	
8	73 58 419	2		Seat cover, red	Sitspåse, röd	
9	73 58 427	2		Back cover, red	Ryggpåse, röd	Car colour W1, Bk1, RB1.
10	73 58 435	1		Seat cover, red	Sitspåse, röd	4)
11	73 58 443	1		Back cover, red	Ryggpåse, röd	
8	73 77 724	2		Seat cover, red	Sitspåse, röd	
9	73 77 732	2		Back cover, red	Ryggpåse, röd	Car colour R2. 6,7)
10	73 77 740	1		Seat cover, red	Sitspåse, röd	
11	73 77 757	1		Back cover, red	Ryggpåse, röd	
8	73 58 419	2		Seat cover, red	Sitspåse, röd	
9	73 58 427	2		Back cover, red	Ryggpåse, röd	
10	73 58 435	1		Seat cover, red	Sitspåse, röd	Car colour W1, Bk1, RB1.
11	73 58 443	1		Back cover, red	Ryggpåse, röd	USA only 3)
8	73 76 130	2		Seat cover, red	Sitspåse, röd	
9	73 76 155	2		Back cover, red	Ryggpåse, röd	Car colour W1, Bk1, RB1.
10	73 76 163	1		Seat cover, red	Sitspåse, röd	USA only. 5)
11	73 76 171	1		Back cover, red	Ryggpåse, röd	
8	73 77 815	2		Seat cover, red	Sitspåse, röd	
9	73 77 823	2		Back cover, red	Ryggpåse, röd	Car colour R2, USA. 6,9)
10	73 77 831	1		Seat cover, red	Sitspåse, röd	
11	73 77 849	1		Back cover, red	Ryggpåse, röd	
8	73 82 492	2		Seat cover, red	Sitspåse, röd	
9	73 82 500	2		Back cover, red	Ryggpåse, röd	Car colour R2. 8, 10)
10	73 82 518	1		Seat cover, red	Sitspåse, röd	
11	73 82 526	1		Back cover, red	Ryggpåse, röd	
8	73 83 755	2		Seat cover, red	Sitspåse, röd	
9	73 83 763	2		Back cover, red	Ryggpåse, röd	Car colour R2. USA.
10	73 83 771	1		Seat cover, red	Sitspåse, röd	Ch. 96732012500–
11	73 83 789	1		Back cover, red	Ryggpåse, röd	
8	73 77 856	2		Seat cover, green	Sitspåse, grön	
9	73 77 864	2		Back cover, green	Ryggpåse, grön	Car colour W1, Gn8. 6, 7)
10	73 77 872	1		Seat cover, green	Sitspåse, grön	
11	73 77 880	1		Back cover, green	Ryggpåse, grön	

3) Ch. 96.560.001–592.844. –60601540.
4) Ch. 96.560.001–627.413. –61602639.
5) Ch. 96.600.001–627.413. 61600001–61602639.
6) Ch. 96722000001–. 96726000001–.
7) Ch. –96722021567. –96726006009.
8) Ch. 96732000001–. 96736000001–.
10) Ch. –96732023028. –96736008344.

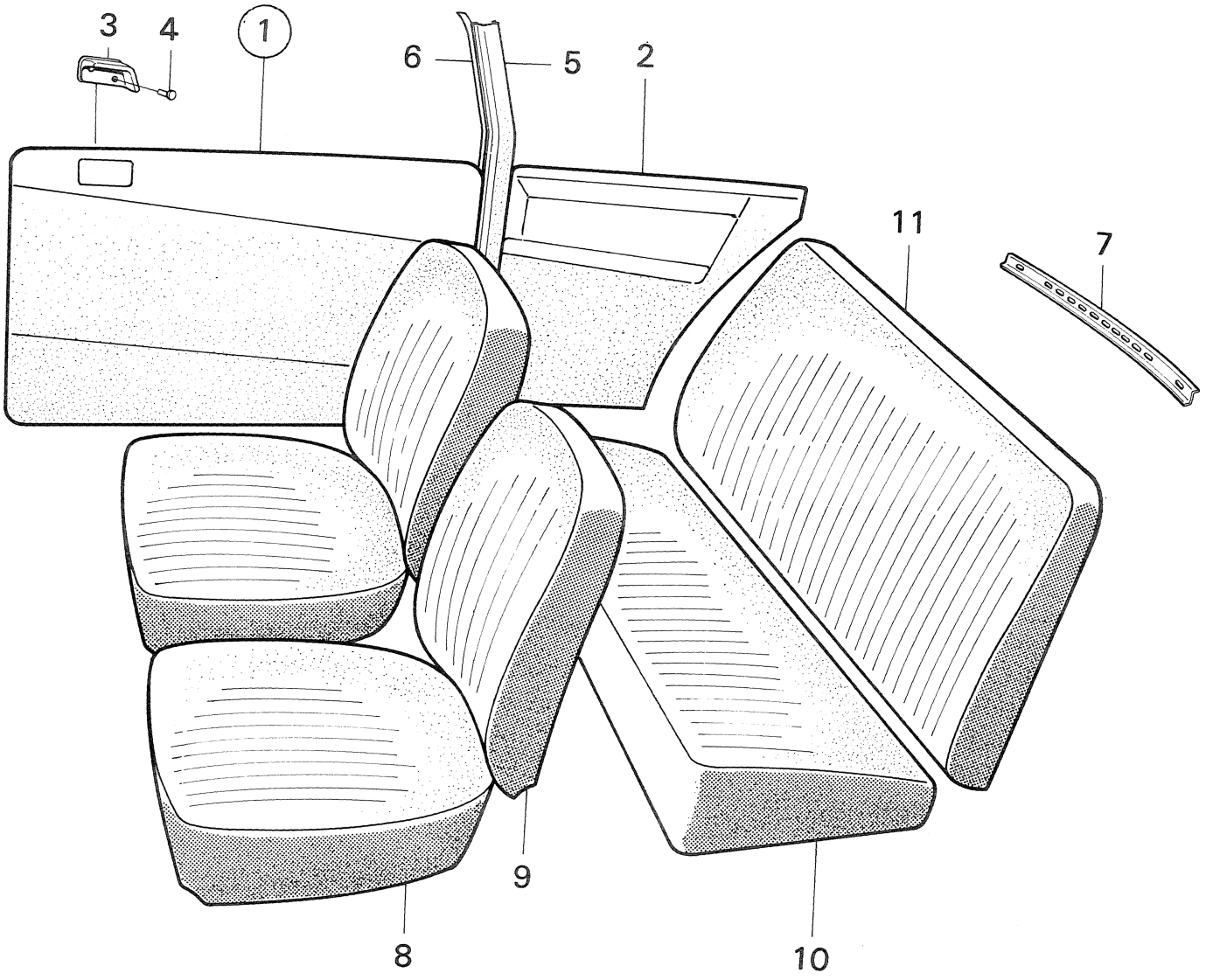

R 1745 – V4

Pos.	Part No. Artikelnr.	Qty./Antal 96	95	Description	Benämning	Remarks Anmärkningar	
8	73 77 930	2		Seat cover, green	Sitspåse, grön		
9	73 77 948	2		Back cover, green	Ryggpåse, grön	Car colour W1, Gn8. USA, 6, 9)	
10	73 77 955	1		Seat cover, green	Sitspåse, grön		
11	73 77 963	1		Back cover, green	Ryggpåse, grön		
8	73 82 575	2		Seat cover, green	Sitspåse, grön		
9	73 82 583	2		Back cover, green	Ryggpåse, grön	Car colour W1, Gn8, Gn9, Y9.	
10	73 82 591	1		Seat cover, green	Sitspåse, grön	8, 10)	
11	73 82 609	1		Back cover, green	Ryggpåse, grön		
8	73 83 797	2		Seat cover, green	Sitspåse, grön		
9	73 83 805	2		Back cover, green	Ryggpåse, grön	Car colour W1, Gn8, Gn9.	
10	73 83 813	1		Seat cover, green	Sitspåse, grön	Y9. USA. Ch. 96732012500–.	
11	73 83 821	1		Back cover, green	Ryggpåse, grön		
8	73 84 290	2		Seat cover, green	Sitspåse, grön		
9	73 84 308	2		Back cover, green	Ryggpåse, grön	Car colour Gn 9, 11, 12)	
10	73 84 316	1		Seat cover, green	Sitspåse, grön		
11	73 84 324	1		Back cover, green	Ryggpåse, grön		
8	73 58 492	2		Seat cover, blue	Sitspåse, blå		
9	73 58 500	2		Back cover, blue	Ryggpåse, blå	Car colour B7. 3)	
10	73 58 518	1		Seat cover, blue	Sitspåse, blå		
11	73 58 526	1		Back cover, blue	Ryggpåse, blå		
8	73 76 239	2		Seat cover, blue	Sitspåse, blå		
9	73 76 254	2		Back cover, blue	Ryggpåse, blå	Car colour B7. 5)	
10	73 76 262	1		Seat cover, blue	Sitspåse, blå		
11	73 76 270	1		Back cover, blue	Ryggpåse, blå		
8	73 85 818	2		Seat cover, green	Sitspåse, grön		
9	73 85 826	2		Back cover, green	Ryggpåse, grön	Car colour Gn10. 13, 14)	*
10	73 85 834	1		Seat cover, green	Sitspåse, grön		
11	73 85 842	1		Back cover, green	Ryggpåse, grön		
8	73 76 296	2		Seat cover, blue	Sitspåse, blå		
9	73 76 288	2		Back cover, blue	Ryggpåse, blå	Car colour B7. USA. 5)	
10	73 76 312	1		Seat cover, blue	Sitspåse, blå		
11	73 76 320	1		Back cover, blue	Ryggpåse, blå		
8	73 84 373	2		Seat cover, blue	Sitspåse, blå		
9	73 84 381	2		Back cover, blue	Ryggpåse, blå	Car colour B8. 11, 14)	*
10	73 84 399	1		Seat cover, blue	Sitspåse, blå		
11	73 84 407	1		Back cover, blue	Ryggpåse, blå		
8	73 84 373	2		Seat cover, blue	Sitspåse, blå		
9	73 88 176	2		Back cover, blue	Ryggpåse, blå	Car colour B8. 15)	*
10	72 76 827	1		Seat cover, blue	Sitspåse, blå		
11	73 87 749	1		Back cover, blue	Ryggpåse, blå		
8	73 58 575	1		Seat cover, brown	Sitspåse, brun		
9	73 58 583	2		Back cover, brown	Ryggpåse, brun	Car colour Gn6, Gn7, Y5.	
10	73 58 591	1		Seat cover, brown	Sitspåse, brun	Y6. 4)	
11	73 58 609	1		Back cover, brown	Ryggpåse, brun		

3) Ch. 96.560.001–592.844. –60601540.
4) Ch. 96.560.001–627.413. –61602639.
5) Ch. 96.600.001–627.413. 61600001–61602639.
6) Ch. 96722000001–. 96726000001–.
8) Ch. 96732000001–. 96736000001–.
9) Ch. –96732002872. USA
10) Ch. –96732023028. –96736008344.
11) Ch. 96742000001–. 96746000001–.
12) Ch. –96742017275. –96746005605.
13) Ch. 96752000001–. 967756000001
14) Ch. –96752015165. –96756007419.
15) Ch. 96752060001–. 96762000001–. 96766000001–.

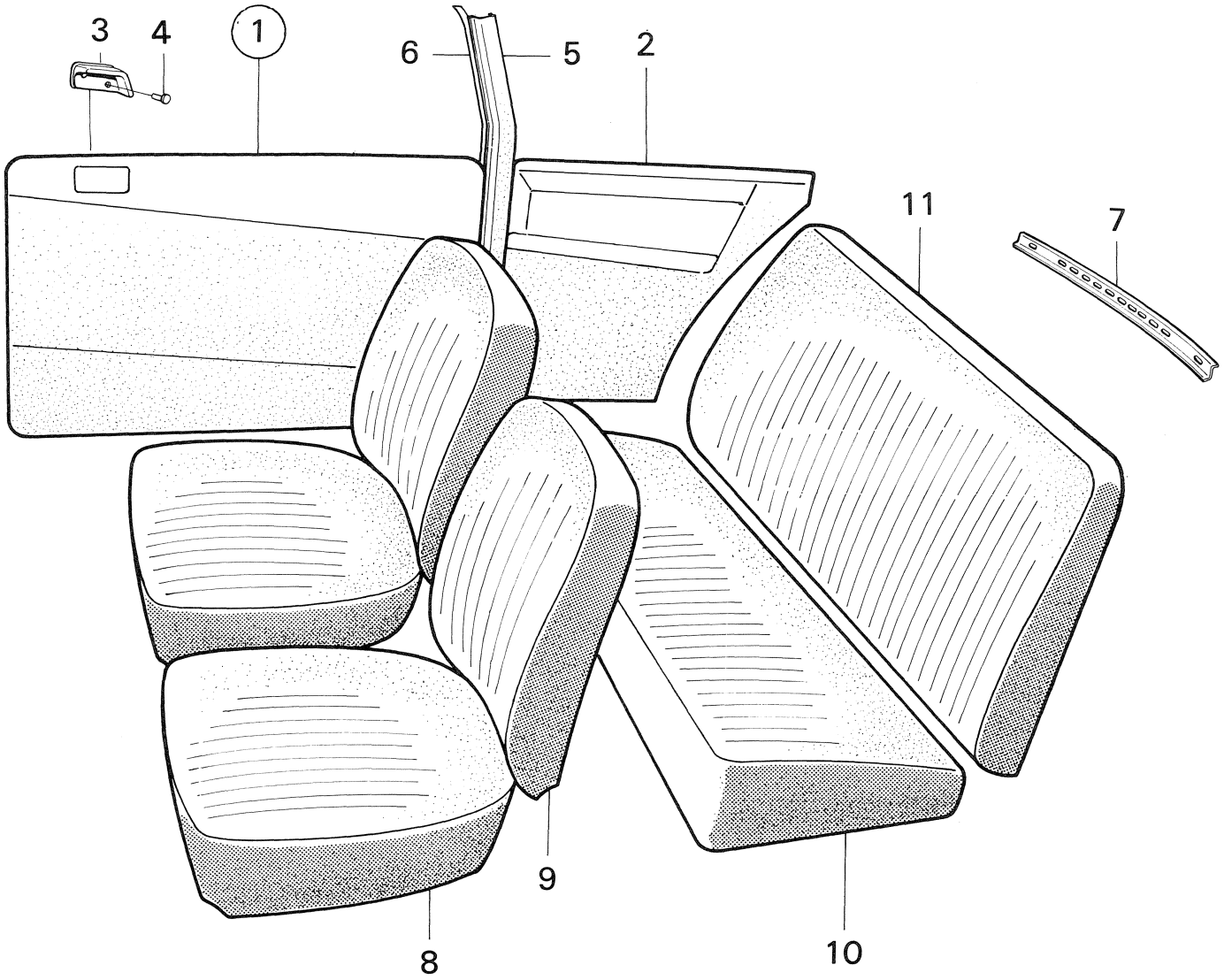

R 1745 – V4

Pos.	Part No. Artikelnr.	Qty./Antal 96	95	Description	Benämning	Remarks Anmärkningar
8	73 58 575	2		Seat cover, brown	Sitspåse, brun	
9	73 58 583	2		Back cover, brown	Ryggpåse, brun	Car colour Gn6, Y5, Y6.
10	73 58 591	1		Seat cover, brown	Sitspåse, brun	USA only 3)
11	73 58 609	1		Back cover, brown	Ryggpåse, brun	
8	73 76 197	2		Seat cover, brown	Sitspåse, brun	
9	73 76 189	2		Back cover, brown	Ryggpåse, brun	Car colour Gn7, Y6.
10	73 76 213	1		Seat cover, brown	Sitspåse, brun	USA only. 5)
11	73 76 221	1		Back cover, brown	Ryggpåse, brun	
8	73 77 971	2		Seat cover, brown	Sitspåse, brun	Car colour B7, Bk1, RB2
9	73 77 989	2		Back cover, brown	Ryggpåse, brun	Gn7, Y8. 6, 7)
10	73 77 997	1		Seat cover, brown	Sitspåse, brun	
11	73 78 003	1		Back cover, brown	Ryggpåse, brun	
8	73 80 553	2		Seat cover, brown	Sitspåse, brun	
9	73 80 561	2		Back cover, brown	Ryggpåse, brun	Car colour B7, B8, Bk1, RB2,
10	73 80 579	1		Seat cover, brown	Sitspåse, brun	Gn7, Gn8, Y8. USA. 6, 9)
11	73 80 587	1		Back cover, brown	Ryggpåse, brun	
8	73 82 658	2		Seat cover, brown	Sitspåse, brun	
9	73 82 666	2		Back cover, brown	Ryggpåse, brun	Car colour Bk1, Y8, B8.
10	73 82 674	1		Seat cover, brown	Sitspåse, brun	8, 10)
11	73 82 682	1		Back cover, brown	Ryggpåse, brun	
8	73 83 839	2		Seat cover, brown	Sitspåse, brun	
9	73 83 847	2		Back cover, brown	Ryggpåse, brun	Car colour Bk1, Y8. B8.
10	73 83 854	1		Seat cover, brown	Sitspåse, brun	USA. Ch. 96732012500–
11	73 83 862	1		Back cover, brown	Ryggpåse, brun	
8	73 84 217	2		Seat cover, brown	Sitspåse, brun	
9	73 84 225	2		Back cover, brown	Ryggpåse, brun	Car colour R2, R3, R4, Bk1, Y11.
10	73 84 233	1		Seat cover, brown	Sitspåse, brun	11, 14) *
11	73 84 241	1		Back cover, brown	Ryggpåse, brun	
8	73 84 217	2		Seat cover, brown	Sitspåse, brun	
9	73 88 168	2		Back cover, brown	Ryggpåse, brun	Car colour R4, Gn11. 15) *
10	72 76 710	1		Seat cover, brown	Sitspåse, brun	
11	73 87 236	1		Back cover, brown	Ryggpåse, brun	
8	73 84 456	2		Seat cover, yellow	Sitspåse, gul	
9	73 84 464	2		Back cover, yellow	Ryggpåse, gul	Car colour W1, W2, R3. 11, 14) *
10	73 84 472	1		Seat cover, yellow	Sitspåse, gul	
11	73 84 480	1		Back cover, yellow	Ryggpåse, gul	

3) Ch. 96.560.001–592.844. –60601540.
5) Ch. 96.600.001–627.413. 61600001–61602639.
6) Ch. 96722000001–. 96726000001–.
7) Ch. –96722021567. –96726006009.
8) Ch. 96732000001–. 96736000001–.
9) Ch. –96732002872. USA.
10) Ch. –96732023028. –96736008344.
11) Ch. 96742000001–. 96746000001–.
14) Ch. –96752015165. –96756007419.
15) Ch. 96752060001–. 96762000001–. 96766000001–.

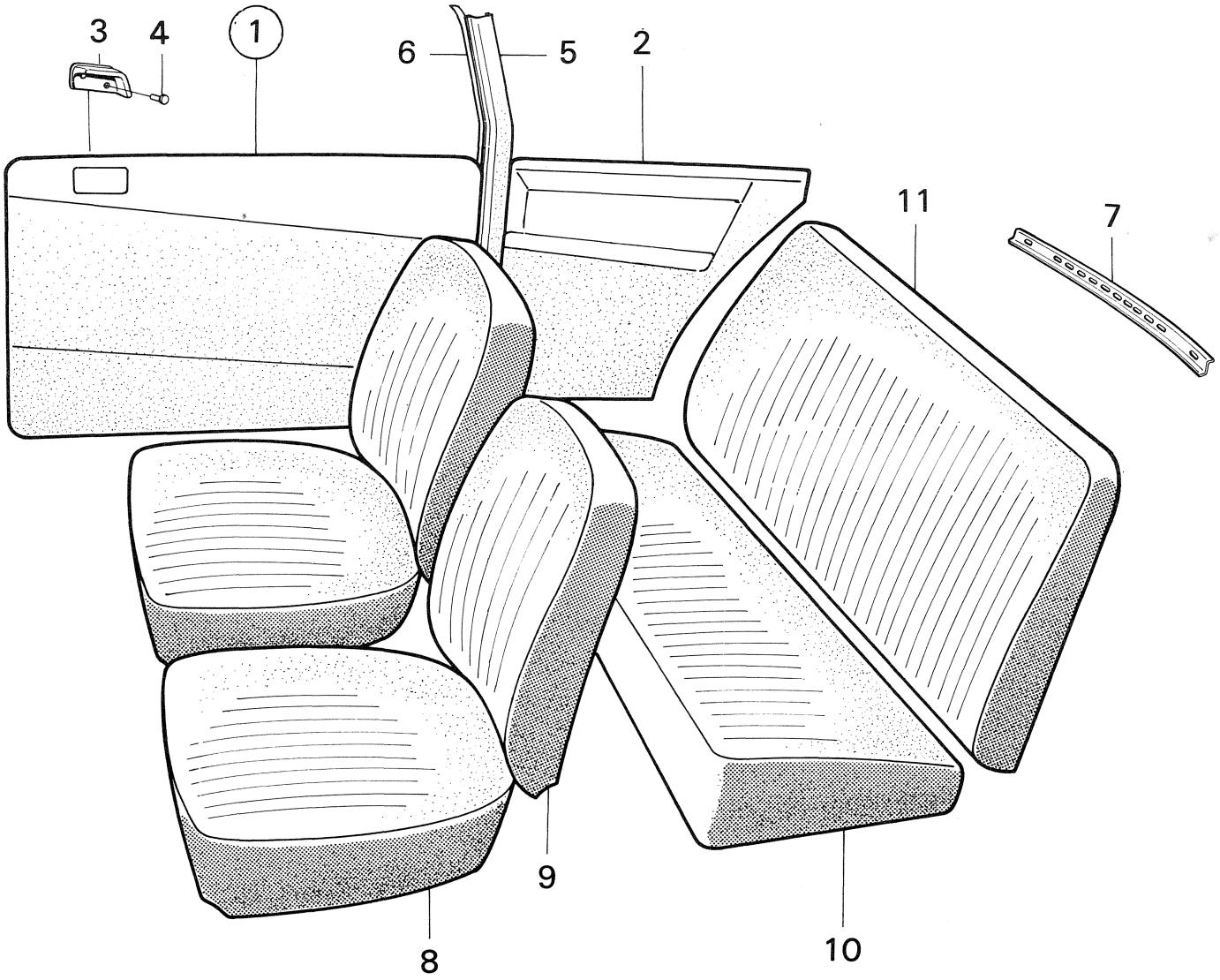

R 1745 – V4

Pos.	Part No. Artikelnr.	Qty./Antal 96	95	Description	Benämning	Remarks Anmärkningar
8	73 84 456	2		Seat cover, yellow	Sitspåse, gul	
9	73 88 150	2		Back cover, yellow	Ryggpåse, gul	Car colour Bk1, W2, Y12. 15) *
10	72 76 728	1		Seat cover, yellow	Sitspåse, gul	
11	73 87 244	1		Back cover, yellow	Ryggpåse, gul	
8	73 86 550	2		Seat cover, beige	Sitspåse, beige	
9	73 86 568	2		Back cover, beige	Ryggpåse, beige	Car colour R3. 15) *
10	72 76 744	1		Seat cover, beige	Sitspåse, beige	
11	73 87 640	1		Back cover, beige	Ryggpåse, beige	
	73 44 138	X		Cloth, gray	Tyg, grått	Car colour R2 1)
	73 49 889	X		Cloth, gray	Tyg, grått	Car colour B6 2)
	73 35 912	X		Cloth, red	Tyg, rött	Car colour R2, W1, Gy4, B6, Y5. 1)
	73 49 913	X		Cloth, red	Tyg, rött	Car colour W1, Bk1. 4)
	73 77 617	X		Cloth, red	Tyg, rött	Car colour R2 6, 7)
	84 37 840	X		Cloth, red	Tyg, rött	Car colour R2 8, 10)
	73 77 674	X		Cloth, green	Tyg, grönt	Car colour W1 6, 7)
	84 37 907	X		Cloth, green	Tyg, grönt	Car colour W1, Gn8, Gn9, Y 9. 8, 10)
	84 55 230	X		Cloth, green	Tyg, grönt	Car colour Gn9 11, 12)
	84 74 892	X		Cloth, green	Tyg, grönt	Car colour Gn10 13, 14) *
	73 44 112	X		Cloth, black	Tyg, svart	Car colour Y5 1)
	73 49 863	X		Cloth, black	Tyg, svart	Car colour Y5, Y6, R2, Gn6. Ch. 520.001–627.413. –61602639.
	73 58 203	X		Cloth, brown	Tyg, brunt	Car colour Gn6, Gn7, Y5, Y6. 4)
	73 77 641	X		Cloth, brown	Tyg, brunt	Car colour B7, Bk1, RB2, Gn7 Y8. 6, 7)
	84 37 873	X		Cloth, brown	Tyg, brunt	Car colour Bk1, Y8, B8. 8, 10)
	84 55 172	X		Cloth, brown	Tyg, brunt	Car colour R2, R3, R4, Bk1, Y11, Gn11. 11) *
	73 58 229	X		Cloth, blue	Tyg, blått	Car colour B7 3)
	73 75 868	X		Cloth, blue	Tyg, blått	Car colour B7 5)
	84 55 263	X		Cloth, blue	Tyg, blått	Car colour B8 11)
	84 55 206	X		Cloth, yellow	Tyg, gult	Car colour W1, W2, R3, Bk1, Y12. 11) *
	84 79 701	X		Cloth, beige	Tyg, beige	Car colour R3. 15)
	84 11 191	X		Coated fabric, black	Vävplast, svart	Car colour R2, W1, GY4 1)
	84 11 753	X		Coated fabric, black	Vävplast, svart	Car colour W1, Bk1, Y5, R2, Gn6, B6. 2)
	73 58 096	X		Coated fabric, black	Vävplast, svart	Car colour R2, Y6. 3)
	73 58 104	X		Coated fabric, black	Vävplast, svart	Car colour R2, Y6. 5)
	73 75 918	X		Coated fabric, black	Vävplast, svart	Car colour R2, Y6, USA only 5)

1) Ch. –507.018,96.
2) Ch. 96.520.001–552.859.
3) Ch. 96.560.001–592.844. –60601540.
4) Ch. 96.560.001–627.413. –61602639.
5) Ch. 96.600.001–627.413. 61600001–616602639.
6) Ch. 96722000001–. 96726000001–.
7) Ch. –96722021567. –96726006009.
8) Ch. 96732000001–. 96736000001–.
10) Ch. –96732023028. –96736008344.
11) Ch. 96742000001–. 96746000001–.
12) Ch. –96742017275. –96746005605.
13) Ch. 96752000001–. 96756000001–.
14) Ch. –96752015165. –96756007419.
15) Ch. 96752060001–. 96762000001–. 96766000001–.

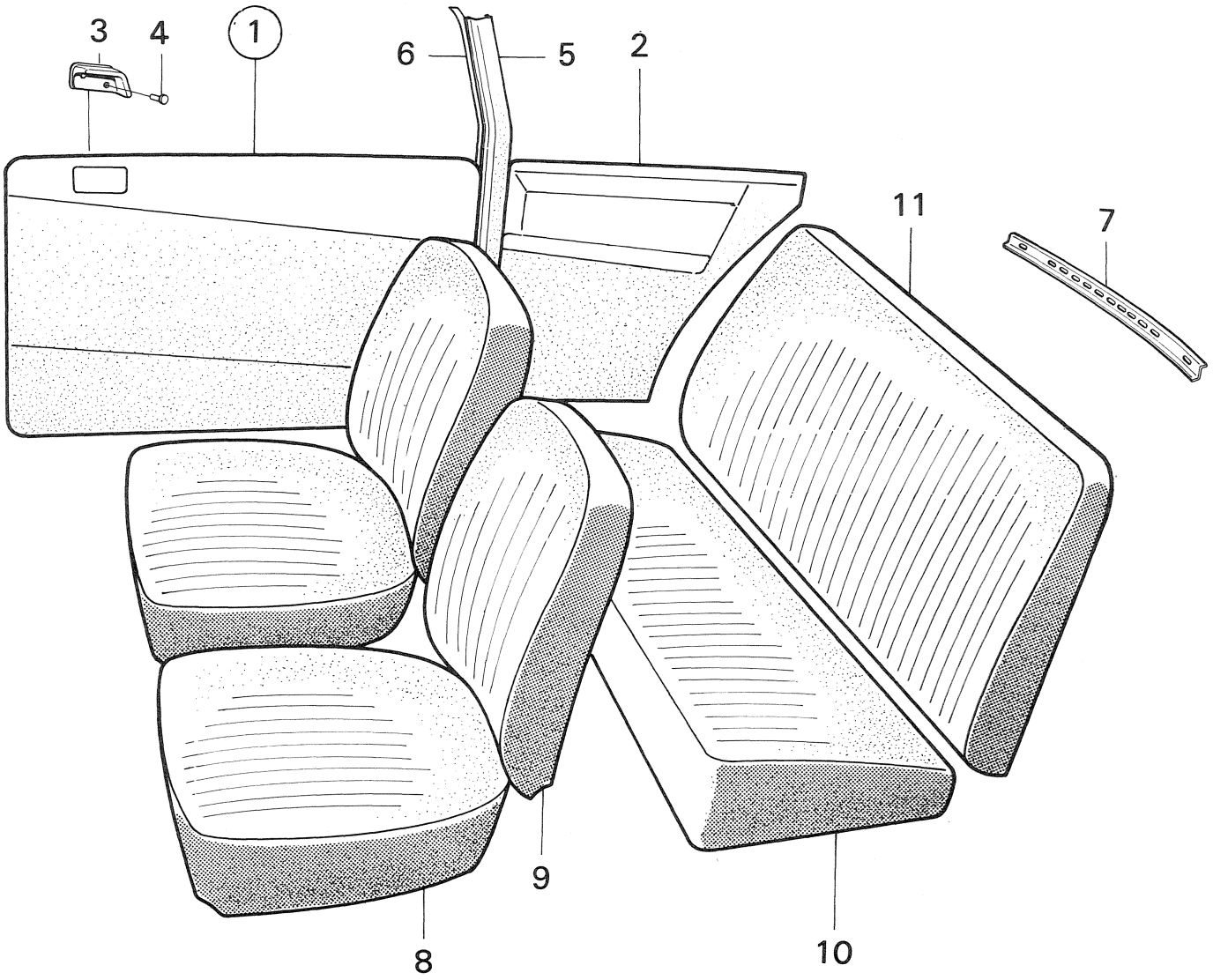

R 1745 – V4

Pos.	Part No. Artikelnr.	Qty./Antal 96	95	Description	Benämning	Remarks Anmärkningar
	73 19 080	X		Coated fabric, gray	Vävplast, grå	Car colour R2, W1, Gy4, B6, Y5. 1)
	73 54 095	X		Coated fabric, gray	Vävplast, grå	Car colour R2, W1, Bk1, B6, Y5, Gn6. 2)
	72 53 131	X		Coated fabric, red	Vävplast, röd	Car colour R2, W1, Gy4, B6, Y5. 1)
	73 54 061	X		Coated fabric, red	Vävplast, röd	Car colour R2, W1, Bk1, B6, Y5, Gn6. USA only 2)
	73 58 112	X		Coated fabric, red	Vävplast, röd	Car colour W1, Bk1, RB1. 3)
	73 58 120	X		Coated fabric, red	Vävplast, röd	Car colour W1, Bk1, RB1. 5)
	73 75 926	X		Coated fabric, red	Vävplast, röd	Car colour W1, Bk1, RB1. USA only. 5)
	73 77 369	X		Coated fabric, red	Vävplast, röd	Car colour R2. 6, 7, 9)
	73 77 419	X		Coated fabric, red	Vävplast, röd	Car colour R2. USA only 6, 9)
	84 37 758	X		Coated fabric, red	Vävplast, röd	Car colour R2. 8, 10)
	84 37 758	X		Coated fabric, red	Vävplast, röd	Car colour R2. USA only Ch. 96732012500–
	73 83 607	X		Coated fabric, red	Vävplast, röd	
	73 77 401	X		Coated fabric, green	Vävplast, grön	Car colour W1, Gn8. 6, 7, 9)
	73 77 435	X		Coated fabric, green	Vävplast, grön	Car colour W1, Gn8. USA only 6, 9)
	84 37 790	X		Coated fabric, green	Vävplast, grön	Car colour W1, Gn8, Gn9, Y9. 8, 10)
	84 37 790	X		Coated fabric, green	Vävplast, grön	Car colour W1, Gn8, Gn9, Y9 USA only.
	73 83 623	X		Coated fabric, green	Vävplast, grön	Ch. 96732012500–
	84 55 313	X		Coated fabric, green	Vävplast, grön	Car colour Gn9. 11, 12)
	84 74 918	X		Coated fabric, green	Vävplast, grön	Car colour Gn10. 13, 14) *
	72 53 164	X		Coated fabric, blue	Vävplast, blå	Car colour B6. USA only 1)
	73 58 138	X		Coated fabric, blue	Vävplast, blå	Car colour B7. 3)
	73 58 146	X		Coated fabric, blue	Vävplast, blå	Car colour B7. 5)
	73 75 942	X		Coated fabric, blue	Vävplast, blå	Car colour B7. USA only. 5)
	84 55 321	X		Coated fabric, blue	Vävplast, blå	Car colour B8. 11)
	73 58 153	X		Coated fabric, brown	Vävplast, brun	Car colour Gn6, Gn7, Y5, Y6. 3, 5)
	73 75 934	X		Coated fabric, brown	Vävplast, brun	Car colour Gn7, Y6, USA only 5)
	73 77 385	X		Coated fabric, brown	Vävplast, brun	Car colour B7, Bk1, RB2, Gn7, Y8. 6, 9)
	73 77 427	X		Coated fabric, brown	Vävplast, brun	Car colour B7, B8, Bk1, RB2, Gn7, Gn8, Y8. USA only 6, 9)
	84 37 774	X		Coated fabric, brown	Vävplast, brun	Car colour Bk1, Y8, B8. 8, 10)
	84 37 774	X		Coated fabric, brown	Vävplast, brun	Car colour Bk1, Y8, B8. USA only.
	73 83 615	X		Coated fabric, brown	Vävplast, brun	Ch. 96732012500–
	84 55 297	X		Coated fabric, brown	Vävplast, brun	Car colour R2, R3, R4, Bk1, Y11, Gn11. 11) *

1) Ch. –507.018.96.
2) Ch. 96.520.001–552.859.
3) Ch. 96.560.001–592.844. –60601540.
5) Ch. 96.600.001–627.413. 61600001–61602639.
6) Ch. 96722000001–. 96726000001–.
7) Ch. –96722021567. 96726006009.
8) Ch. 96732000001–. 96736000001–.
9) Ch. 96732002872, USA.
10) Ch. –96732023028. –96736008344.
11) Ch. 96742000001–. 96746000001–.
12) Ch. –96742017275. –96746005605.
13) Ch. 96752000001–. 96756000001–.
14) Ch. –96752015165. –96756007419.

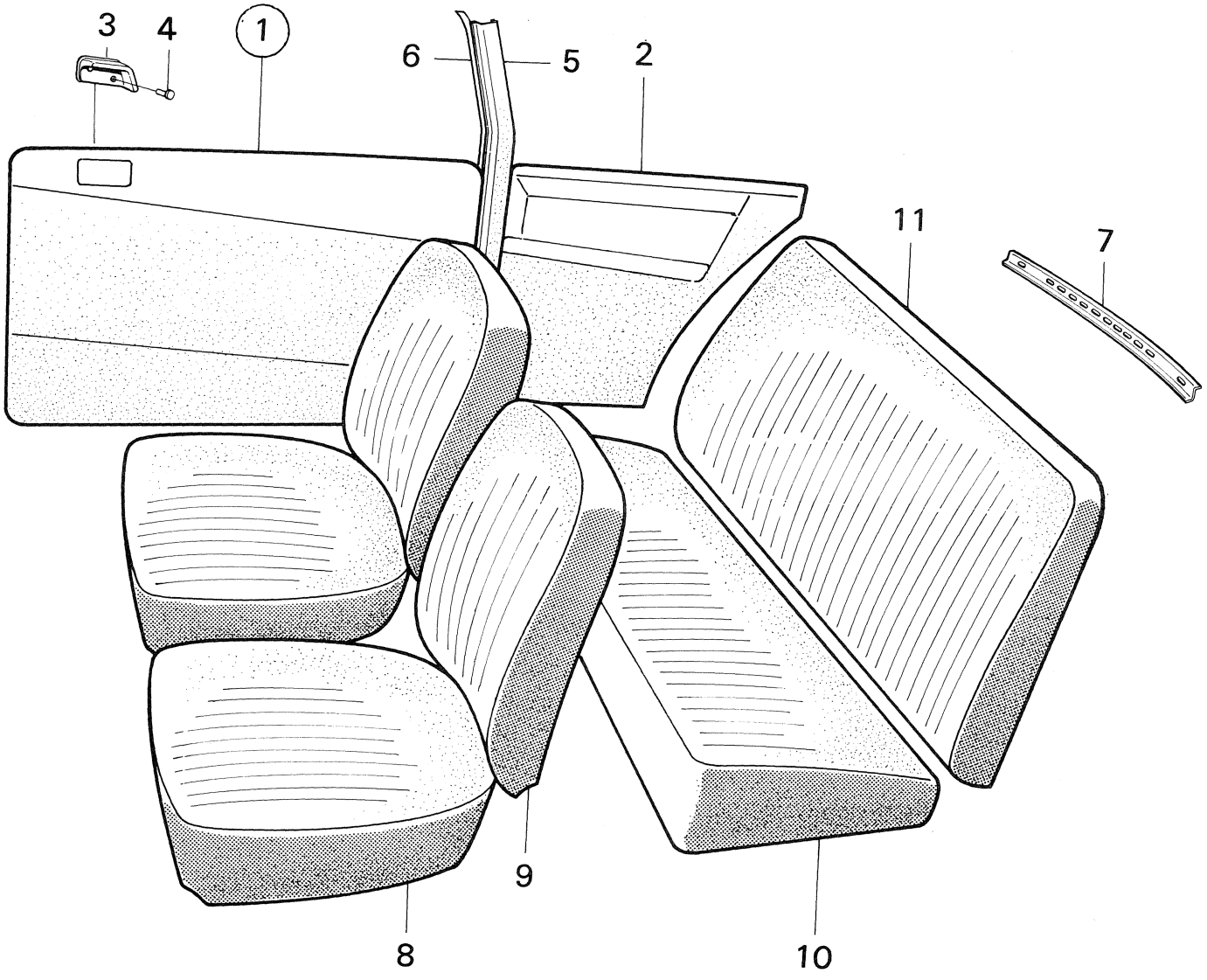

R 1745 – V4

Pos.	Part No. Artikelnr.	Qty./Antal 96	Qty./Antal 95	Description	Benämning	Remarks Anmärkningar
	84 55 305	X		Coated fabric, yellow	Vävplast, gul	Car colour W1, W2, R3, Bk1, Y12. 11) *
	84 79 727	X		Coated fabric, beige	Vävplast, beige	Car colour R3. 15) *
	73 44 260	X		Plastic strip for covers, black	Kederlist för klädselpåsar, svart	
	71 82 074	X		Plastic strip for covers, gray	Kederlist för klädselpåsar, grå	1)
	73 54 103	X		Plastic strip for covers, gray	Kederlist för klädselpåsar, grå	2)
	73 58 237	X		Plastic strip for covers, red	Kederlist för klädselpåsar, röd	3)
	73 77 344	X		Plastik strip for covers, red	Kederlist för klädselpåsar, ,röd	6, 10)
	73 77 336	X		Plastic strip for covers, green	Kederlist för klädselpåsar, grön	6, 12)
	84 74 942	X		Plastic strip for covers, green	Kederlist för klädselpåsar, grön	13, 14) *
	73 58 245	X		Plastic strip for covers, blue	Kederlist för klädselpåsar, blå	4)
	84 55 396	X		Plastic strip for covers, blue	Kederlist för klädselpåsar, blå	11)
	73 58 252	X		Plastic strip for covers, brown	Kederlist för klädselpåsar, brun	Ch. 96.560.001–. 10)
	84 55 370	X		Plastic strip for covers, brown	Kederlist för klädselpåsar, brun	11)
	84 55 388	X		Plastic strip for covers, yellow	Kederlist för klädselpåsar, gul	11)
	84 79 735	X		Plastic strip for covers, beige	Kederlist för klädselpåsar, beige	15) *

The upholsteries are expected to be kept in stock at least two years after we have ceased mounting the particular upholstery in the serial production. Cloth, coated fabric and plastic strips, however, will still be stocked and available for purchase by the meter.

Klädslarna beräknas finnas i lager minst två år efter det vi slutat montera dem i serieproduktionen. Tyg, plast och keder kommer dock att lagerföras som metervara.

1) Ch. –507.018.96.
2) Ch. 96.520.001–552.859.
4) Ch. 96.560.001–627.413. –61602639.
6) Ch. 96722000001–. 96726000001–.
10) Ch. –96732023028. –96736008344.
11) Ch. 96742000001–. 96746000001–.
12) Ch. –96742017275. –96746005605.
13) Ch. 96752000001–. 96756000001–.
14) Ch. –96752015165. –96756007419.
15) Ch. 96752060001–. 96762000001–. 96766000001–.

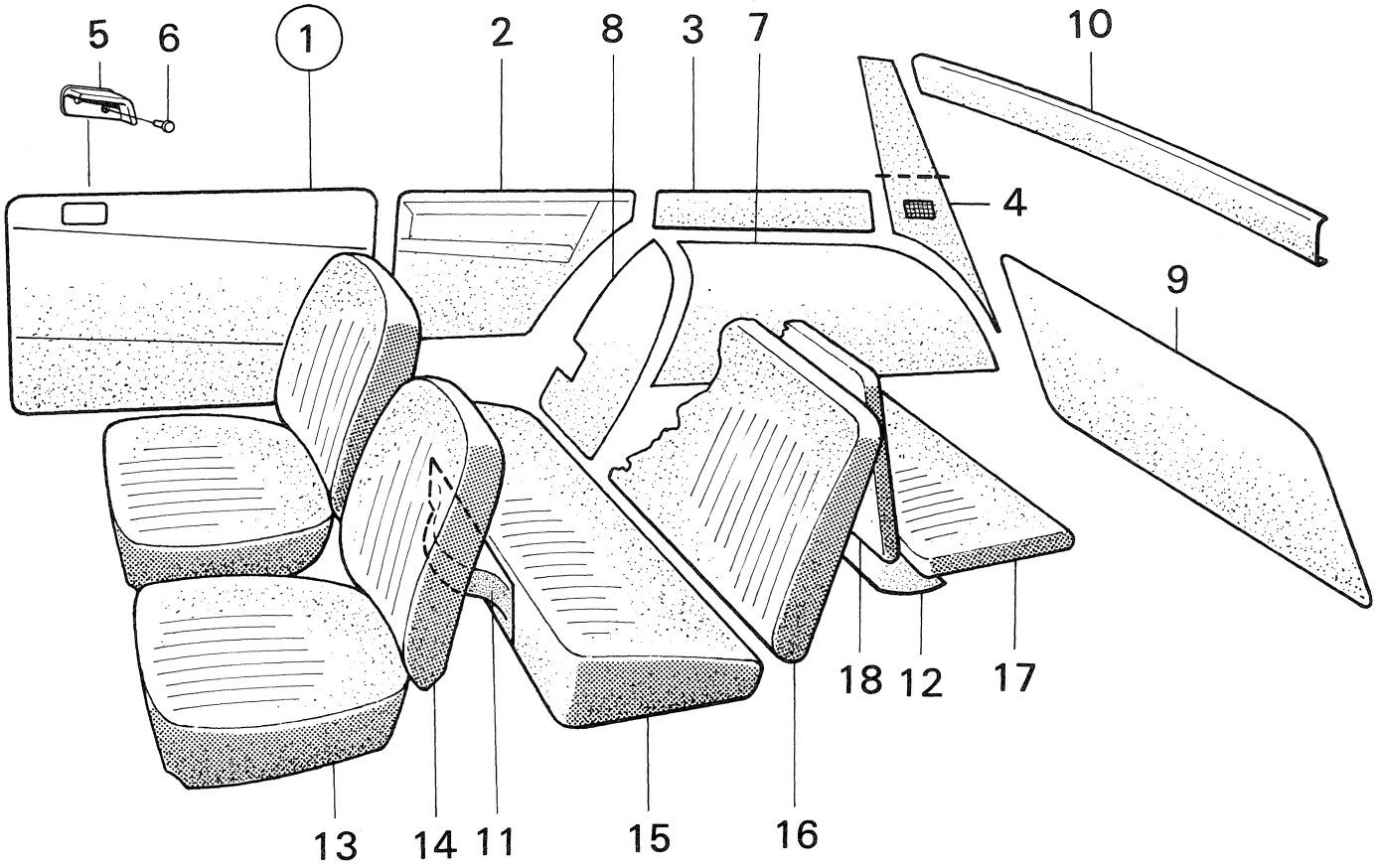

R 2949 – V4

Pos.	Part No. Artikelnr.	Qty./Antal 96	Qty./Antal 95	Description	Benämning	Remarks Anmärkningar
1	73 07 663		1	Door trim L.H.	Dörrklädsel V	
1	73 07 671		1	Door trim R.H.	Dörrklädsel H	
2	72 52 281		1	Front side-lining L.H.	Främre sidklädsel V	
2	72 52 299		1	Front side-lining R.H.	Främre sidklädsel H	
3	72 52 711		1	Rear-side-lining, front part L.H.	Bakre sidklädsel, främre del V	Model 1968: Only some versions and markets. 1)
3	72 52 729		1	Rear-side-lining, front part R.H.	Bakre sidklädsel, främre del H	
4	72 53 271		1	Rear-side-lining, rear part L.H.	Bakre sidklädsel, bakre del V	
4	72 53 289		1	Rear-side-lining, rear part R.H.	Bakre sidklädsel, bakre del H	
1	73 39 716		1	Door trim assy. L.H.	Dörrklädsel kpl. V	
1	73 39 724		1	Door trim assy. R.H.	Dörrklädsel kpl. H	
5	73 46 992		1	. Protective cover L.H.	. Skyddskåpa V	
5	73 47 008		1	. Protective cover R.H.	. Skyddskåpa H	
6	79 17 057		4	. Rivet	. Nit	
2	72 57 298		1	Front-side-lining L.H.	Främre sidklädsel V	
2	72 57 306		1	Front side-lining R.H.	Främre sidklädsel H	
3	72 57 330		1	Rear side-lining, front part L.H.	Bakre sidklädsel, främre del V	Scandinavian, Non-European markets. 1)
3	72 57 348		1	Rear side-lining, front part R.H.	Bakre sidklädsel, främre del H	
4	72 57 355		1	Rear side-lining, rear part L.H.	Bakre sidklädsel, bakre del V	
4	72 57 363		1	Rear side-lining, rear part R.H.	Bakre sidklädsel, bakre del H	
7	72 57 371		1	Rear wheel housing lining L.H.	Bakre hjulhusklädsel V	Scandinavian, Non-European markets. (For other markets, see upholstery catalogue page/item 72 51 80, valid for model 1967–,)
7	72 57 389		1	Rear wheel housing lining R.H.	Bakre hjulhusklädsel H	
8	72 57 397		1	End lining, rear wheel housing L.H.	Gavelklädsel, bakre hjulhus V	
8	72 57 405		1	End lining, rear wheel housing R.H.	Gavelklädsel, bakre hjulhus H	1)
9	72 57 413		1	Rear door lining	Klädsel, bakdörr	
10	72 52 489		1	Lining, inner roof beam	Klädsel, inre takbalk	Model 1968: Only some versions and markets. 1)
11	72 54 626		1	Spare wheel cover	Reservhjulsskydd	
12	72 54 675		1	Cover	Skyddsduk	
10	72 52 539		1	Lining, inner roof beam	Klädsel, inre takbalk	Scandinavian, Non-European markets. 1)
11	72 57 421		1	Spare wheel cover	Reservhjulsskydd	
12	72 57 439		1	Cover	Skyddsduk	
1	73 49 491		1	Door trim assy. L.H. gray-black	Dörrklädsel V grå-svart	
1	73 49 509		1	Door trim assy. R.H. gray-black	Dörrklädsel H grå-svart	Car colour R2, Y5, Gn6, B6, W1, Bk1. 3)
2	72 57 298		1	Front side-lining L.H. gray-black	Främre, sidklädsel V grå-svart	
2	72 57 306		1	Front side-lining R.H. gray-black	Främre sidklädsel H grå-svart	
1	73 54 210		1	Door trim L.H. gray	Dörrklädsel V grå	Car colour R2, B6, Y5, W1, Gn6, Bk1. USA only. 2)
1	73 54 228		1	Door trim R.H. gray	Dörrklädsel H grå	
2	72 65 390		1	Front side-lining L.H. gray	Främre sidklädsel V grå	
2	72 65 408		1	Front side-lining R.H. gray	Främre sidklädsel H grå	

1) Ch. –62.059,95.
2) Ch. 95.065.001–070.211
3) Ch. 95.065.001–074.986.

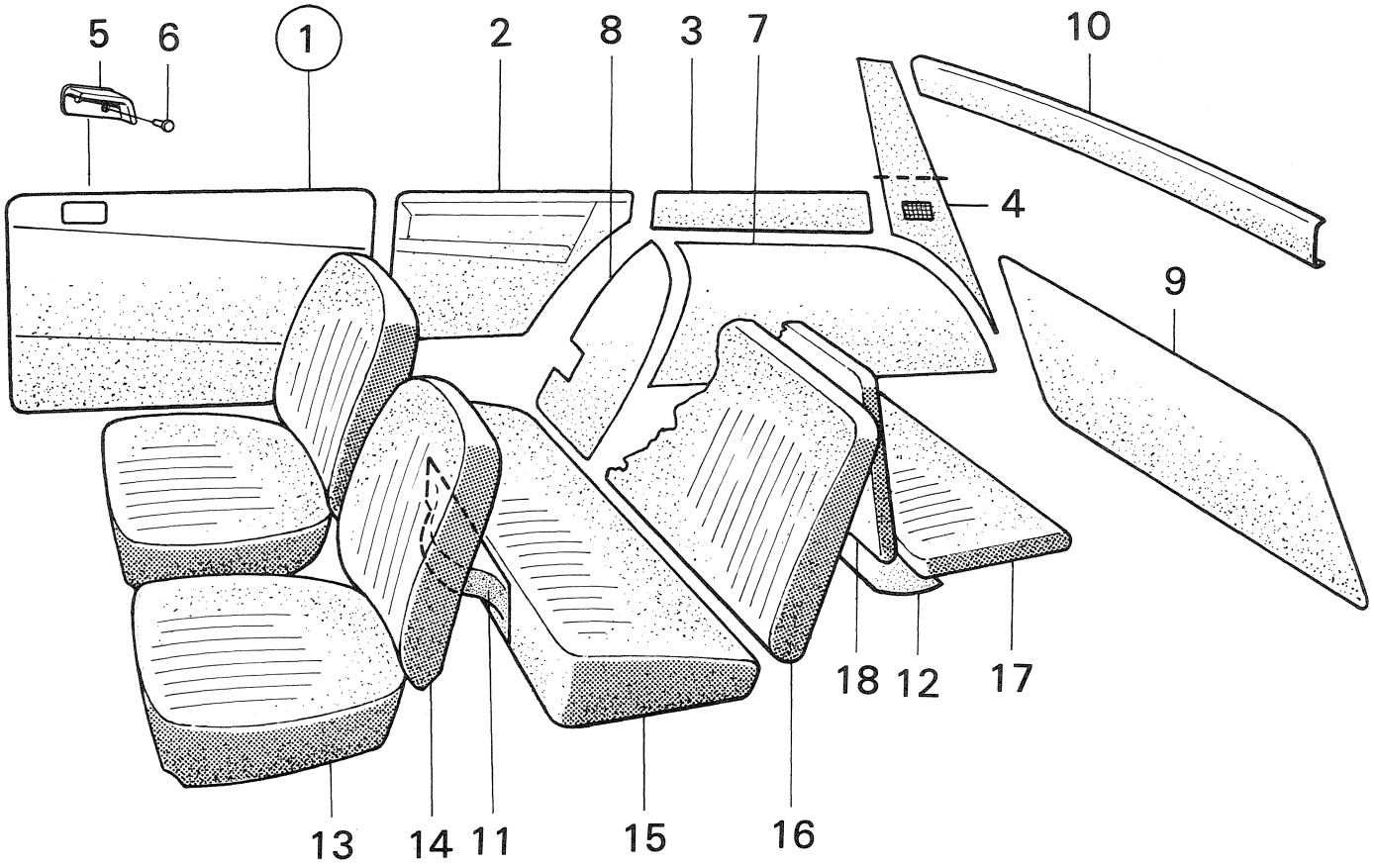

R 2949 – V4

Pos.	Part No. Artikelnr.	Qty./Antal 96	Qty./Antal 95	Description	Benämning	Remarks Anmärkningar
3	72 57 330		1	Rear side-lining, front part L.H. gray-black	Bakre sidklädsel, främre del V grå-svart	Car colour R2, Y5, Gn6, B6, W1, Bk1. 3)
3	72 57 348		1	Rear side-lining, front part R.H. gray-black	Bakre sidklädsel, främre del H grå-svart	
3	72 65 515		1	Rear side-lining, front part L.H. gray	Bakre sidklädsel, främre del V grå	Car colour R2, B6, Y5, W1, Gn6, Bk1. USA only. 2)
3	72 65 523		1	Rear side-lining, front part R.H. gray	Bakre sidklädsel, främre del H grå	
4	72 57 355		1	Rear side-lining, rear part L.H. gray-black	Bakre sidklädsel, bakre del V grå-svart	Car colour R2, Y5, Gn6, B6, W1, Bk1. 3)
4	72 57 363		1	Rear side-lining, rear part R.H. gray-black	Bakre sidklädsel, bakre del H grå-svart	
4	72 65 531		1	Rear side-lining, rear part L.H. gray	Bakre sidklädsel, bakre del V grå	Car colour R2, B6, Y5, W1, Gn6, Bk1. USA only 2)
4	72 65 549		1	Rear side-lining, rear part R.H. gray	Bakre sidklädsel, bakre del H grå	
7	72 57 371		1	Rear wheel housing lining L.H. gray-black	Bakre hjulhusklädsel V grå-svart	Car colour R2, Y5, Gn6, B6, W1, Bk1. 3)
7	72 57 389		1	Rear wheel housing lining R.H. gray-black	Bakre hjulhusklädsel H grå-svart	
7	72 65 416		1	Rear wheel housing lining L.H. gray	Bakre hjulhusklädsel V grå	Car colour R2, B6, Y5, W1, Gn6, Bk1. USA only 2)
7	72 65 424		1	Rear wheel housing lining R.H. gray	Bakre hjulhusklädsel H grå	
8	72 57 397		1	End lining, rear wheel housing L.H. gray-black	Gavelklädsel, bakre hjulhus V grå-svart	Car colour R2, Y5, Gn6, B6, W1, Bk1. 3)
8	72 57 405		1	End lining, rear wheel housing R.H. gray-black	Gavelklädsel, bakre hjulhus H grå-svart	
8	72 65 432		1	End lining, rear wheel housing L.H. gray	Gavelklädsel, bakre hjulhus V grå	Car colour R2, B6, Y5, W1, Gn6, Bk1. USA only 2)
8	72 65 440		1	End lining, rear wheel housing R.H. gray	Gavelklädsel, bakre hjulhus H grå	
9	72 57 413		1	Rear door lining gray-black	Klädsel, bakdörr grå-svart	Car colour R2, Y5, Gn6, B6, W1, Bk1. 3)
9	72 65 457		1	Rear door lining gray	Klädsel, bakdörr grå	Car colour R2, B6, Y5, W1, Gn6, Bk1. USA only. 2)
10	72 52 539		1	Lining, inner roof beam	Klädsel, inre takbalk	For all upholstery comb. 3)
11	72 57 421		1	Spare wheel cover	Reservhjulsskydd	
12	72 57 439		1	Cover	Skyddsduk	
1	73 58 377		1	Door trim assy. L.H., black	Dörrklädsel kpl. V, svart	Car colour R2, Y5. 4)
1	73 58 385		1	Door trim assy. R.H., black	Dörrklädsel kpl. H, svart	
2	72 66 539		1	Front side-lining L.H., black	Främre sidklädsel V, svart	
2	72 66 547		1	Front side-lining R.H., black	Främre sidklädsel H, svart	
1	73 58 450		1	Door trim L.H., red	Dörrklädsel V., röd	Car colour W1, Bk1. 4)
1	73 58 468		1	Door trim R.H., red	Dörrklädsel H., röd	
2	72 66 612		1	Front side-lining L.H. red	Främre sidklädsel V, röd	
2	72 66 620		1	Front side-lining R.H. red	Främre sidklädsel H, röd	
1	78 58 534		1	Door trim L.H. blue	Dörrklädsel V, blå	Car colour B7. 4)
1	78 58 542		1	Door trim R.H. blue	Dörrklädsel H, blå	
2	72 66 794		1	Front side-lining L.H. blue	Främre sidklädsel V, blå	
2	72 66 802		1	Front side-lining R.H. blue	Främre sidklädsel H, blå	

2) Ch. 95.065.001–070.211.
3) Ch. 95.065.001–074.986.
4) Ch. 95.080.001–102.180. –51601165.

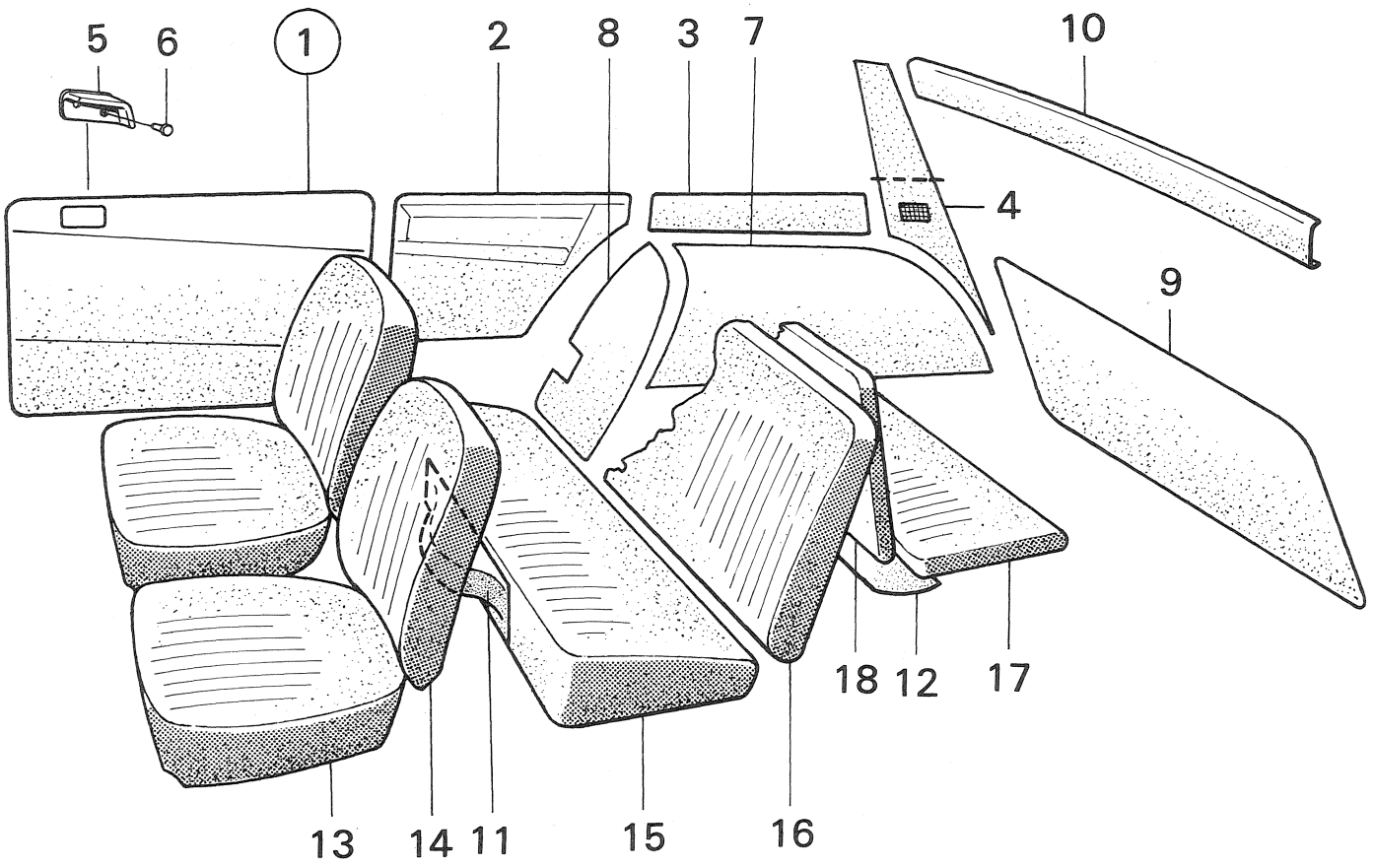

R 2949 – V4

Pos.	Part No. Artikelnr.	Qty./Antal 96	Qty./Antal 95	Description	Benämning	Remarks Anmärkningar
1	72 58 617		1	Door trim L.H. brown	Dörrklädsel V, brun	Car colour Gn6, Y6. 4)
1	73 58 625		1	Door trim R.H. brown	Dörrklädsel H, brun	
2	72 66 737		1	Front side-lining L.H. brown	Främre sidklädsel V, brun	
2	72 66 745		1	Front side-lining R.H. brown	Främre sidklädsel H, brun	
3	72 67 313		1	Rear-side-lining, front part L.H., black	Bakre sidklädsel, främre del V., svart	Car colour R2, Gy4, Y5, W1, Y6, B7. 4)
3	72 67 321		1	Rear side-lining, front part R.H., black	Bakre sidklädsel, främre del H., svart	
3	72 67 396		1	Rear side-lining, front part L.H., red	Bakre sidklädsel, främre del V., röd	Car colour W1, Bk1. 4)
3	72 67 404		1	Rear side-lining, front part R.H., red	Bakre sidklädsel, främre del H., röd	
3	72 67 594		1	Rear side-lining, front part L.H., blue	Bakre sidklädsel, främre del V., blå	Car colour B7. 4)
3	72 67 602		1	Rear side-lining, front part R.H., blue	Bakre sidklädsel, främre del H., blå	
3	72 67 511		1	Rear side-lining, front part L.H., brown	Bakre sidklädsel, främre del V., brun	Car colour Gn6, Y6. 4)
3	72 67 529		1	Rear side-lining, front part R.H., brown	Bakre sidklädsel, främre del H., brun	
4	72 67 339		1	Rear side-lining, rear part L.H., black	Bakre sidklädsel, bakre del V., svart	
4	72 67 347		1	Rear side-lining, rear part R.H., black	Bakre sidklädsel, bakre del H., svart	Car colour R2, Gy4, Y5, W1, Y6, B7. 4)
4	72 67 412		1	Rear side-lining, rear part L.H., red	Bakre sidklädsel, bakre del V., röd	Car colour W1, Bk1. 4)
4	72 67 420		1	Rear side-lining, rear part R.H., red	Bakre sidklädsel, bakre del H., röd	
4	72 67 610		1	Rear side-lining, rear part L.H., blue	Bakre sidklädsel, bakre del V., blå	Car colour B7. 4)
4	72 67 628		1	Rear side-lining, rear part R.H., blue	Bakre sidklädsel, bakre del H., blå	
4	72 67 537		1	Rear side-lining, rear part L.H., brown	Bakre sidklädsel, bakre del V., brun	Car colour Gn6, Y6. 4)
4	72 67 545			Rear side-lining, rear part R.H., brown	Bakre sidklädsel, bakre del H., brun	
7	72 67 354		1	Rear wheel housing lining L.H. black	Bakre hjulhusklädsel V, svart	Car colour R2, Gy4, Y5, W1, Y6, B7. 4)
7	72 67 362		1	Rear wheel housing lining R.H. black	Bakre hjulhusklädsel H, svart	
7	72 67 438		1	Rear wheel housing lining L.H. red	Bakre hjulhusklädsel V, röd	Car colour W1, Bk1. 4)
7	72 67 446		1	Rear wheel housing lining R.H. red	Bakre hjulhusklädsel H, röd	
7	72 67 636		1	Rear wheel housing lining L.H. blue	Bakre hjulhusklädsel V, blå	Car colour B7. 4)
7	72 67 644		1	Rear wheel housing lining R.H. blue	Bakre hjulhusklädsel H, blå	
7	72 67 552		1	Rear wheel housing lining L.H. brown	Bakre hjulhusklädsel V, brun	Car colour Gn6, Y6. 4)
7	72 67 560		1	Rear wheel housing lining R.H. brown	Bakre hjulhusklädsel H, brun	
8	72 67 370		1	End lining, rear wheel housing L.H. black	Gavelklädsel, bakre hjulhus V, svart	Car colour R2, Gy4, Y5, W1, Y6, B7. 4)
8	72 67 388		1	End lining, rear wheel housing R.H. black	Gavelklädsel, bakre hjulhus H, svart	

4) Ch. 95.080.001–102.180. –51601165.

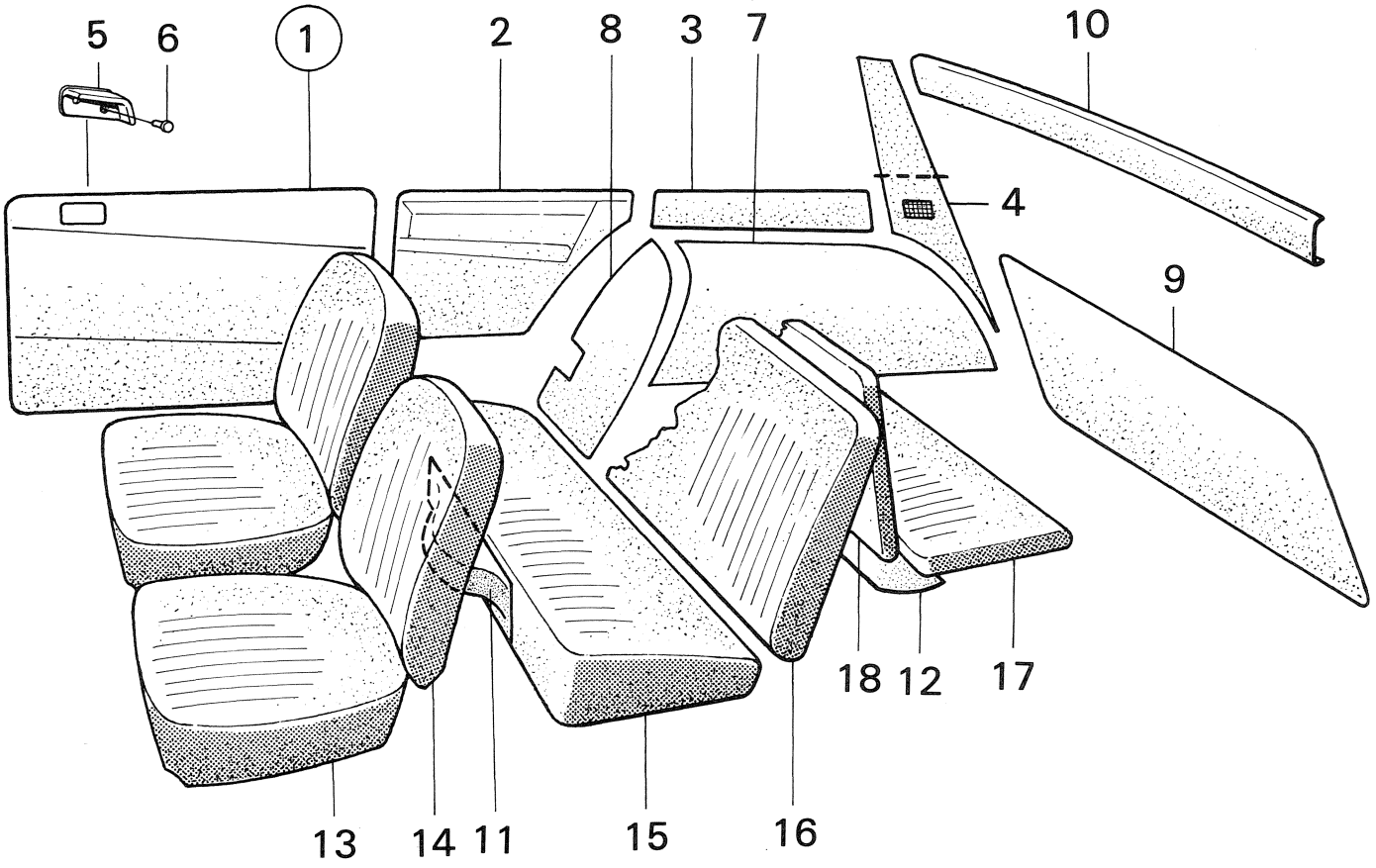

R 2949 – V4

Pos.	Part No. Artikelnr.	Qty./Antal 96	Qty./Antal 95	Description	Benämning	Remarks Anmärkningar
8	72 67 453		1	End lining, rear wheel housing L.H. red	Gavelklädsel, bakre hjulhus V, röd	Car colour W1, Bk1. 4)
8	72 67 461		1	End lining, rear wheel housing R.H. red	Gavelklädsel, bakre hjulhus H, röd	
8	72 67 651		1	End lining, rear wheel housing L.H. blue	Gavelklädsel, bakre hjulhus V, blå	Car colour B7. 4)
8	72 67 669		1	End lining, rear wheel housing R.H. blue	Gavelklädsel, bakre hjulhus H, blå	
8	72 67 578		1	End lining, rear wheel housing L.H. brown	Gavelklädsel, bakre hjulhus V, brun	Car colour Gn6, Y6. 4)
8	72 67 586		1	End lining, rear wheel housing R.H. brown	Gavelklädsel, bakre hjulhus H, brun	
9	72 67 305		1	Rear door lining, black	Klädsel, bakdörr, svart	Car colour R2, Gy4, Y5, W1, Y6, B7. 4)
9	72 67 479		1	Rear door lining, red	Klädsel, bakdörr, röd	Car colour W1, Bk1. 4)
9	72 67 495		1	Rear door lining, blue	Klädsel, bakdörr, blå	Car colour B7. 4)
9	72 67 487		1	Rear door lining, brown	Klädsel, bakdörr, brun	Car colour Gn6, Y6. 4)
10	72 52 539		1	Lining, inner roof beam	Klädsel, inre takbalk	
11	72 67 263		1	Spare wheel cover, black	Reservhjulsskydd, svart	
11	72 67 271		1	Spare wheel cover, red	Reservhjulsskydd, röd	4)
11	72 67 297		1	Spare wheel cover, blue	Reservhjulsskydd, blå	
11	72 67 289		1	Spare wheel cover, brown	Reservhjulsskydd, brun	
12	72 57 439		1	Cover	Skyddsduk	
1	73 77 773		1	Door trim L.H. red	Dörrklädsel V, röd	
1	73 77 781		1	Door trim R.H. red	Dörrklädsel H, röd	Car colour R2. 7, 8, 10)
2	72 70 218		1	Front side-lining L.H., red	Främre sidklädsel V, röd	
2	72 70 226		1	Front side-lining R.H., red	Främre sidklädsel H, röd	
1	73 77 898		1	Door trim L.H. green	Dörrklädsel V, grön	
1	73 77 906		1	Door trim R.H. green	Dörrklädsel H, grön	Car colour W1, Gn8. 7, 8, 10)
2	72 70 457		1	Front side-lining L.H. green	Främre sidklädsel V, grön	
2	72 70 465		1	Front side-lining R.H. green	Främre sidklädsel H, grön	
1	73 80 512		1	Door trim L.H. brown	Dörrklädsel V, brun	Car colour Bk1, B7, RB2, Y8. 7, 8, 10)
1	73 80 520		1	Door trim R.H. brown	Dörrklädsel H, brun	
2	72 70 655		1	Front side-lining L.H. brown	Främre sidklädsel V, brun	
2	72 70 663		1	Front side-lining R.H. brown	Främre sidklädsel H, brun	
3	72 70 234		1	Rear side-lining, front part L.H., red	Bakre sidklädsel, främre del V., röd	Car colour R2. 7, 8, 10)
3	72 70 242		1	Rear side-lining, front part R.H., red	Bakre sidklädsel, främre del H., röd	
3	72 70 473		1	Rear side-lining, front part L.H., green	Bakre sidklädsel, främre del V., grön	Car colour W1, Gn8, 7, 8, 10)
3	72 70 481		1	Rear side-lining, front part R.H., green	Bakre sidklädsel, främre del H., grön	
3	72 70 671		1	Rear side-lining, front part L.H., brown	Bakre sidklädsel, främre del V., brun	Car colour Bk1, B7, RB2, Y8. 7, 8, 10)
3	72 70 689		1	Rear side-lining, front part R.H., brown	Bakre sidklädsel, främre del H., brun	
4	72 70 275		1	Rear side-lining, rear part L.H., red	Bakre sidklädsel, bakre del V. röd	Car colour R2. 7, 8, 10)
4	72 70 283		1	Rear side-lining, rear part R.H., red	Bakre sidklädsel, bakre del H., röd	
4	72 70 499		1	Rear side-lining, rear part L.H., green	Bakre sidklädsel, bakre del V., grön	Car colour W1, Gn8. 7, 8, 10)
4	72 70 507		1	Rear side-lining, rear part R.H., green	Bakre sidklädsel, bakre del H., grön	

4) Ch. 95.080.001–102.180.–51601165
7) Ch. 95722000001–. 95726000001–.
8) Ch. –95722008323. –95726000119.
10) Ch. –95732000846. USA.

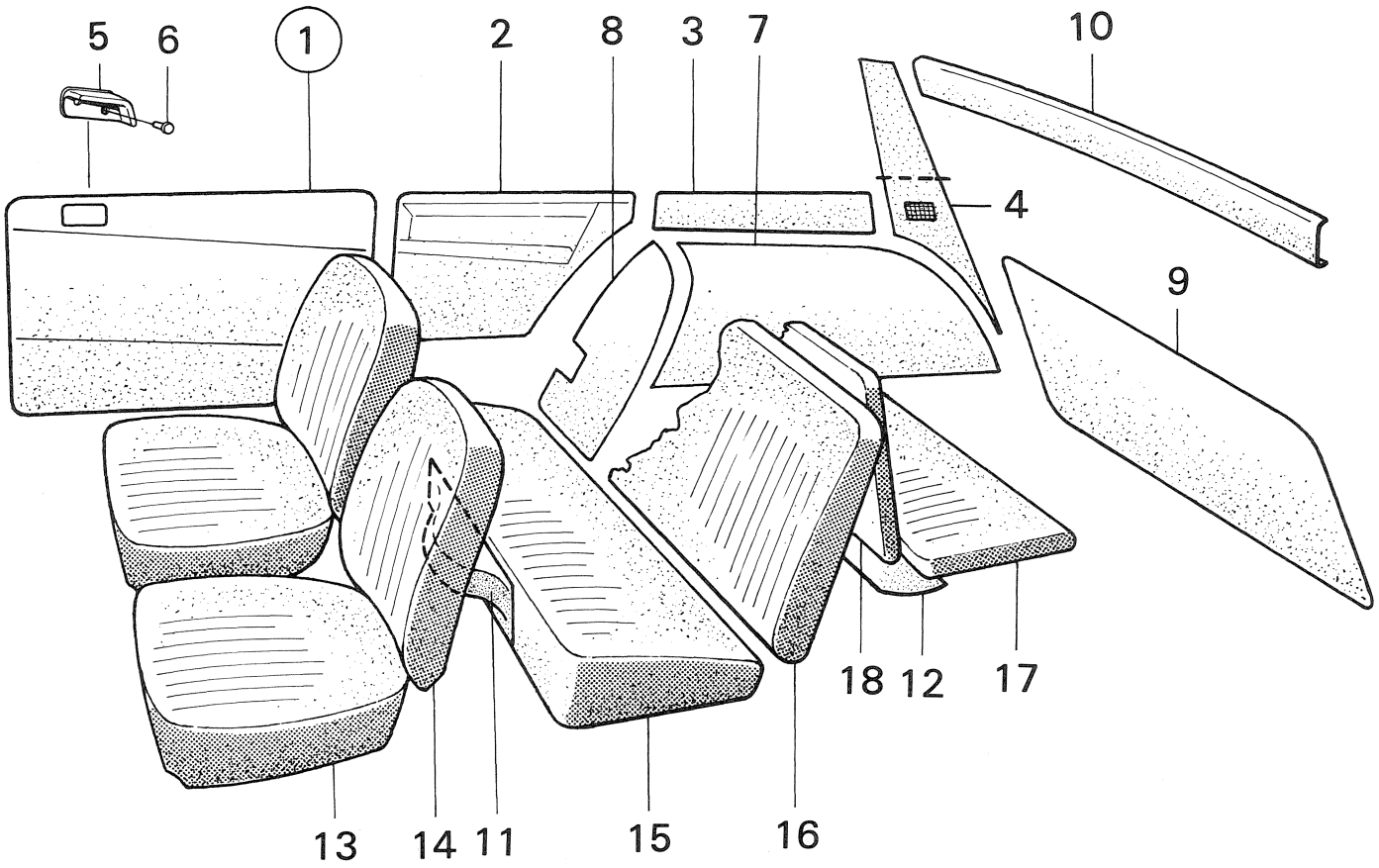

R 2949 – V4

Pos.	Part No. Artikelnr.	Qty./Antal 96	Qty./Antal 95	Description	Benämning	Remarks Anmärkningar
4	72 70 697		1	Rear side-lining, rear part L.H., brown	Bakre sidklädsel, bakre del V., brun	Car colour Bk1, B7, RB2, Y8. 7, 8, 10)
4	72 70 705		1	Rear side-lining, rear part R.H., brown	Bakre sidklädsel, bakre del H., brun	
7	72 70 317		1	Rear wheel housing lining L.H. red	Bakre hjulhusklädsel V, röd	Car colour R2. 7, 8, 10)
7	72 70 325		1	Rear wheel housing lining R.H. red	Bakre hjulhusklädsel H, röd	
7	72 70 515		1	Rear wheel housing lining L.H. green	Bakre hjulhusklädsel V, grön	Car colour W1, Gn8. 7, 8, 10)
7	72 70 523		1	Rear wheel housing lining R.H. green	Bakre hjulhusklädsel H, grön	
7	72 70 713		1	Rear wheel housing lining L.H. brown	Bakre hjulhusklädsel V, brun	Car colour Bk1, B7, RB2, Y8. 7, 8, 10)
7	72 70 721		1	Rear wheel housing lining R.H. brown	Bakre hjulhusklädsel H, brun	
8	72 70 333		1	End lining, rear wheel housing L.H., red	Gavelklädsel bakre hjulhus V, röd	Car colour R2. 7, 8, 10)
8	72 70 341			End lining, rear wheel housing R.H., red	Gavelklädsel bakre hjulhus , H, röd	
8	72 70 531		1	End lining, rear wheel housing L.H., green	Gavelklädsel bakre hjulhus V, grön	Car colour W1, Gn8. 7, 8, 10)
8	72 70 549		1	End lining, rear wheel housing R.H., green	Gavelklädsel bakre hjulhus H, grön	
8	72 70 739		1	End lining, rear wheel housing L.H., brown	Gavelklädsel bakre hjulhus V, brun	Car colour Bk1, B7, RB2, Y8. 7, 8, 10)
8	72 70 747		1	End lining, rear wheel housing R.H., brown	Gavelklädsel bakre hjulhus H, brun	
9	72 70 267		1	Rear door lining, red	Klädsel, bakdörr, röd	Car colour R2. 7, 8, 10)
9	72 70 556		1	Rear door lining, green	Klädsel, bakdörr, grön	Car colour W1, Gn8. 7, 8, 10)
9	72 70 754		1	Rear door lining, brown	Klädsel, bakdörr, brun	Car colour Bk1, B7, RB2. Y8. 7, 8, 10)
10	72 52 539		1	Lining, inner roof beam	Klädsel inre takbalk	
11	72 70 291		1	Spare wheel cover, red	Reservhjulsskydd, röd	
11	72 70 564		1	Spare wheel cover, green	Reservhjulsskydd, grön	7, 8, 10)
11	72 70 762		1	Spare wheel cover, brown	Reservhjulsskydd, brun	
12	72 57 439		1	Cover	Skyddsduk	
1	73 82 534		1	Door trim L.H., red	Dörrklädsel V, röd	
1	73 82 542		1	Door trim R.H., red	Dörrklädsel H, röd	Car colour R2. 9, 11)
2	72 71 612		1	Front side-lining L.H., red	Främre sidklädsel V, röd	
2	72 71 620		1	Front side-lining R.H., red	Främre sidklädsel H, röd	
1	72 82 617		1	Door trim L.H., green	Dörrklädsel V, grön	
1	73 82 625		1	Door trim R.H., green	Dörrklädsel H, grön	Car colour W1, Gn8, Y9. 9,11)
2	72 71 794		1	Front side-lining L.H., green	Främre sidklädsel V, grön	
2	72 71 802		1	Front side-lining R.H., green	Främre sidklädsel H, grön	
1	73 82 690		1	Door trim L.H., brown	Dörrklädsel V, brun	
1	73 82 708		1	Door trim R.H., brown	Dörrklädsel H, brun	Car colour Bk1, Y8, B8. 9, 11)
2	72 71 976		1	Front side-lining L.H., brown	Främre sidklädsel V, brun	
2	72 71 984		1	Front side-lining R.H., brown	Främre sidklädsel H, brun	
3	72 71 638		1	Rear side-lining, front part L.H., red	Bakre sidklädsel, främre del V, röd	Car colour R2. 9, 11)
3	72 71 646		1	Rear side-lining, front part R.H., red	Bakre sidklädsel, främre del H, röd	
3	72 71 810		1	Rear side-lining, front part L.H., green	Bakre sidklädsel, främre del V, grön	Car colour W1, Gn8, Y9. 9, 11)
3	72 71 828		1	Rear side-lining, front part R.H., green	Bakre sidklädsel, främre del H, grön	

7) Ch. 95722000001–. 95726000001–.
8) Ch. –95722008323. –95726000119.
9) Ch. 957 32000001–. 95736000001–.
10) Ch. –95732000846. USA
11) Ch. –95732007767. –95736000185.

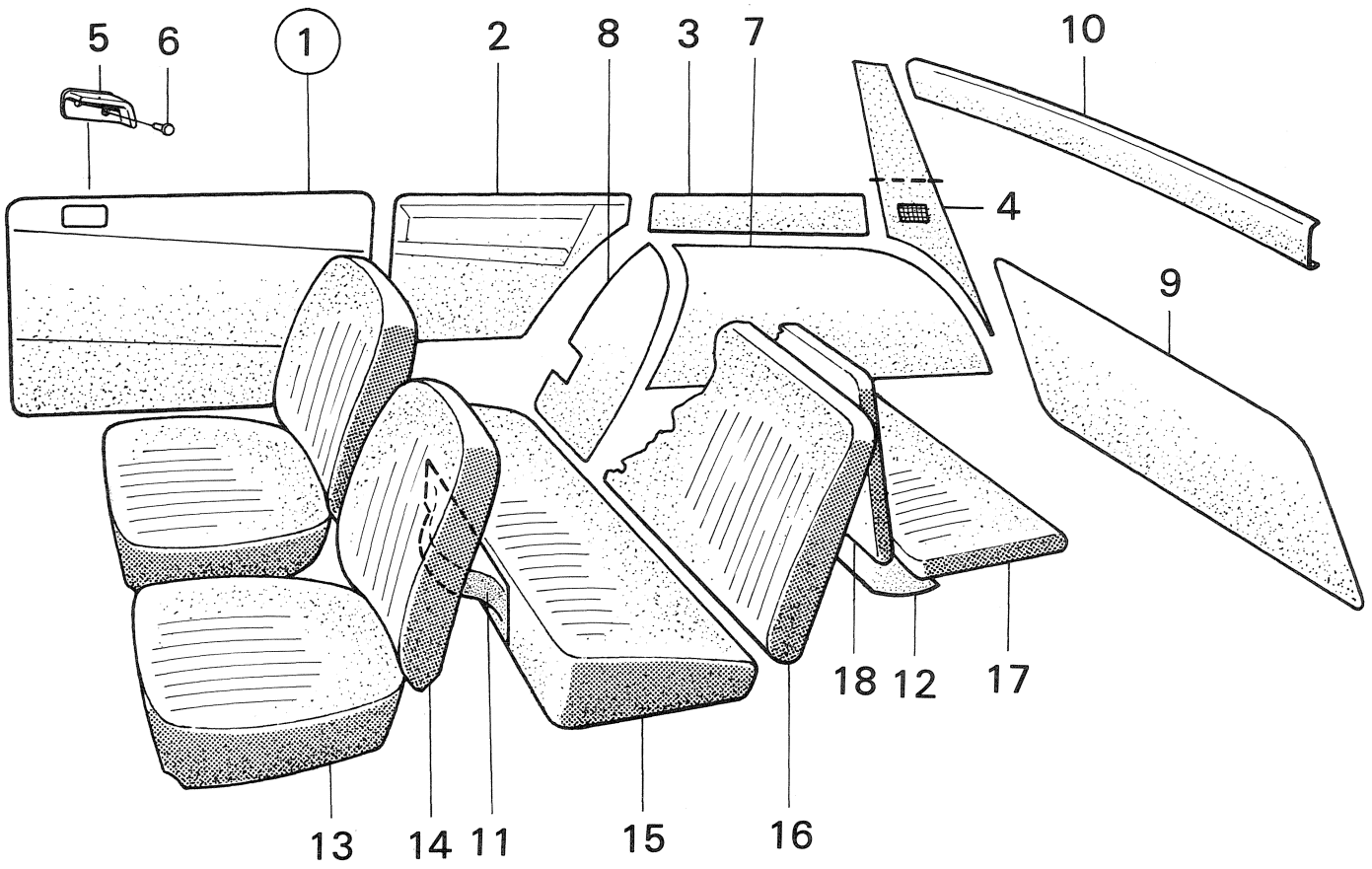

R 2949 – V4

Pos.	Part No. Artikelnr.	Qty./Antal 96	Qty./Antal 95	Description	Benämning	Remarks Anmärkningar
3	72 71 992		1	Rear side-lining, front part L.H., brown	Bakre sidklädsel, främre del V, brun	Car colour Bk1, Y8, B8. 9, 11)
3	72 72 008		1	Rear side-lining, front part R.H., brown	Bakre sidklädsel, främre del H, brun	
4	72 71 679		1	Rear side-lining, rear part L.H., red	Bakre sidklädsel, bakre del V, röd	Car colour R2. 9, 11)
4	72 71 687		1	Rear side-lining, rear part R.H., red	Bakre sidklädsel, bakre del H, röd	
4	72 71 851		1	Rear side-lining, rear part L.H., green	Bakre sidklädsel, bakre del V, grön	Car colour W1, Gn8, Y9. 9, 11)
4	72 71 869		1	Rear side-lining, rear part R.H., green	Bakre sidklädsel, bakre del H, grön	
4	72 72 016		1	Rear side-lining, rear part L.H., brown	Bakre sidklädsel, bakre del V, brun	Car colour Bk1, Y8, B8. 9, 11)
4	72 72 024		1	Rear side-lining, rear part R.H., brown	Bakre sidklädsel, bakre del H, brun	
7	72 71 711		1	Rear wheel housing lining L.H., red	Bakre hjulhusklädsel V, röd	Car colour R2. 9, 11)
7	72 71 729		1	Rear wheel housing lining R.H., red	Bakre hjulhusklädsel H, röd	
7	72 71 877		1	Rear wheel housing lining L.H., green	Bakre hjulhusklädsel V, grön	Car colour W1, Gn8, Y9. 9, 11)
7	72 71 885		1	Rear wheel housing lining R.H., green	Bakre hjulhusklädsel H, grön	
7	72 72 032		1	Rear wheel housing lining L.H., brown	Bakre hjulhusklädsel V, brun	Car colour Bk1, Y8, B8. 9, 11)
7	72 72 040		1	Rear wheel housing lining R.H., brown	Bakre hjulhusklädsel H, brun	
8	72 71 737		1	End lining, rear wheel housing L.H., red	Gavelklädsel, bakre hjulhus V, röd	Car colour R2. 9, 11)
8	72 71 745		1	End lining, rear wheel housing R.H., red	Gavelklädsel, bakre hjulhus H, röd	
8	72 71 893		1	End lining, rear wheel housing L.H., green	Gavelklädsel, bakre hjulhus V, grön	Car colour W1, Gn8, Y9. 9,11)
8	72 71 901		1	End lining, rear wheel housing R.H., green	Gavelklädsel, bakre hjulhus H, grön	
8	72 72 073		1	End lining, rear wheel housing L.H., brown	Gavelklädsel, bakre hjulhus V, brun	Car colour Bk1, Y8, B8. 9,11)
8	72 72 081		1	End lining, rear wheel housing R.H., brown	Gavelklädsel, bakre hjulhus H, brun	
9	72 71 752		1	Rear door lining, red	Klädsel, bakdörr, röd	Car colour R2. 9, 11)
9	72 71 919		1	Rear door lining, green	Klädsel, bakdörr, grön	Car colour W1, Gn8, Y9. 9, 11)
9	72 72 057		1	Rear door lining, brown	Klädsel, bakdörr, brun	Car colour Bk1, Y8, B8. 9, 11)
10	72 52 539		1	Lining, inner roof beam	Klädsel takbalk	
11	72 71 760		1	Spare wheel cover, red	Reservhjulsskydd, röd	
11	72 71 927		1	Spare wheel cover, green	Reservhjulsskydd, grön	9, 11)
11	72 72 065		1	Spare wheel cover, brown	Reservhjulsskydd, brun	
12	72 57 439		1	Cover	Skyddsduk	
1	73 84 332		1	Door trim L.H., green	Dörrklädsel V, grön	
1	73 84 340		1	Door trim R.H., green	Dörrklädsel H, grön	Car colour Gn8, Y9, R3.
1	72 72 552		1	Front side-lining L.H., green	Främre sidklädsel V, grön	12, 13)
2	72 72 560		1	Front side-lining R.H., green	Främre sidklädsel H, grön	
1	73 84 258		1	Door trim L.H., brown	Dörrklädsel V, brun	
1	73 84 266		1	Door trim R.H., brown	Dörrklädsel H, brun	Car colour R2, R3, R4,
2	72 72 370		1	Front side-lining L.H., brown	Främre sidklädsel V, brun	Bk1, Y11. 12, 15) *
2	72 72 388		1	Front side-lining R.H., brown	Främre sidklädsel H, brun	

9) Ch. 95732000001–. 95736000001–.
11) Ch. –95732007767. –95736000185.
12) Ch. 95742000001–. 95746000001–.
13) Ch. –95742006620. –95746000165.
15) Ch. –95752002048. –95753003018. –95756000281.

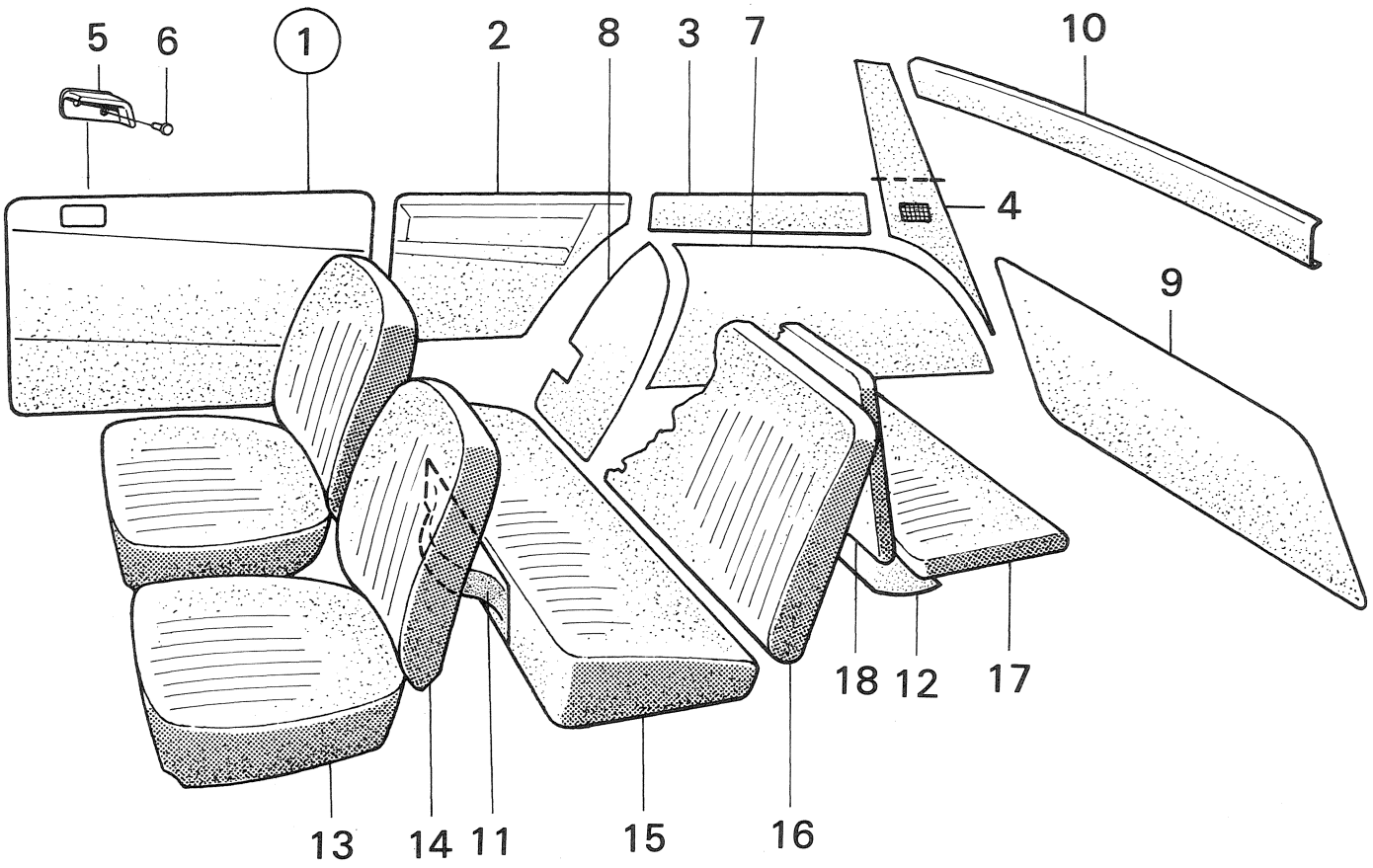

R 2949 – V4

Pos.	Part No. Artikelnr.	Qty./Antal 96	Qty./Antal 95	Description	Benämning	Remarks Anmärkningar
1	73 84 415		1	Door trim L.H., blue	Dörrklädsel V, blå	Car colour B8. 12, 15) *
1	73 84 423		1	Door trim R.H., blue	Dörrklädsel H, blå	
2	72 72 719		1	Front side-lining L.H., blue	Främre sidklädsel V, blå	
2	72 72 727		1	Front side-lining R.H., blue	Främre sidklädsel H, blå	
1	73 84 498		1	Door trim L.H., yellow	Dörrklädsel V, gul	Car colour W1, W2. 12, 15) *
1	73 84 506		1	Door trim R.H., yellow	Dörrklädsel H, gul	
2	72 72 875		1	Front side-lining L.H., yellow	Främre sidklädsel V, gul	
2	72 72 883		1	Front side-lining R.H., yellow	Främre sidklädsel H, gul	
3	72 72 578		1	Rear side-lining, front part L.H., green	Bakre sidklädsel, främre del V, grön	Car colour Gn8, Y9, R3. 12, 13)
3	72 72 586		1	Rear side-lining, front part R.H., green	Bakre sidklädsel, främre del H, grön	
3	72 72 412		1	Rear side-lining, front part L.H., brown	Bakre sidklädsel, främre del V, brun	Car colour R2, R3, R4, Bk1, Y11. 12, 15) *
3	72 72 420		1	Rear side-lining, front part R.H., brown	Bakre sidklädsel, främre del H, brun	
3	72 72 735		1	Rear side-lining, front part L.H., blue	Bakre sidklädsel, främre del V, blå	Car colour B8. 12, 15) *
3	72 72 743		1	Rear side-lining, front part R.H., blue	Bakre sidklädsel, främre del H, blå	
3	72 72 891		1	Rear side-lining, front part L.H., yellow	Bakre sidklädsel, främre del V, gul	Car colour W1, W2. 12, 15) *
3	72 72 909		1	Rear side-lining, front part R.H., yellow	Bakre sidklädsel, främre del H, gul	
4	72 72 594		1	Rear side-lining, rear part L.H., green	Bakre sidklädsel, bakre del V, grön	Car colour Gn8, Y9, R3. 12, 13)
4	72 72 602		1	Rear side-lining, rear part R.H., green	Bakre sidklädsel, bakre del H, grön	
4	72 72 438		1	Rear side-lining, rear part L.H., brown	Bakre sidklädsel, bakre del V, brun	C ar colour R2, R3, R4, Bk1, Y11. 12, 15) *
4	72 72 446		1	Rear side-lining, rear part R.H., brown	Bakre sidklädsel, bakre del H, brun	
4	72 72 750		1	Rear side-lining, rear part L.H., blue	Bakre sidklädsel, bakre del V, blå	Car colour B8. 12, 15) *
4	72 72 768		1	Rear side-lining, rear part R.H., blue	Bakre sidklädsel, bakre del H, blå	
4	72 72 917		1	Rear side-lining, rear part L.H., yellow	Bakre sidklädsel, bakre del V, gul	Car colour W1, W2. 12, 15) *
4	72 72 925		1	Rear side-lining, rear part R.H., yellow	Bakre sidklädsel, bakre del H, gul	
7	72 72 610		1	Rear wheel housing lining L.H., green	Bakre hjulhusklädsel V, grön	Car colour Gn8, Y9, R3. 12, 13)
7	72 72 628		1	Rear wheel housing lining R.H., green	Bakre hjulhusklädsel H, grön	
7	72 72 479		1	Rear wheel housing lining L.H., brown	Bakre hjulhusklädsel V, brun	Car colour Bk1, Y11, R2, R3. 12, 13)
7	72 72 487		1	Rear wheel housing lining R.H., brown	Bakre hjulhusklädsel H, brun	

12) Ch. 95742000001–. 95746000001–.
13) Ch. –95742006620. –95746000165.
15) Ch. –95752002048. –95753003018. –95756000281.

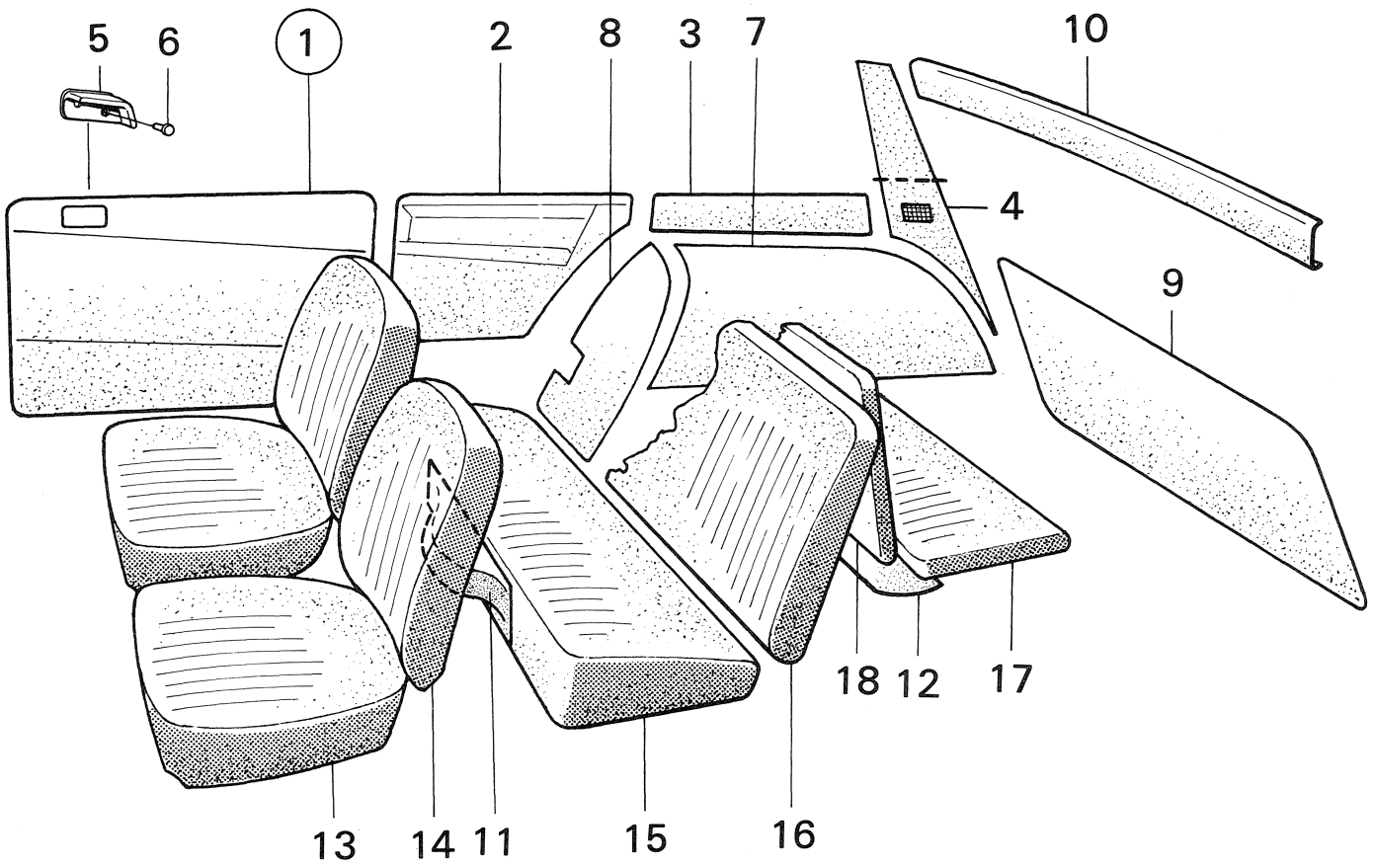

R 2949 – V4

Pos.	Part No. Artikelnr.	Qty./Antal 96	Qty./Antal 95	Description	Benämning	Remarks Anmärkningar
7	72 73 915		1	Rear wheel housing lining L.H., brown	Bakre hjulhusklädsel V, brun	Car colour R3, R4, Y11, Bk1. 14, 15) *
7	72 73 923		1	Rear wheel housing lining R.H., brown	Bakre hjulhusklädsel H, brun	
7	72 72 776		1	Rear wheel housing lining L.H., blue	Bakre hjulhusklädsel V, blå	Car colour B8. 12, 13)
7	72 72 784		1	Rear wheel housing lining R.H., blue	Bakre hjulhusklädsel H, blå	
7	72 73 931		1	Rear wheel housing lining L.H., blue	Bakre hjulhusklädsel V, blå	Car colour B8. 14, 15) *
7	72 73 949		1	Rear wheel housing lining R.H., blue	Bakre hjulhusklädsel H, blå	
7	72 72 933		1	Rear wheel housing lining L.H., yellow	Bakre hjulhusklädsel V, gul	Car colour W1. 12, 13)
7	72 72 941			Rear wheel housing lining R.H., yellow	Bakre hjulhusklädsel H, gul	
7	72 73 956		1	Rear wheel housing lining L.H. yellow	Bakre hjulhusklädsel V, gul	Car colour W2. 14, 15) *
7	72 73 964		1	Rear wheel housing lining R.H., yellow	Bakre hjulhusklädsel H, gul	
8	72 72 636		1	End lining, rear wheel housing L.H., green	Gavelklädsel, bakre hjulhus V, grön	Car colour Gn8, Y9, R3. 12, 13)
8	72 72 644		1	End lining, rear wheel housing R.H. green	Gavelklädsel, bakre hjulhus H, grön	
8	72 72 495		1	End lining, rear wheel housing L.H., brown	Gavelklädsel, bakre hjulhus V, brun	Car colour R2, R3, R4, Bk1, Y11. 12, 15) *
8	72 72 503		1	End lining, rear wheel housing R.H., brown	Gavelklädsel, bakre hjulhus H, brown	
8	72 72 792		1	End lining, rear wheel housing L.H., blue	Gavelklädsel, bakre hjulhus V, blå	Car colour B8. 12, 15) *
8	72 72 800		1	End lining, rear wheel housing R.H., blue	Gavelklädsel, bakre hjulhus H, blå	
8	72 72 958		1	End lining, rear wheel housing L.H., yellow	Gavelklädsel, bakre hjulhus V, gul	Car colour W1, W2. 12, 15) *
8	72 72 966		1	End lining, rear wheel housing R.H., yellow	Gavelklädsel, bakre hjulhus H, gul	
9	72 72 651		1	Rear door lining, green	Klädsel, bakdörr, grön	Car colour Gn8, Y9, R3. 12, 13)
9	72 72 396		1	Rear door lining, brown	Klädsel, bakdörr, brun	Car colour R2, R3, R4, Bk1, Y11. 12, 15) *
9	72 72 818		1	Rear door lining, blue	Klädsel, bakdörr, blå	Car colour B8. 12, 15) *
9	72 72 974		1	Rear door lining, yellow	Klädsel, bakdörr, gul	Car colour W1, W2. 12, 15) *
10	72 52 539		1	Lining, inner roof beam	Klädsel, inre takbalk	12, 15) *
11	72 72 669		1	Spare wheel cover, green	Reservhjulsskydd, grön	12, 13)
11	72 72 461		1	Spare wheel cover, brown	Reservhjulsskydd, brun	12, 15) *
11	72 72 826		1	Spare wheel cover, blue	Reservhjulsskydd, blå	
11	72 72 982		1	Spare wheel cover, yellow	Reservhjulsskydd, gul	
12	72 57 439		1	Cover	Skyddsduk	

12) Ch. 95742000001–. 95746000001–.
13) Ch. –95742006620. –95746000165.
14) Ch. 95752000001–. 95756000001–.
15) Ch. –95752002048. –95753003018. –95756000281.

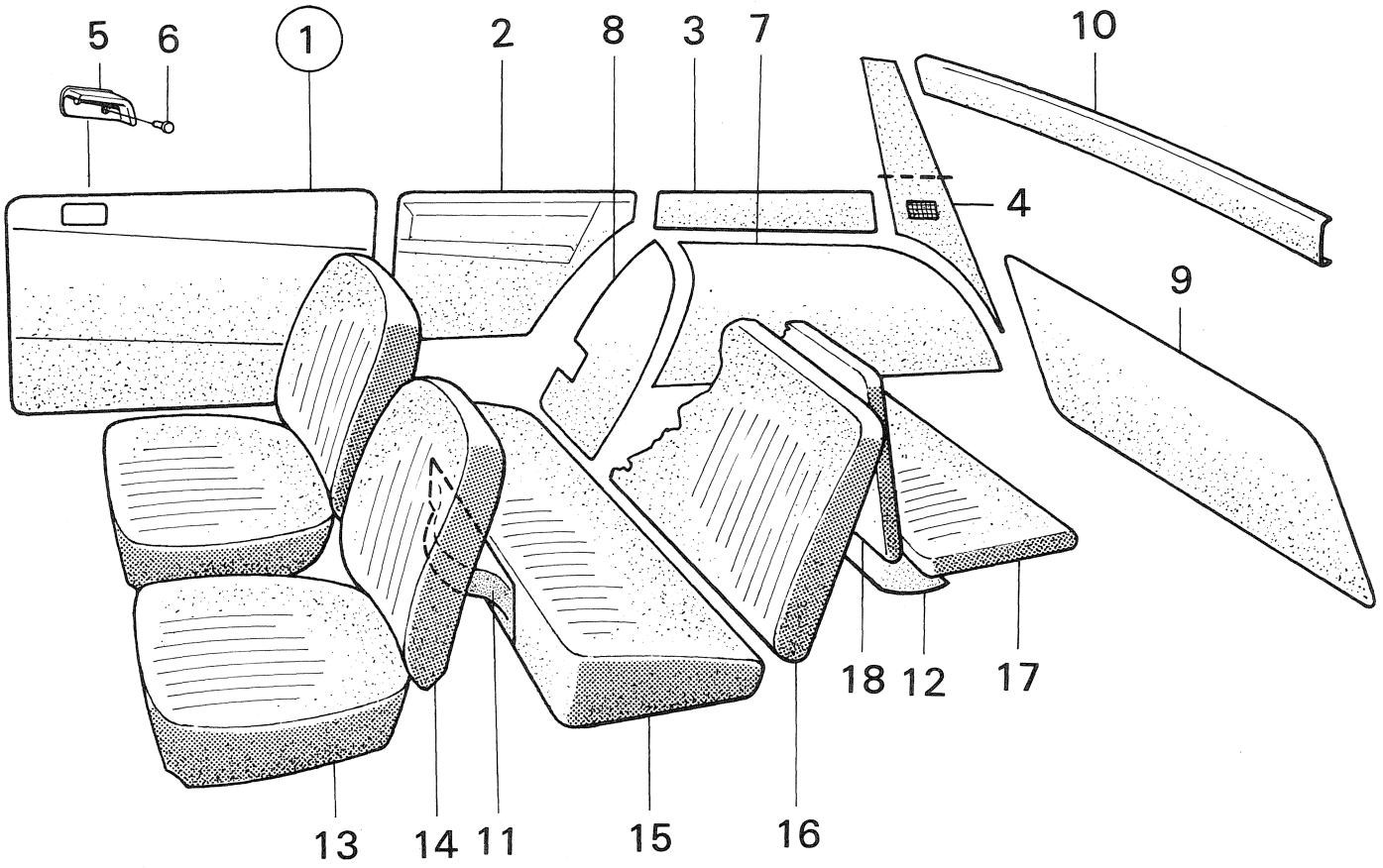

R 2949 – V4

Pos.	Part No. Artikelnr.	Qty./Antal 96	Qty./Antal 95	Description	Benämning	Remarks Anmärkningar
1	73 85 859		1	Door trim L.H., green	Dörrklädsel V, grön	
1	73 85 867		1	Door trim R.H., green	Dörrklädsel H, grön	
2	72 73 378		1	Front side-lining L.H., green	Främre sidklädsel V, grön	
2	72 73 386		1	Front side-lining R.H., green	Främre sidklädsel H, grön	
3	72 73 410		1	Rear side-lining, front part L.H., green	Bakre sidklädsel, främre del V, grön	
3	72 73 428		1	Rear side-lining, front part R.H., green	Bakre sidklädsel, främre del H, grön	
4	72 73 436		1	Rear side-lining, rear part L.H., green	Bakre sidklädsel, bakre del V., grön	
4	72 73 444		1	Rear side-lining, rear part R.H., green	Bakre sidklädsel, bakre del H., grön	Car colour Gn10. 14, 15) *
7	72 73 451		1	Rear wheel housing lining L.H., green	Bakre hjulhusklädsel V, grön	
7	72 73 469		1	Rear wheel housing lining R.H., green	Bakre hjulhusklädsel H, grön	
8	72 73 477		1	End lining, rear wheel housing L.H., green	Gavelklädsel, bakre hjulhus, V, grön	
8	72 73 485		1	End lining, rear wheel housing R.H., green	Gavelklädsel, bakre hjulhus H., grön	
9	72 73 394		1	Rear door lining, green	Klädsel, bakdörr, grön	
10	72 52 539		1	Lining, inner roof beam	Klädsel, inre takbalk	14, 15) *
11	72 73 493		1	Spare wheel cover, green	Reservhjulsskydd, grön	
12	72 57 439		1	Cover	Skyddsduk	
1	73 87 418		1	Door trim L.H., brown	Dörrklädsel V, brun	
1	73 87 426		1	Door trim R.H., brown	Dörrklädsel H, brun	Car colour R4, Gn 11. 16) *
2	72 76 371		1	Front side-lining L.H., brown	Främre sidklädsel V, brun	
2	72 76 389		1	Front side-lining R.H., brown	Främre sidklädsel H, brun	
1	73 87 392		1	Door trim L.H., yellow	Dörrklädsel V, gul	
1	73 87 400		1	Door trim R.H., yellow	Dörrklädsel H, gul	Car colour Bkl, W2, Y12. 16) *
2	72 76 355		1	Front side-lining L.H., yellow	Främre sidklädsel V, gul	
2	72 76 363		1	Front side-lining R.H., yellow	Främre sidklädsel H, gul	
1	73 87 756		1	Door trim L.H., blue	Dörrklädsel V, blå	
1	73 87 764		1	Door trim R.H., blue	Dörrklädsel H, blå	Car colour B8. 16) *
2	72 76 876		1	Front side-lining L.H., blue	Främre sidklädsel V, blå	
2	72 76 884		1	Front side-lining R.H., blue	Främre sidklädsel H, blå	
1	73 87 459		1	Door trim L.H., beige	Dörrklädsel V, beige	
1	73 87 467		1	Door trim R.H., beige	Dörrklädsel H, beige	Car colour R3. 16) *
2	72 76 413		1	Front side-lining L.H., beige	Främre sidklädsel V, beige	
2	72 76 421		1	Front side-lining R.H., beige	Främre sidklädsel H, beige	

14) Ch. 95752000001–. 95756000001–.
15) Ch. 95752002048. –95753003018. –95756000281.
16) Ch. 95753060001–. 95763000001–. 95766000001–.

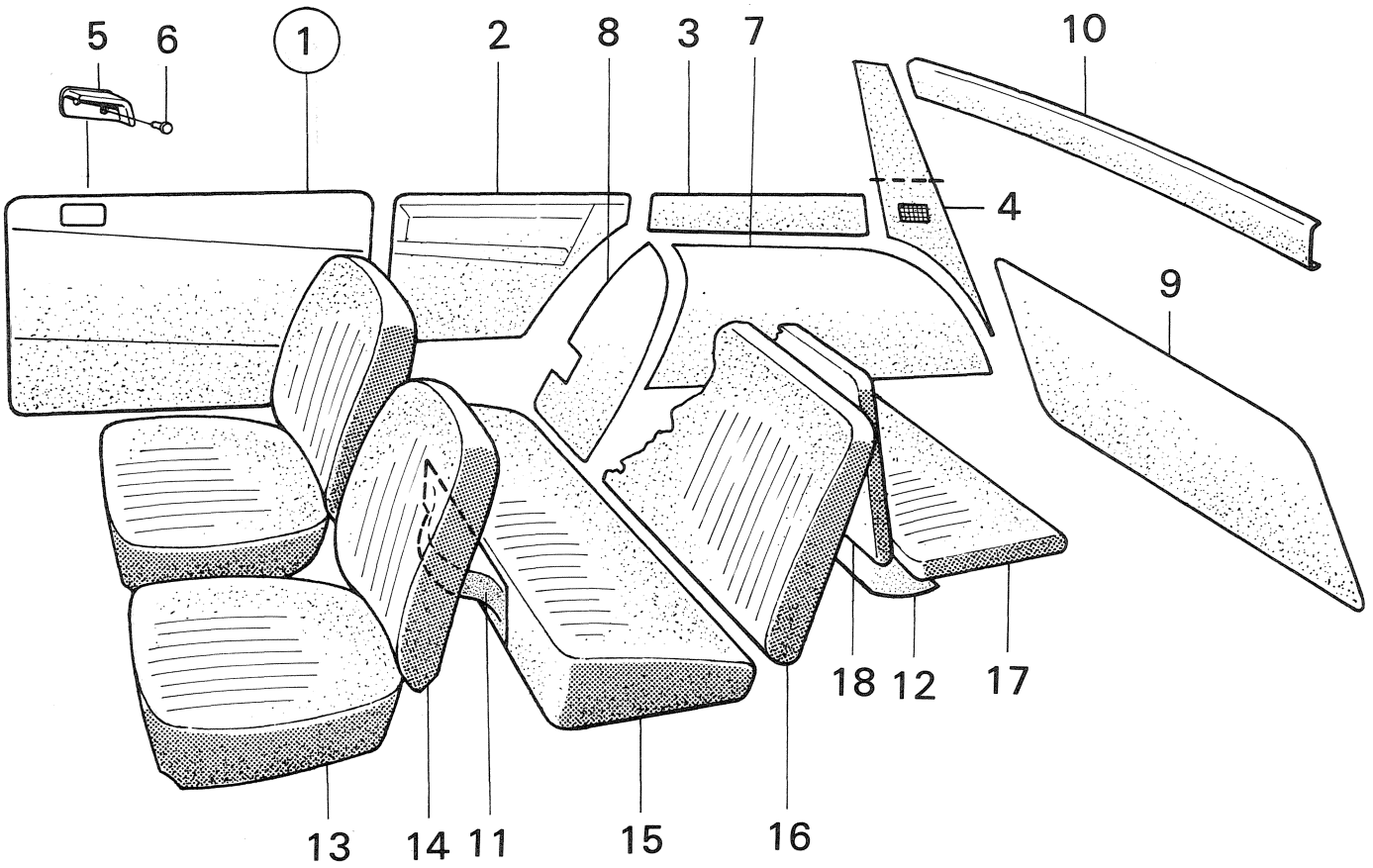

R 2949 – V4

Pos.	Part No. Artikelnr.	Qty./Antal 96	Qty./Antal 95	Description	Benämning	Remarks Anmärkningar
3	72 72 412		1	Rear side-lining, front part L.H., brown	Bakre sidklädsel, främre del V, brun	For all car colours 16) *
3	72 72 420		1	Rear side-lining, front part R.H., brown	Bakre sidklädsel, främre del H, brun	
4	72 72 438		1	Rear side-lining, rear part L.H., brown	Bakre sidklädsel, bakre del V, brun	
4	72 72 446		1	Rear side-lining, rear part R.H., brown	Bakre sidklädsel, bakre del H, brun	
7	72 76 454		1	Rear wheel housing lining L.H., brown	Bakre hjulhusklädsel V, brun	
7	72 76 462		1	Rear wheel housing lining R.H., brown	Bakre hjulhusklädsel H, brun	
8	72 76 538		1	End lining, rear wheel housing L.H., brown	Gavelklädsel, bakre hjulhus V, brun	
8	72 76 546		1	End lining, rear wheel housing R.H., brown	Gavelklädsel, bakre hjulhus H, brown	
9	72 76 645		1	Rear door lining, brown	Klädsel, bakdörr, brun	
13	73 45 432		2	Seat cover, gray-black	Sitspåse, grå-svart	
14	73 45 440		2	Back cover, gray-black	Ryggpåse, grå-svart	
14	72 58 676		2	Back cover, gray-black	Ryggpåse, grå-svart	USA.
15	72 58 429		1	Seat cover, gray-black	Sitspåse, grå-svart	
16	72 58 437		1	Back cover, gray-black	Ryggpåse, grå-svart	Car colour R2, B6. 1)
17	72 58 445		1	Seat cover, gray-black	Sitspåse, grå-svart	
18	72 58 460		1	Back cover, gray-black	Ryggpåse, grå-svart	
13	73 45 796		2	Seat cover, red-gray	Sitspåse, röd-grå	
13	73 45 580		2	Seat cover, red-gray	Sitspåse, röd-grå	USA.
14	73 45 804		2	Back cover, red-gray	Ryggpåse, röd-grå	
14	72 58 668		2	Back cover, red-gray	Ryggpåse, röd-grå	USA.
15	72 58 619		1	Seat cover, red-gray	Sitspåse, röd-grå	
15	72 58 577		1	Seat cover, red-gray	Sitspåse, röd-grå	USA.
16	72 58 627		1	Back cover, red-gray	Ryggpåse, röd-grå	Car colour R2, Gy4
16	72 58 585		1	Back cover, red-gray	Ryggpåse, röd-grå	USA. B6, Y5, W1. 1)
17	72 58 635		1	Seat cover, red-gray	Sitspåse, röd-grå	
17	72 58 593		1	Seat cover, red-gray	Sitspåse, röd-grå	USA.
18	72 58 643		1	Back cover, red-gray	Ryggpåse, röd-grå	
18	72 58 601		1	Back cover, red-gray	Ryggpåse, röd-grå	USA.
13	73 45 473		2	Seat cover, red-black	Sitspåse, röd-svart	
14	73 45 481		2	Back cover, red-black	Ryggpåse, röd-svart	
14	72 58 684		2	Back cover, red-black	Ryggpåse, röd-svart	USA. Car colour W1, Gy4. 1)
15	72 58 478		1	Seat cover, red-black	Sitspåse, röd-svart	
16	72 58 486		1	Back cover, red-black	Ryggpåse, röd-svart	
17	72 58 494		1	Seat cover, red-black	Sitspåse, röd-svart	
18	72 58 510		1	Back cover, red-black	Ryggpåse, röd-svart	

1) Ch. –62.059,95.
16) Ch. 95753060001–. 95763000001–. 95766000001–.

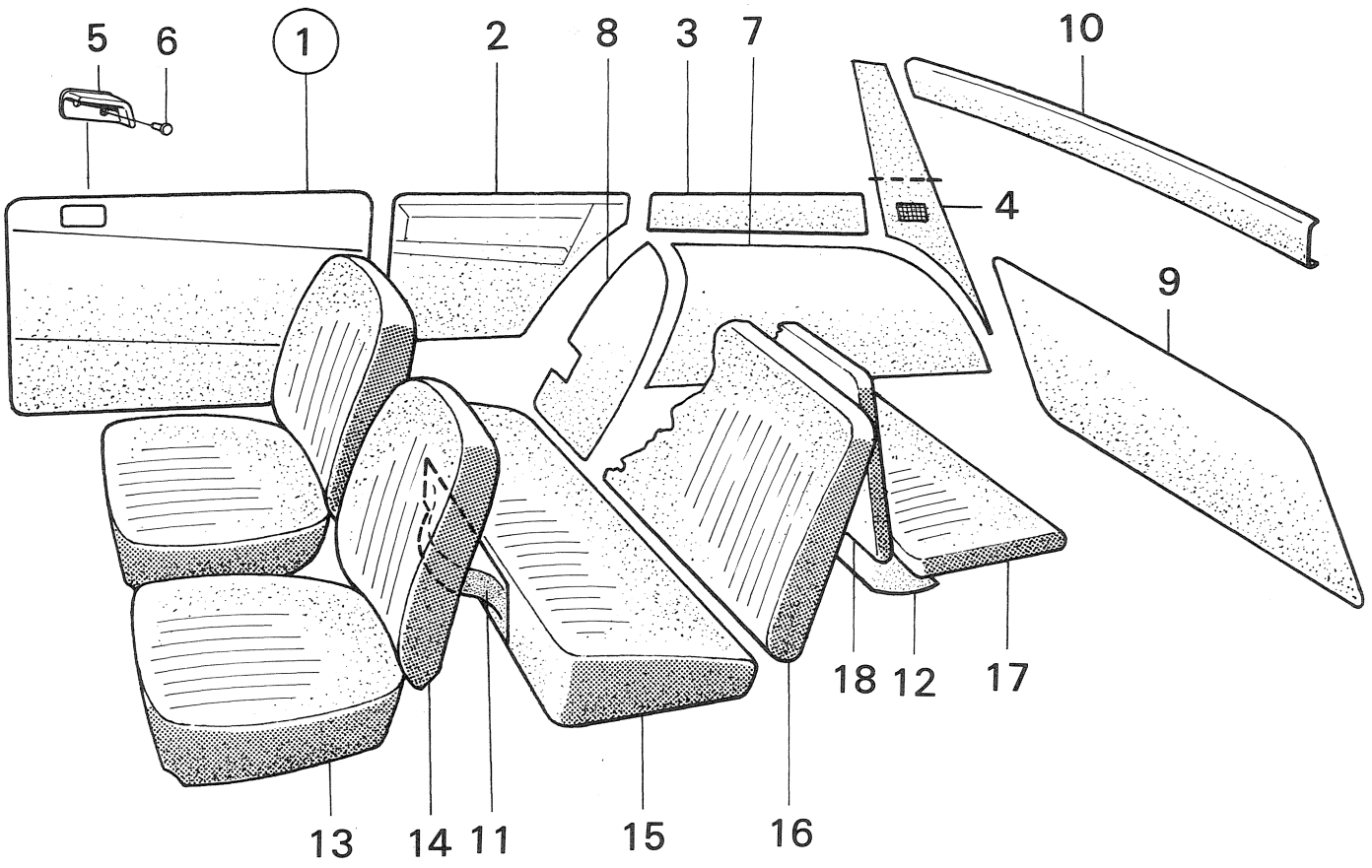

R 2949 – V4

Pos.	Part No. Artikelnr.	Qty./Antal 96	Qty./Antal 95	Description	Benämning	Remarks Anmärkningar
13	73 45 515		2	Seat cover, black-black	Sitspåse, svart-svart	
14	73 45 523		2	Back cover, black-black	Ryggpåse, svart-svart	
14	72 58 692		2	Back cover, black-black	Ryggpåse, svart-svart	USA.
15	72 58 528		1	Seat cover, black-black	Sitspåse, svart-svart	Car colour Y5, Gn6, R2. 1)
16	72 58 536		1	Back cover, black-black	Ryggpåse, svart-svart	
17	72 58 544		1	Seat cover, black-black	Sitspåse, svart-svart	
18	72 58 569		1	Back cover, black-black	Ryggpåse, svart-svart	
13	73 49 970		2	Seat cover, gray-black	Sitspåse, grå-svart	
14	73 49 988		2	Back cover, gray-black	Ryggpåse, grå-svart	
15	72 59 880		2	Seat cover, gray-black	Sitspåse, grå-svart	Car colour B6. 3)
16	72 59 898		1	Back cover, gray-black	Ryggpåse, grå-svart	
17	72 59 930		1	Seat cover, gray-black	Sitspåse, grå-svart	
18	72 59 948		1	Back cover, gray-black	Ryggpåse, grå-svart	
13	73 49 939		2	Seat cover, red-black	Sitspåse, röd-svart	
14	73 49 947		2	Back cover, red-black	Ryggpåse, röd-svart	
15	72 65 036		1	Seat cover, red-black	Sitspåse, röd-svart	Car colour W1, Bk1. 3)
16	72 65 044		1	Back cover, red-black	Ryggpåse, röd-svart	
17	72 65 051		1	Seat cover, red-black	Sitspåse, röd-svart	
18	72 65 069		1	Back cover, red-black	Ryggpåse, röd-svart	
13	73 54 111		2	Seat cover, red-gray	Sitspåse, röd-grå	
14	73 54 129		2	Back cover, red-gray	Ryggpåse, röd-grå	
15	72 59 831		1	Seat cover, red-gray	Sitspåse, röd-grå	Car colour R2, W1,
16	72 59 849		1	Back cover, red-gray	Ryggpåse, röd-grå	Bk1. USA only. 2)
17	72 59 864		1	Seat cover, red-gray	Sitspåse, röd-grå	
18	72 59 872		1	Back cover, red-gray	Ryggpåse, röd-grå	
13	73 45 515		2	Seat cover, black-black	Sitspåse, svart-svart	
14	73 53 154		2	Back cover, black-black	Ryggpåse, svart-svart	
15	72 58 528		1	Seat cover, black-black	Sitspåse, svart-svart	Car colour R2, Y5,
16	72 58 536		1	Back cover, black-black	Ryggpåse, svart-svart	Gn6. 3)
17	72 58 544		1	Seat cover, black-black	Sitspåse, svart-svart	
18	72 58 569		1	Back cover, black-black	Ryggpåse, svart-svart	
13	73 53 287		2	Seat cover, black-black	Sitspåse, svart-svart	
14	73 53 295		2	Back cover, black-black	Ryggpåse, svart-svart	95, for all ch. colours in USA. 3)
15	72 65 713		1	Seat cover, black-black	Sitspåse, svart-svart	
16	72 65 721		1	Back cover, black-black	Ryggpåse, svart-svart	
17	72 65 739		1	Seat cover, black-black	Sitspåse, svart-svart	
18	72 65 747		1	Back cover, black-black	Ryggpåse, svart-svart	
13	73 54 152		2	Seat cover, black-gray	Sitspåse, svart-grå	
14	73 54 160		2	Back cover, black-gray	Ryggpåse, svart-grå	Car colour B6, Y5, Gn6.
15	72 59 963		1	Seat cover, black-gray	Sitspåse, svart-grå	USA only. 2)
16	72 59 997		1	Back cover, black-gray	Ryggpåse, svart-grå	
17	72 65 010		1	Seat cover, black-gray	Sitspåse, svart-grå	
18	72 65 028		1	Back cover, black-gray	Ryggpåse, svart-grå	
13	73 58 336		2	Seat cover, black	Sitspåse, svart	
14	73 58 344		2	Back cover, black	Ryggpåse, svart	
15	72 66 562		1	Seat cover, black	Sitspåse, svart	Car colour R2, Y5, Gn6. 4)
16	72 66 570		1	Back cover, black	Ryggpåse, svart	
17	72 66 588		1	Seat cover, black	Sitspåse, svart	
18	72 66 596		1	Back cover, black	Ryggpåse, svart	

1) Ch. –62.059,95.
2) Ch. 95.065.001–070.211.
3) Ch. 065.001–074.986.
4) Ch. 95.080.001–102.180. –51601165.

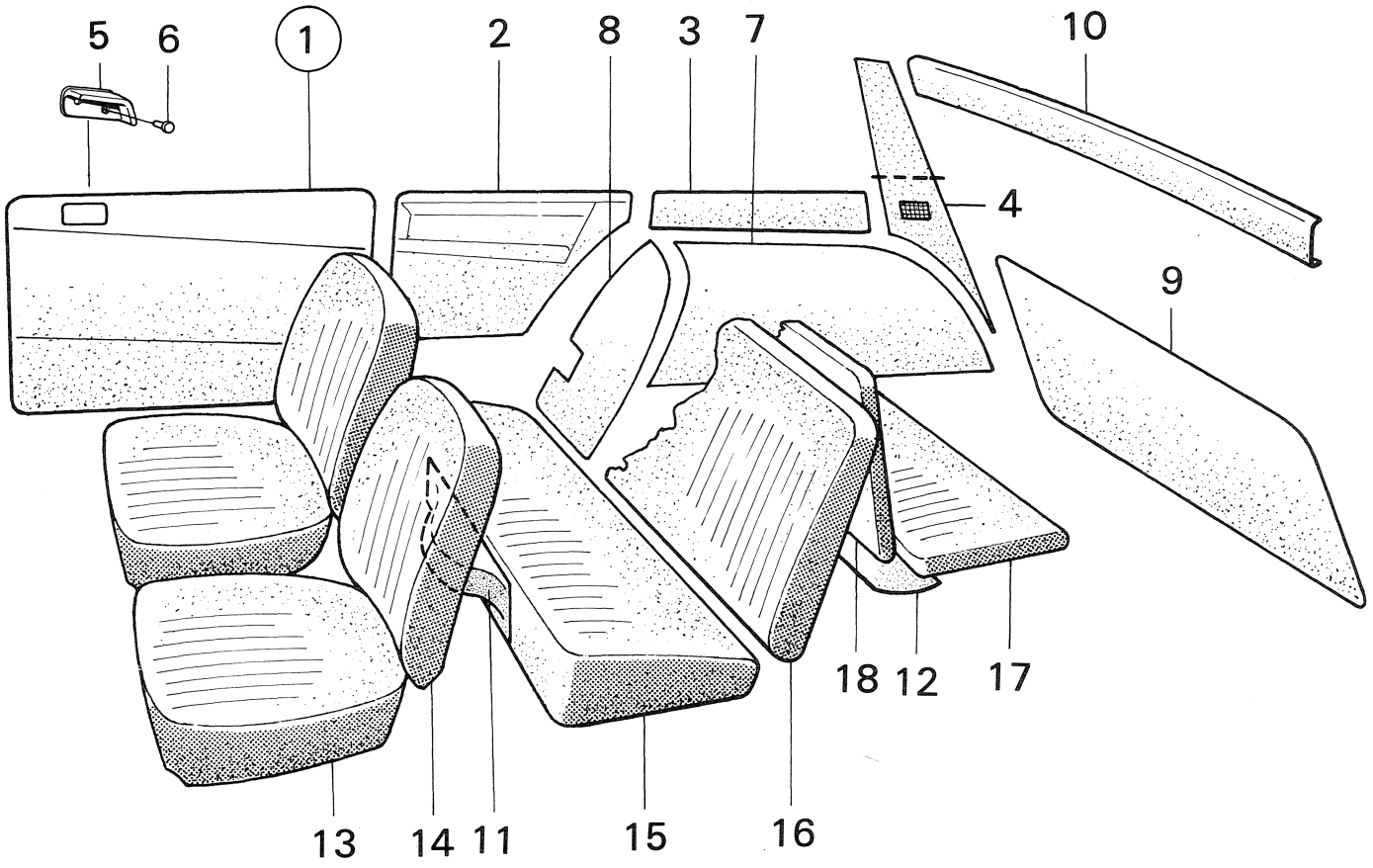

R 2949 – V4

Pos.	Part No. Artikelnr.	Qty./Antal 96	Qty./Antal 95	Description	Benämning	Remarks Anmärkningar
13	72 58 775		2	Seat cover, black	Sitspåse, svart	
14	72 58 791		2	Back cover, black	Ryggpåse, svart	95, for all ch. colours in USA. 5)
15	72 58 817		1	Seat cover, black	Sitspåse, svart	
16	72 58 825		1	Back cover, black	Ryggpåse, svart	
17	72 58 833		1	Seat cover, black	Sitspåse, svart	
18	72 58 841		1	Back cover, black	Ryggpåse, svart	
13	73 76 098		2	Seat cover, black	Sitspåse, svart	
14	73 76 080		2	Back cover, black	Ryggpåse, svart	
15	72 69 293		1	Seat cover, black	Sitspåse, svart	Car colour R2. USA only
16	72 69 301		1	Back cover, black	Ryggpåse, svart	4)
17	72 69 319		1	Seat cover, black	Sitspåse, svart	
18	72 69 327		1	Back cover, black	Ryggpåse, svart	
13	73 58 419		2	Seat cover, red	Sitspåse, röd	
14	73 58 427		2	Back cover, red	Ryggpåse, röd	
15	72 66 638		1	Seat cover, red	Sitspåse, röd	Car colour W1, Bk1,
16	72 66 646		1	Back cover, red	Ryggpåse, röd	RB1. 4)
17	72 66 661		1	Seat cover, red	Sitspåse, röd	
18	72 66 679		1	Back cover, red	Ryggpåse, röd	
13	73 58 419		2	Seat cover, red	Sitspåse, röd	
14	73 58 427		2	Back cover, red	Ryggpåse, röd	
15	72 66 638		1	Seat cover, red	Sitspåse, röd	Car colour W1, Bk1.
16	72 66 646		1	Back cover, red	Ryggpåse, röd	USA only. 5)
17	72 66 661		1	Seat cover, red	Sitspåse, röd	
18	72 66 679		1	Back cover, red	Ryggpåse, röd	
13	73 76 130		2	Seat cover, red	Sitspåse, röd	
14	73 76 155		2	Back cover, red	Ryggpåse, röd	
15	72 69 335		1	Seat cover, red	Sitspåse, röd	Car colour W1, Bk1, RB1.
16	72 69 343		1	Back cover, red	Ryggpåse, röd	USA only. 6)
17	72 69 350		1	Seat cover, red	Sitspåse, röd	
18	72 69 368		1	Back cover, red	Ryggpåse, röd	
13	73 58 492		2	Seat cover, blue	Sitspåse, blå	
14	73 58 500		2	Back cover, blue	Ryggpåse, blå	
15	72 66 752		1	Seat cover, blue	Sitspåse, blå	Car colour B7. 5)
16	72 66 760		1	Back cover, blue	Ryggpåse, blå	
17	72 66 778		1	Seat cover, blue	Sitspåse, blå	
18	72 66 786		1	Back cover, blue	Ryggpåse, blå	
13	73 76 239		2	Seat cover, blue	Sitspåse, blå	
14	73 76 254		2	Back cover, blue	Ryggpåse, blå	
15	72 69 418		1	Seal cover, blue	Sitspåse, blå	Car colour B7. 6)
16	72 69 426		1	Back cover, blue	Ryggpåse, blå	
17	72 69 434		1	Seat cover, blue	Sitspåse, blå	
18	72 69 442		1	Back cover, blue	Ryggpåse, blå	
13	73 76 296		2	Seat cover, blue	Sitspåse, blå	
14	73 76 288		2	Back cover, blue	Ryggpåse, blå	
15	72 69 459		1	Seat cover, blue	Sitspåse, blå	Car colour B7. USA only 6)
16	72 69 467		1	Back cover, blue	Ryggpåse, blå	
17	72 69 475		1	Seat cover, blue	Sitspåse, blå	
18	72 69 483		1	Back cover, blue	Ryggpåse, blå	

4) Ch. 95.080.001–102.180. –51601165.
5) Ch. 95.080.001–088.371. –50600838.
6) Ch. 95.095.001–102.180.5160000–51601165.

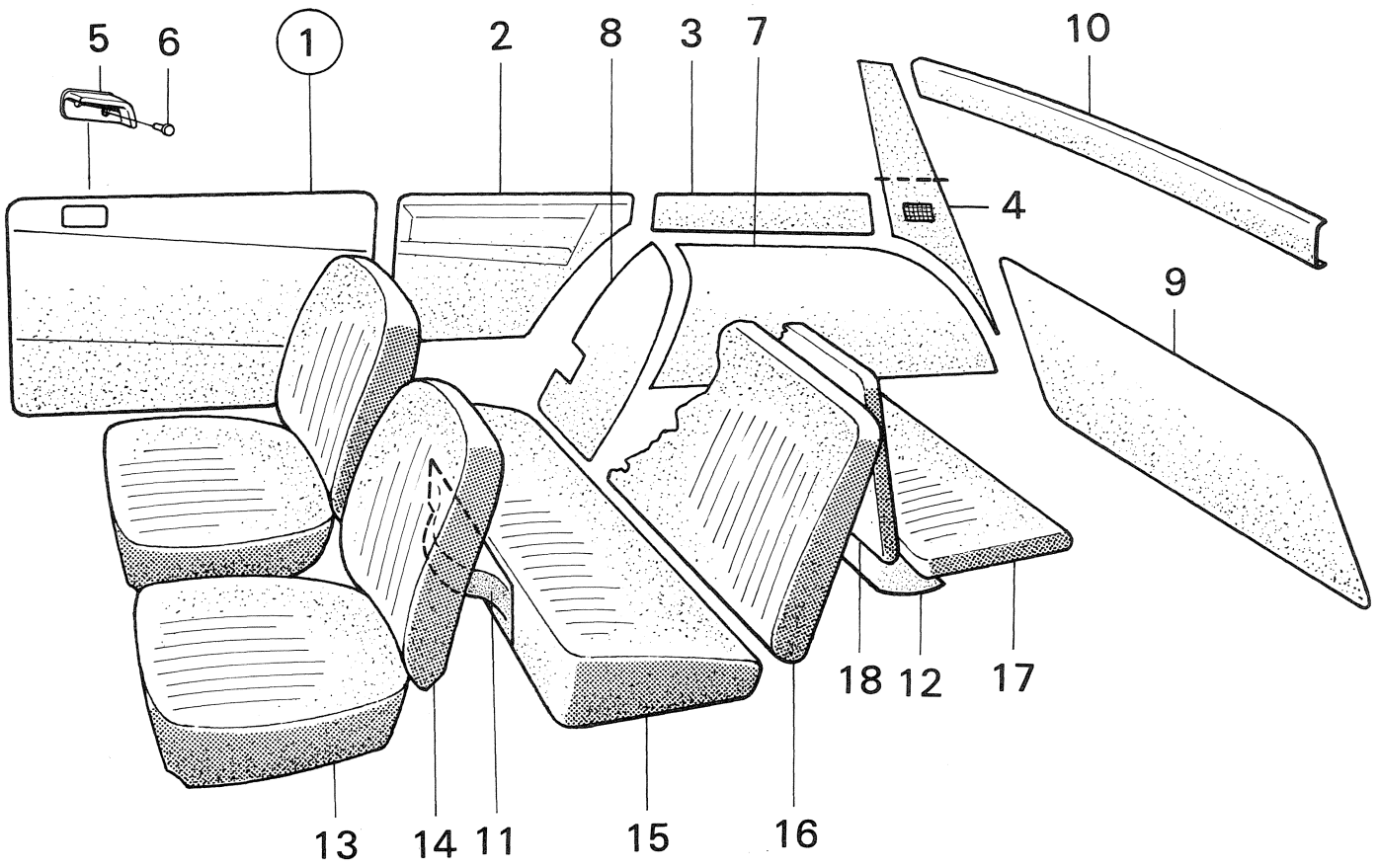

R 2949 – V4

Pos.	Part No. Artikelnr.	Qty./Antal 96	Qty./Antal 95	Description	Benämning	Remarks Anmärkningar
13	73 58 575		2	Seat cover, brown	Sitspåse, brun	
14	73 58 583		2	Back cover, brown	Ryggpåse, brun	
15	72 66 687		1	Seat cover, brown	Sitspåse, brun	Car colour Y6, Gn6. 4)
16	72 66 695		1	Back cover, brown	Ryggpåse, brun	
17	72 66 711		1	Seat cover, brown	Sitspåse, brun	
18	72 66 729		1	Back cover, brown	Ryggpåse, brun	
13	73 76 197		2	Seat cover, brown	Sitspåse, brun	
14	73 76 189		2	Back cover, brown	Ryggpåse, brun	
15	72 69 376		1	Seat cover, brown	Sitspåse, brun	Car colour Gn7, Y6.
16	72 69 384		1	Back cover, brown	Ryggpåse, brun	USA only. 6)
17	72 69 392		1	Seat cover, brown	Sitspåse, brun	
18	72 69 400		1	Back cover, brown	Ryggpåse, brun	
13	73 77 724		2	Seat cover, red	Sitspåse, röd	
14	73 77 732		2	Back cover, red	Ryggpåse, röd	
15	72 70 168		1	Seat cover, red	Sitspåse, röd	Car colour R2. 7, 8)
16	72 70 176		1	Back cover, red	Ryggpåse, röd	
17	72 70 184		1	Seat cover, red	Sitspåse, röd	
18	72 70 192		1	Back cover, red	Ryggpåse, röd	
13	73 77 815		2	Seat cover, red	Sitspåse, röd	
14	73 77 823		2	Back cover, red	Ryggpåse, röd	
15	72 70 374		1	Seat cover, red	Sitspåse, röd	Car colour R2. USA only. 7, 10)
16	72 70 382		1	Back cover, red	Ryggpåse, röd	
17	72 70 390		1	Seat cover, red	Sitspåse, röd	
18	72 70 408		1	Back cover, red	Ryggpåse, röd	
13	73 77 856		2	Seat cover, green	Sitspåse, grön	
14	73 77 864		2	Back cover, green	Ryggpåse, grön	
15	72 70 416		1	Seat cover, green	Sitspåse, grön	Car colour W1, Gn8. 7, 8)
16	72 70 424		1	Back cover, green	Ryggpåse, grön	
17	72 70 432		1	Seat cover, green	Sitspåse, grön	
18	72 70 440		1	Back cover, green	Ryggpåse, grön	
13	73 77 930		2	Seat cover, green	Sitspåse, grön	
14	73 77 948		2	Back cover, green	Ryggpåse, grön	
15	72 70 572		1	Seat cover, green	Sitspåse, grön	Car colour W1, Gn8.
16	72 70 580		1	Back cover, green	Ryggpåse, grön	USA only. 7, 10)
17	72 70 598		1	Seat cover, green	Sitspåse, grön	
18	72 70 606		1	Back cover, green	Ryggpåse, grön	

4) Ch. 95.080.001–102.180. –51601165.
6) Ch. 95.095.001–102.180. 5160000–51601165.
7) Ch. 95722000001–. 95726000001–.
8) Ch. –95722008323. –95726000119.
10) Ch. –95732000846. USA

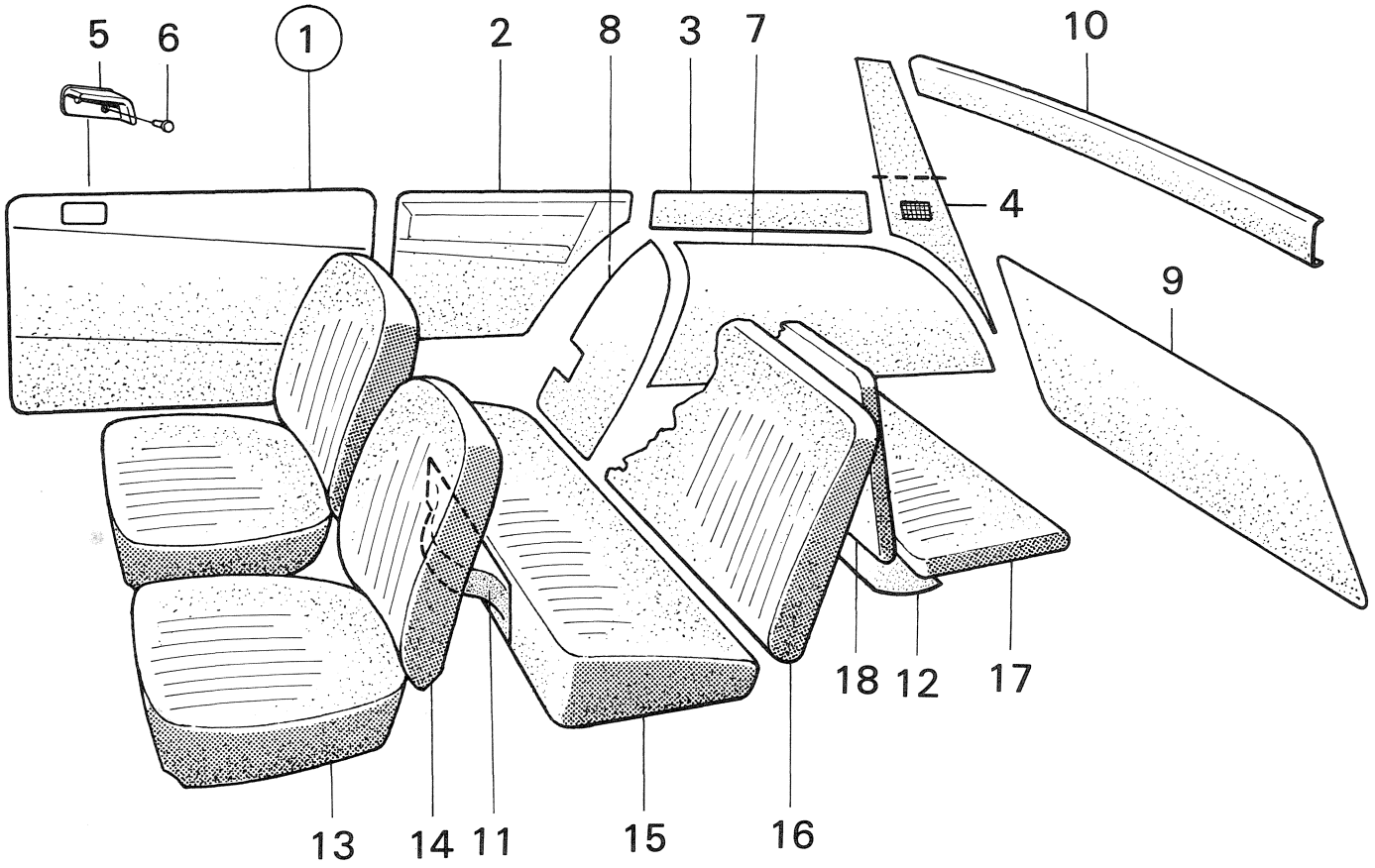

R 2949 – V4

Pos.	Part No. Artikelnr.	Qty./Antal 96	Qty./Antal 95	Description	Benämning	Remarks Anmärkningar
13	73 77 971		2	Seat cover, brown	Sitspåse, brun	
14	73 77 989		2	Back cover, brown	Ryggpåse, brun	
15	72 70 614		1	Seat cover, brown	Sitspåse, brun	Car colour B7, RB2, Y8,
16	72 70 622		1	Back cover, brown	Ryggpåse, brun	Bk1. Gn7. 7, 8)
17	72 70 630		1	Seat cover, brown	Sitspåse, brun	
18	72 70 648		1	Back cover, brown	Ryggpåse, brun	
13	73 80 553		2	Seat cover, brown	Sitspåse, brun	
14	73 80 561		2	Back cover, brown	Ryggpåse, brun	
15	72 70 770		1	Seat cover, brown	Sitspåse, brun	Car colour B7, RB2, Y8,
16	72 70 788		1	Back cover, brown	Ryggpåse, brun	Bk1, Gn7. USA only 7, 10)
17	72 70 796		1	Seat cover, brown	Sitspåse, brun	
18	72 70 804		1	Back cover, brown	Ryggpåse, brun	
13	73 82 492		2	Seat cover, red	Sitspåse, röd	
14	73 82 500		2	Back cover, red	Ryggpåse, röd	
15	72 71 570		1	Seat cover, red	Sitspåse, röd	Car colour R2. 9, 11)
16	72 71 596		1	Back cover, red	Ryggpåse, röd	
17	72 71 661		1	Seat cover, red	Sitspåse, röd	
18	72 71 695		1	Back cover, red	Ryggpåse, röd	
13	73 82 575		2	Seat cover, green	Sitspåse, grön	
14	73 82 583		2	Back cover, green	Ryggpåse, grön	
15	72 71 778		1	Seat cover, green	Sitspåse, grön	Car colour W1, Gn8, Y9.
16	72 71 786		1	Back cover, green	Ryggpåse, grön	9, 11)
17	72 71 836		1	Seat cover, green	Sitspåse, grön	
18	72 71 844		1	Back cover, green	Ryggpåse, grön	
13	73 82 658		2	Seat cover, brown	Sitspåse, brun	
14	73 82 666		2	Back cover, brown	Ryggpåse, brun	
15	72 71 935		1	Seat cover, brown	Sitspåse, brun	Car colour Bk1, Y8, B8. 11)
16	72 71 943		1	Back cover, brown	Ryggpåse, brun	
17	72 71 950		1	Seat cover, brown	Sitspåse, brun	
18	72 71 968		1	Back cover, brown	Ryggpåse, brun	
13	73 84 290		2	Seat cover, green	Sitspåse, grön	
14	73 84 308		2	Back cover, green	Ryggpåse, grön	
15	72 72 511		1	Seat cover, green	Sitspåse, grön	Car colour Gn8, Y9, R3.
16	72 72 529		1	Back cover, green	Ryggpåse, grön	12, 13)
17	72 72 537		1	Seat cover, green	Sitspåse, grön	
18	72 72 545		1	Back cover, green	Ryggpåse, grön	
13	73 84 217		2	Seat cover, brown	Sitspåse, brun	
14	73 84 225		2	Back cover, brown	Ryggpåse, brun	
15	72 72 313		1	Seat cover, brown	Sitspåse, brun	Car colour R2, R3, R4.
16	72 72 321		1	Back cover, brown	Ryggpåse, brun	Bk1, Y11. 12, 15) *
17	72 72 339		1	Seat cover, brown	Sitspåse, brun	
18	72 72 347		1	Back cover, brown	Ryggpåse, brun	
13	73 84 373		2	Seat cover, blue	Sitspåse, blå	
14	73 84 381		2	Back cover, blue	Ryggpåse, blå	
15	72 72 677		1	Seat cover, blue	Sitspåse, blå	Car colour B8. 12, 15) *
16	72 72 685		1	Back cover, blue	Ryggpåse, blå	
17	72 72 693		1	Seat cover, blue	Sitspåse, blå	
18	72 72 701		1	Back cover, blue	Ryggpåse, blå	

7) Ch. 95722000001–. 95726000001–.
8) Ch. –95722008323. –95726000119.
9) Ch. 95732000001–. 95736000001–.
10) Ch. –95732000846. USA.
11) Ch. –95732007767. –95736000185.
12) Ch. 95742000001–. 95746000001–.
13) Ch. –95742006620. –95746000165.
15) Ch. –95752002048. –95753003018. –95756000281.

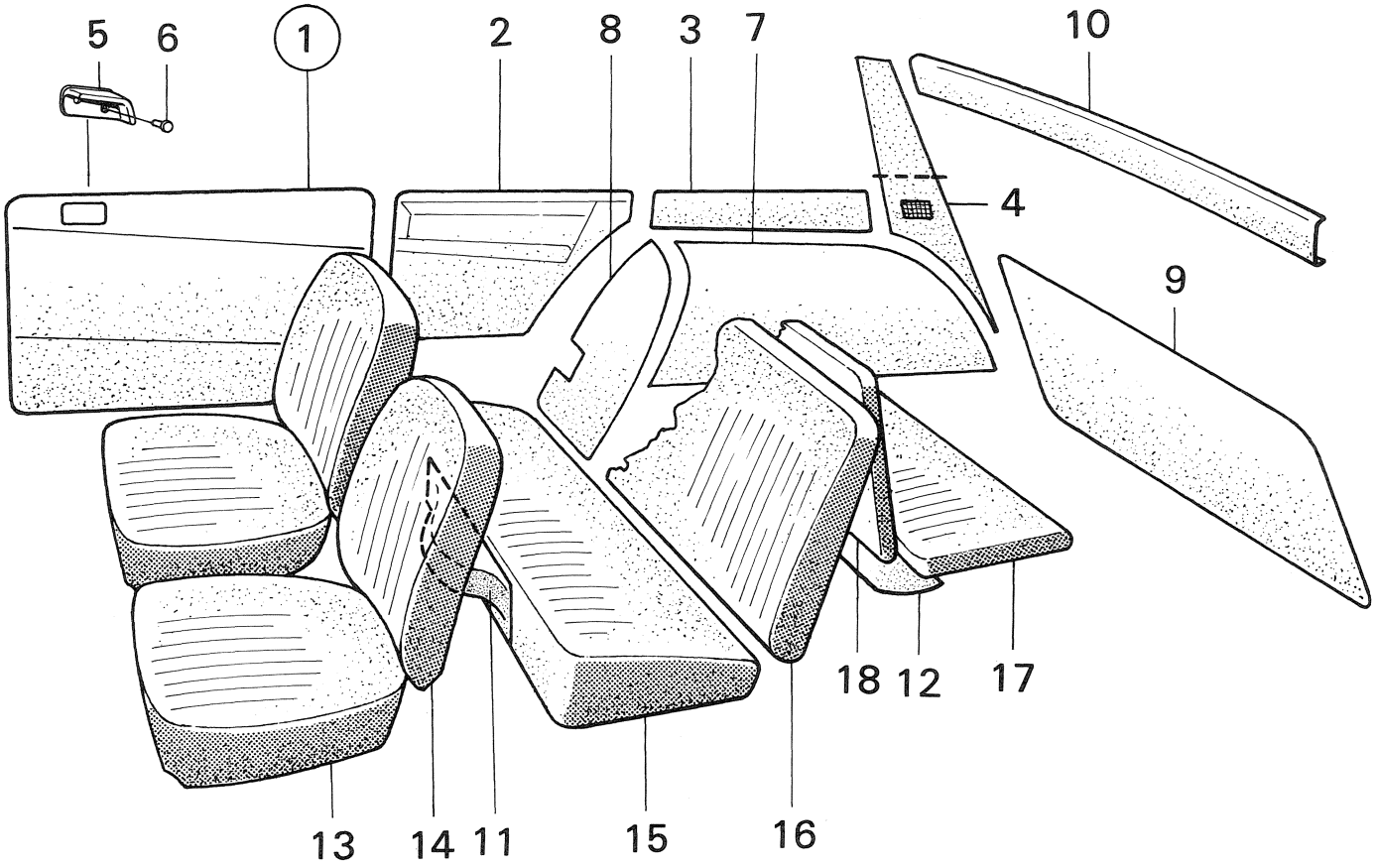

R 2949 – V4

Pos.	Part No. Artikelnr.	Qty./Antal 96	Qty./Antal 95	Description	Benämning	Remarks Anmärkningar	
13	73 84 456		2	Seat cover, yellow	Sitspåse, gul		
14	73 84 464		2	Back cover, yellow	Ryggpåse, gul		
15	72 72 834		1	Seat cover, yellow	Sitspåse, gul	Car colour W1, W2, R4. 12, 15)	*
16	72 72 842		1	Back cover, yellow	Ryggpåse, gul		
17	72 72 859		1	Seat cover, yellow	Sitspåse, gul		
18	72 72 867		1	Back cover, yellow	Ryggpåse, gul		
13	73 85 818		2	Seat cover, green	Sitspåse, grön		
14	73 85 826		2	Back cover, green	Ryggpåse, grön		
15	72 73 329		1	Seat cover, green	Sitspåse, grön	Car colour Gn10. 14, 15)	*
16	72 73 337		1	Back cover, green	Ryggpåse, grön		
17	72 73 345		1	Seat cover, green	Sitspåse, grön		
18	72 73 360		1	Back cover, green	Ryggpåse, grön		
13	73 84 217		2	Seat cover, brown	Sitspåse, brun		
14	73 88 168		2	Back cover, brown	Ryggpåse, brun		
15	72 76 710		1	Seat cover, brown	Sitspåse, brun	Car colour R4, Gn11. 16)	*
16	72 76 769		1	Back cover, brown	Ryggpåse, brun		
13	73 84 456		2	Seat cover, yellow	Sitspåse, gul		
14	73 88 150		2	Back cover, yellow	Ryggpåse, gul		
15	72 76 728		1	Seat cover, yellow	Sitspåse, gul	Car colour Bk1, W2, Y11. 16)	*
16	72 76 777		1	Back cover, yellow	Ryggpåse, gul		
13	73 84 373		2	Seat cover, blue	Sitspåse, blå		
14	73 88 176		2	Back cover, blue	Ryggpåse, blå		
15	72 76 827		1	Seat cover, blue	Sitspåse, blå	Car colour B8. 16)	*
16	72 76 835		1	Back cover, blue	Ryggpåse, blå		
13	73 86 550		2	Seat cover, beige	Sitspåse, beige		
14	73 86 568		2	Back cover, beige	Ryggpåse, beige		
15	72 76 744		1	Seat cover, beige	Sitspåse, beige	Car colour R3. 16)	*
16	72 76 793		1	Back cover, beige	Ryggpåse, beige		
	73 44 138		X	Cloth, gray	Tyg, grått	Car colour R2, B6. 1)	
	73 49 889		X	Cloth, gray	Tyg, grått	Car colour R3, Y5, Gn6, B6, W1, Bk1. 3)	
	73 35 912		X	Cloth, red	Tyg, rött	Car colour W1, Gy4. 1)	
	73 49 913		X	Cloth, red	Tyg, rött	Car colour R2, Y5, Gn6, B6, W1, Bk1. 3, 4)	
	73 77 617		X	Cloth, red	Tyg, rött	Car colour R2. 7, 8)	
	84 37 840		X	Cloth, red	Tyg, rött	Car colour R2. 9, 11)	
	73 77 674		X	Cloth, green	Tyg, grönt	Car colour W1, Gn8. 7,8)	
	84 37 907		X	Cloth, green	Tyg, grönt	Car colour W1, Gn8, Y9. 9,11)	
	84 55 230		X	Cloth, green	Tyg, grönt	Car colour Gn8, Y9, R3. 12,13)	
	84 74 892		X	Cloth, green	Tyg, grönt	Car colour Gn10. 14,15)	*
	73 44 112		X	Cloth, black	Tyg, svart	Car colour R2, Y5, Gn6, B6, W1, Bk. 1)	
	73 49 863		X	Cloth, black	Tyg, svart	Car colour R2, Y5, Gn6, B6, W1, Bk1. 3, 4)	

1) Ch. –62.059,95.
3) Ch. 95.065.001–074.986.
4) Ch. 95.080.001–102.180. –50601165.
7) Ch. 95722000001–. 95726000001–.
8) Ch. –95722008323. –95726000119.
9) Ch. 95732000001–. 95736000001–.
11) Ch. –95732007767. –95736000185.
12) Ch. 95742000001–. 95746000001–.
13) Ch. –95742006620. –95746000165.
14) Ch. 95752000001–. 95756000001–.
15) Ch. –95752002048. –95753003018. –95756000281.
16) Ch. 95753060001–. 95763000001–. 95766000001–.

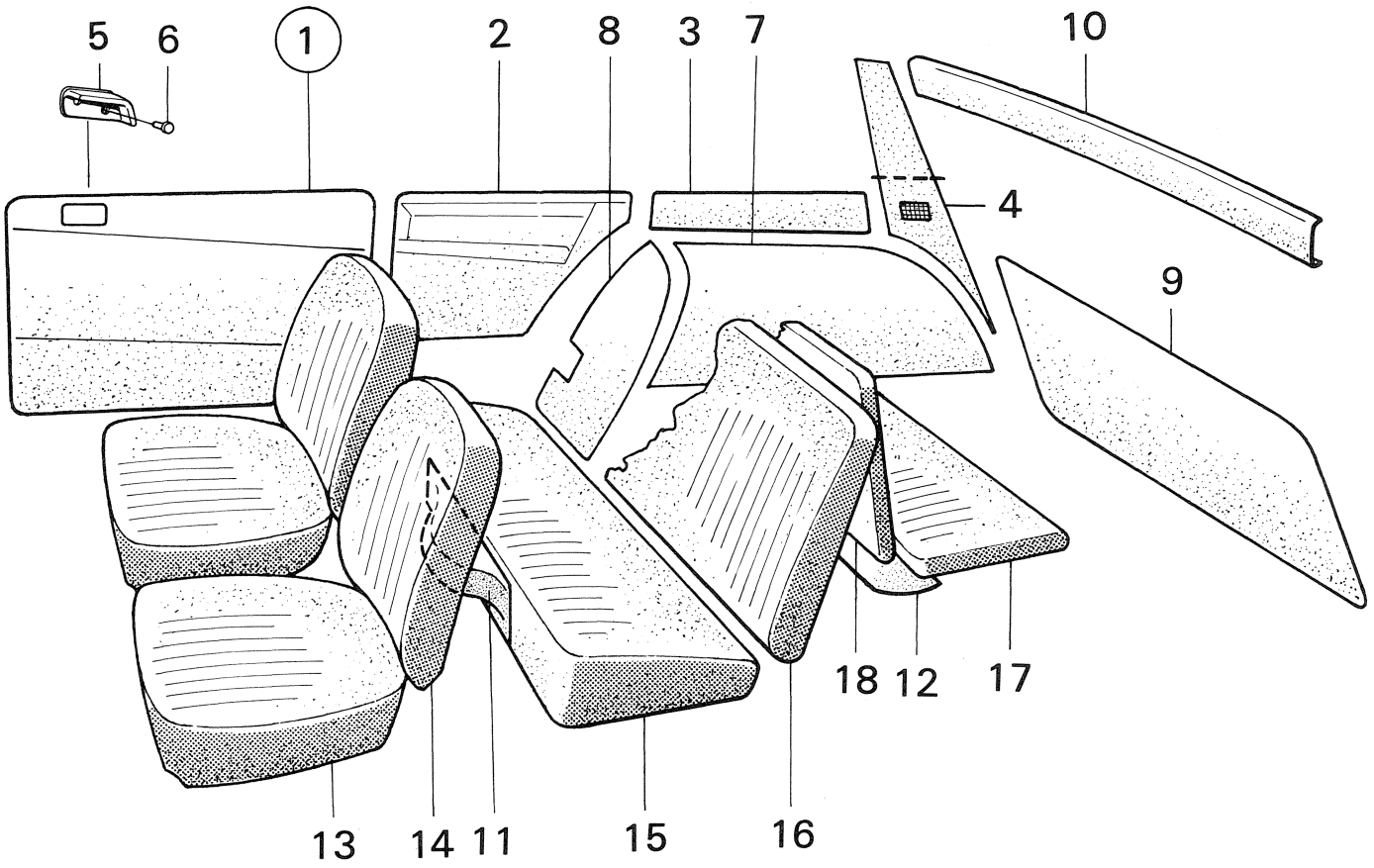

R 2949 – V4

Pos.	Part No. Artikelnr.	Qty./Antal 96	Qty./Antal 95	Description	Benämning	Remarks Anmärkningar	
	73 58 203		X	Cloth, brown	Tyg, brunt	Car colour Gn6, Y6. 4)	
	73 77 641		X	Cloth, brown	Tyg, brunt	Car colour BK1, B7, RB2, Y8. 7, 8)	
	84 37 873		X	Cloth, brown	Tyg, brunt	Car colour Bk1, Y8, B8. 9, 11)	
	84 55 172		X	Cloth, brown	Tyg, brunt	Car colour R2, R3, R4, Bk1, Y11, 12)	
	73 58 229		X	Cloth, blue	Tyg, blått	Car colour B7. 4)	
	73 75 868		X	Cloth, blue	Tyg, blått	Car colour B7. 6)	
	84 55 263		X	Cloth, blue	Tyg, blått	Car colour B8. 12)	
	84 55 206		X	Cloth, yellow	Tyg, gult	Car colour W1, W2, R4. 12)	
	84 79 701		X	Cloth, beige	Tyg, beige	Car colour R3. 16)	*
	84 11 191		X	Coated fabric, black	Vävplast, svart	Car colour R2, Y5, Gn6, B6, W1, BK1. 1)	
	84 11 191		X	Coated fabric, black	Vävplast, svart	For all ch. colours in USA. 3)	
	84 11 753		X	Coated fabric, black	Vävplast, svart	Car colour R2, Y5, Gn6, B6, W1, Bk1. 3)	
	73 54 079		X	Coated fabric, black	Vävplast, svart	Car colour R2, Gy4, Y5, W1, Y6, B7. 4)	
	73 58 096		X	Coated fabric, black	Vävplast, svart	Car colour R2, Gy4, Y5, W1, Y6, B7. Ch. 95.080.001–0.88.371. –50600838.	
	73 58 104		X	Coated fabric, black	Vävplast, svart	Car colour R2, Gy4, Y5, W1, Y6, B7. 6)	
	73 75 918		X	Coated fabric, black	Vävplast, svart	Car colour R2, Gy4, Y5, W1, Y6, B7. USA only. 6)	
	73 19 080		X	Coated fabric, gray	Vävplast, grå	Car colour R2, Gy4, B6, Y5, W1. 1)	
	73 54 095		X	Coated fabric, gray	Vävplast, grå	Car colour R2, Y5, Gn6, B6, W1, Bk1. USA only. 2)	
	72 53 131		X	Coated fabric, red	Vävplast, röd	Car colour R2, Gy4, B6, Y5, W1. 1)	
	73 54 061		X	Coated fabric, red	Vävplast, röd	Car colour R2, W1, Bk1. USA only. 2)	
	73 58 112		X	Coated fabric, red	Vävplast, röd	Car colour W1, Bk1. Ch. 95.080.001–088.371. –50600838.	
	73 58 120		X	Coated fabric, red	Vävplast, röd	Car colour W1, Bk1. 6)	
	73 75 926		X	Coated fabric, red	Vävplast, röd	Car colour W1, Bk1. USA only. 6)	
	73 77 369		X	Coated fabric, red	Vävplast, röd	Car colour R2. 7, 8, 10)	
	73 77 419		X	Coated fabric, red	Vävplast, röd	Car colour R2. USA only. 7, 10)	
	84 37 758		X	Coated fabric, red	Vävplast, röd	Car colour R2. 9, 11)	
	73 77 401		X	Coated fabric, green	Vävplast, grön	Car colour W1, Gn8. 7, 8, 10)	
	73 77 435		X	Coated fabric, green	Vävplast, grön	Car colour W1, Gn8. USA only 7, 10)	
	84 37 790		X	Coated fabric, green	Vävplast, grön	Car colour W1, Gn8, Y9. 9, 11)	
	84 55 313		X	Coated fabric, green	Vävplast, grön	Car colour Gn8, Y9, R3. 12, 13)	
	84 74 918		X	Coated fabric, green	Vävplast, grön	Car colour Gn10. 14, 15)	*
	73 58 153		X	Coated fabric, brown	Vävplast, brun	Car colour Gn6, Y6. Ch. 95.080.001–088.371. –50600838.	

1) Ch. –62.059,95.
2) Ch. 95.065.001–070.211.
3) Ch. 95.065.001–074.986.
4) Ch. 95.080.001–102.180. –51601165.
6) Ch. 95.095.001–102.180. 51600001–51601165.
7) Ch. 95722000001–. 95726000001–.
8) Ch. –95722008323. –95726000119.
9) Ch. 95732000001–. 95736000001–.
10) Ch. –95732000846.
11) Ch. –95732007767. –95736000185.
12) Ch. 95742000001). 95746000001–.
13) Ch. –95742006620. –95746000165.
14) Ch. 95752000001–. 95756000001–.
15) Ch. –95752002048. –95753003018. –95756000281.
16) Ch. 95753060001–. 95763000001–. 95766000001–.

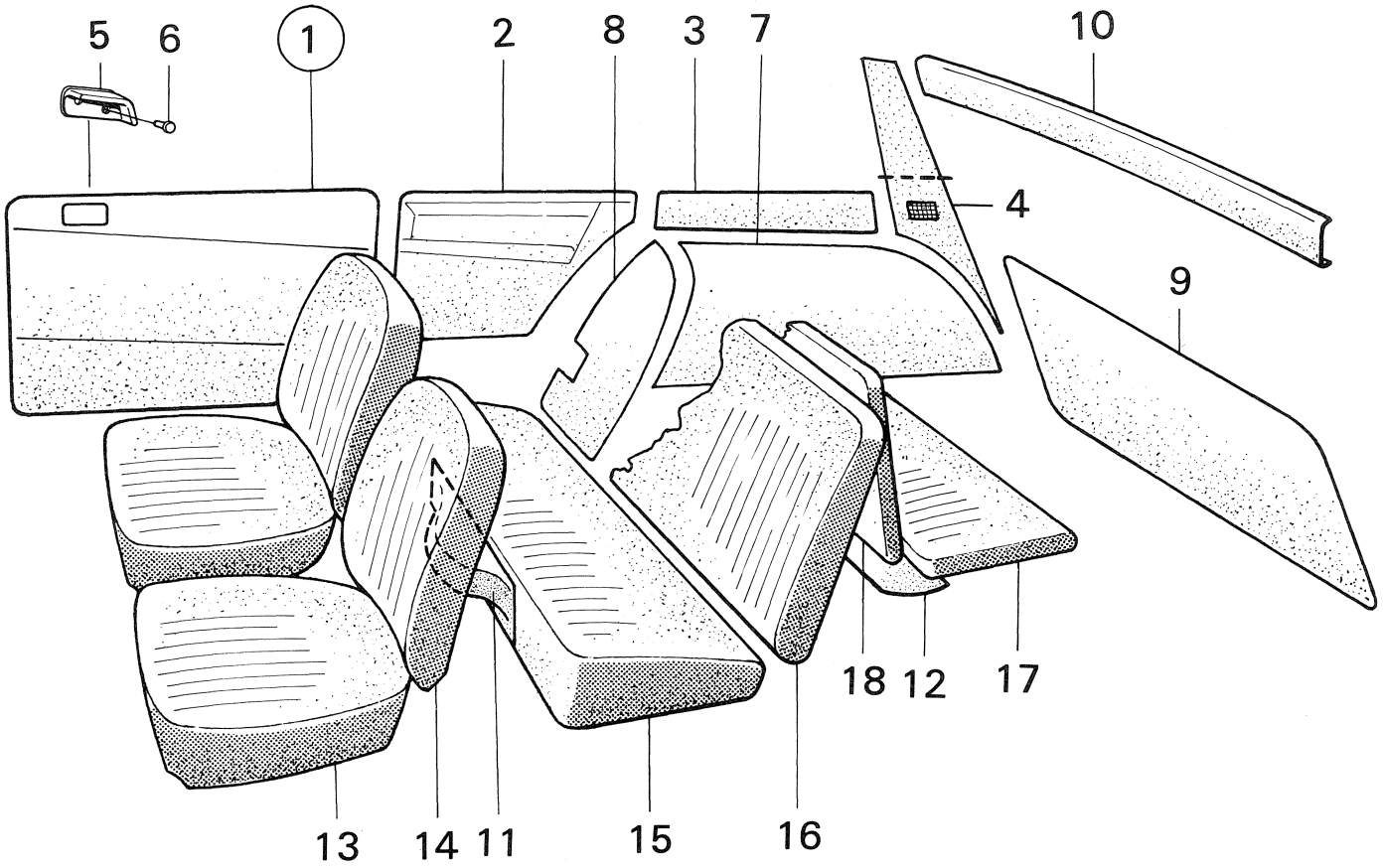

R 2949 – V4

Pos.	Part No. Artikelnr.	Qty./Antal 96	Qty./Antal 95	Description	Benämning	Remarks Anmärkningar
	73 58 161		X	Coated fabric, brown	Vävplast, brun	Car colour Gn6, Y6. 6)
	73 75 934		X	Coated fabric, brown	Vävplast, brun	Car colour Gn6, Y6. USA only. 6)
	73 77 385		X	Coated fabric, brown	Vävplast, brun	Car colour Bk1, B7, RB2, Y8. 7, 8, 10)
	73 77 427		X	Coated fabric, brown	Vävplast brun	Car colour Bk1, B7, RB2, Y8. USA only. 7, 10)
	84 37 774		X	Coated fabric, brown	Vävplast, brun	Car colour Bk1, Y8, B8. 11)
	84 55 297		X	Coated fabric, brown	Vävplast, brun	Car colour R2, R3, R4, Bk1, Y11. 12)
	73 58 138		X	Coated fabric, blue	Vävplast, blå	Car colour B7. Ch. 95.080.001–088.371. –50600838.
	73 58 146		X	Coated fabric, blue	Vävplast, blå	Car colour B7. 6)
	73 75 942		X	Coated fabric, blue	Vävplast, blå	Car colour B7. USA only. 6)
	84 55 321		X	Coated fabric, blue	Vävplast, blå	Car colour B8. 12)
	84 55 305		X	Coated fabric, yellow	Vävplast, gul	Car colour W1, W2, R4. 12)
	84 79 727		X	Coated fabric, beige	Vävplast, beige	Car colour R3. 16) *
	73 44 260		X	Plastic strip for covers, black	Kederlist för klädselpåsar, svart	Ch. –95.102.180. –51601156.
	71 82 074		X	Plastic strip for covers, gray	Kederlist för klädselpåsar grå	Ch. –62.059,95.
	73 54 103		X	Plastic strip for covers, gray	Kederlist för klädselpåsar, grå	Ch. 95.065.001–074.986.
	73 58 237		X	Plastic strip for covers, red	Kederlist för klädselpåsar, röd	Ch. –95.102.180. –51601165.
	73 77 344		X	Plastic strip for covers, red	Kederlist för klädselpåsar, röd	7, 11)
	73 77 336		X	Plastic strip for covers, green	Kederlist för klädselpåsar, grön	7, 13)
	84 74 942		X	Plastic strip for covers, green	Kederlist för klädselpåsar, grön	14, 15) *
	73 58 245		X	Plastic strip for covers, blue	Kederlist för klädselpåsar, blå	Ch. –95.102.180. –51602265.
	84 55 396		X	Plastic strip for covers, blue	Kederlist för klädselpåsar, blå	12)
	73 58 252		X	Plastic strip for covers, brown	Kederlist för klädselpåsar, brun	11)
	84 55 370		X	Plastic strip for covers, brown	Kederlist för klädselpåsar, brun	12)
	84 55 388		X	Plastic strip for covers, yellow	Kederlist för klädselpåsar, gul	12)
	84 79 735		X	Plastic strip for covers, beige	Kederlist för klädselpåsar, beige	16) *

The upholsteries are expected to be kept in stock at least two years after we have ceased mounting the particular upholstery in the serial production. Cloth, coated fabric and plastic strips, however, will still be stocked and available for purchase by the meter.

Klädslarna beräknas finnas i lager minst två år efter det vi slutat montera dem i serieproduktionen. Tyg, plast och keder kommer dock att lagerföras såsom metervara.

6) Ch. 95.095.001–102.180. 51600001–51601165.
7) Ch. 95722000001–. 95726000001–.
8) Ch. –95722008323. –95726000119.
10) Ch. –95732000846.
11) Ch. –95732007767. –95736000185.
12) Ch. 95742000001–. 95746000001–.
13) Ch. –95742006620. –95746000165.
14) Ch. 95752000001–. 95756000001–.
15) Ch. –95752002048. –95753003018. –95756000281.
16) Ch. 95753060001–. 95763000001–. 95766000001–.

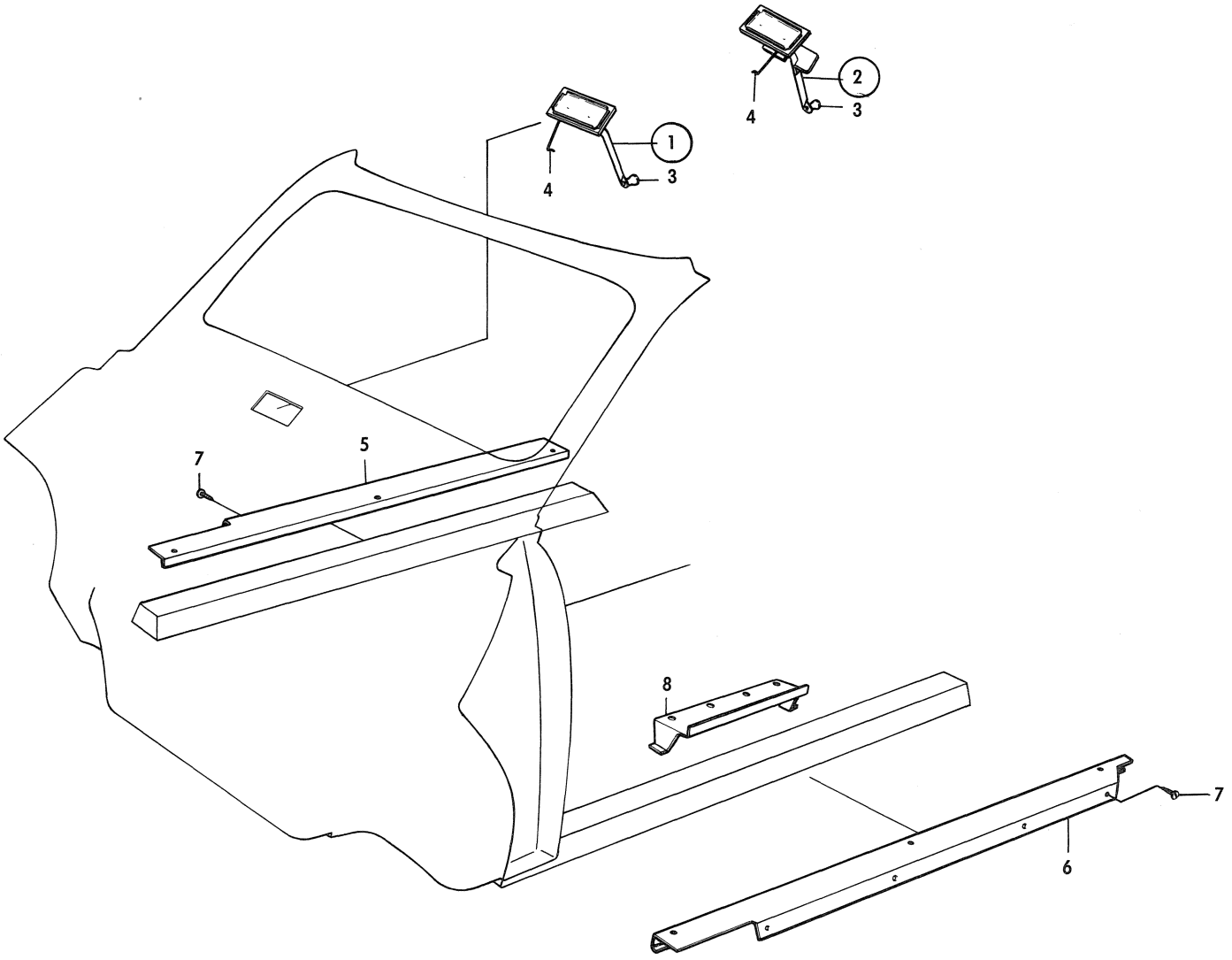

R 1747 – V4

Pos.	Part No. Artikelnr.	Qty./Antal 96	95	Description	Benämning	Remarks Anmärkningar
1	71 82 785	1	1	Fresh air shutter assy.	Friskluftlucka kpl.	
2	71 85 184	1	1	Fresh air shutter assy. R.H.D.	Friskluftlucka kpl. R.H.D.	
3	71 60 856	1	1	. Knob	. Knapp	1)
4	71 82 777	1	1	Spring	Fjäder	
4	71 82 777	1	1	Spring R.H.D.	Fjäder R.H.D.	
5	71 71 457	1	1	Scuff plate protector L.H.	Tröskelplåtskydd V	USA only. Ch. –458.526,96.
5	71 71 465	1	1	Scuff plate protector R.H.	Tröskelplåtskydd H	–50.197,95.
6	73 39 013	1	1	Scuff plate protector L.H.	Tröskelplåtskydd V	1)
6	73 39 021	1	1	Scuff plate protector R.H.	Tröskelplåtskydd H	
6	73 58 732	1	1	Scuff plate protector L.H.	Tröskelplåtskydd V	2, 3) *
6	73 58 740	1	1	Scuff plate protector R.H.	Tröskelplåtskydd H	
6	73 75 371	1	1	Scuff plate protector L.H.	Tröskelplåtskydd V	4) *
6	73 75 389	1	1	Scuff plate protector R.H.	Tröskelplåtskydd H	
7	79 22 206	12	12	Screw	Skruv	USA. only Ch. –458.526,96 –50.197,95.
7	79 22 206	14	14	Screw	Skruv	1)
7	79 22 206	10	10	Screw	Skruv	2)
8	73 40 716	1	1	Cover plate L.H.	Täckplåt V	1)
8	73 40 724	1	1	Cover plate R.H.	Täckplåt H	1)
8	73 58 773	1	1	Cover plate L.H.	Täckplåt V	2)
8	73 58 781	1	1	Cover plate R.H.	Täckplåt H	2)

1) Ch. –96.552.859. –95.074.986.
2) Ch. 96.560.001–. 95.080.001–.
3) Ch. 96752015165. –96756007419. –95752002048. –95753003018. –95756000281.
4) Ch. 96752060001–. 96762000001–. 96766000001–. 95753060001–. 95763000001–. 95766000001–.

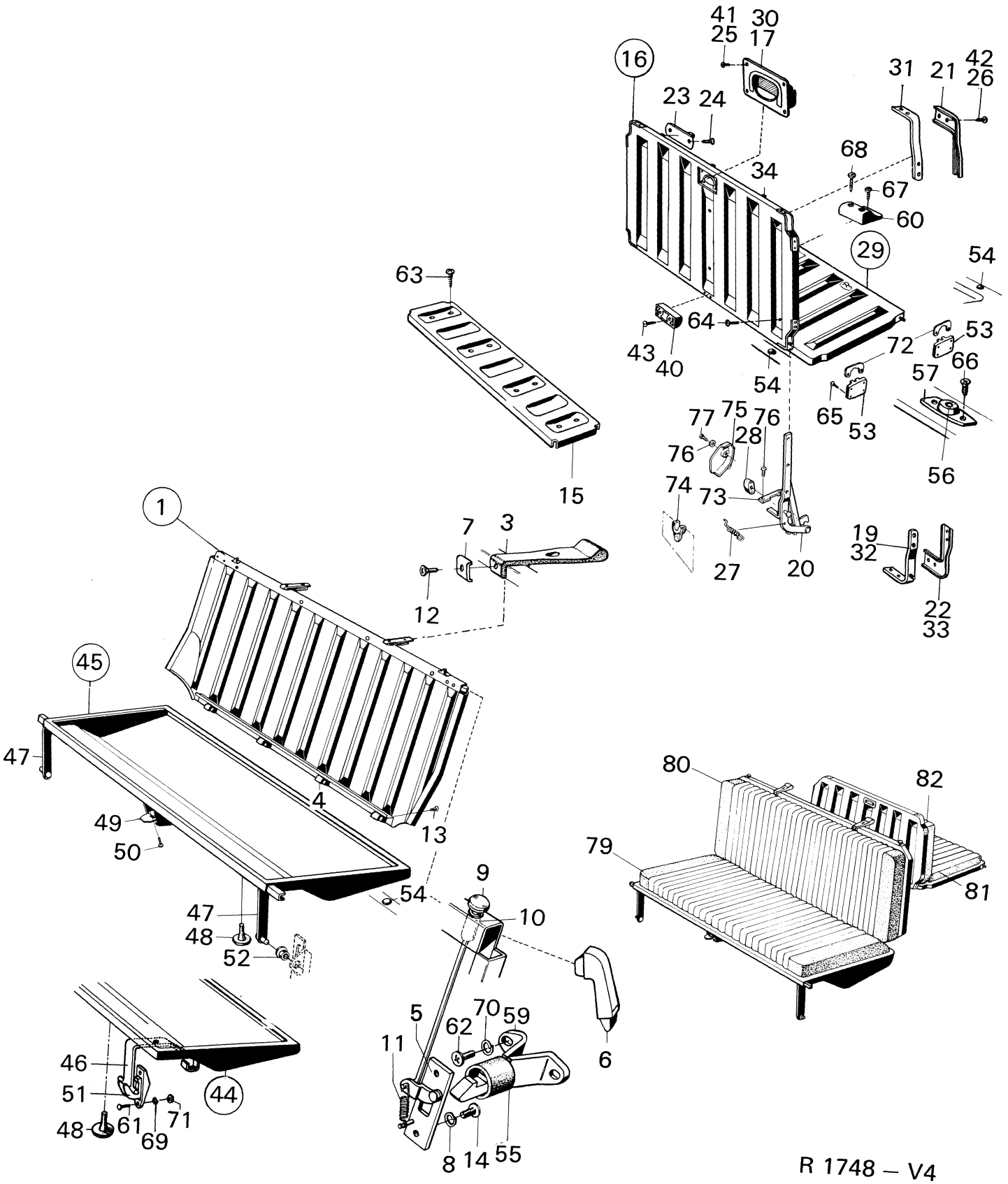
41
30
25
17
16
31
21
42
26
23
24
68
34
67
60
29
54
63
64
43
40
72
53
66
57
54
65
53
77
75
76
28
76
74
73
27
20
56
19
32
22
33
1
7
3
12
15
45
47
4
49
50
13
54
9
10
47
48
52
5
70
59
62
11
6
46
51
48
61
69
71
44
8
14
55
80
82
79
81

R 1748 – V4

Pos.	Part No. Artikelnr.	Qty./Antal 96	Qty./Antal 95	Description	Benämning	Remarks Anmärkningar
1	72 42 019		1	Luggage floor assy. back cushion, rear seat	Lastgolv kpl. ryggdyna, baksäte	
2	72 44 577		3	. Buffer	. Buffert	
3	72 51 614		2	. Strap black	. Fästband, svart	
4	72 35 161		4	. Hinge	. Gångjärn	
5	72 42 027		1	. Lock L.H.	. Lås V	
5	72 42 035		1	. Lock R.H.	. Lås H	
6	72 43 355		1	. Gusset L.H.	. Hörnstöd V	
6	72 43 363		1	. Gusset R.H.	. Hörnstöd H	
7	72 44 593		2	. Washer	. Bricka	
8	79 10 540		4	. Washer	. Bricka	
9	73 35 128		2	. Knob	. Knopp	
10	71 52 093		2	. Bushing	. Bussning	
11	72 42 100		2	. Spring	. Fjäder	
12	79 21 349		2	. Screw	. Skruv	
13	79 37 485		8	. Screw	. Skruv	
14	79 34 755		4	. Screw	. Skruv	
15	72 11 592		1	Luggage floor, centre part	Lastgolvsplåt, mellandel	
16	72 08 333		1	Luggage floor assy. back cushion, extra seat	Lastgolvsplåt, kpl. ryggdyna, extrasäte	3)
16	72 68 428		1	Luggage floor assy. back cushion, extra seat	Lastgolvsplåt kpl. ryggdyna, extrasäte	4)
17	72 45 863		1	. Handle	. Handtag	
18	72 08 473		2	. Angle hinge	. Hörnbeslag	
19	72 08 267		1	. Angle hinge L.H.	. Hörnbeslag V	Ch. –458.526,96. –50.197,95.
19	72 08 275		1	. Angle hinge R.H.	. Hörnbeslag H	Ch. –458.526,96. –50.197,95.
19	72 57 249		2	. Angle hinge	. Hörnbeslag	3)
20	72 68 881		1	. Angle hinge L.H.	. Hörnbeslag V	4)
20	72 68 899		1	. Angle hinge R.H.	. Hörnbeslag H	4)
21	72 08 531		1	. Gusset plate L.H.	. Hörnplåt V	
21	72 08 549		1	. Gusset plate R.H.	. Hörnplåt H	
22	72 08 309		1	. Gusset plate L.H.	. Hörnplåt V	3)
22	72 08 317		1	. Gusset plate R.H.	. Hörnplåt H	3)
23	72 46 192		2	. Pin	. Tapp	
24	79 21 349		4	. Screw	. Skruv	
25	79 21 273		4	. Screw	. Skruv	
26	79 22 206		16	. Screw	. Skruv	
27	72 68 915		2	. Spring	. Fjäder	4)
28	84 07 215		2	. Knob	. Knapp	4)
29	72 08 242		1	Luggage floor assy. seat cushion, extra seat	Lastgolvsplåt kpl. sittdyna, extra säte	
30	72 45 863		1	. Handle	. Handtag	
31	72 08 473		2	. Angle hinge	. Hörnbeslag	
32	72 08 267		1	. Angle hinge L.H.	. Hörnbeslag V	Ch. –458.526,96. –50.197,95.
32	72 08 275		1	. Angle hinge R.H.	. Hörnbeslag H	Ch. –458.526,96. –50.197,95.
32	72 57 249		2	. Angle hinge	. Hörnbeslag	Ch. 470.001–,96. 52.001–,95.
33	72 08 309		2	. Gusset plate L.H.	. Hörnplåt V	
33	72 08 317		2	. Gusset plate R.H.	. Hörnplåt H	
34	72 13 507		3	. Buffer	. Buffert	
40	72 45 822		1	. Pad	. Mellanlägg	
41	79 21 273		4	. Screw	. Skruv	
42	79 22 206		16	. Screw	. Skruv	
43	79 22 727		2	. Screw	. Skruv	

3) Ch. –95.088.371. –50600838.
4) Ch. 95.095.001–. 51600001–.

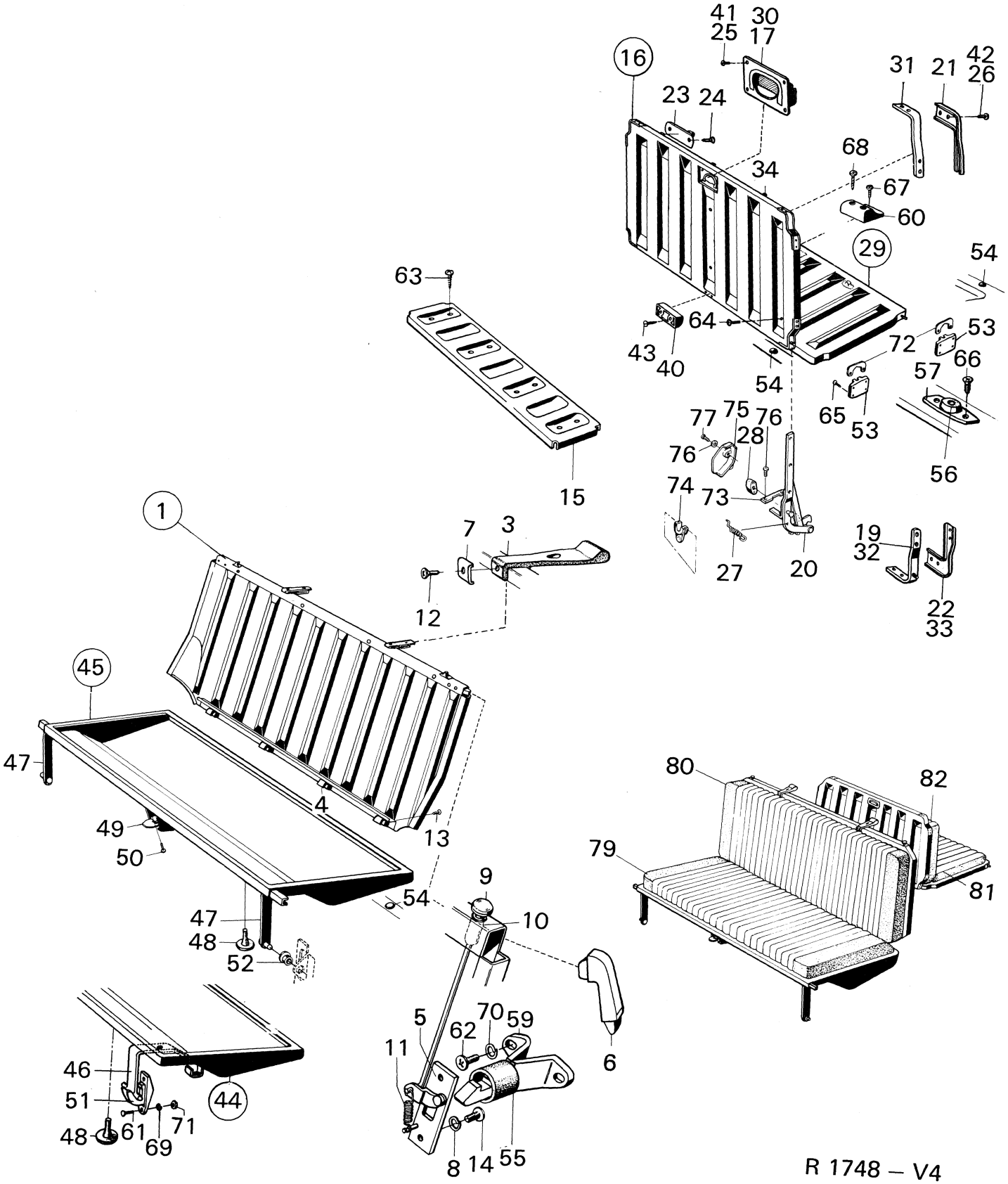

R 1748 – V4

Oct. 1974

Pos.	Part No. Artikelnr.	Qty./Antal 96	Qty./Antal 95	Description	Benämning	Remarks Anmärkningar
44	72 39 593		1	Box assy, seat cushion, rear seat	Låda kpl. sittdyna, baksäte	1)
45	72 56 738		1	Box assy, seat cushion, rear seat	Låda kpl. sittdyna, baksäte	2)
46	72 39 494		1	. Support L.H.	. Stöd V	1)
46	72 39 502		1	. Support R.H.	. Stöd H	1)
47	72 55 870		1	. Support L.H.	. Stöd V	2)
47	72 55 888		1	. Support R.H.	. Stöd H	2)
47	72 56 712		1	. Support L.H.	. Stöd V	Ch. 95.065.001–.
47	72 56 720		1	. Support R.H.	. Stöd H	Ch. 95.065.001–.
48	72 12 111		4	. Buffer	. Buffert	(71 12 113) *
49	72 56 621		1	. Lock	. Lås	
50	79 46 742		2	. Screw	. Skruv	
51	72 39 551		2	Bearing	Lager	1)
52	72 55 847		2	Bushing	Bussning	2)
53	72 35 054		4	Bearing	Lager	Ch. –50.197,95.
53	72 57 207		2	Bearing L.H.	Lager V	3)
53	72 57 207		1	Bearing L.H.	Lager V	4)
53	72 57 215		2	Bearing R.H.	Lager H	3)
53	72 57 215		1	Bearing R.H.	Lager H	4)
54	72 12 103		6	Buffer	Buffert	
55	72 42 159		2	Rubber buffer	Gummibuffert	
56	72 05 438		2	Buffer	Buffert	
57	72 46 184		2	Housing	Hållare	
59	72 42 126		2	Hook	Låskrok	
60	72 45 814		1	Pad	Mellanlägg	
61	79 34 789		4	Screw	Skruv	
62	79 34 789		4	Screw	Skruv	
63	79 22 396		8	Screw	Skruv	
64	79 22 370		34	Screw	Skruv	
65	79 21 349		16	Screw	Skruv	Ch. –50.197,95.
65	79 21 356		16	Screw	Skruv	Ch. 52.001–,95.
66	79 21 273		4	Screw	Skruv	
67	79 22 206		1	Screw	Skruv	
68	79 22 222		2	Screw	Skruv	
69	79 10 540		8	Washer	Bricka	1)
70	79 10 540		4	Washer	Bricka	
71	79 14 690		4	Nut	Mutter	1)
72	72 57 223		2	Lock sheet	Låsbleck	
73	72 68 675		2	Clamp	Överfall	
74	72 68 667		2	Bushing	Bussning	
75	72 68 717		1	Cover L.H.	Kåpa V	
75	72 68 725		1	Cover R.H.	Kåpa H	Ch. 95. 095.001–. 5160001–.
76	80 29 944		4	Washer	Bricka	
77	79 34 284		4	Screw	Skruv	
78	79 21 794		4	Screw	Skruv	
79	78 68 342		1	Seat cushion without floor plate	Sittdyna utan golvplåt	State upholstery colour and car colour code
80	78 68 359		1	Back cushion without floor plate	Ryggdyna utan golvplåt	State upholstery colour and car colour code
81	78 68 367		1	Seat cushion without floor plate	Sittdyna utan golvplåt	State upholstery colour and car colour code
82	78 68 375		1	Back cushion without floor plate	Ryggdyna utan golvplåt	State upholstery colour and car colour code

1) Ch. –46.995.95.
2) Ch. 46.996–,95.
3) Ch. –95.088.371. –50600838.
4) Ch. 95.095.001–. 51600001–.

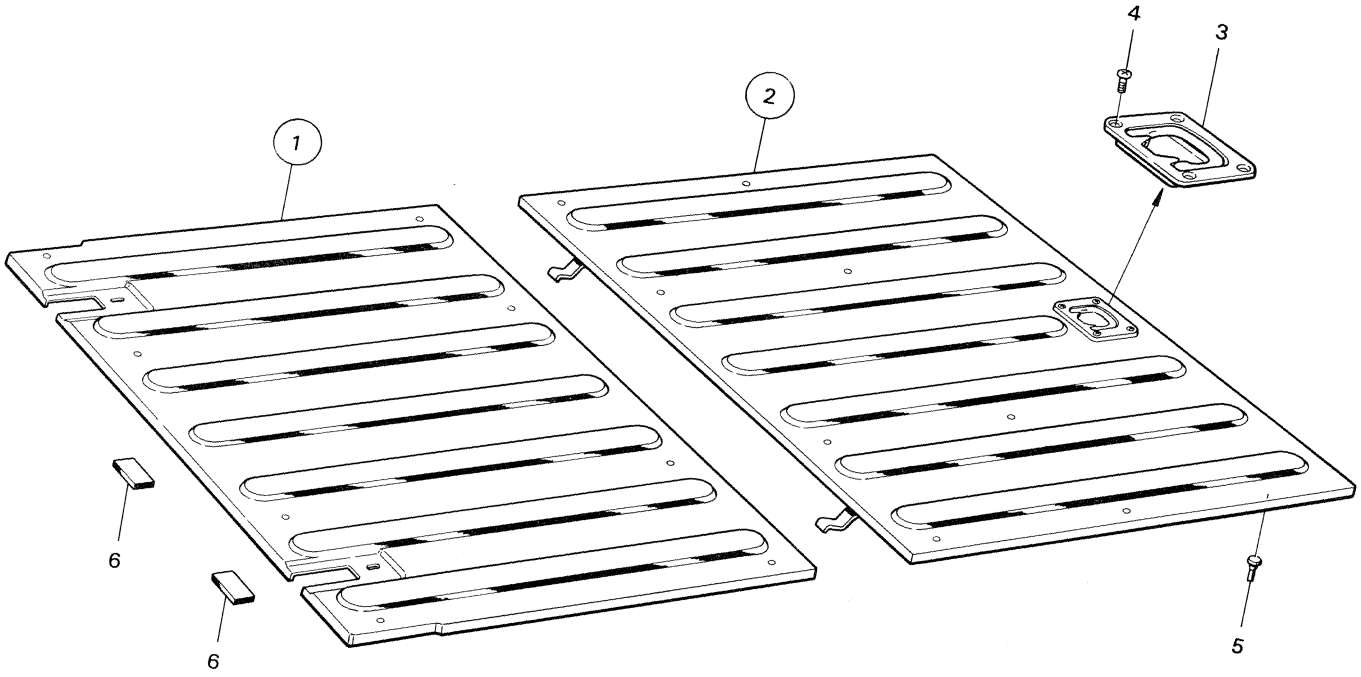

R 2950 – V4

Pos.	Part No. Artikelnr.	Qty./Antal 96	Qty./Antal 95	Description	Benämning	Remarks Anmärkningar
1	72 75 282		1	Luggage floor assy.	Lastgolv kpl.	
2	72 75 290		1	Luggage floor assy.	Lastgolv kpl.	
3	72 77 064		1	. Handle	. Handtag	
4	79 21 273		4	. Screw	. Skruv	
5	70 35 801		2	Rubber plug	Gummiplugg	
6	89 29 887		2	Pad	Mellanlägg	

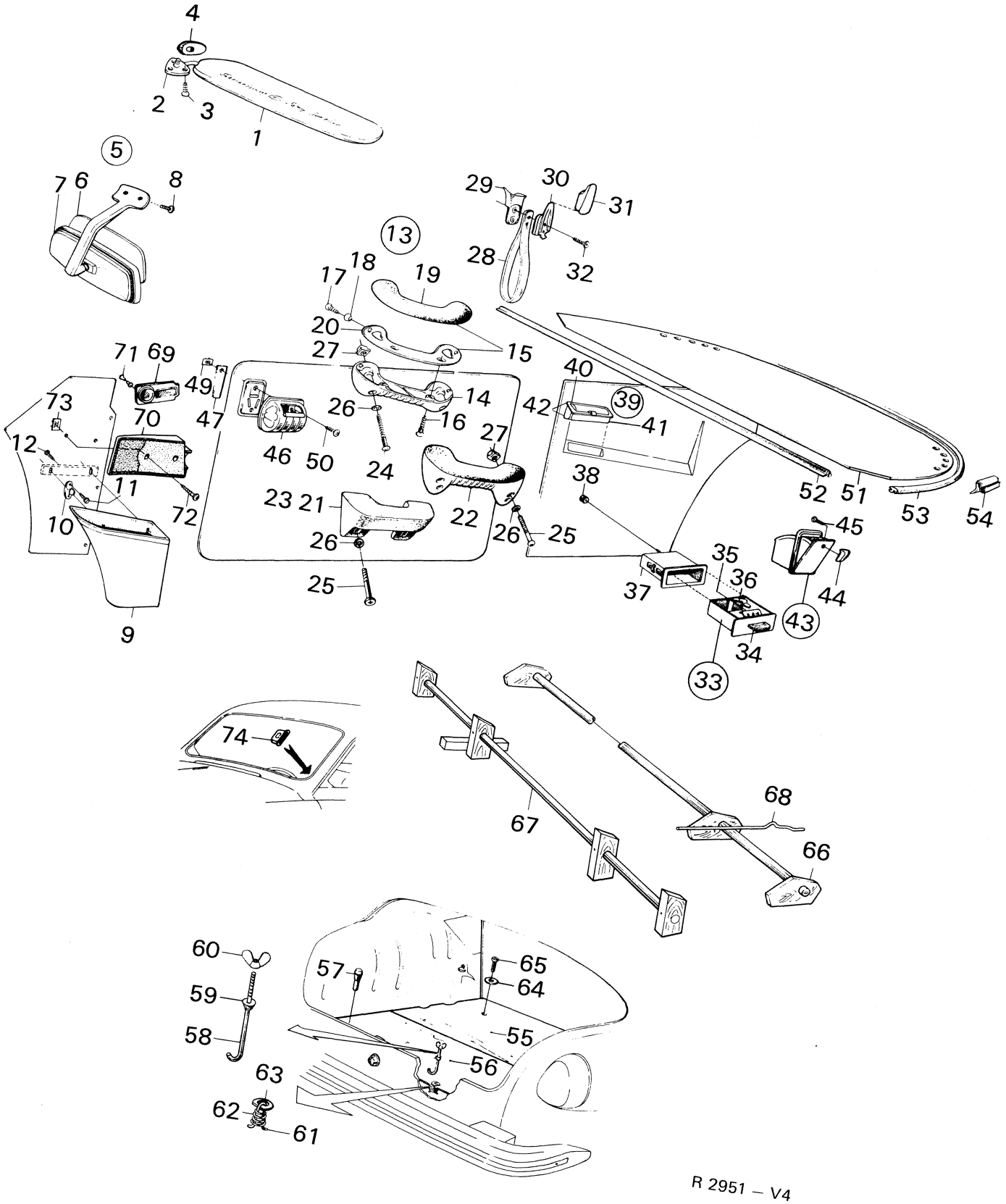
4
2
3
1
5
7
6
8
29
30
31
13
28
32
17
18
19
20
15
27
71
69
49
40
73
70
47
26
14
42
39
41
12
46
50
24
16
27
11
38
52
51
53
54
23
21
22
10
72
26
25
45
26
35
36
37
44
25
43
9
34
33
74
67
68
66
60
57
65
64
59
55
58
56
63
62
61
R 2951 – V4

Pos.	Part No. Artikelnr.	Qty./Antal 96	95	Description	Benämning	Remarks Anmärkningar
1	71 15 058	2	2	Sun visor	Solskydd	1)
1	73 29 337	2	2	Sun visor	Solskydd	2, 15)
1	73 80 835	2	2	Sun visor	Solskydd	16, 17)
1	73 82 070	1	1	Sun visor L.H.	Solskydd V	18)
1	73 82 088	1	1	Sun visor R.H.	Solskydd H	18)
2	71 86 836	1	1	Arm L.H.	Arm V	1)
2	71 86 844	1	1	Arm R.H.	Arm H	1)
2	73 29 311	2	2	Arm	Arm	2)
3	79 70 502	6	6	Screw	Skruv	
4	73 46 943	2	2	Padding	Skydd	2) *
5	73 29 386	1	1	Mirror assy.	Backspegel kpl.	2) Mirror for model 1967, see page 8 9:6 and 8 9:12.
6	73 29 402	1	1	. Glass	. Glas	
7	73 29 394	1	1	. Arm	. Arm	
8	79 69 504	2	2	Screw	Skruv	*
9	73 07 952	1	1	Basket L.H.	Korg V	5)
9	73 07 960	1	1	Basket R.H.	Korg H	
9	73 58 815	1	1	Basket L.H.	Korg V	6)
9	73 58 823	1	1	Basket R.H.	Korg H	
10	73 29 766	4	4	Bracket	Fäste	
11	79 21 281	8	8	Screw	Skruv	
12	79 22 370	2	2	Screw	Skruv	
13	71 85 143	2	2	Arm rest assy.	Armstöd kpl.	1)
13	73 40 730	2	2	Arm rest assy.	Armstöd kpl.	3)
14	71 85 150	2	2	. Arm rest, lower part	. Armstöd, underdel	1)
14	73 40 748	2	2	. Arm rest, lower part	. Armstöd, underdel	3)
15	71 60 658	2	2	. Cover with cushion and plate	. Klädsel med kudde och plåt	
16	79 22 818	4	4	. Screw	. Skruv	
17	79 21 273	4	4	. Screw	. Skruv	4)
18	71 50 915	4	4	. Washer	. Bricka	
19	71 60 625	2	2	Cushion	Kudde	
20	71 50 733	2	2	Stiffening plate	Förstyvningsplåt	
21	73 39 195	2	2	Arm rest	Armstöd	3) USA.
22	73 49 269	2	2	Arm rest	Armstöd	8)
23	73 55 423	2	2	Arm rest	Armstöd	9)
24	79 34 524	4	4	Screw	Skruv	4)
25	79 34 490	4	4	Screw	Skruv	Ch. 96.520.001–. 95.065.001–.
26	71 51 079	4	4	Washer	Bricka	
27	79 35 760	4	4	Cage nut	Korgmutter	
28	73 19 924	2	2	Strap	Stropp	
29	73 28 537	1	1	Cap L.H.	Kåpa V	
29	73 28 545	1	1	Cap R.H.	Kåpa H	
30	73 19 932	2	2	Retainer	Hållare	
31	73 19 940	2	2	Plastic cover	Plastkåpa	
32	79 22 743	4	4	Screw	Skruv	
33	71 86 570	1		Ashtray assy.	Askkopp kpl.	1)
33	73 59 037	1		Ashtray assy.	Askkopp kpl.	2, 5)
34	71 86 588	1		. Handle	. Handtag	1)
34	73 39 781	1		. Handle	. Handtag	2, 5)
35	79 61 949	2	2	. Screw	. Skruv	6)
36	71 97 411	1		. Spring	. Fjäder	6)

1) Ch. –458.526,96. –50.197,95.
2) Ch. 96.470.001–. 95.052.001–.
3) Ch. 96.470.001–507.018, 95.052.001–062.059.
4) Ch. –507.018,96. –62.059,95.
5) Ch. –96.552.859. –95.074.986.
6) Ch. 96.560.001–. 95.080.001–.
8) Ch. 96.520.001–575.958. 96.520.001–573.561, USA. –60600394.
95.065.001–084.506. 95.065.001–083,933, USA. –50600191.
9) Ch. 96.575.959–. 96.573.562–, USA. 60600395–.
95.084.507–. 95.083.934–, USA. 50600192–.
15) Ch. –96722001076. –95722000277.
16) Ch. 96722001077–. 95722000278–.
17) Ch. –96722021567. –96726006009. –96722008323. –95726000119.
18) Ch. 96732000001–. 96736000001–. 95732000001–. 9573600001–.

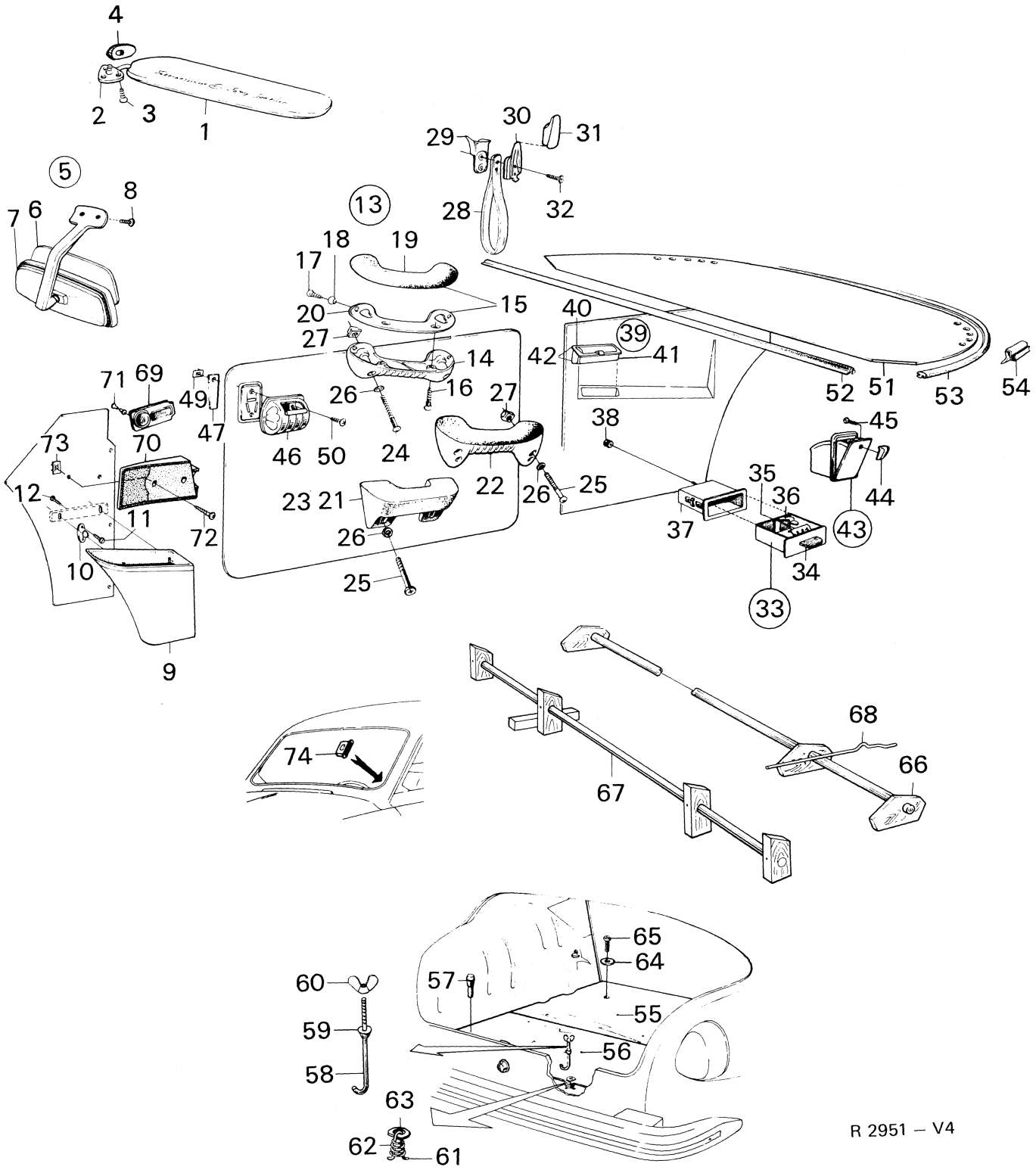
4
2
3
1
5
8
7
6
13
18
19
17
20
15
27
14
16
26
24
27
22
26
25
23
21
26
25
29
30
31
28
32
40
39
42
41
52
51
53
54
38
45
44
35
36
37
43
34
33
71
69
49
47
46
50
73
70
12
11
72
10
9
74
68
66
67
65
64
60
57
55
59
56
58
63
62
61
R 2951 – V4

Pos.	Part No. Artikelnr.	Qty./Antal 96	95	Description	Benämning	Remarks Anmärkningar	
37	71 86 620	1		Housing, ashtray	Hus, askkopp	6)	
38	71 54 099	1		Nut	Mutter	6)	
39	84 01 556	1		Ashtray assy.	Askkopp kpl.	7)	
40	84 01 846	1		. Lid	. Lucka	7)	
41	84 01 903	1		. Box	. Låda	7)	
42	73 74 986	1		Ashtray	Askkopp	Ch. 96.600.001–. 61600001–.	
42	73 74 986		1	Ashtray	Askkopp	22)	*
43	71 60 948		2	Ashtray assy.	Askkopp kpl.	1)	
43	73 44 252		2	Ashtray assy.	Askkopp kpl.	2, 5)	
43	72 66 935		2	Ashtray assy.	Askkopp kpl.	6, 21)	
44	71 60 864		2	. Knob	. Knapp	1)	
44	73 44 351		2	. Knob	. Knapp	2, 21)	
45	79 22 719		2	. Screw	. Skruv	21)	
46	71 27 830	2	2	Ashtray R.H.D.	Askkopp R.H.D.		
47	71 85 655	2	2	Guard plate R.H.D.	Skyddsplåt R.H.D.		
49	79 19 566	4	4	Clip R.H.D.	Clip R.H.D.		
50	79 21 281	4	4	Screw R.H.D.	Skruv R.H.D.		
51	71 86 950	1		Shelf, light gray	Hatthylla, ljusgrå	11)	
51	73 40 789	1		Shelf, graphite gray	Hatthylla, grafitgrå	10)	
51	73 40 789	1		Shelf, graphite gray	Hatthylla, grafitgrå	12)	
51	73 54 822	1		Shelf, black	Hatthylla, svart	12) De Luxe.	
51	73 58 948	1		Shelf, black	Hatthylla, svart	14, 19)	
51	73 86 030	1		Shelf, black	Hatthylla, svart	20, 21)	
51	73 87 665	1		Shelf, black	Hatthylla, svart	22)	*
52	71 51 723	1		Shelf retainer, front, light gray	Hyllhållare, främre, ljusgrå	11)	
52	73 40 797	1		Shelf retainer, front graphite gray	Hyllhållare, främre grafitgrå	10)	
52	73 58 989	1		Shelf retainer, front black	Hyllhållare, främre, svart	14, 19)	
52	73 86 055	1		Shelf retainer, front black	Hyllhållare, främre, svart	20, 21)	
52	73 87 681	1		Shelf retainer, front black	Hyllhållare, främre, svart	22)	*
53	71 51 731	1		Shelf retainer, rear light gray	Hyllhållare, bakre ljusgrå	11)	
53	73 40 813	1		Shelf retainer, rear graphite gray	Hyllhållare, bakre grafitgrå	10)	
53	73 58 963	1		Shelf retainer, rear, black	Hyllhållare, bakre, svart	14, 19)	
53	73 86 048	1		Shelf retainer, rear, black	Hyllhållare, bakre, svart	20, 21)	
53	73 87 673	1		Shelf retainer, rear, black	Hyllhållare, bakre, svart	22)	*
54	71 14 978	3		Retainer	Hållare	19)	
54	71 15 017	3		Retainer	Hållare	20)	*
55	71 20 678	1		Plate, front	Platta, främre	13)	
55	73 57 700	1		Plate, front	Platta, främre	14, 21)	
55	73 86 063	1		Plate, front	Platta, främre	22)	*
56	71 20 694	1		Plate, rear	Platta, bakre		
57	70 35 801	2		Buffer	Buffert		
58	70 93 602	1		Hook	Krok		
58	71 83 452		1	Hook	Krok		*

1) Ch. –458.526,96. –50.197,95.
2) Ch. 470.001–,96. 52.001–,95.
5) Ch. –96.552.859. –95.074.986.
6) Ch. 96.560.001–. 95.080.001–.
7) Ch. 96.560.001–592.844. –60601540.
10) Ch. 470.001–507.018,96. Scandinavian, Non-European markets and De Luxe version.
11) Ch. –507.018,96. Model 1968. Only some versions and markets
12) Ch. 96.520.001–. 95.065.001–.
13) Ch. –96.552.859.
14) Ch. 96.560.001–.
19) Ch. –96742017275. –96746005605. –95742006620. –957460000165.
20) Ch. 96752000001–. 96756000001–. 95752000001–. 95756000001–.
21) Ch. –96752015165. –96756007419. –95752002048. –95753003018. –95756000281.
22) Ch. 96752060001–. 96762000001–. 96766000001–. 95753060001–. 95763000001–. 95766000001–.

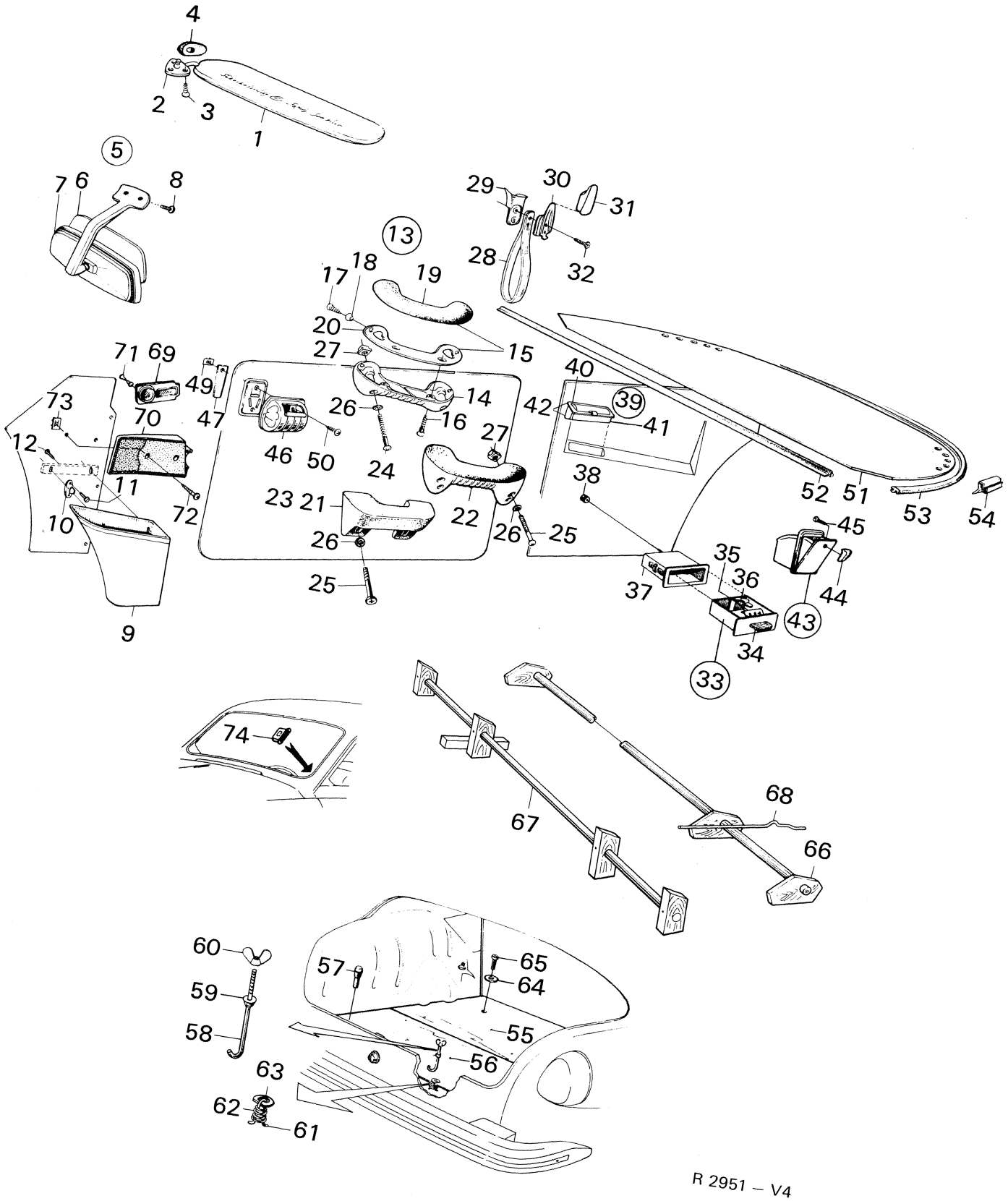
4
2
3
1
5
7
6
8
29
30
31
13
28
32
17
18
19
20
27
15
71
69
49
40
73
70
47
26
14
42
39
41
12
46
50
16
27
24
38
11
23
21
22
52
51
53
54
10
72
26
26
25
45
35
36
37
44
25
43
9
34
33
74
67
68
66
60
57
65
64
59
55
58
56
63
62
61

R 2951 – V4

Pos.	Part No. Artikelnr.	Qty./Antal 96	95	Description	Benämning	Remarks Anmärkningar
59	70 93 610	1		Washer	Bricka	
60	70 36 213	1		Wing nut	Vingmutter	
61	70 99 526	2		Hook	Krok	
62	70 99 518	2		Spring	Fjäder	
63	70 66 665	2		Washer	Bricka	
64	70 28 533	2		Countersunk washer	Försänkningsbricka	
65	79 21 901	2		Screw	Skruv	
66	71 51 285	1		Support	Stöd	Ch. –96722011644. –96726005777.
67	73 82 799	1		Support	Stöd	Ch. 96722011645-. 96726005778-.
68	71 52 630	2		Spring	Fjäder	
69	73 49 400	1	1	Holder, address plate	Hållare, adressplåt	12, 17) }
70	73 82 427	1	1	Holder, address plate	Hållare, adressplåt	18, 19) }
71	79 17 040	2	2	Double rivet	Dubbelnit	12, 17) } Only Sweden.
72	79 65 650	2	2	Screw	Skruv	18, 19) }
73	79 19 574	2	2	Clip	Clip	18, 19) }
74	73 53 188	1	1	Frame, chassis No. sign	Ram, chassinummerskylt	Ch. 96.520.001–627.413. 95.065.001–102.180.
74	73 77 054	1	1	Frame, chassis No. sign	Ram, chassinummerskylt	Ch. 96722000001–. 96726000001–. 95722000001–. 95726000001–.

12) Ch. 96.520.001–. 95.065.001–.
17) Ch. –96722021567. –96726006009. –95722008323. –95726000119
18) Ch. 96732000001–. 96736000001–. 95732000001–. 95736000001–.
19) Ch. –96742017275. –96746005605. –95742006620. –957460000165.

Pos.	Part No. Artikelnr.	Qty./Antal 96	95	Description	Benämning	Remarks Anmärkningar
1 L	78 57 261	X	X	Ore gray, Gy4	Malmgrå, Gy4	L = liter
1/4L	78 57 287	X	X	Ore, gray, Gy4	Malmgrå, Gy4	Ch. –507.018,96. –62.059,95.
1 L	78 20 343	X	X	Red, R2	Röd, R2	
1/4L	78 20 368	X	X	Red, R2	Röd, R2	10)
1 L	84 70 676	X	X	Cinnabar red, R4	Cinnoberröd, R4	
1/4L	84 70 684	X	X	Cinnabar red, R4	Cinnoberröd, R4	11)
1 L	78 20 228	X	X	Black Bk1	Svart, Bk1	
1/4L	78 20 244	X	X	Black, Bk1	Svart, Bk1	Ch. 96.520.001–. 95.065.001–.
1 L	78 57 329	X	X	Middle blue, B6	Blå husar, B6	
1/4L	78 57 345	X	X	Middle blue, B6	Blå husar, B6	Ch. –96.552.859. –95.074.986.
1 L	78 57 469	X	X	Middle blue, B7	Mellanblå, B7	
1/4L	78 57 477	X	X	Middle blue, B7	Mellanblå, B7	1, 4)
1 L	88 16 100	X	X	Caroline-blue, B8	Caroliner-blå, B8	
1/4L	88 16 118	X	X	Caroline-blue, B8	Caroliner-blå, B8	5)
1 L	78 20 491	X	X	White, W1	Vit, W1	
1/4L	78 20 517	X	X	White, W1	Vit, W1	10)
1 L	84 70 627	X	X	Orchid white, W2	Orchide-vit, W2	
1/4L	84 70 635	X	X	Orchid white, W2	Orchide-vit, W2	11)
1 L	78 20 954	X	X	Olive green, Gn5	Olivgrön, Gn5	
1/4L	78 20 970	X	X	Olive green, Gn5	Olivgrön, Gn5	Ch. –458.526,96. –50.197,95.
1 L	78 57 428	X	X	Sea-green, Gn6	Sjögrön, Gn6	Ch. 96.520.001–592.844.
1/4L	78 57 436	X	X	Sea-green, Gn6	Sjögrön, Gn6	–60601540. 95.065.001–088.371. –50600838.
1 L	88 15 466	X	X	Tyroler green, Gn7	Tyrolergrön, Gn7	
1/4L	88 15 474	X	X	Tyroler green, Gn7	Tyrolergrön, Gn7	2, 4)
1 L	78 57 352	X	X	Light beige, Y5	Silversand, Y5	Ch. –96.592.844. –60601540.
1/4L	78 57 378	X	X	Light beige, Y5	Silversand, Y5	–95.088.371. –50600838.
1 L	88 15 284	X	X	Savann beige, Y6	Savannbeige, Y6	Ch. 96.560.001–627.413.
1/4L	88 15 292	X	X	Savann beige, Y6	Savannbeige, Y6	95.080.001–102.180.
1 L	88 15 425	X	X	Silvermink-gray, RB1	Silvermink-grå, RB1	Ch. 96.600.001–627.413.
1/4L	88 15 433	X	X	Silvermink-gray, RB1	Silvermink-grå, RB1	61600001–61602639. 95.095.001–102.180. 51600001–51601165.
1 L	88 15 672	X	X	Burgundy-red, RB2	Burgundröd, RB2	
1/4L	88 15 680	X	X	Burgundy-red, RB2	Burgundröd, RB2	3, 4)
1 L	88 15 698	X	X	Yellow, Y8	Ambragul, Y8	
1/4L	88 15 706	X	X	Yellow, Y8	Ambragul, Y8	3, 8)
1 L	88 16 084	X	X	Brilliant-yellow, Y9	Brilliant-gul, Y9	
1/4L	88 16 092	X	X	Brilliant-yellow, Y9	Brilliant-gul, Y9	5, 8)
1 L	**84 86 284**	X	X	India-yellow, Y11	Indisk gul, Y11	(8470320)
1/4L	84 70 338	X	X	India-yellow, Y11	Indisk gul, Y11	9, 12) *
1 L	84 70 999	X	X	Topaz yellow Y12	Topasgul Y12	13) *
1/4L	84 71 005	X	X	Topaz yellow Y12	Topasgul Y12	13) *

1) Ch. 96.560.001–. 95.080.001–.
2) Ch. 96.600.001–. 61600001–. 95.095.001–. 51600001–.
3) Ch. 96722000001–. 96726000001–. 95722000001–. 95726000001–.
4) Ch. –96722021567. –96726006009. –95722008323. –95726000119.
5) Ch. 96732000001–. 96736000001–. 95732000001–. 95736000001–.
8) Ch. –96732023028. 96736008344. –95732007767. –95736000185.
9) Ch. 96742000001–. 96746000001–. 95742000001–. 95746000001–.
10) Ch. –96742017275. –96746005605. –95742006620. –95746000165.
11) Ch. 96752000001–. 96756000001–. 95752000001–. 95756000001–.
12) Ch. –96752015165. –96756007419. –95752002048. –95753003018. –95756000281.
13) Ch. 96752060001–. 96762000001–. 96766000001– 95753060001–. 95763000001–. 95766000001–.

Pos.	Part No. Artikelnr.	Qty./Antal 96	95	Description	Benämning	Remarks Anmärkningar	
1 L	88 15 714	X	X	Green, Gn8	Veronagrön, Gn8	3, 6)	
1/4L	88 15 722	X	X	Green, Gn8	Veronagrön, Gn8	3, 6)	
1 L	84 70 288	X	X	Green, Gn9	Veronagrön, Gn9	7, 10)	
1/4L	84 70 296	X	X	Green, Gn9	Veronagrön, Gn9	7, 10)	
1 L	84 70 643	X	X	Emerald green, Gn10	Smaragdgrön, Gn10	11, 12)	*
1/4L	84 70 650	X	X	Emerald green, Gn10	Smaragdgrön, Gn10	11, 12)	*
1 L	84 70 973	X	X	Opal green Gn11	Opalgrön Gn11	13)	*
1/4L	84 70 981	X	X	Opal green Gn11	Opalgrön Gn11	13)	*
1 L	84 70 304	X	X	Sienna-brown, R3	Sienna-brun, R3	9)	
1/4L	84 70 312	X	X	Sienna-brown, R3	Sienna-brun, R3	9)	
1 L	84 70 486	X		Silver-crystal, Sk1	Silverkristall, Sk1	11)	*
1/8L	84 70 494	X		Silver-crystal, Sk1	Silverkristall, Sk1	11)	*
1 L	84 51 155	X		Thinner for Sk1	Förtunning för Sk1	11)	*
5 L	84 70 270	X		Thinner for Sk1	Förtunning för Sk1	11)	*
1 L	84 86 318			Thinner for 84 86 284	Förtunning för 84 86 284	9, 12)	
5 L	84 86 326			Thinner for 84 86 284	Förtunning för 84 86 284	9, 12)	
1 L	84 86 292			Hardener for 84 86 284	Härdare för 84 86 284	9, 12)	
1/2L	84 86 300			Hardener for 84 86 284	Härdare för 84 86 284	9, 12)	
1/4L	78 59 135	X	X	Paint for engine unit, aluminium	Motorfärg, aluminium		
1/4L	88 14 246	X	X	Paint for engine unit, blue	Motorfärg, blå		
1/8L	78 53 666	X	X	Paint for dash board, light gray	Färg för instrumentpanel, ljusgrå		
1/8L	78 59 150	X	X	Paint for dash board, graphit gray	Färg för instrumentpanel, grafitgrå		
1/8L	78 53 989	X	X	Paint for steering column and seat frame, dark gray	Färg för rattlagring och sitsram, mörkgrå		
1/8L	78 59 143	X	X	Paint for steering column and seat frame, black	Färg för rattlagring och sitsram, svart		
1/8L	88 16 449	X	X	Retouch paint for grille, silver gray	Bättringsfärg för grill, silvergrå	9)	

3) Ch. 96722000001–. 96726000001–. 95722000001–. 95726000001–.
6) Ch. –96732013398. –96736006144. –95732004109.
7) Ch. 96732013399–. 96736006145–. 95732004110–.
9) Ch. 96742000001–. 96746000001–. 95742000001–. 95746000001–.
10) Ch. –96742017275. –96746005605. –95742006620. –95746000165.
11) Ch. 96752000001–. 96756000001–. 95752000001–. 95756000001–.
12) Ch. –96752015165. –96756007419. –95752002048. –95753003018. –95756000281.
13) Ch. 96752060001–. 96762000001–. 96766000001–. 95753060001–. 95763000001–. 95766000001–.

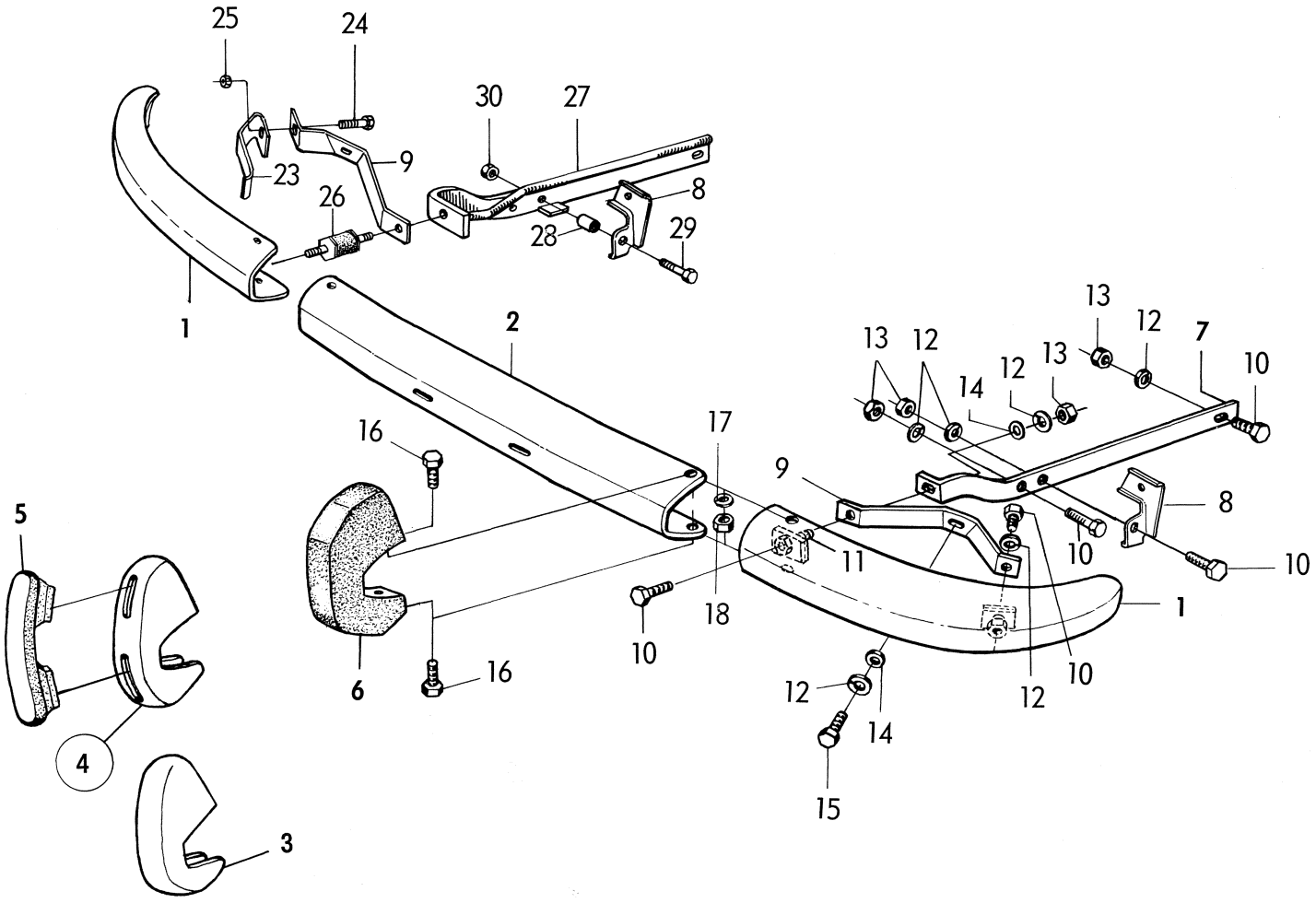

R 2328 – V4

Oct. 1974

Pos.	Part No. Artikelnr.	Qty./Antal 96	95	Description	Benämning	Remarks Anmärkningar
1	73 04 579	2	2	Outer plate	Yttre plåt	1)
1	73 50 325	2	2	Outer plate	Yttre plåt	2)
2	73 04 611	1	1	Centre plate	Mittre plåt	
3	73 04 538	1	1	Overrider L.H.	Horn V	1)
3	73 04 546	1	1	Overrider R.H.	Horn H	1)
4	73 50 192	1	1	Overrider assy. L.H.	Horn kpl. V	2, 7)
4	73 50 200	1	1	Overrider assy. R.H.	Horn kpl. H	2, 7)
5	73 50 135	2	2	. Rubber protection	. Gummiskydd	2, 7)
6	73 78 714	1	1	Overrider L.H.	Horn V	8)
6	73 78 722	1	1	Overrider R.H.	Horn H	8)
7	73 04 645	2	2	Bracket	Fäste	1)
7	73 50 358	1	1	Bracket L.H.	Fäste V	2, 5)
7	73 50 366	1	1	Bracket R.H.	Fäste H	2, 5)
7	73 78 375	1	1	Bracket L.H.	Fäste V	6)
7	73 78 383	1	1	Bracket R.H.	Fäste H	6)
8	73 78 367	2	2	Bracket, horn	Fäste, signalhorn	6, 7)
8	73 78 367	1	1	Bracket, horn	Fäste, signalhorn	8)
9	73 04 652	1	1	Stay L.H.	Stag V	1)
9	73 04 660	1	1	Stay R.H.	Stag H	1)
9	73 50 291	1	1	Stay L.H.	Stag V	2)
9	73 50 309	1	1	Stay R.H.	Stag H	2)
10	79 03 313	8	8	Screw	Skruv	1)
10	79 35 919	8	8	Screw	Skruv	2, 3)
10	79 35 919	6	6	Screw	Skruv	3, 5)
10	79 35 919	10	10	Screw	Skruv	6, 7)
10	79 35 919	9	9	Screw	Skruv	8)
11	73 18 371	2	2	Screw	Skruv	3 5)
12	79 10 565	10	10	Washer	Bricka	7)
12	79 10 565	9	9	Washer	Bricka	8)
13	79 14 716	6	6	Nut	Mutter	
13	79 14 716	12	12	Nut	Mutter	6 7)
13	79 14 716	11	11	Nut	Mutter	8)
14	80 29 993	4	4	Washer	Bricka	8)
15	79 03 321	2	2	Screw	Skruv	
16	79 03 164	4	4	Screw	Skruv	
17	79 10 557	4	4	Washer	Bricka	
18	79 14 708	4	4	Nut	Mutter	
23	73 90 305	2		Bracket	Bygel	Ch. 96732012500–, USA.
24	79 03 313	4		Screw	Skruv	
25	79 14 716	4		Nut	Mutter	
26	73 90 289	2		Rubber buffer	Gummibuffert	
27	73 90 354	1		Bracket L.H.	Fäste V	
27	73 90 362	1		Bracket R.H.	Fäste H	
28	73 90 388	1		Spacer sleeve	Distansrör	
29	79 03 339	1		Screw	Skruv	
30	79 63 408	1		Nut	Mutter	

1) Ch. –507.018,96. –62.059,95.
2) Ch. 96.520.001–. 95.065.001–.
3) Ch. –96.552.859. –95.074.986.
4) Ch. 96.560.001–. 95.080.001–.
5) Ch. –96.592.844. –60601540. –95.088.371. –50600838.
6) Ch. 96.600.001–. 61600001–. 95.095.001–. 51600001–.
7) Ch. –96.627.413–6160239. –95.102.180. –51601165.
8) Ch. 96722000001–. 96726000001–. 95722000001–. 95726000001–.

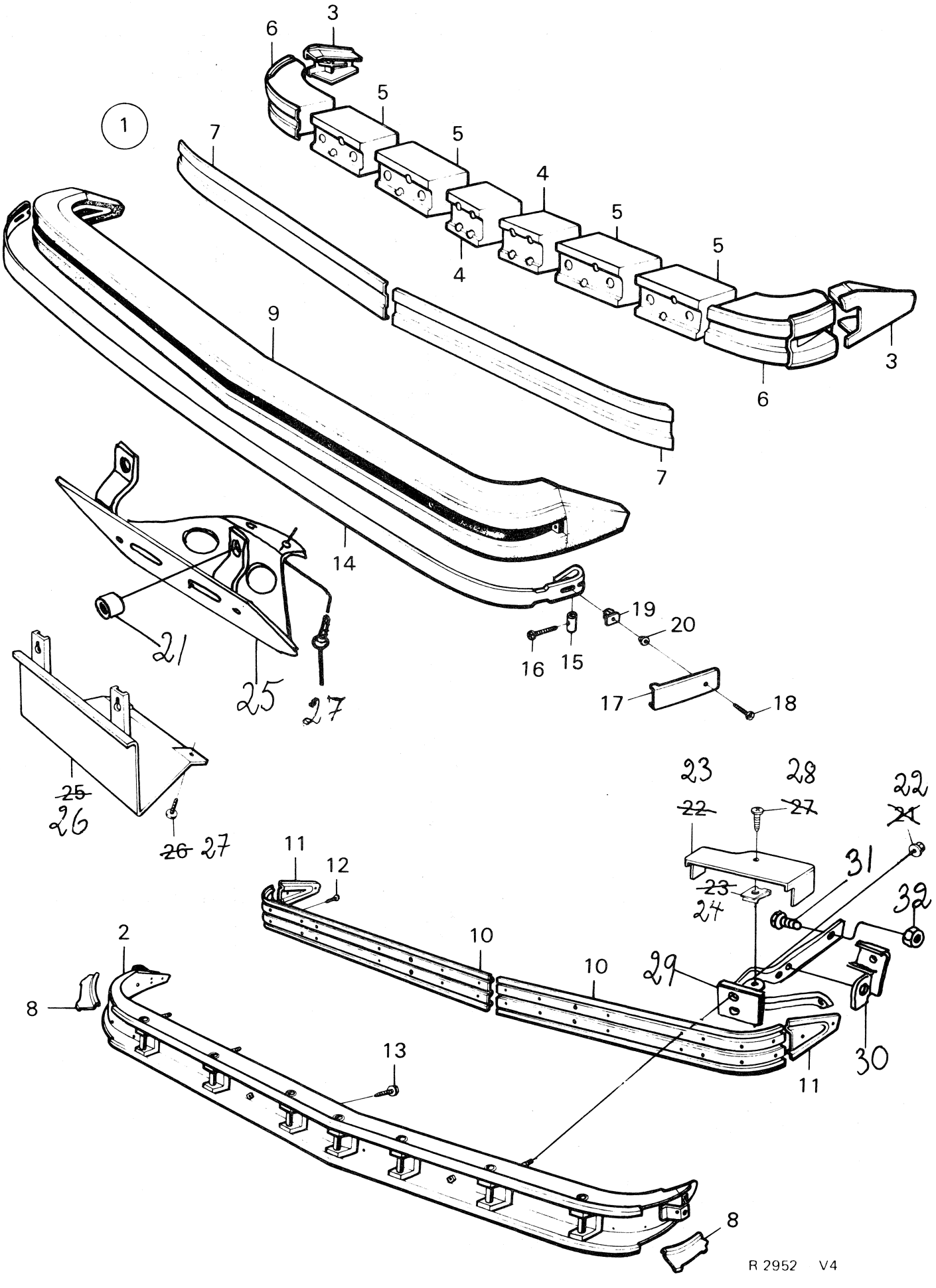
1
3
6
5
5
4
5
5
4
3
6
7
9
7
14
19
20
16
15
17
18
21
25
27
~~25~~
26
~~26~~ 27
23
~~22~~
28
~~27~~
22
~~21~~
31
32
~~23~~
24
11
12
10
10
29
2
8
13
30
11
8
R 2952 V4

Pos.	Part No. Artikelnr.	Qty./Antal 96	95	Description	Benämning	Remarks Anmärkningar
1	73 91 253	1	1	Bumper assy, front	Stötfångare kpl., främre	
2	73 91 337	1	1	. Bar	. Skena	
3	82 23 539	1	1	. Cell section L.H.	. Cellblock V.	
3	82 23 547	1	1	. Cell section R.H.	. Cellblock H.	
4	73 91 485	2	2	. Cell section, center	. Cellblock, mittre	
5	73 91 345	4	4	. Cell section	. Cellblock	
6	82 36 648	2	2	. Cell section, outer	. Cellblock, yttre	
7	82 23 570	1	1	. Support profile L.H.	. Stödprofil V.	
7	82 23 588	1	1	. Support profile R.H.	. Stödprofil H.	
8	82 23 596	2	2	. Support profile	. Stödprofil	
9	82 17 776	1	1	. Protective cover	. Skyddshölje	
10	82 23 562	2	2	. Attachment bar, inner	. Fästskena, inre	
11	82 23 612	1	1	. Attachment bar, outer L.H.	. Fästskena, yttre V.	
11	82 23 620	1	1	. Attachment bar, outer R.H.	. Fästskena, yttre H.	
12	79 22 420	18	18	. Screw	. Skruv	
13	82 34 593	2	2	. Screw	. Skruv	
14	82 17 960	1	1	. Strap	. Spännband	
15	72 07 459	2	2	. Sleeve	. Hylsa	
16	79 22 412	2	2	. Screw	. Skruv	
17	82 18 059	2	2	. Cover plate	. Täckplåt	
18	79 68 837	2	2	. Screw	. Skruv	
19	82 18 067	2	2	. Clip	. Clip	
20	82 17 689	2	2	. Sleeve	. Hylsa	
21	73 93 192	2	2	. Spacer sleeve	. Distanshylsa	
22	79 67 953	4	4	Nut	Mutter	
23	73 91 436	1	1	Cover plate L.H.	Täckplåt V.	
23	73 91 444	1	1	Cover plate R.H.	Täckplåt H.	
24	79 68 001	2	2	Clip	Clip	
25	73 93 150	1	1	Bracket, number plate	Hållare, nummerplåt	(82 29 791)
26	73 93 200	1	1	Bracket, number plate	Hållare, nummerplåt	Finland only (73 92 533)
27	79 22 420	2	2	Screw	Skruv	
28	79 70 601	2	2	Screw	Skruv	
29	88 16 670	1	1	Bracket L.H.	Fäste V	
29	88 16 688	1	1	Bracket R.H.	Fäste H	
30	73 78 367	1	1	Bracket, horn	Fäste, signalhorn	
31	79 70 288	5	5	Screw	Skruv	
32	79 67 953	5	5	Nut	Mutter	

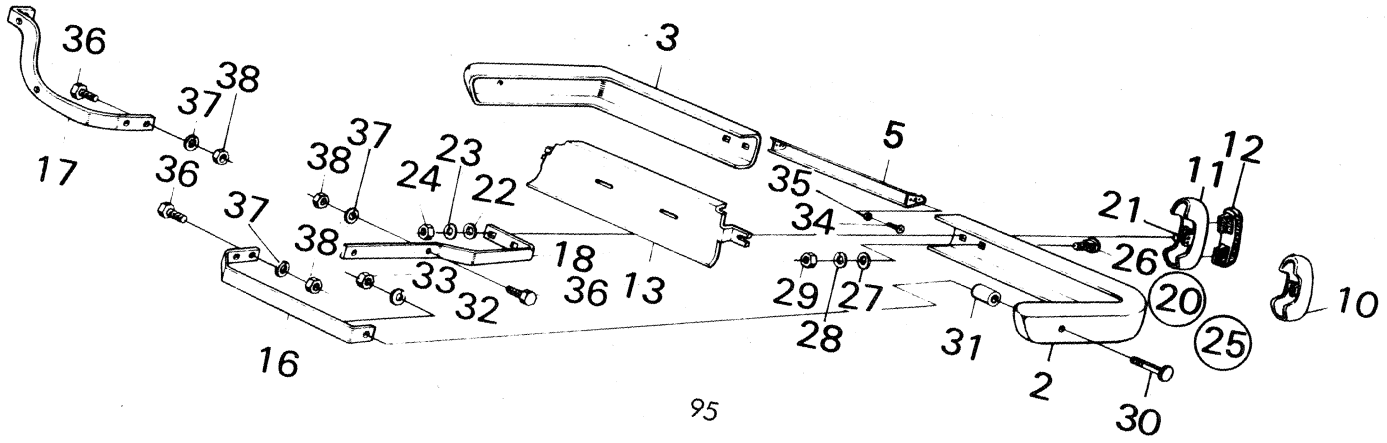

95

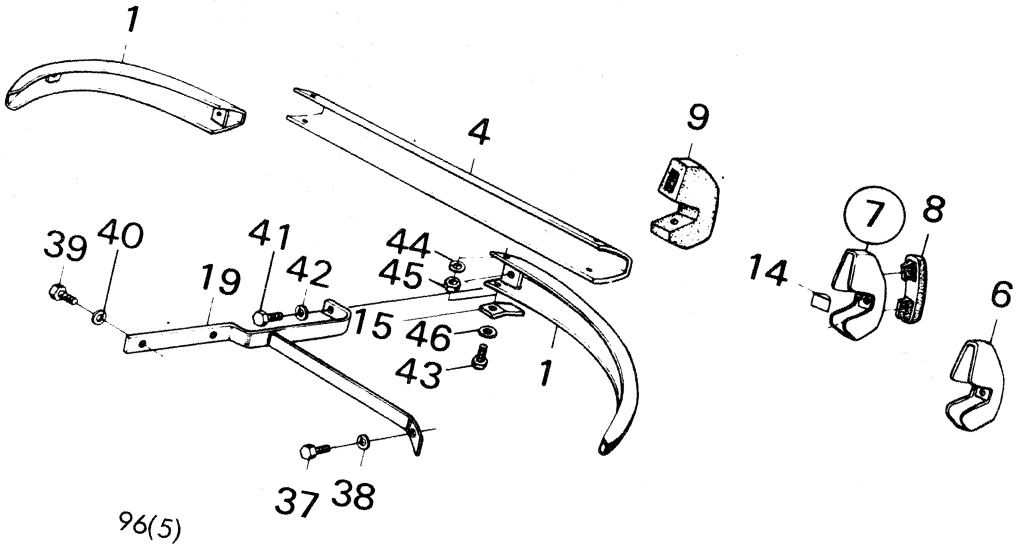

96(5)
96 SP(5)

R 1751 – V4

SAAB
genuine spare parts
original reservdelar

BUMPERS
Bumper, rear, up to and incl. model 1975
STÖTFÅNGARE
Stötfångare, bakre, t.o.m. modell 1975

8 37:3
H24

Pos.	Part No. Artikelnr.	Qty./Antal 96	95	Description	Benämning	Remarks Anmärkningar
1	73 04 454	2		Outer plate	Yttre plåt	Ch. –96.560.740.
1	73 50 697	2		Outer plate	Yttre plåt	Ch. 96.560.741–.
2	72 34 677		1	Outer plate L.H.	Yttre plåt V	
3	72 34 685		1	Outer plate R.H.	Yttre plåt H	
4	73 04 504	1		Centre plate	Mittre plåt	
5	72 06 782		1	Centre plate	Mittre plåt	
6	73 04 397	2		Overrider assy.	Horn kpl.	Ch. –507.018,96.
7	73 50 234	2		Overrider assy.	Horn kpl.	Ch. 96.520.001–627.413. 61602639.
8	73 50 135	2		. Rubber protection	. Gummiskydd	
9	73 78 698	1		Overrider L.H.	Horn V	Ch. 96722000001–.
9	73 78 706	1		Overrider R.H.	Horn H	96726000001–.
10	72 06 816		1	Overrider L.H.	Horn V	Ch. –62.059,95.
10	72 06 824		1	Overrider R.H.	Horn H	
11	72 59 492		1	Overrider assy. L.H.	Horn kpl. V	Ch. 95.065.001–.
11	72 59 500		1	Overrider assy. R.H.	Horn kpl. H	
12	73 50 135		2	. Rubber protection	. Gummiskydd	
13	78 35 093		1	Support plate	Stödplåt	Ch. 62.059,95.
13	78 68 490		1	Support plate	Stödplåt	Ch. 95.065.001–.
14	73 04 512	2		Cork	Kork	Ch. –507.018,96.
15	73 50 143	2		Splash guard	Stänkskydd	Ch. 96.520.001–627.413. –61602639.
16	72 09 778		1	Stay L.H.	Stag V	
17	72 09 786		1	Stay R.H.	Stag H	
18	72 09 760		2	Bracket	Fäste	
19	73 04 702	2		Bracket	Fäste	
20	78 27 819		2	Bumper bolt assy.	Stötfångarbult kpl.	S
21	70 83 710		2	. Bolt	. Vagnsbult	S
22	80 29 993		2	. Washer	. Bricka	S
23	79 10 565		2	. Washer	. Bricka	S
24	79 14 716		2	. Nut	. Mutter	S
25	78 27 827		2	Bumper bolt assy.	Stötfångarbult kpl.	
26	70 83 751		2	. Bolt	. Vagnsbult	
27	80 29 993		2	. Washer	. Bricka	
28	79 10 565		2	. Washer	. Bricka	
29	79 14 716		2	. Nut	. Mutter	
30	72 09 745		2	Bolt	Vagnsbult	
31	72 09 752		2	Spacer tube	Distansrör	
32	79 10 565		2	Washer	Bricka	
33	79 14 716		2	Nut	Mutter	
34	79 34 466		4	Screw	Skruv	
35	79 10 474		4	Nut	Mutter	
36	79 03 164		8	Screw	Skruv	
37	79 10 557		8	Washer	Bricka	
38	79 14 708		8	Nut	Mutter	
39	79 35 885	4		Screw	Skruv	
40	79 10 557	4		Washer	Bricka	
41	79 35 919	4		Screw	Skruv	
42	79 10 565	4		Washer	Bricka	
43	79 03 164	4		Screw	Skruv	
44	79 10 557	4		Washer	Bricka	
45	79 14 708	4		Nut	Mutter	
46	73 11 772	2		Washer	Bricka	Ch. 96.520.001–.

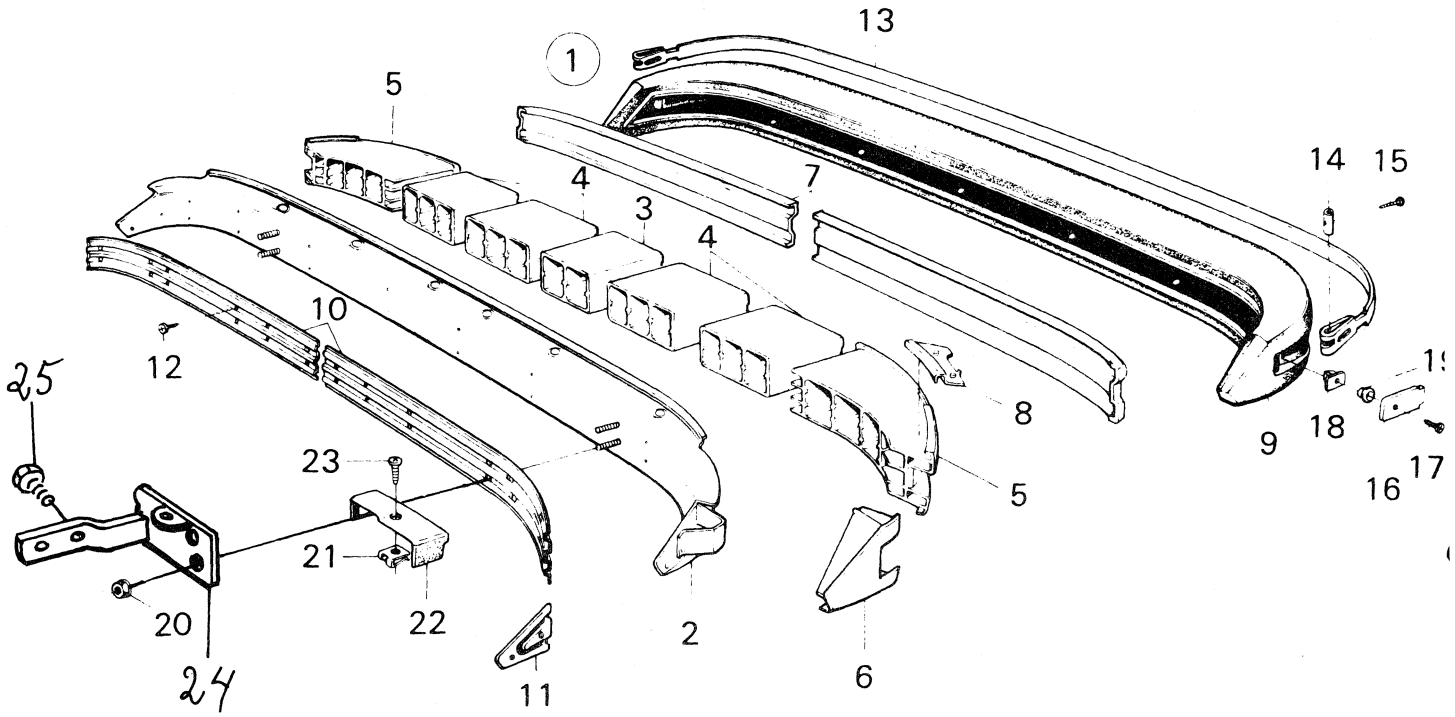
1
13
5
4
3
4
7
14
15
10
12
25
8
9
18
17
16
23
5
21
20
22
2
6
24
11

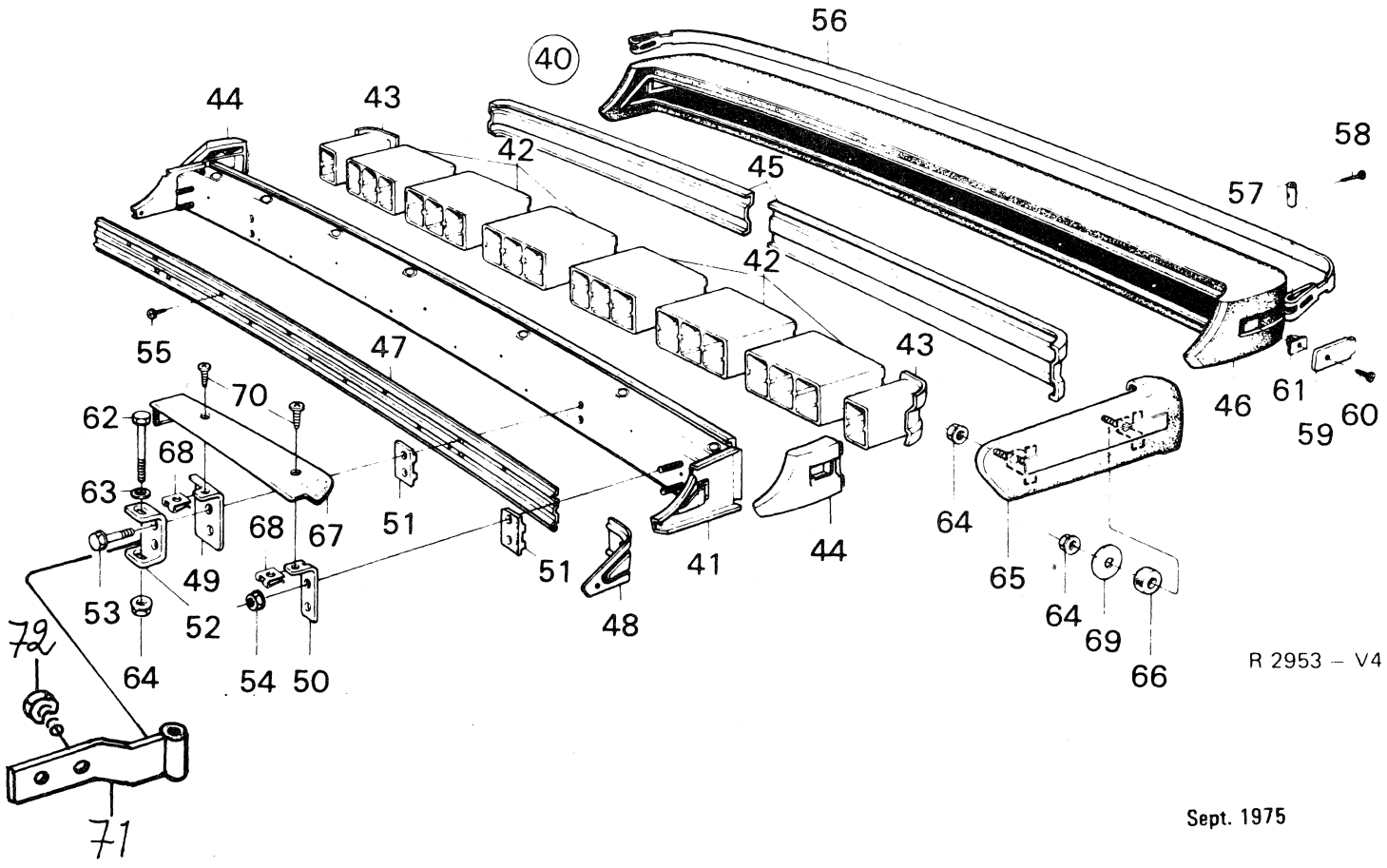
56
40
44
43
42
45
58
57
42
55
47
43
70
62
68
63
68
67
51
51
41
44
64
46
61
60
59
65
49
53
52
48
64
69
66
72
64
54
50
71

R 2953 – V4

SAAB
genuine spare parts
original reservdelar

BUMPER
Bumper, rear, as from model 1976, 1975B
STÖTFÅNGARE
Stötfångare, bakre, fr.o.m. modell 1976, 1975B

8 37:5
12

Pos.	Part No. Artikelnr.	Qty./Antal 96	95	Description	Benämning	Remarks Anmärkningar
1	73 91 261	1		Bumper, rear assy.	Stötfångare, bakre kpl.	
2	73 91 311	1		. Bar	. Skena	
3	73 91 485	1		. Cell section, center	. Cellblock, mittre	
4	73 91 345	4		. Cell section	. Cellblock	
5	82 36 648	2		. Cell section, outer	. Cellblock, yttre	
6	82 23 539	1		. Cell section, L.H.	. Cellblock, V.	
6	82 23 547	1		. Cell section, R.H.	. Cellblock, H.	
7	73 91 386	2		. Support profile	. Stödprofil	
8	82 23 570	1		. Support profile L.H.	. Stödprofil V.	
8	82 23 588	1		. Support profile R.H.	. Stödprofil H.	
9	73 91 378	1		. Protective cover	. Skyddshölje	
10	73 91 394	2		. Attachment bar, inner	. Fästskena, inre	
11	82 23 612	1		. Attachment bar, outer L.H.	. Fästskena, yttre V.	
11	82 23 620	1		. Attachment bar, outer R.H.	. Fästskena, yttre H.	
12	79 22 420	20		. Screw	. Skruv	
13	73 91 493	1		. Strap	. Spännband	
14	72 07 459	2		. Sleeve	. Hylsa	
15	79 22 412	2		. Screw	. Skruv	
16	82 18 059	2		. Cover plate	. Täckplåt	
17	79 68 837	2		. Screw	. Skruv	
18	82 18 067	2		. Clip	. Clip	
19	82 17 689	2		. Sleeve	. Hylsa	
20	79 67 953	4		Nut	Mutter	
21	79 68 001	2		Clip	Clip	
22	73 91 972	1		Cover plate L.H.	Täckplåt V.	
22	73 91 980	1		Cover plate R.H.	Täckplåt H.	
23	79 70 601	2		Screw	Skruv	
24	**88 16 696**	**1**		**Bracket L.H.**	**Fäste V**	
24	**88 16 704**	**1**		**Bracket R.H.**	**Fäste H**	
25	**79 67 938**	**4**		**Screw**	**Skruv**	
40	72 74 103		1	Bumper, rear assy.	Stötfångare, bakre pkl.	
41	72 74 574		1	. Bar	. Skena	
42	73 91 345		6	. Cell section, inner	. Cellblock, inre	
43	**82 36 655**		2	. Cell section	. Cellblock	**(8236658)**
44	82 23 638		1	. Cell section, outer L.H.	. Cellblock, yttre V.	
44	82 23 646		1	. Cell section, outer R.H.	. Cellblock, yttre H.	
45	82 23 653		2	. Support profile	. Stödprofil	
46	82 17 820		1	. Protective cover	. Skyddshölje	
47	72 74 566		1	. Attachment bar, center	. Fästskena, mittre	
48	82 17 879		1	. Attachment bar, outer L.H.	. Fästskena, yttre V.	
48	82 17 887		1	. Attachment bar, outer R.H.	. Fästskena, yttre H.	
49	72 74 533		1	. Bracket, inner L.H.	. Fäste, inre V.	
49	72 74 541		1	. Bracket, inner R.H.	. Fäste, inre H.	
50	72 74 588		2	. Bracket, outer	. Fäste, yttre	
51	82 24 347		4	. Pad	. Mellanlägg	
52	72 74 525		2	. Bow	. Bygel	
53	79 70 015		4	. Screw	. Skruv	
54	79 67 953		4	. Nut	. Mutter	
55	79 22 420		14	. Screw	. Skruv	
56	82 18 199		1	. Strap	. Spännband	
57	72 07 459		2	. Sleeve	. Hylsa	
58	79 22 412		2	. Screw	. Skruv	
59	82 18 208		2	. Cover plate	. Täckplåt	
60	79 68 837		2	. Screw	. Skruv	

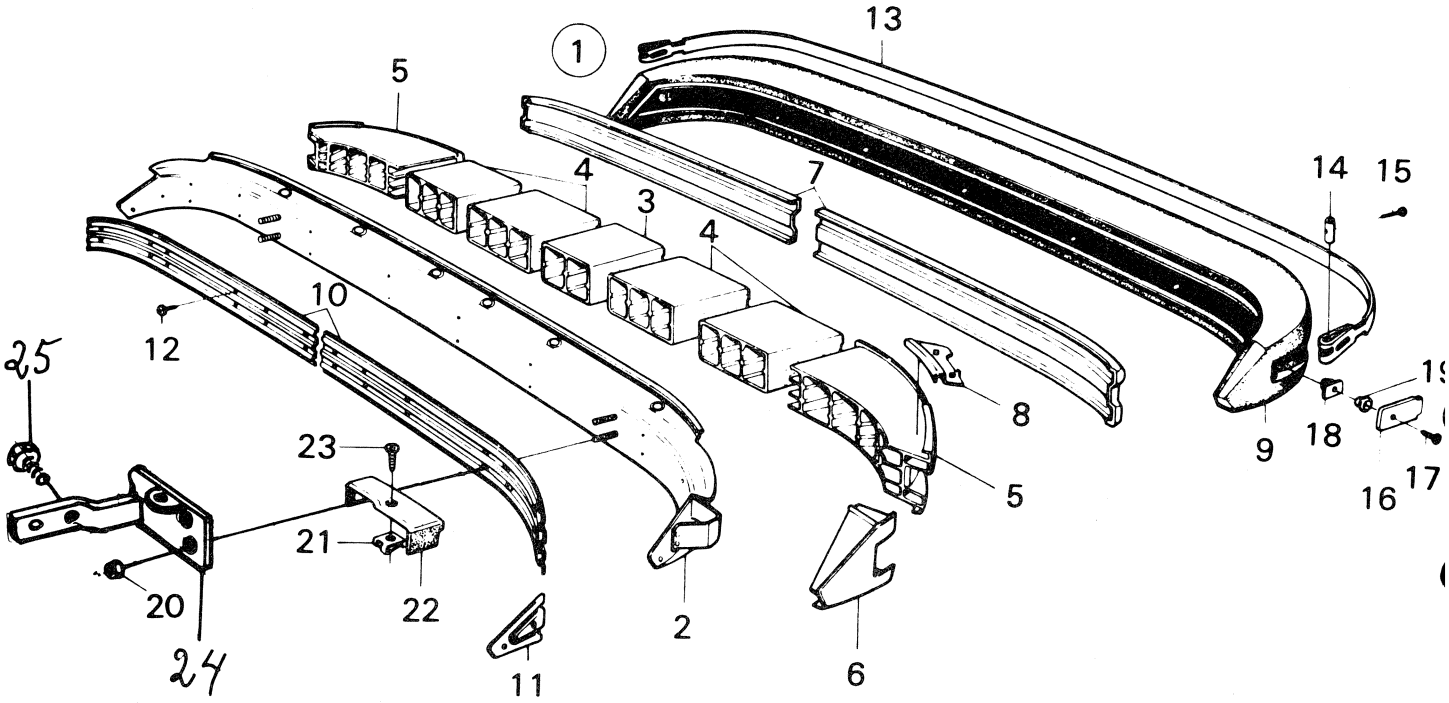
1
13
5
4
3
4
7
14
15
10
12
25
8
9
18
19
23
5
16
17
21
20
22
2
24
11
6

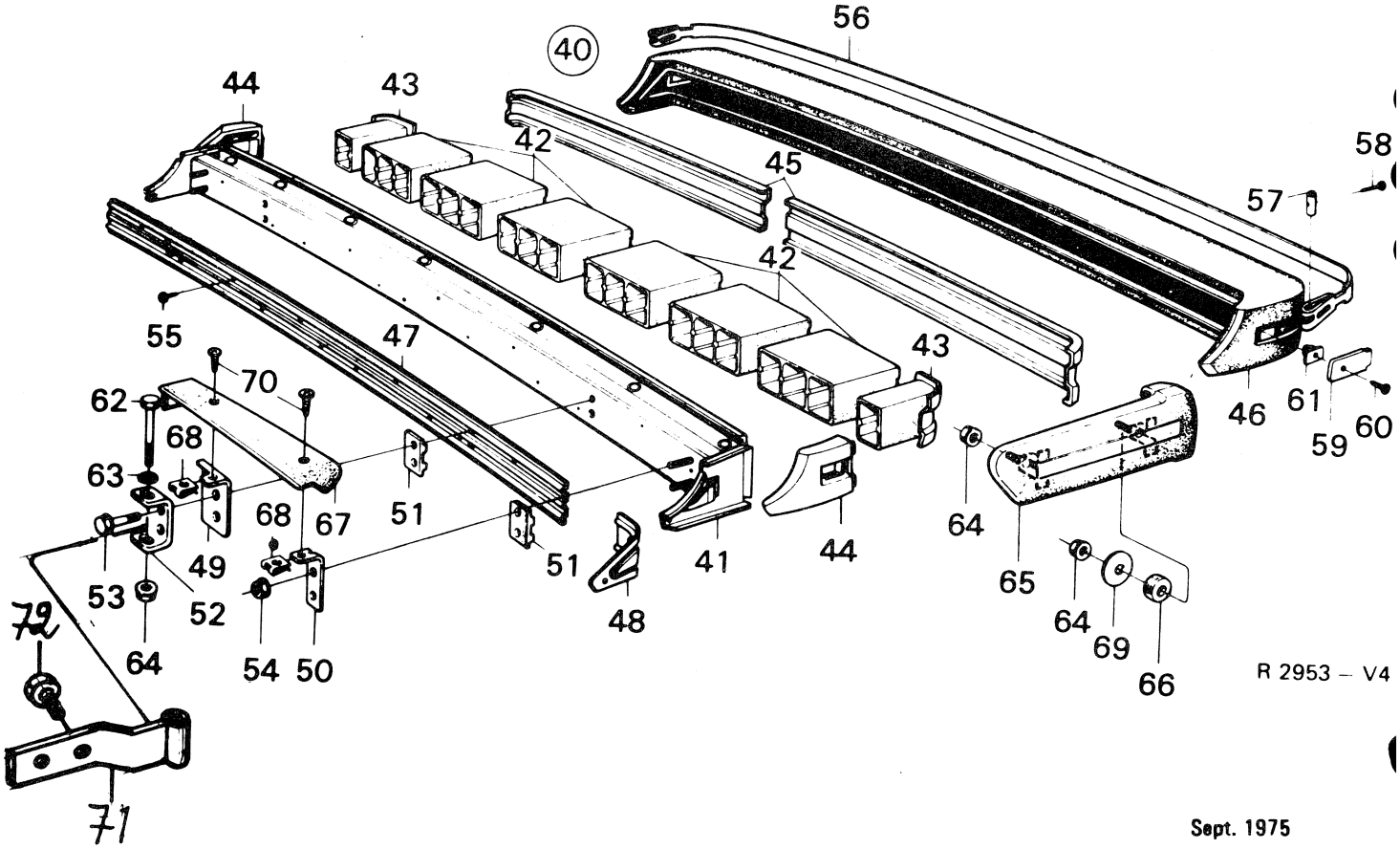
40
56
44
43
42
45
58
57
42
55
47
43
70
62
68
63
68
67
51
51
41
44
64
46
61
59
60
49
53
52
48
65
64
69
66
72
64
54
50
71

R 2953 – V4

Pos.	Part No. Artikelnr.	Qty./Antal 96	Qty./Antal 95	Description	Benämning	Remarks Anmärkningar
61	82 18 067		2	. Clip	. Clip	
62	80 84 030		2	Screw	Skruv	
63	80 29 985		2	Washer	Bricka	
64	79 67 953		6	Nut	Mutter	
65	72 74 152		1	Outer part L.H.	Yttre del V.	
65	72 74 160		1	Outer part R.H.	Yttre del H.	
66	72 74 509		2	Bushing	Bussning	
67	72 74 178		1	Cover plate L.H.	Täckplåt V.	
67	**72 74 186**		1	Cover plate R.H.	Täckplåt H.	**(7968001)**
68	**79 68 001**		4	Clip	Clip	**(7391477)**
69	**83 71 658**		2	Washer	Bricka	
70	79 70 601		4	Screw	Skruv	
71	**88 16 712**		**2**	**Bracket**	**Fäste**	
72	**79 67 938**		**4**	**Screw**	**Skruv**	

INSTRUMENTS, HEATING SYSTEM, ACCESSORIES, ETC.

	Page	
Windshield washer (mechanical), up to and including model 1967. (As from model 1968, see group 3.)	1:3	J6
Instruments		
Instruments up to and incl. model 1969	2:3–2:5	J8
Instruments 96, ch. 96.470.001–536.428, De Luxe USA	2:7	J12
Instruments, as from model 1970	2:9–2:11	J14
Heating system		
Climator	3:3–3:7	J18
Accessories, etc.		
Safety belt model 1967	4:3	J24
Safety belt, as from model 1968	4:7–4:9	K2
Retractor seat belt, USA	4:11	K6
Automatic safety belt, front	4:13	K8
Automatic safety belt, rear	4:15	K10
Tools, standard kit	5:3	K12
Labels	6:3	K14

INSTRUMENT, VÄRMESYSTEM, TILLBEHÖR, ETC.

	Sida	
Vindrutespolare (mekanisk), t.o.m. modell 1967. (Fr.o.m. modell 1968, se grupp 3.)	1:3	J6
Instrument		
Instrument t.o.m. modell 1969	2:3–2:5	J8
Instrument 96, ch. 96.470.001–536.428, De Luxe USA	2:7	J12
Instrument fr.o.m. modell 1970	2:9–2:11	J14
Värmesystem		
Friskluftvärmare	3:3–3:7	J18
Tillbehör, etc.		
Säkerhetsbälte modell 1967	4:3	J24
Säkerhetsbälte fr.o.m. modell 1968	4:7–4:9	K2
Retractorbälte, USA	4:11	K6
Automatbälte, främre	4:13	K8
Automatbälte, bakre	4:15	K10
Verktyg, ordinarie	5:3	K12
Etiketter	6:3	K14

INSTRUMENTE, HEIZUNGSSYSTEM, ZUBEHÖR, ETC.

	Seite	
Mechanischer Scheibenwascher bis Baujahr 1967 einschl. (Ab Baujahr 1968, siehe Gruppe 3)	1:3	J6
Instrumente		
Instrumente, bis Baujahr 1969 einschl.	2:3–2:5	J8
Instrumente 96, Fahrgestellnr. 96.470.001–536.428 De Luxe USA.	2:7	J12
Instrumente, ab Baujahr 1970	2:9–2:11	J14
Heizungssystem		
Frischluftheizung	3:3–3:7	J18
Zubehör, etc.		
Sicherheitsgurt, Baujahr 1967	4:3	J24
Sicherheitsgurt, ab Baujahr 1968	4:7–4:9	K2
Retractor, Sicherheitsgurt, USA	4:11	K6
Automatischer Gurt, Vordere	4:13	K8
Automatischer Gurt, Hintere	4:15	K10
Werkzeugausrüstung,	5:3	K12
Etikette	6:3	K14

INSTRUMENTS, SYSTEME DE CHAUFFAGE, ACCESSORIES, ETC.

	Página	
Lave-Glace (mécanique), jusqu'au modele 1967. (A partir du modele 1968, voir groupe 3)	1:3	J6
Instruments		
Instruments, jusqu'au mod. 1969.	2:3–2:5	J8
Instruments 96, ch. 96.470.001–526.428, De Luxe USA	2:7	J12
Instruments à partir du mod. 1970	2:9–2:11	J14
Système de chauffage		
Radiateur de chauffage	3:3–3:7	J18
Accessories		
Ceinture de sécurité, mod. 1967	4:3	J24
Ceinture de sécurité, à partir du mod. 1968	4:7–4:9	K2
Ceinture de retraction, USA	4:11	K6
Ceinture automatique, AV	4:13	K8
Ceinture automatique, AR	4:15	K10
Outils ordinaires	5:3	K12
Etiquettes	6:3	K14

SUMARIO

INSTRUMENTOS, SYSTEMA DE CALEFACCION, ACCESORIOS, ETC.

	Page	
Lavacristales (mecanico), hasta el modelo 1967. (Desde el modelo 1968, ber grupo 3)	1:3	J6
Instrumentos		
Instrumentos, hasta el mod. 1969.	2:3–2:5	J8
Instrumentos 96, ch. 96.470.001–536.428 De Luxe USA.	2:7	J12
Instrumentos, desde el mod. 1970	2:9–2:11	J14
Sistema de calefacción		
Radiador de calefacción	3:3–3:7	J18
Accesorios		
Cinturón de seguridad, mod. 1967	4:3	J24
Cinturón de seguridad, desde el mod. 1968	4:7–4:9	K2
Cinturón de retracción, EE.UU	4:11	K6
Cinturón de automática, Del	4:13	K8
Cinturón de automática a Tras	4:15	K10
Herramientas ordinarias	5:3	K12
Etiquetas	6:3	K14

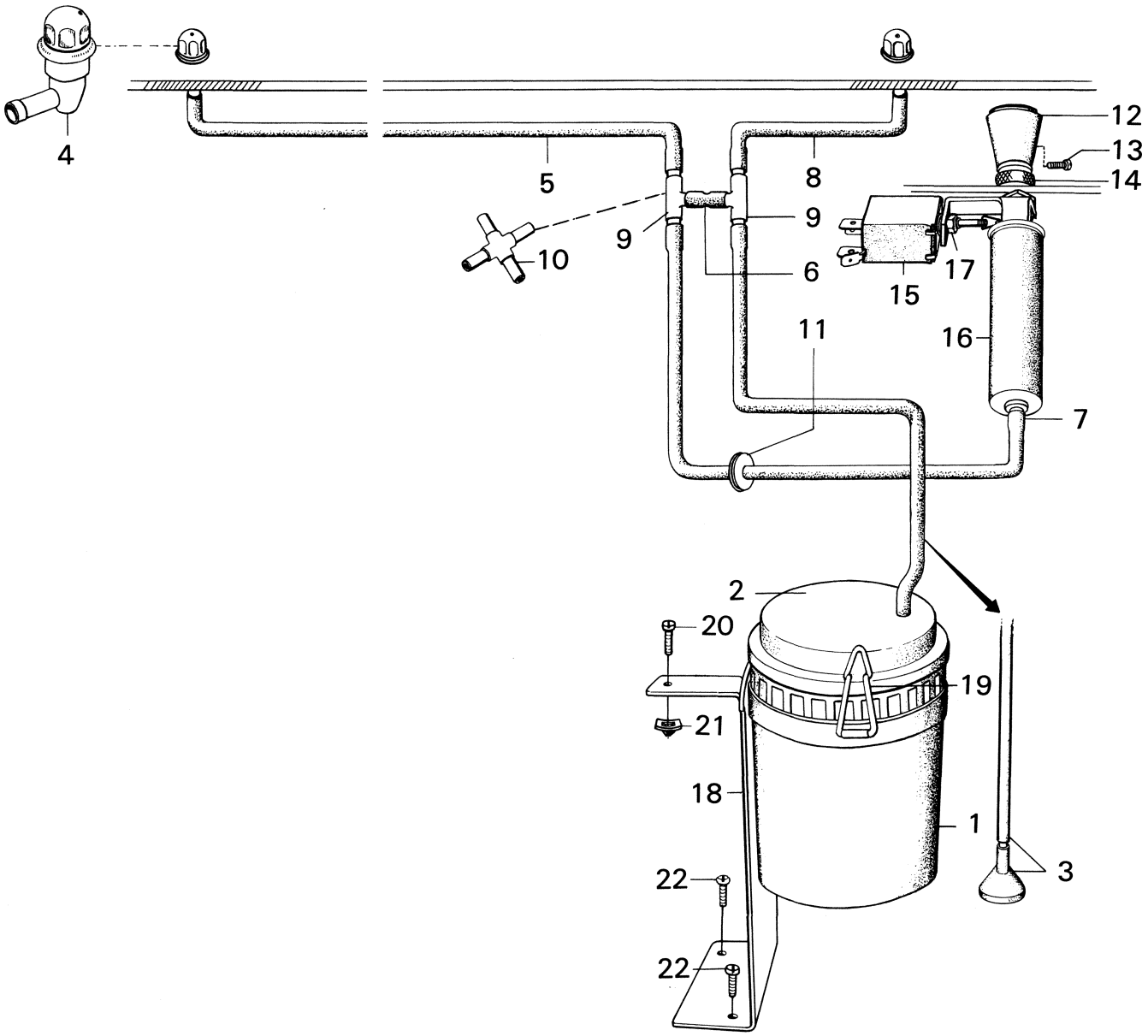

R 1752 – V4

WINDSHIELD WASHER (mechanical), UP TO AND INCL. MODEL 1967.

VINDRUTESPOLARE (mekanisk), T.O.M. MODELL 1967.

Pos.	Part No. Artikelnr.	Qty./Antal 96	Qty./Antal 95	Description	Benämning	Remarks Anmärkningar
1	71 26 139	1	1	Container	Behållare	
2	73 05 956	1	1	Cover	Lock	
3	73 05 964	1	1	Valve with hose	Ventil med slang	
4	71 58 314	2	2	Jet	Munstycke	
5	70 98 973	1	1	Hose T-pipe – R.H. jet	Slang T-rör – H. munstycke	
6	70 98 940	1	1	Hose T-pipe – T-pipe	Slang T-rör – T-rör	1)
7	71 26 337	1	1	Hose T-pipe – pump	Slang T-rör – pump	
7	70 98 973	1	1	Hose T-pipe – pump	Slang T-rör – pump	R.H.D.
8	70 98 957	1	1	Hose T-pipe – L.H. jet	Slang T-rör – V. munstycke	
9	85 09 002	2	2	T-pipe	T-rör	1)
10	73 30 764	1	1	Four-way pipe	Fyrvägsrör	2)
11	79 33 500	1	1	Grommet	Genomföringsbussning	1)
11	79 61 329	1	1	Grommet	Genomföringsbussning	2)
12	71 59 213	1	1	Knob, windshield wiper-washer	Knapp, vindrutetorkare-spolare	
13	78 10 799	1	1	Screw	Skruv	
14	70 64 215	1	1	Nut	Mutter	
15	73 30 798	1	1	Switch	Strömställare	
16	73 30 780	1	1	Pump	Pump	
17	73 30 848	1	1	Nut	Mutter	
18	73 05 014	1	1	Support assy.	Stativ kpl.	
19	70 99 005	2	2	Hook	Hake	
20	79 22 735	1	1	Screw	Skruv	
21	79 19 574	1	1	Clip	Clip	
22	79 22 891	2	2	Screw	Skruv	

1) Ch. –429.450,96. –54.550.95.
2) Ch. 429.451–,96. 45.551–,95.

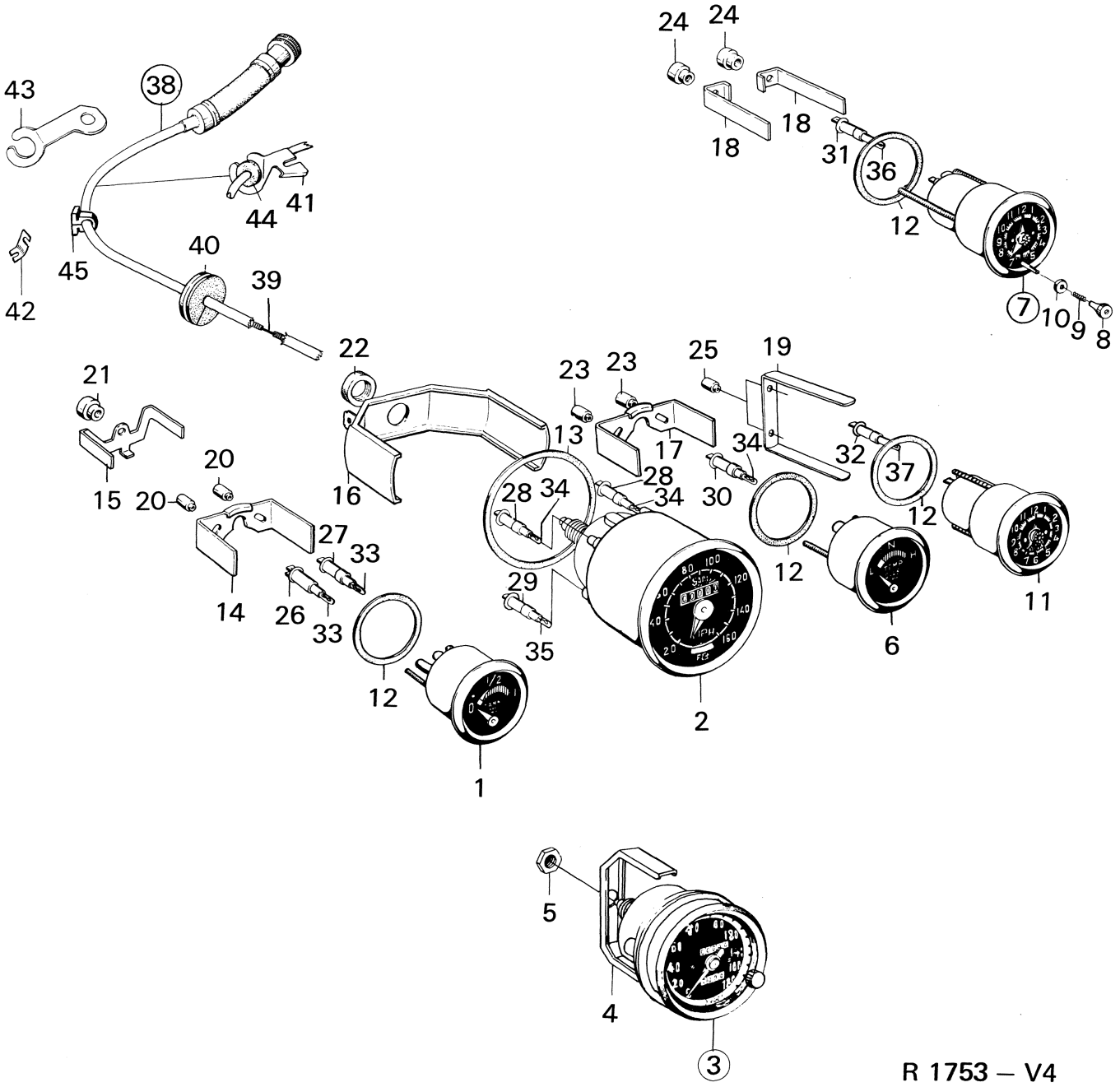
43
38
41
44
45
40
39
42
24
24
18
18
31
36
12
7
10
9
8
22
21
23
23
25
19
13
17
34
32
37
12
15
20
20
16
28
34
28
34
30
12
27
33
14
26
33
29
35
12
6
11
1
2
5
4
3

R 1753 – V4

Pos.	Part No. Artikelnr.	Qty./Antal 96	Qty./Antal 95	Description	Benämning	Remarks Anmärkningar
1	71 96 066	1		Fuel gauge	Bränslemätare	
1	72 46 457		1	Fuel gauge	Bränslemätare	Ch. –57.023,95.
1	71 96 066		1	Fuel gauge	Bränslemätare	Ch. 57.024–,95.
2	88 00 112	1	1	Speedometer and odometer, km	Hastighets- och vägmätare, km	3)
2	88 00 120	1	1	Speedometer and odometer, miles	Hastighets- och vägmätare, miles	3)
2	88 04 833	1	1	Speedometer and odometer, km	Hastighets- och vägmätare, km	4)
2	88 04 825	1	1	Speedometer and odometer, miles	Hastighets- och vägmätare, miles	4)
3	73 34 972	1		Speedometer and odometer, miles	Hastighets- och vägmätare, miles	Ch. 96.536.429–. USA.
4	73 42 058	1		. Attachment angle	. Fästbygel	
5	71 96 041	1		. Nut	. Mutter	
6	88 00 138	1	1	Temperature gauge	Temperaturmätare	
7	72 46 523		1	Clock, electric	Klocka elektrisk	1)
8	78 49 839		1	. Setting screw	. Ställknapp	
9	78 49 854		1	. Spring	. Fjäder	
10	78 49 847		1	. Washer	. Bricka	
11	73 34 980	1	1	Clock, electric	Klocka, elektrisk	2)
11	73 34 980	1		Clock, electric	Klocka, elektrisk	Ch. –96.536.428. De Luxe versions only.
11	73 34 980	1		Clock, electric	Klocka, elektrisk	Ch. 96.536.429–. USA. S
12	71 96 744	3	3	Pad for clock, fuel gauge and temperature gauge	Mellanlägg, klocka, bränsle- och temperaturmätare	3)
12	73 42 447	3	2	Pad, clock, fuel gauge and temperature gauge	Mellanlägg, klocka, bränsle- och temperaturmätare	4) S
13	71 96 736	1	1	Pad, speedometer	Mellanlägg, hastighetsmätare	3)
13	73 42 454	1	1	Pad, speedometer	Mellanlägg, hastighetsmätare	4)
14	71 96 074	1		Attachment angle, fuel gauge	Fästbygel, bränslemätare	
15	72 46 481		1	Attachment angle, fuel gauge	Fästbygel, bränslemätare	
16	73 09 313	1	1	Attachment angle, speedometer	Fästbygel, hastighetsmätare	3)
16	73 42 058	1	1	Attachment angle, speedometer	Fästbygel, hastighetsmätare	4)
17	71 96 074	1	1	Attachment angle, temperature gauge	Fästbygel, temperaturmä- tare	
18	72 46 531		2	Attachment angle, clock	Fästbygel, klocka	1)
19	73 09 321	1	1	Attachment angle, clock	Fästbygel, klocka	2) S
20	71 54 099	2		Nut, fuel gauge	Mutter, bränslemätare	
21	72 46 630		1	Nut, fuel gauge	Mutter, bränslemätare	
22	71 96 041	1	1	Nut, speedometer	Mutter, hastighetsmätare	
23	71 54 099	2	2	Nut, temperature gauge	Mutter, temperaturmätare	
24	72 46 630		2	Nut, clock	Mutter, klocka	1)
25	71 54 099	2	2	Nut, clock	Mutter, klocka	2)
26	71 96 454	1		Bulb socket, control lamp, fuel gauge	Lamphållare, indikering, bränslemätare	
26	72 46 622		1	Bulb socket, control lamp, fuel gauge	Lamphållare, indikering, bränslemätare	
27	71 71 846	1		Bulb socket, fuel gauge	Lamphållare, bränslemätare	S
27	71 54 107		1	Bulb socket, fuel gauge	Lamphållare, bränslemätare	
28	71 71 846	2	2	Bulb socket, speedometer	Lamphållare, hastighetsmätare	
29	71 96 454	1	1	Bulb socket, brake warning light	Lamphållare, bromsvarning	4)
30	71 71 846	1	1	Bulb socket, temperature gauge	Lamphållare, temperaturmätare	
31	71 54 107		1	Bulb socket, clock	Lamphållare, klocka	1)
32	71 71 846	1	1	Bulb socket, clock	Lamphållare, klocka	2)

1) Ch. –48.000,95.
2) Ch. –458.526,96. 48.001–50.197,95.
3) Ch. –458.526,96. –50.197,95.
4) Ch. 470.001–,96. 52.001–,95.

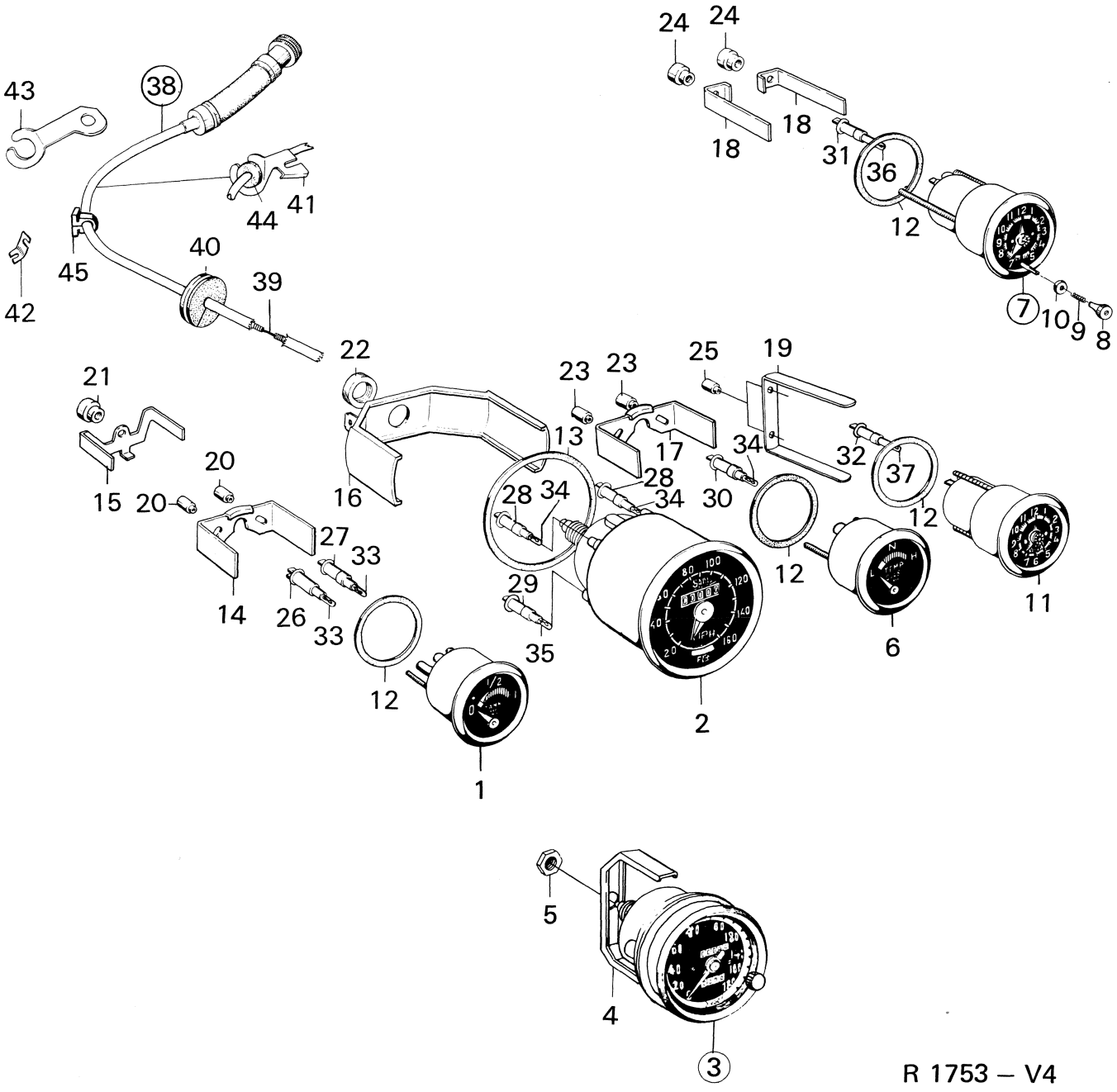
43
38
44
41
45
40
39
42
24
24
18
18
31
36
12
7
10
9
8
22
21
23
23
25
19
13
17
34
32
37
15
20
20
16
28
34
28
34
30
12
12
27
33
14
26
33
29
35
12
11
6
2
1
5
4
3

R 1753 – V4

Pos.	Part No. Artikelnr.	Qty./Antal 96	95	Description	Benämning	Remarks Anmärkningar
33	238257000	2		Bulb, fuel gauge	Glödlampa, bränslemätare	Saab No. 70 84 346. S
33	238271001		2	Bulb, fuel gauge	Glödlampa, bränslemätare	71 54 891.
34	238257000	3	3	Bulb, speedometer and temperature gauge	Glödlampa, hastighets- och temperaturmätare	Saab No. 70 84 346.
35	238257000	1	1	Bulb, brake warning light	Glödlampa, bromsvarning	70 84 346.
36	238271001		1	Bulb, clock	Glödlampa, klocka	1) 71 54 891.
37	238257000	1	1	Bulb, clock	Glödlampa, klocka	2) 70 84 346.
38	73 43 288	1	1	Speedometer cable assy.	Hastighetsmätarkabel kpl.	
38	73 43 312	1	1	Speedometer cable assy.	Hastighetsmätarkabel kpl.	R.H.D.
39	73 08 547	1	1	. Flexible shaft	. Böjlig axel	5)
39	73 43 296	1	1	. Flexible shaft	. Böjlig axel	6)
39	73 08 679	1	1	. Flexible shaft	. Böjlig axel	5) R.H.D.
39	73 43 320	1	1	. Flexible shaft	. Böjlig axel	6) R.H.D.
40	73 26 093	1	1	Grommet	Genomföringsbussning	3)
41	73 09 396	1	1	Bracket	Fäste	5)
42	73 43 270	1	1	Bracket	Fäste	6)
43	73 09 404	1	1	Angle	Vinkel	R.H.D.
44	73 09 370	1	1	Grommet	Genomföringsbussning	5)
44	73 43 262	1	1	Grommet	Genomföringsbussning	6)
44	73 09 370	1	1	Grommet	Genomföringsbussning	6) R.H.D.
45	85 00 928	1	1	Cable retainer	Kabelhållare	6) L.H.D.

1) Ch. –48.000,95.
2) Ch. –458.526,96. 48.001–50.197,95.
3) Ch. –458.526,96. –50.197,95.
4) Ch. 470.001–,96. 52.001–,95.
5) Ch. –507.018,96. –62.059,95.
6) Ch. 86.520.001–. 95.065.001–.

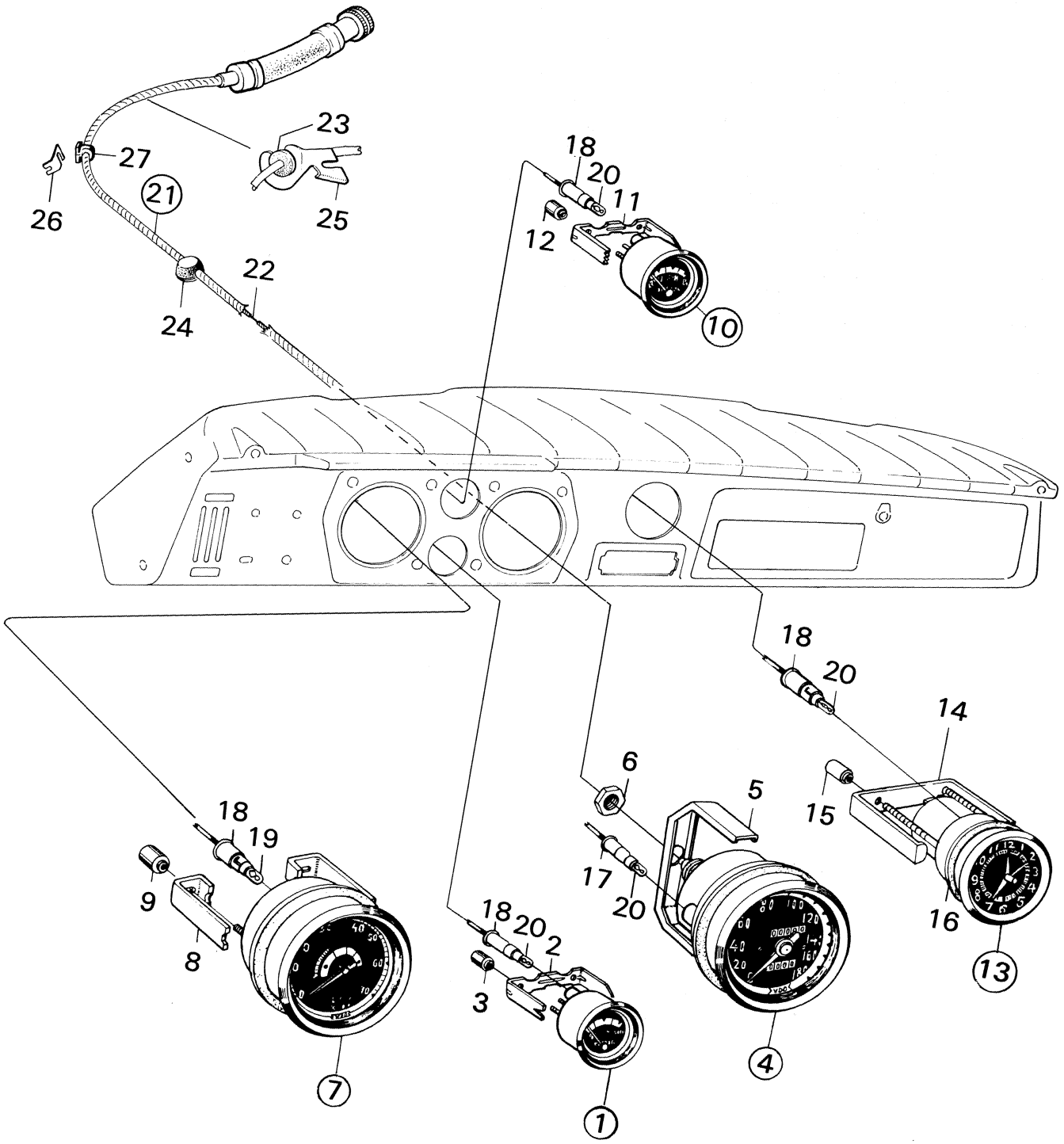
23
27
26
21
25
22
24
18
20
11
12
10
18
20
14
6
5
15
18
19
9
8
17
20
16
13
18
20
2
3
7
4
1

R 1754 – V4

Pos.	Part No. Artikelnr.	Qty./Antal 96	95	Description	Benämning	Remarks Anmärkningar
1	71 73 354	1		Fuel gauge assy.	Bränslemätare kpl.	
2	71 71 903	1		. Attachment bracket	. Fästbygel	
3	71 54 099	2		. Nut	. Mutter	
4	73 34 972	1		Speedometer assy.	Hastighetsmätare kpl.	
5	73 42 058	1		. Attachment	. Fästbygel	
6	71 96 041	1		. Nut	. Mutter	
7	88 00 187	1		Tachometer assy.	Varvräknare kpl.	
8	73 09 701	2		. Attachment bracket	. Fästbygel	
9	71 54 099	2		. Nut	. Mutter	
10	88 00 161	1		Temperature gauge assy.	Temperaturmätare kpl.	
11	71 71 903	1		. Attachment bracket	. Fästbygel	
12	71 54 099	2		. Nut	. Mutter	
13	73 34 980	1		Clock assy., electrical	Klocka, elektrisk kpl.	
14	73 09 321	1		. Attachment bracket	. Fästbygel	
15	71 54 099	2		. Nut	. Mutter	
16	73 42 447	1		Pad	Mellanlägg	
17	71 96 454	1		Bulb socket, 2-pole	Lamphållare, 2 pol	Speedometer.
18	71 71 846	4		Bulb socket	Lamphållare	
19	238271001	1		Bulb	Glödlampa	Tachometer Saab No. 71 54 891.
20	238257000	4		Bulb	Glödlampa	Saab No. 70 84 346.
21	73 43 288	1		Speedometer wire assy.	Hastighetsmät. kabel kpl.	1)
21	73 43 437	1		Speedometer wire assy.	Hastighetsmät. kabel kpl.	2)
22	73 08 547	1		. Flexible shaft	. Böjlig axel	1)
22	73 43 445	1		. Flexible shaft	. Böjlig axel	2)
23	73 09 370	1		Grommet	Genomföringsbussning	1)
24	73 43 262	1		Grommet	Genomföringsbussning	2)
25	73 09 396	1		Angle	Vinkel	1)
26	73 43 270	1		Bracket	Fäste	2)
27	85 00 922	1		Cable retainer	Kabelhållare	2)

1) Ch. –507.018,96.
2) Ch. 96.520.001–.

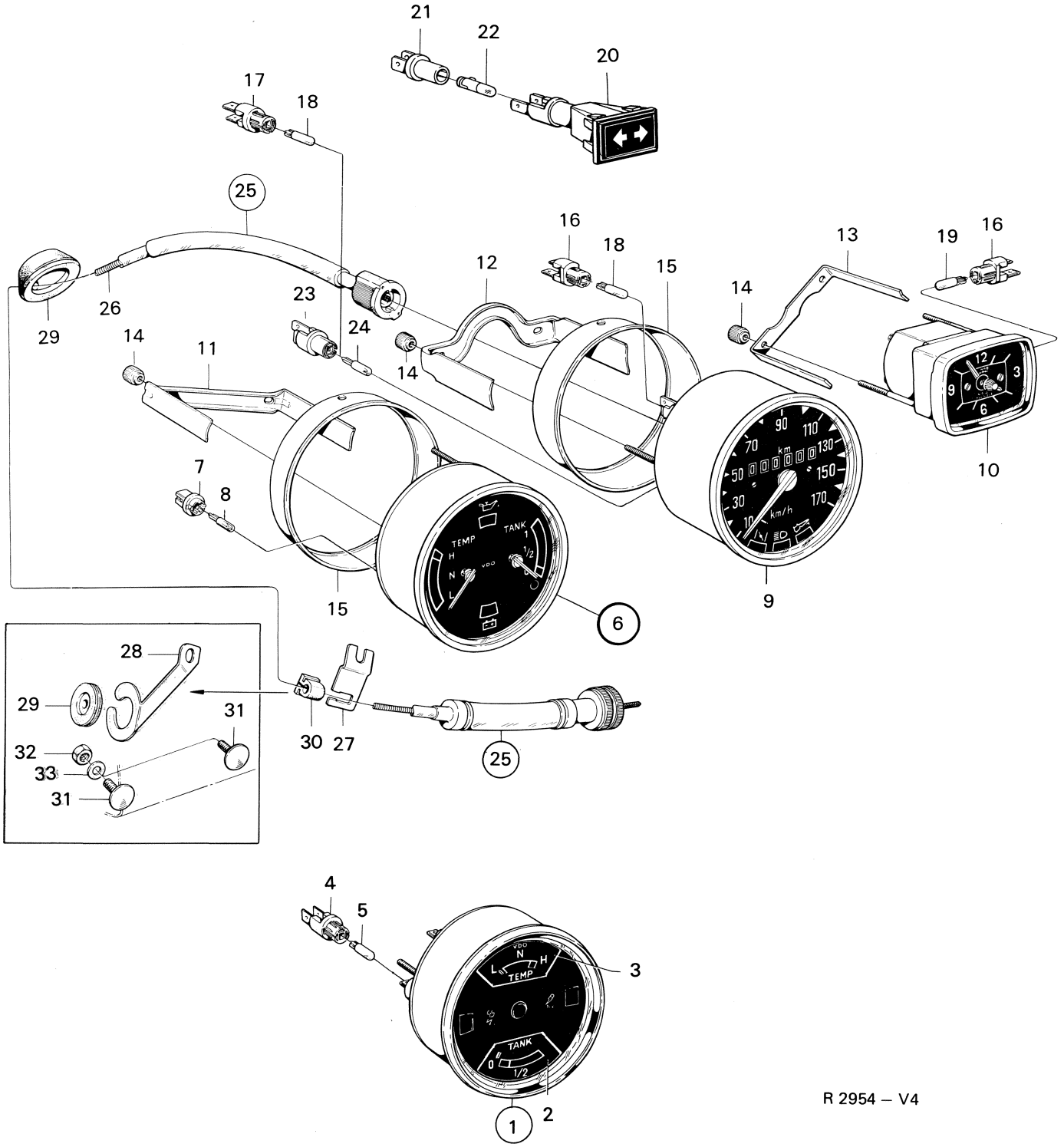
21
22
20
17
18
25
16
18
12
15
13
19
16
14
29
26
23
24
14
11
14
7
8
TEMP
TANK
H
N
L
VDO
1
1/2
90
110
70
km
130
50
150
30
170
10
km/h
12
3
9
6
10
15
9
6
28
29
31
32
33
31
30
27
25
4
5
VDO
N
L
H
TEMP
3
TANK
0
1/2
1
2

R 2954 – V4

Pos.	Part No. Artikelnr.	Qty./Antal 96	95	Description	Benämning	Remarks Anmärkningar
1	88 35 191	1	1	Combined instrument assy.	Kombinationsinstrument kpl.	Temperature/Fuel.
2	88 35 878	1	1	. Fuel gauge	. Bränslemätare	
3	88 35 928	1	1	. Temperature gauge	Temperaturmätare	5)5)
4	85 00 597	5	5	. Bulb socket	. Lamphållare	
5	238286009	5	5	. Bulb	. Glödlampa	Saab No. 85 00 613.
1	88 53 152	1	1	Combined instrument assy.	Kombinationsinstrument kpl.	Temperature/Fuel.
2	88 53 178	1	1	. Fuel gauge	. Bränslemätare	
3	88 53 160	1	1	. Temperature gauge	. Temperaturmätare	6, 7)
4	85 00 597	5	5	. Bulb socket	. Lamphållare	
5	238286009	5	5	. Bulb	. Glödlampa	Saab No. 8500613.
6	88 55 280	1	1	Combined instrument assy.	Kombinationsinstrument kpl.	*
7	88 55 298	5	5	. Bulb socket	. Lamphållare	8)
8	238286009	5	5	. Bulb	. Glödlampa	Saab No 85 00 613
9	88 35 175	1	1	Speed- and odometer, km	Hastighets- och vägmätare, km	5)
9	88 53 137	1	1	Speed- and odometer, km	Hastighets- och vägmätare, km	6, 7)
9	88 55 272	1	1	Speed- and odometer, km	Hastighets- och vägmätare, km	8) *
9	88 55 306	1	1	Speed- and odometer, miles/ km	Hastighets- och vägmätare, miles/km	8) *
9	88 35 811	1	1	Speed- and odometer, miles	Hastighets- och vägmätare, miles	5)
9	88 53 194	1	1	Speed- and odometer, miles/ km	Hastighets- och vägmätare, miles/km.	6, 7)
10	85 00 605	1	1	Clock	Klocka	5) USA. S
10	88 53 186	1		Clock	Klocka	6) Only some markets. S
11	88 35 209	1	1	Attachment bracket, comb. instrument	Fästbygel, komb. instrument	
12	88 35 183	1	1	Attachment bracket, speed- and odometer	Fästbygel, hastighets- och vägmätare	
13	85 00 902	1	1	Attachment bracket, clock	Fästbygel, klocka	USA. S
14	71 54 099	6	6	Nut	Mutter	
15	88 35 167	2	2	Spacer ring	Distansring	
16	85 00 712	4	4	Bulb socket	Lamphållare	S
16	85 00 712	2	2	Bulb socket	Lamphållare	8) *
16	85 00 712	5	5	Bulb socket	Lamphållare	USA. S
17	85 09 697	1	1	Bulb socket	Lamphållare	
18	238286009	5	5	Bulb	Glödlampa	Saab No. 85 00 613. S
18	238286009	2	2	Bulb	Glödlampa	8) Saab No. 85 00 613 *
19	238286009	1	1	Bulb, clock	Glödlampa, klocka	Saab No. 85 00 613. USA. S
20	88 55 348	1	1	Control lamp	Indikeringslampa	8) *
21	88 53 780	1	1	. Bulb socket	. Lamphållare	8) *
22	88 53 778	1	1	. Bulb	. Glödlampa	8) *
23	71 71 846	1	1	Bulb socket	Lamphållare	8) *
23	71 96 454	2	2	Bulb socket	Lamphållare	8) *
24	238257000	3	3	Bulb	Glödlampa	8) Saab No. 70 84 346 *
25	88 35 829	1	1	Speedometer cable assy.,	Hastighetsmätarkabel kpl.,	1) R.H.D.
26	88 35 233	1	1	. Flexible shaft	. Böjlig axel	3)
26	88 35 845	1	1	. Flexible shaft	. Böjlig axel	1) R.H.D.
25	88 53 020	1	1	Speedometer cable assy.	Hastighetsmätarkabel kpl.	5)
25	88 53 202	1	1	Speedometer cable assy.	Hastighetsmätarkabel kpl.	6)
25	88 53 038	1	1	Speedometer cable assy.,	Hastighetsmätarkabel kpl.,	2, 5) R.H.D.
25	88 53 210	1	1	Speedometer cable assy.,	Hastighetsmätarkabel kpl.,	6) R.H.D.

1) Ch. –96722006949. –95722002127.
2) Ch. 96722006950–. 95722002128–.
3) Ch. –96722007031. –96726000992. –95722002158. –95726000022.
4) Ch. 96722007032–. 96726000993–. 95722002159–. 95726000023–.
5) Ch. –96722021567. –96726006009. –95722008323. –95726000119.
6) Ch. 96732000001–. 96736000001–. 95732000001–. 95736000001–.
7) Ch. –96752015165. –96756007419. –95752002048. –95753003018. –95756000281.
8) Ch. 96752060001–. 96762000001–. 96766000001–. 95753060001–. 95763000001–. 95766000001–.

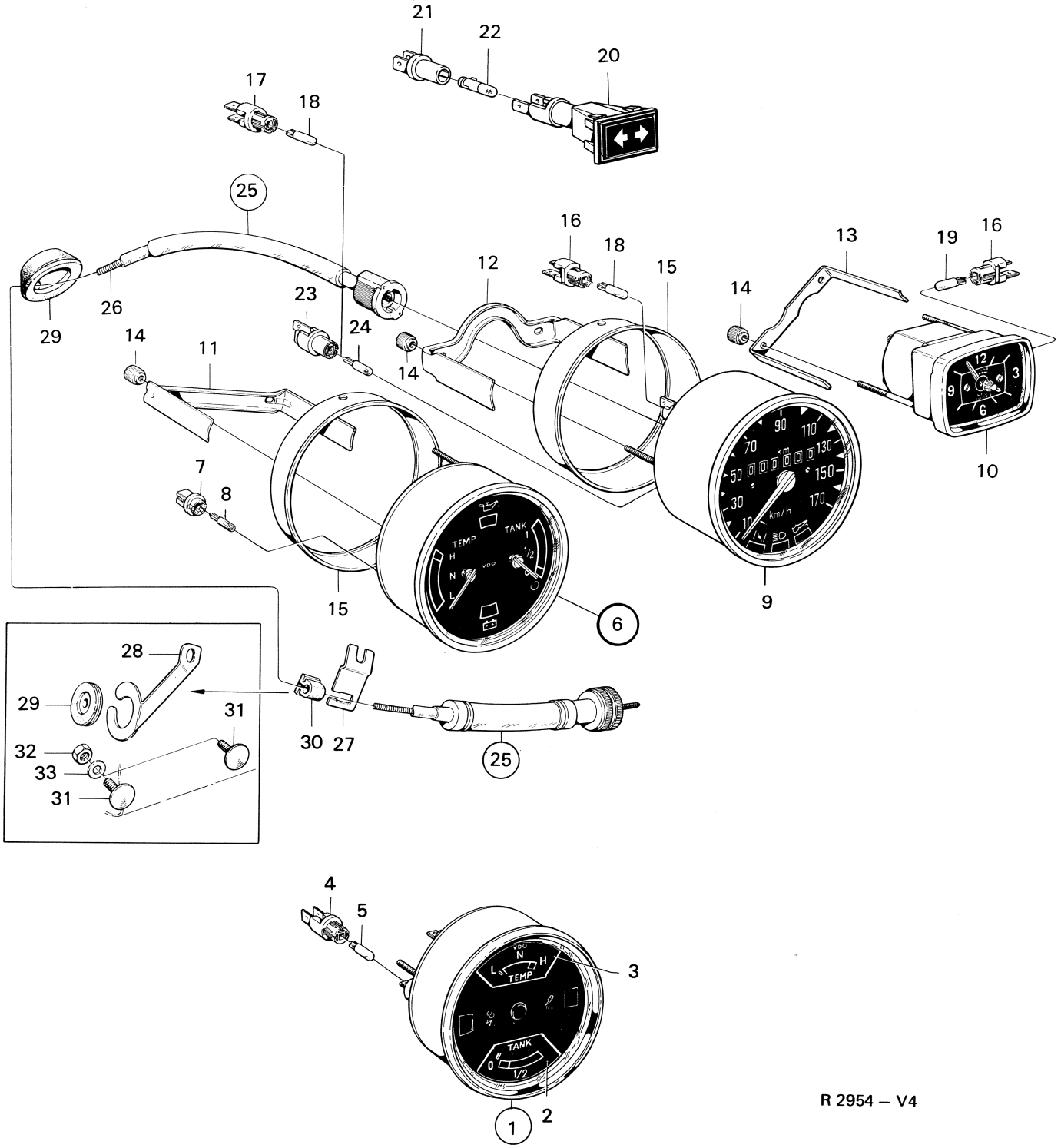
21
22
20
17
18
25
16
18
12
15
13
19
16
14
23
24
14
11
29
26
14
7
8
TEMP
TANK
H
N
L
VDO
1
1/2
km
km/h
10
30
50
70
90
110
130
150
170
12
3
9
6
10
9
15
6
28
29
31
32
33
31
30
27
25
4
5
3
TEMP
TANK
0
1/2
1
2

R 2954 – V4

Pos.	Part No. Artikelnr.	Qty./Antal 96	95	Description	Benämning	Remarks Anmärkningar
27	73 43 270	1	1	Bracket	Fäste	
28	73 09 404	1	1	Angle	Vinkel	R.H.D.
29	88 35 241	1	1	Grommet	Genomföringsbussning	7)
29	88 55 264	1	1	Grommet	Genomföringsbussning	8) *
29	73 09 370	1	1	Grommet	Genomföringsbussning	7) R.H.D.
29	88 35 241	1	1	Grommet	Genomföringsbussning	8) *
30	85 00 928	1	1	Cable retainer	Kabelhållare	L.H.D.
31	88 35 910	2	2	Screw	Skruv	R.H.D.
32	79 14 690	2	2	Nut	Mutter	R.H.D.
33	80 29 969	2	2	Washer	Bricka	R.H.D.
	85 05 026	X	X	Kit, clock	Sats, klocka	5)
	88 16 498	X	X	Kit, clock	Sats, klocka	6)

5) Ch. –96722021567. –96726006009. –95722008323. –95726000119.
6) Ch. 96732000001–. 96736000001–. 95732000001–. 95736000001–.
7) Ch. –96752015165. –96756007419. –95752002048. –95753003018. –95756000281.
8) Ch. 96752060001–. 96762000001–. 96766000001–. 95753060001–. 95763000001–. 95766000001–.

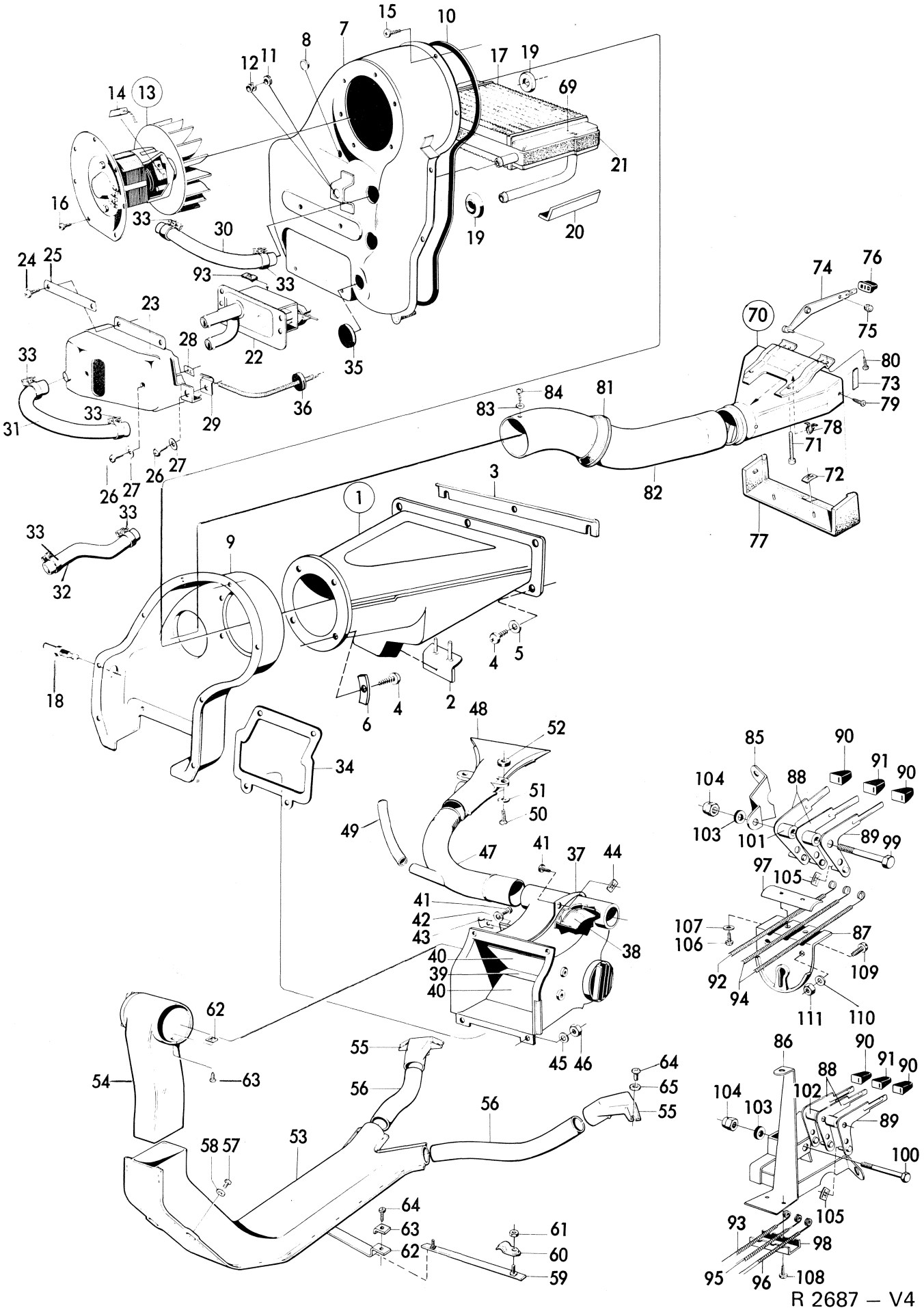
R 2687 – V4

Pos.	Part No. Artikelnr.	Qty./Antal 96	95	Description	Benämning	Remarks Anmärkningar	
1	73 04 363	1	1	Fresh air intake	Friskluftkanal		
2	73 05 204	1	1	. Flap	. Klaff		
3	73 05 840	1	1	Strip	List		
4	79 22 420	9	9	Screw	Skruv	(79 22 891)	*
5	79 16 489	2	2	Washer	Bricka		
6	73 05 402	4	4	Washer	Bricka		
7	78 39 632	1	1	Casing front assy.	Kåpa främre kpl.	13)	
8	71 63 074	1	1	. Plug	. Plugg		
7	73 84 993	1	1	Casing front assy.	Kåpa främre kpl.	14)	
8	71 63 074	1	1	. Plug	. Plugg	14)	
9	88 40 050	1	1	Casing rear	Kåpa bakre	13)	
9	73 85 008	1	1	Casing rear	Kåpa bakre	14)	
10	73 05 394	1	1	Seal	Tätning		
11	79 33 518	1	1	Grommet	Genomföringsbussning		
12	88 00 567	1	1	Bushing	Bussning		
13	73 04 173	1	1	Fan unit assy	Fläktenhet kpl	(78 32 884)	*
14	86 05 040	2	2	. Brush	. Kol		
15	79 22 719	8	8	Screw	Skruv		
16	79 22 719	6	6	Screw	Skruv		
17	73 05 063	1	1	Heat exchanger	Värmeväxlare	13)	
18	71 88 188	1	1	Venting screw	Avluftningsskruv	13)	
17	73 84 837	1	1	Heat exchanger	Värmeväxlare	14)	
18	73 85 057	1	1	Venting screw	Avluftningsskruv	14)	
19	73 05 378	3	3	Sealing ring	Tätningsring		
20	73 05 352	2	2	Supporting strip	Stödlist	13)	
21	73 05 360	1	1	Sealing strip	Tätningslist	13)	
21	73 84 944	1	1	Sealing strip	Tätningslist	14)	
22	73 04 272	1	1	Water valve	Värmekran		
23	88 02 142	1	1	Cover, water valve	Kåpa, värmekran		
24	79 22 735	4	4	Screw	Skruv		
25	73 05 386	2	2	Washer	Bricka		
26	79 22 735	3	3	Screw	Skruv		
27	80 73 090	3	3	Washer	Bricka		
28	79 19 574	2	2	Clip	Clip		
29	79 61 220	1	1	Clip	Clip	3)	
29	86 01 395	1	1	Clip	Clip	4)	
30	88 03 934	1	1	Water hose	Vattenslang	S	
31	88 03 926	1	1	Water hose	Vattenslang	S	
32	88 03 942	1	1	Water hose	Vattenslang	5) S	
32	88 40 100	1	1	Water hose	Vattenslang	6) S	
33	79 63 531	6	6	Hose clamp	Slangklamma	4)	
34	73 05 337	1	1	Gasket, cowl	Packning, torped		
35	73 05 410	1	1	Grommet	Genomföring		
36	79 61 329	1	1	Grommet	Genomföring	1)	
36	79 61 337	1	1	Grommet	Genomföring	2)	
37	73 04 223	1	1	Valve housing	Spjällhus	7)	
37	73 75 801	1	1	Valve housing	Spjällhus	8)	
37	73 04 223	1	1	Valve housing	Spjällhus	R.H.D.	
38	73 05 147	1	1	. Guiding rail	. Ledskena		
39	73 05 139	1	1	. Guiding rail	. Ledskena		
40	73 04 256	2	2	. Valve	. Spjäll		
41	79 22 735	7	7	. Screw	. Skruv		
42	80 73 090	2	2	. Washer	. Bricka		

1) Ch. –458.526,96. –50.197,95.
2) Ch. 470.001–,96. 52.001–,95.
3) Ch. –507.018,96. –62.059,95.
4) Ch. 96.520.001–. 95.065.001–.
5) Ch. –96.552.859. –95.074.986.
6) Ch. 96.560.001–. 95.080.001–.
7) Ch. –96.592.844. –60601540. –95.088.371. –50600838.
8) Ch. 96.600.001–. 61600001–. 95.095.001–. 51600001–.
13) Ch. –96742001533. –96736008344. –95742000661. –95736000185.
14) Ch. 96742001534–. 96746000001–. 95742000662–. 95746000001–.

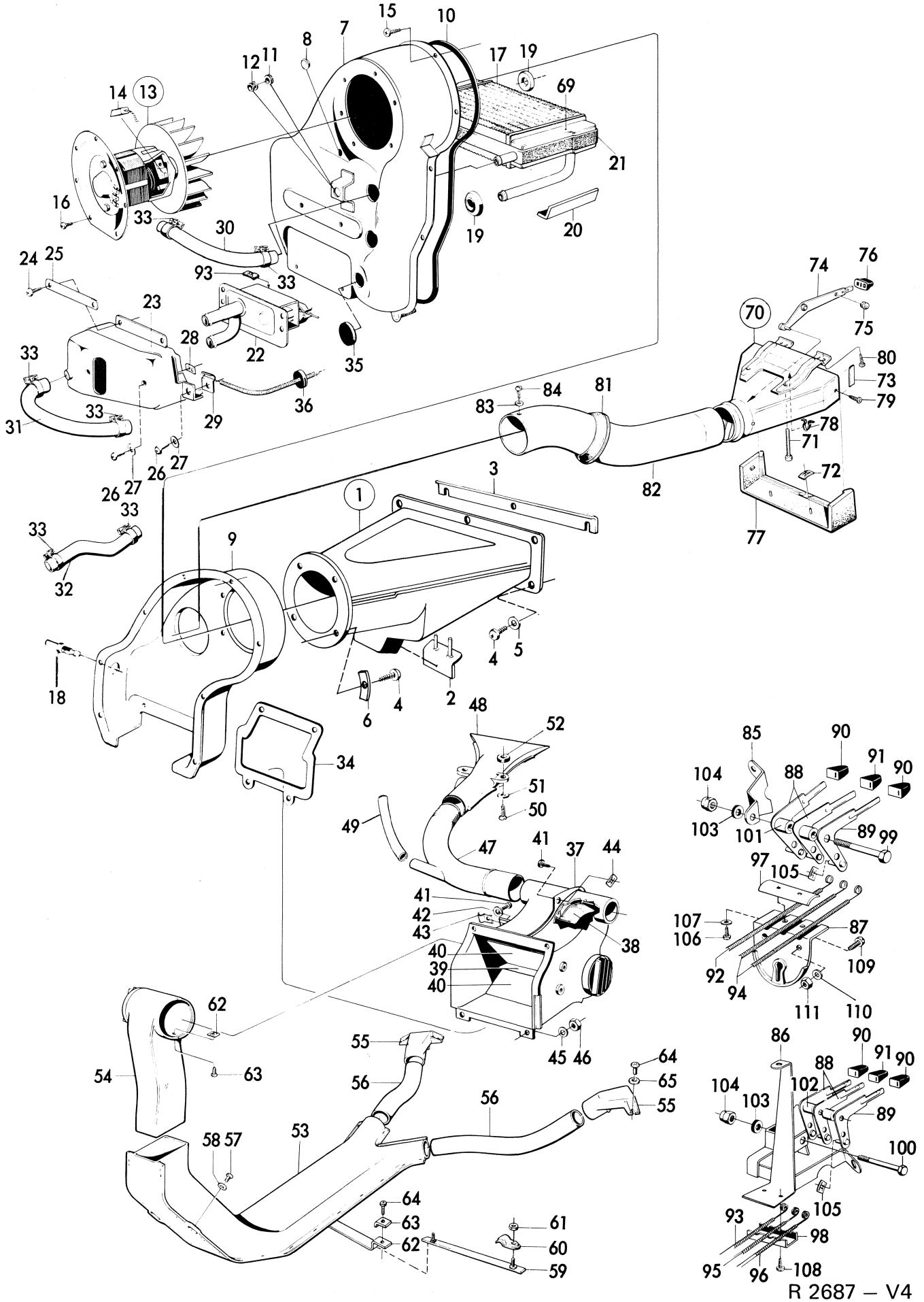
R 2687 – V4

Pos.	Part No. Artikelnr.	Qty./Antal 96	95	Description	Benämning	Remarks Anmärkningar
43	79 61 220	2	2	. Clip	. Clip	
44	79 19 574	5	5	. Clip	. Clip	
45	79 16 497	4	4	Washer	Bricka	
46	79 14 690	4	4	Nut	Mutter	
47	73 04 298	1	1	Defroster hose L.H.	Defrosterslang V	
47	73 04 306	1	1	Defroster hose R.H.	Defrosterslang H	
48	73 04 314	1	1	Defroster jet L.H.	Defrostermunstycke V	
48	73 05 642	1	1	Defroster jet L.H.,	Defrostermunstycke V	R.H.D.
48	73 04 322	1	1	Defroster jet R.H.	Defrostermunstycke H	
49	73 05 873	2	2	Side-defroster hose	Sidodefrosterslang	
50	79 22 909	4	4	Screw	Skruv	
51	79 16 489	4	4	Washer	Bricka	
52	73 50 499	4	4	Washer, plastic	Bricka, plast	
53	73 75 520	1	1	Floor channel	Golvkanal	
54	73 75 538	1	1	Connecting piece	Anslutningskanal	
55	73 75 512	2	2	Floor jet	Golvmunstycke	
56	73 75 645	1	1	Hose L.H.	Slang V	8) L.H.D.
56	73 75 587	1	1	Hose R.H.	Slang H	
57	79 22 362	2	2	Screw	Skruv	
58	80 29 944	2	2	Washer	Bricka	
59	73 75 793	1	1	Retainer	Fäste	
60	83 71 551	2	2	Clamp	Rörklamma	3, 11) L.H.D.
61	79 10 474	2	2	Nut	Mutter	
62	73 82 195	1	1	Retainer	Fäste	
63	86 01 411	1	1	Clamp	Klamma	12) L.H.D.
64	79 22 347	1	1	Screw	Skruv	
65	79 62 251	1	1	Clip	Clip	
66	79 22 206	1	1	Screw	Skruv	8) L.H.D.
67	79 21 885	2	2	Screw	Skruv	
68	79 13 833	2	2	Washer	Bricka	
69	73 84 951	1	1	Cover L.H.	Kåpa V	14)
69	73 84 969	1	1	Cover R.H.	Kåpa H.	14)
70	73 50 713	1	1	Fresh air inlet assy	Friskluftmunstycke kpl	
71	79 46 783	2	2	. Screw	. Skruv	
72	79 19 509	2	2	. Clip	. Clip	
73	73 74 606	2	2	. Washer	. Bricka	
74	73 50 952	1	1	. Arm assy	. Arm kpl	
75	73 50 903	1	1	.. Rubber knob	.. Gummiknapp	6)
76	73 50 911	1	1	.. Knob	.. Knapp	
77	73 50 994	1	1	. Upholstery	. Stötskydd	
78	73 70 026	1	1	. Clip	. Clip	
79	88 40 118	2	2	. Screw	. Skruv	Ch. 96.611.035–. 95.097.903–.
80	88 40 068	2	2	Screw	Skruv	
81	88 40 043	1	1	Sealing	Tätning	
82	73 81 713	1	1	Fresh air hose	Friskluftslang	
83	80 73 090	1	1	Washer	Bricka	6)
84	79 22 727	1	1	Screw	Skruv	
85	71 54 545	1	1	Control bracket	Reglagekonsol	5)
86	71 60 427	1	1	Control bracket	Reglagekonsol	R.H.D.
87	73 05 576	1	1	Control bracket	Reglagekonsol	
88	71 59 874	2	2	Control arm	Reglagearm	
89	71 59 890	1	1	Control arm	Reglagearm	
90	71 59 858	2	2	Control knob	Reglageknapp	1)
90	73 38 767	2	2	Control knob	Reglageknapp	2)
90	73 38 767	2	2	Control knob	Reglageknapp	9) USA
90	73 80 983	1	1	Control knob "TEMP"	Reglageknapp "TEMP"	10) USA

1) Ch. –458.526,96. –50.197,95
2) Ch. 470.001–,96. 52.001–,95
5) Ch. –96.552.859. –95.074.986.
6) Ch. 96.560.001–. 95.080.001–.
8) Ch. 96.600.001–. 61600001–. 95.095.001–. 51600001–.
9) Ch. –96722011237, USA. –95722003690, USA
10) Ch. 96722011238–, USA. 95722003691–, USA
11) Ch. –96722018672. –96726005487. –9522006991.
12) Ch. 96722018673–. 96726005488–. 95722006992–.
14) Ch. 96742001534–. 96746000001–. 95742001534–. 95746000001–.

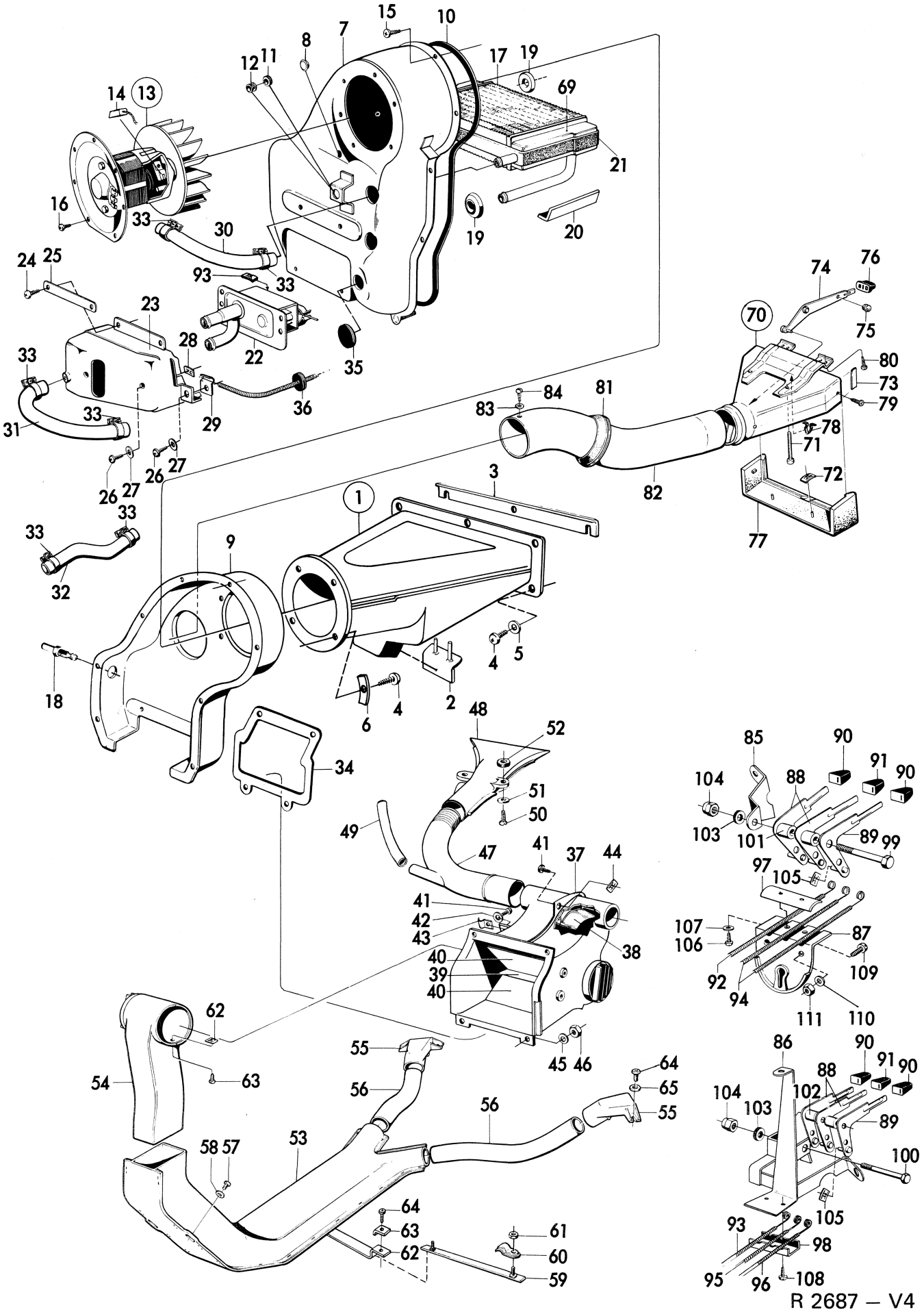
R 2687 — V4

Pos.	Part No. Artikelnr.	Qty./Antal 96	95	Description	Benämning	Remarks Anmärkningar
90	73 80 991	1	1	Control knob "DEFR"	Reglageknapp "DEFR"	10) USA
91	71 59 866	1	1	Control knob	Reglageknapp	1)
91	73 38 775	1	1	Control knob	Reglageknapp	2)
92	71 59 924	1	1	Control cable	Reglagewire	
93	73 05 436	1	1	Control cable	Reglagewire	R.H.D.
94	73 05 428	2	2	Control cable	Reglagewire	
95	73 05 444	1	1	Control cable	Reglagewire	R.H.D.
96	73 05 832	1	1	Control cable	Reglagewire	R.H.D.
97	71 58 983	1	1	Clamp	Överfall	
98	71 58 546	1	1	Clamp	Överfall	R.H.D.
99	79 03 081	1	1	Screw	Skruv	
100	79 03 065	1	1	Screw	Skruv	R.H.D.
101	71 58 231	3	3	Spacer sleeve	Distansrör	
102	71 58 231	2	2	Spacer sleeve	Distansrör	R.H.D.
103	71 58 272	1	1	Washer, rubber	Gummibricka	
104	79 40 422	1	1	Stop nut	Stoppmutter	
105	79 19 509	4	4	Clip	Clip	
106	79 22 669	2	2	Screw	Skruv	
107	80 29 928	2	2	Washer	Bricka	
108	79 22 743	2	2	Screw	Skruv	R.H.D.
109	79 34 458	2	2	Screw	Skruv	
110	79 10 532	2	2	Washer	Bricka	
111	79 10 474	2	2	Nut	Mutter	

1) Ch. –458.526,96. –50.197,95.
2) Ch. 470.001–,96. 52.001–,95.
10) Ch. 96722011238–, USA. 95722003691–, USA.

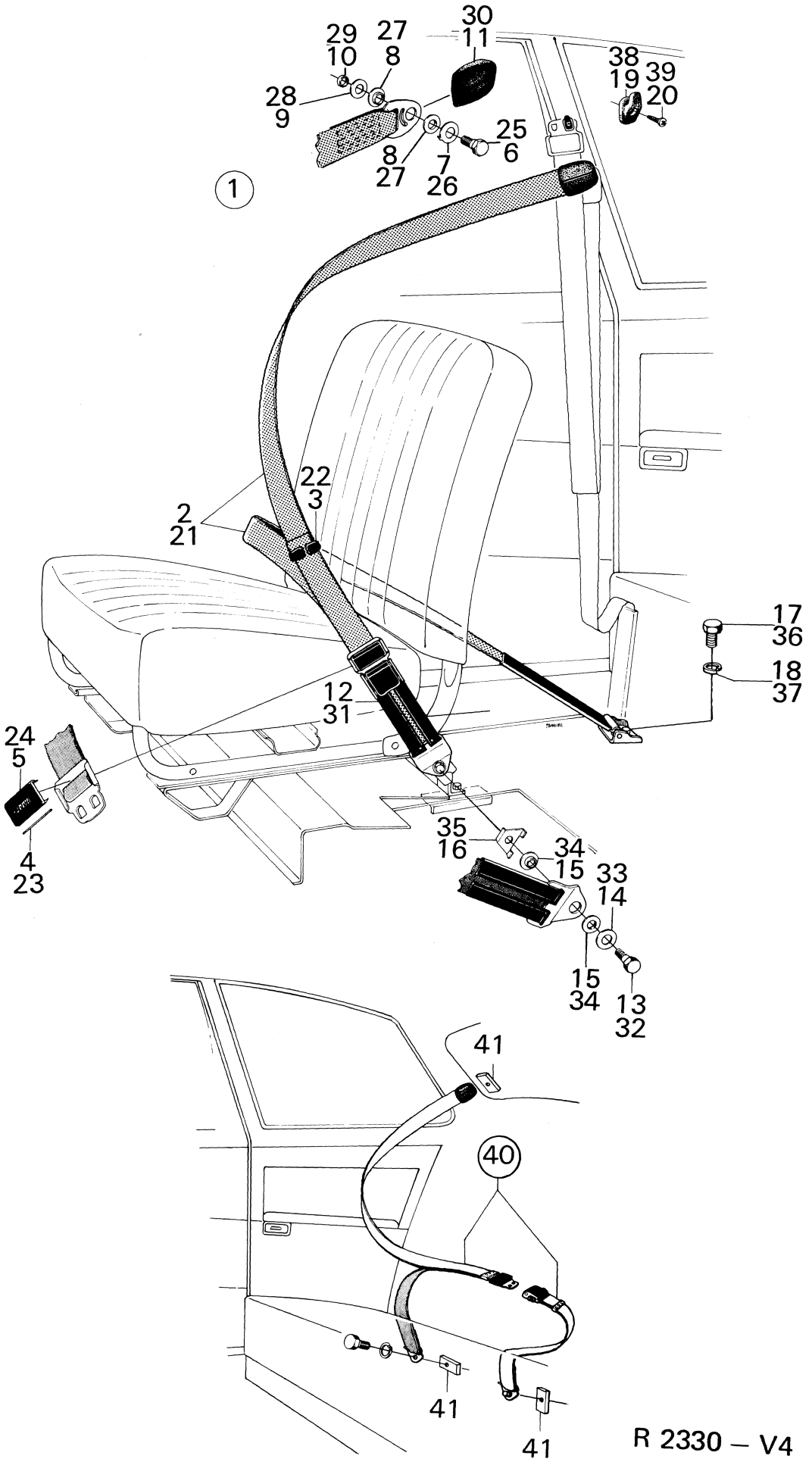
30
11
29
10
27
8
28
9
38
19
39
20
25
6
8
27
7
26
1
22
3
2
21
17
36
18
37
12
31
24
5
4
23
35
16
34
15
33
14
15
34
13
32
41
40
41
41

R 2330 – V4

Pos.	Part No. Artikelnr.	Qty./Antal 96	95	Description	Benämning	Remarks Anmärkningar
1	78 49 987	2		Safety belt assy.	Säkerhetsbälte kpl.	} Is deleted
1	78 49 995		2	Safety belt assy.	Säkerhetsbälte kpl.	
2	73 30 038	2		. Strap, outer assy	. Band, yttre kpl	
2	72 55 987		2	. Strap, outer assy	. Band, yttre kpl	
3	73 30 087	2	2	.. Strap retainer	.. Bandhållare	
4	73 30 111	2	2	.. Pin	.. Pinne	
5	73 30 129	2	2	.. Cover, hook	.. Kåpa, spänne	
6	73 30 145	2	2	.. Screw	.. Skruv	
7	73 30 152	2	2	.. Washer	.. Bricka	
8	73 30 178	4	4	.. Washer	.. Bricka	
9	73 50 424	2	2	.. Washer	.. Bricka	
10	73 30 194	2	2	.. Spacer	.. Distanshylsa	
11	73 30 137	2	2	. Cover, pillar bracket	. Kåpa, stolpinfästning	
12	73 30 046	2	2	. Strap with lock assy	. Band med lås kpl	
13	73 30 145	2	2	.. Screw	.. Skruv	
14	73 30 434	2	2	.. Washer	.. Bricka	
15	73 30 178	4	4	.. Washer	.. Bricka	
16	73 30 319	2	2	.. Washer with limit stop	.. Bricka med anslag	
17	84 36 610	2	2	. Screw	. Skruv	
18	79 10 573	2	2	. Washer	. Bricka	
19	73 30 616	2	2	. Suspension, hook	. Upphängningskrok	
20	79 21 885	2	2	. Screw	. Skruv	
21	73 38 288	2		Strap, outer assy	Band, yttre kpl	3) Export England
21	72 56 951		2	Strap, outer assy	Band, yttre kpl	Ch. 46.315–,95. 4) Export England
22	73 30 087	2	2	. Strap retainer	. Bandhållare	
23	73 30 111	2	2	. Pin	. Pinne	
24	73 30 129	2	2	. Cover, hook	. Kåpa, spänne	
25	73 30 145	2	2	. Screw	. Skruv	
26	73 30 152	2	2	. Washer	. Bricka	
27	73 30 178	4	4	. Washer	. Bricka	
28	73 50 424	2	2	. Washer	. Bricka	
29	73 30 194	2	2	. Spacer	. Distanshylsa	
30	73 30 137	2	2	Cover, pillar bracket	Kåpa stolpinfästning	
31	73 30 053	2	2	Strap with lock assy	Band med lås kpl	
31	73 38 270	2	2	Strap with lock assy	Band med lås kpl	3, 4) Export England.
32	73 30 145	2	2	. Screw	. Skruv	
33	73 30 434	2	2	. Washer	. Bricka	
34	73 30 178	4	4	. Washer	. Bricka	
35	73 30 319	2	2	. Washer	. Bricka	
36	84 36 610	2	2	Screw	Skruv	
37	79 10 573	2	2	Washer	Bricka	
38	73 30 616	2	2	Suspension hook	Upphängningskrok	
39	79 21 885	2	2	Screw	Skruv	
40	123111007	2	2	Safety belt assy. 3-point type for the rear seat	Säkterhetsbälte kpl. 3-punkts för baksäte	Saab No. 78 83 051. Europe except England.
41	123111015	6	6	Washer/nut combined	Brickmutter	Saab No. 78 83 143. Europe except England. 1)
41	123111015	2	2	Washer/nut, combined	Brickmutter	Saab No. 78 83 143. Europe except England. 2)
	78 68 227	X		Kit, seat belt	Sats, bilbälte	
	78 68 235		X	Kit, seat belt	Sats, bilbälte	

1) Ch. –427.399,96. –45.374,95.
2) Ch. 427.400–,96. 45.375–,95.
3) Ch. 429.101–,96
4) Ch. 46.315–,95

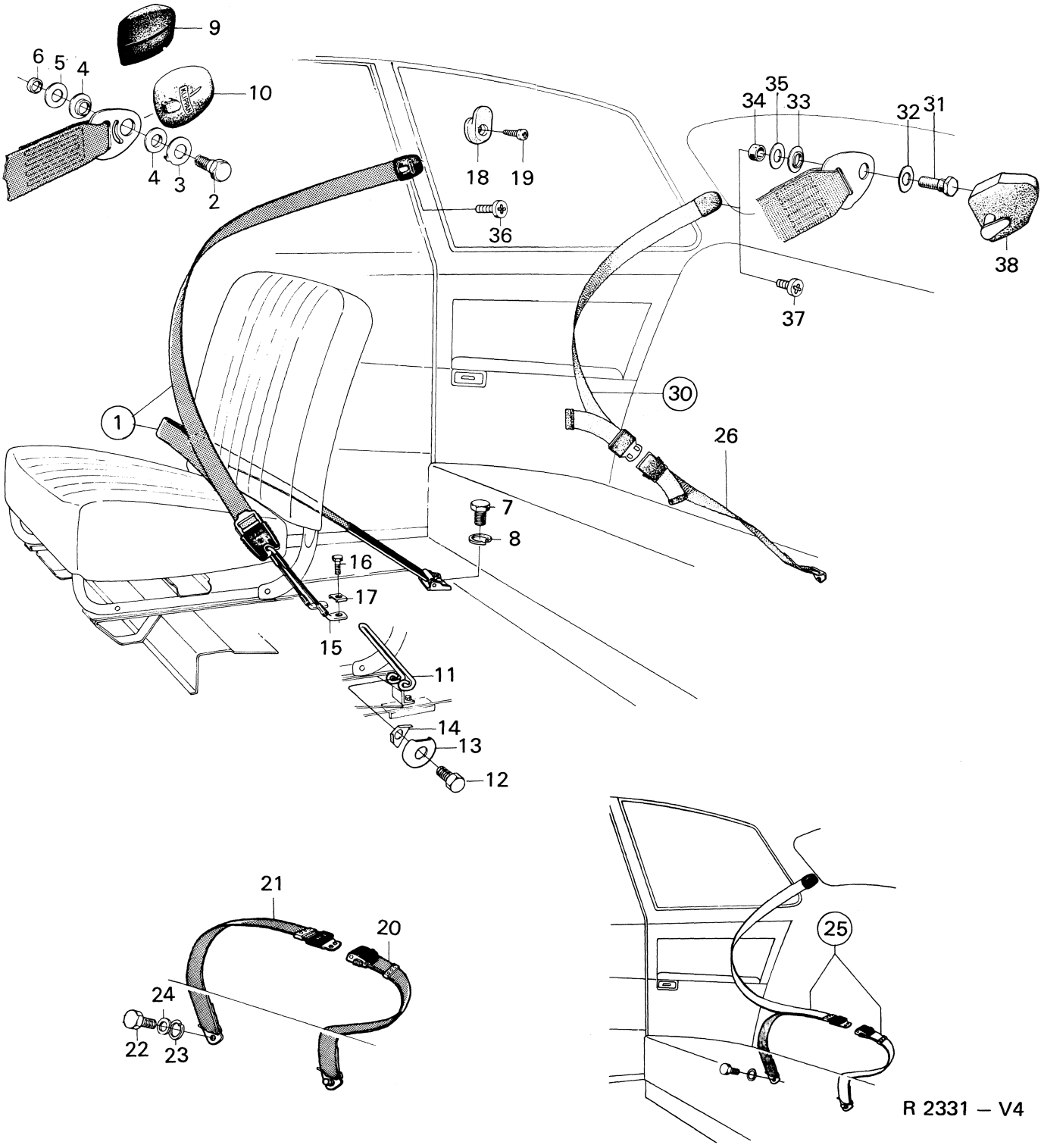
9
6
5
4
10
4
3
2
18
19
36
35
34
33
32
31
38
37
1
30
26
7
8
16
17
15
11
14
13
12
21
20
24
22
23
25

R 2331 – V4

Pos.	Part No. Artikelnr.	Qty./Antal 96	95	Description	Benämning	Remarks Anmärkningar	
1	73 38 429	2		Strap, outer assy.	Band, yttre kpl.	18, 21, 24)	
1	72 56 977		2	Strap, outer assy	Band, yttre kpl	17, 23) S	
1	73 38 429		2	Strap, outer assy	Band, yttre kpl	18, 21, 23)	
1	73 38 726	2		Strap, outer assy.	Band, yttre kpl.	1) England	
1	72 56 993		2	Strap, outer assy.	Band, yttre kpl.	1) England	
1	73 74 572	2		Strap, outer assy.	Band, yttre kpl.	2) England	
1	72 67 818		2	Strap, outer assy.	Band, yttre kpl.	19) England	
1	73 74 572		2	Strap, outer assy.	Band, yttre kpl.	20, 25) England	*
1	73 75 181	2		Strap, outer assy.	Band, yttre kpl.	4) Schweiz	
1	72 69 210		2	Strap, outer assy.	Band, yttre kpl.	15) Schweiz	
1	73 75 181		2	Strap, outer assy.	Band, yttre kpl.	16, 21) Schweiz	
	73 82 955	2	2	Strap, outer assy.	Band, yttre kpl.	22) Schweiz	*
1	73 74 119	2		Strap, outer assy.	Band, yttre kpl.	6) Denmark	
1	72 67 750		2	Strap, outer assy.	Band, yttre kpl.	15) Denmark	
1	73 74 119		2	Strap, outer assy.	Band, yttre kpl.	16, 21) Denmark	
	73 82 955	2	2	Strap, outer assy.	Band, yttre kpl.	22) Denmark	*
1	73 77 302	2		Strap, outer assy.	Band, yttre kpl.	Ch. 61601258–. 21) Finland	
1	73 70 042		2	Strap, outer assy.	Band, yttre kpl.	Ch. 51600988–. 15) Finland	
1	73 77 302		2	Strap, outer assy.	Band, yttre kpl.	16) Finland	
1	73 75 280	2		Strap, outer assy.	Band, yttre kpl.	4, 21) Holland	
	73 82 955	2	2	Strap, outer assy.	Band, yttre kpl.	22) Holland	*
1	72 66 224		2	Strap, outer assy.	Band, yttre kpl.	15) Holland	
1	73 75 280		2	Strap, outer assy.	Band, yttre kpl.	16) Holland	
1	73 38 783	2		Strap, outer assy.	Band, yttre kpl.	7)	
1	72 57 157		2	Strap, outer assy.	Band, yttre kpl.	7)	
2	73 30 145	2	2	. Screw	. Skruv	12, 13)	
2	84 26 769	2	12	. Screw	. Skruv	14)	
3	73 30 152	2	2	. Washer	. Bricka		
4	73 30 178	4	4	. Washer	. Bricka		
5	73 50 424	2	2	. Washer	. Bricka	12)	
6	73 30 194	2	2	. Spacer sleeve	. Distanshylsa		
7	84 36 610	2	2	. Screw	. Skruv		
8	79 10 573	2	2	. Washer	. Bricka		
9	73 30 137	2	2	Cover, pillar bracket	Kåpa, stolpinfästning	5)	
10	84 00 384	2	2	Cover, pillar bracket	Kåpa, stolpinfästning	6, 12)	
11	73 50 374	1	1	Bow	Bygel	12, 21) S	
12	84 44 440	2	2	Screw, bow	Skruv, bygel	21)	
12	73 38 965	2	2	Screw, bow	Skruv, bygel	7, 12)	
13	73 38 718	2	2	Washer, bow	Bricka, bygel		
14	73 50 382	2	2	Lock plate	Vikbleck	S	
15	73 85 404	1	1	Bow assy	Bygel kpl	22)	
16	84 44 440	2	2	. Screw	. Skruv	22)	
17	84 44 879	2	2	. Washer	. Bricka	22)	

1) Ch. –96.526.100. –95.066.812.
2) Ch. 96.560.001–. 60600001–
3) Ch. 96.560.001–592.844. 60600001–60601540.
95.080.001–088.371. 50600001–50600838.
4) Ch. 96.600.001–. 61600001–. 95.095.001–. 51600001–.
5) Ch.–96.537.412. –95.070.424.
6) Ch. 96.537.413–. 95.070.425–.
7) Ch. 492.635–,96. 57.104–,95. USA.
12) Ch. –96722011654. –95722003878, USA.
13) Ch. –96722021567. –96726006009. –95722008323. –95726000119.
14) Ch. 96732000001–. 96736000001–. 95732000001–. 95736000001–.
15) Ch. –95732005615.
16) Ch. 95732005616–.
17) Ch. –95732005939.
18) Ch. 95732005940–.
19) Ch. 95.066.813–95732005975.
20) Ch. 95732005976–.
21) Ch. –96732023028. –96736008344. –95732007767. –95736000185.
22) Ch. 96742000001–. 96746000001–. 95742000001–. 95746000001–.
23) Europe except England, Schweiz and Denmark.
24) Europe except England, Denmark, Schweiz, Finland and Holland.
25) Ch. –96752015165. –96756007419. –95752002048.
–95753003018. –95756000281.

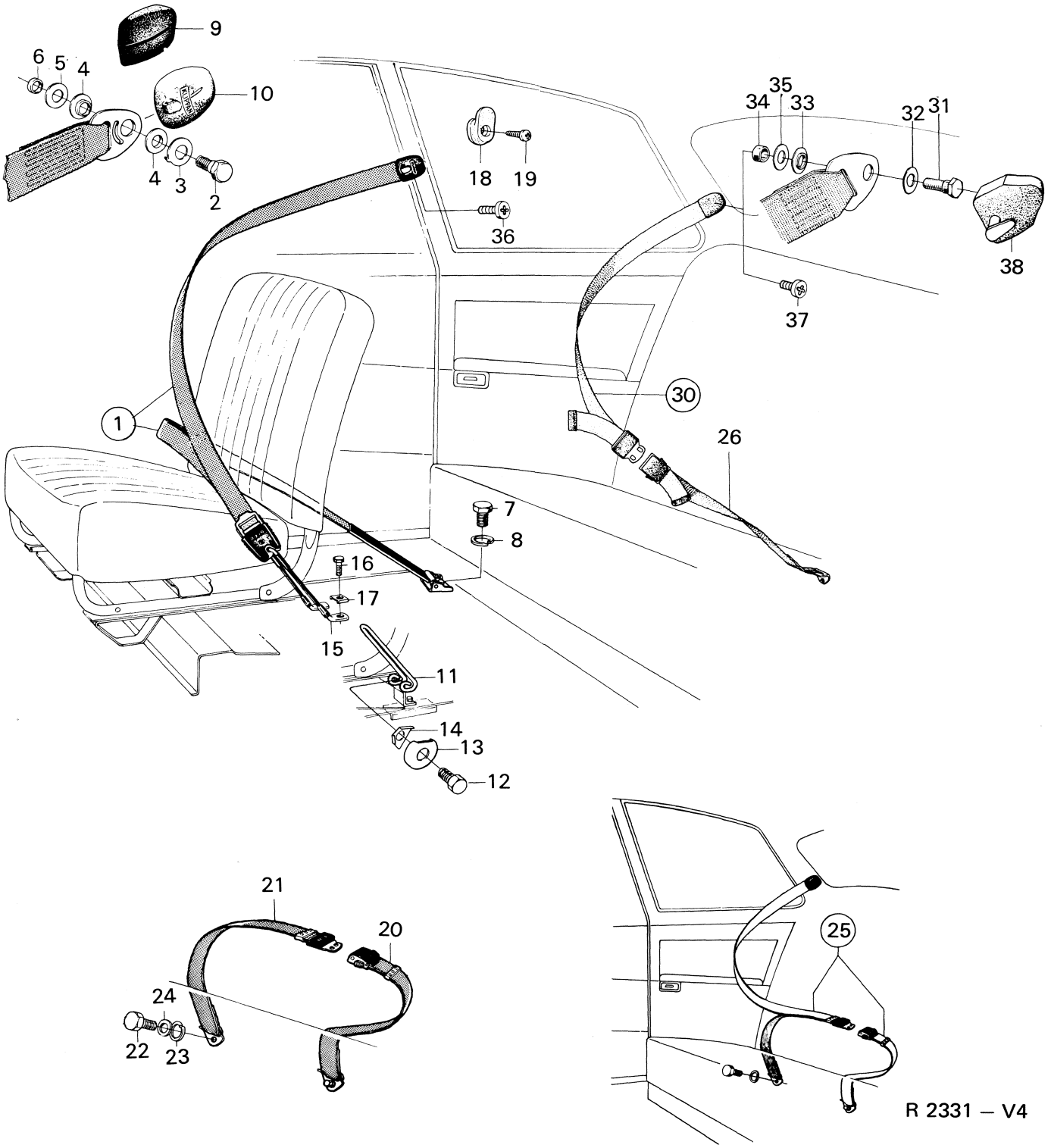
9
6
5
4
10
4
3
2
18
19
36
35
34
33
32
31
38
37
1
30
26
7
8
16
17
15
11
14
13
12
21
20
24
22
23
25

R 2331 – V4

Pos.	Part No. Artikelnr.	Qty./Antal 96	95	Description	Benämning	Remarks Anmärkningar
18	73 38 759	2	2	Suspension hook	Upphängningskrok	
19	79 21 901	2	2	Screw	Skruv	
20	73 38 296	2	2	Strap with lock	Band med lås	Safety belt, rear seat, USA 7, 8)
21	73 38 221	2	2	Strap with lock tongue	Band med låstunga	
20	84 35 141	2	2	Strap with lock	Band med lås	Safety belt, rear seat USA 9, 10)
21	84 35 133	2	2	Strap with lock tongue	Band med låstunga	
20	73 38 296	2	2	Strap with lock	Band med lås	Safety belt, rear seat, USA
21	73 38 221	2	2	Strap with lock tongue	Band med låstunga	11, 12)
22	73 38 965	4	4	Screw	Skruv	
23	79 15 705	4	4	Washer	Bricka	7, 12)
24	73 38 981	4	4	Washer	Bricka	
25	123111000	2	2	Safety belt assy. 3-point type for the rear seat	Säkerhetsbälte kpl. 3-punkts för baksäte	Saab No. 78 83 051. Europe except England.
26	84 17 834	2	2	Strap with lock	Band med lås	3)
26	84 28 534	2	2	Strap with lock	Band med lås	4) Sweden.
30	73 50 820	2	2	Strap with lock tongue assy.	Band med låstunga kpl.	3)
30	84 28 518	2	2	Strap with lock tongue assy.	Band med låstunga kpl.	4) Sweden.
31	84 26 769	2	2	. Screw	. Skruv	3)
32	73 30 434	2	2	. Washer	. Bricka	3)
33	73 30 178	4	4	. Washer	. Bricka	3)
33	84 28 484	2	2	. Washer	. Bricka	3)
34	73 30 194	2	2	. Spacer sleeve	. Distanshylsa	3)
35	73 50 424	2	2	. Washer	. Bricka	3)
36	73 74 697	2	2	Plastic plug	Plastplugg	For cars without safety belt.
37	73 74 689	2	2	Plastic plug	Plastplugg	
38	73 30 137	2	2	Cover	Kåpa	3)
38	84 28 492	2	2	Cover	Kåpa	4) Sweden.

3) Ch. 96.560.001–592.844. 60600001–60601540. 95.080.001–088.371. 50600001–50600838.
4) Ch. 96.600.001–. 616000001–. 95.095.001– 51600001–.
7) Ch. 492.635–,96. 57.104–,95. USA.
8) Ch. –96722003444. –95722000886.
9) Ch. 96722003445–. 95722000887–.
10) Ch. –96722005649. –95722001664.
11) Ch. 96722005650–. 95722001665–.
12) Ch. –96722011654. –95722003878, USA

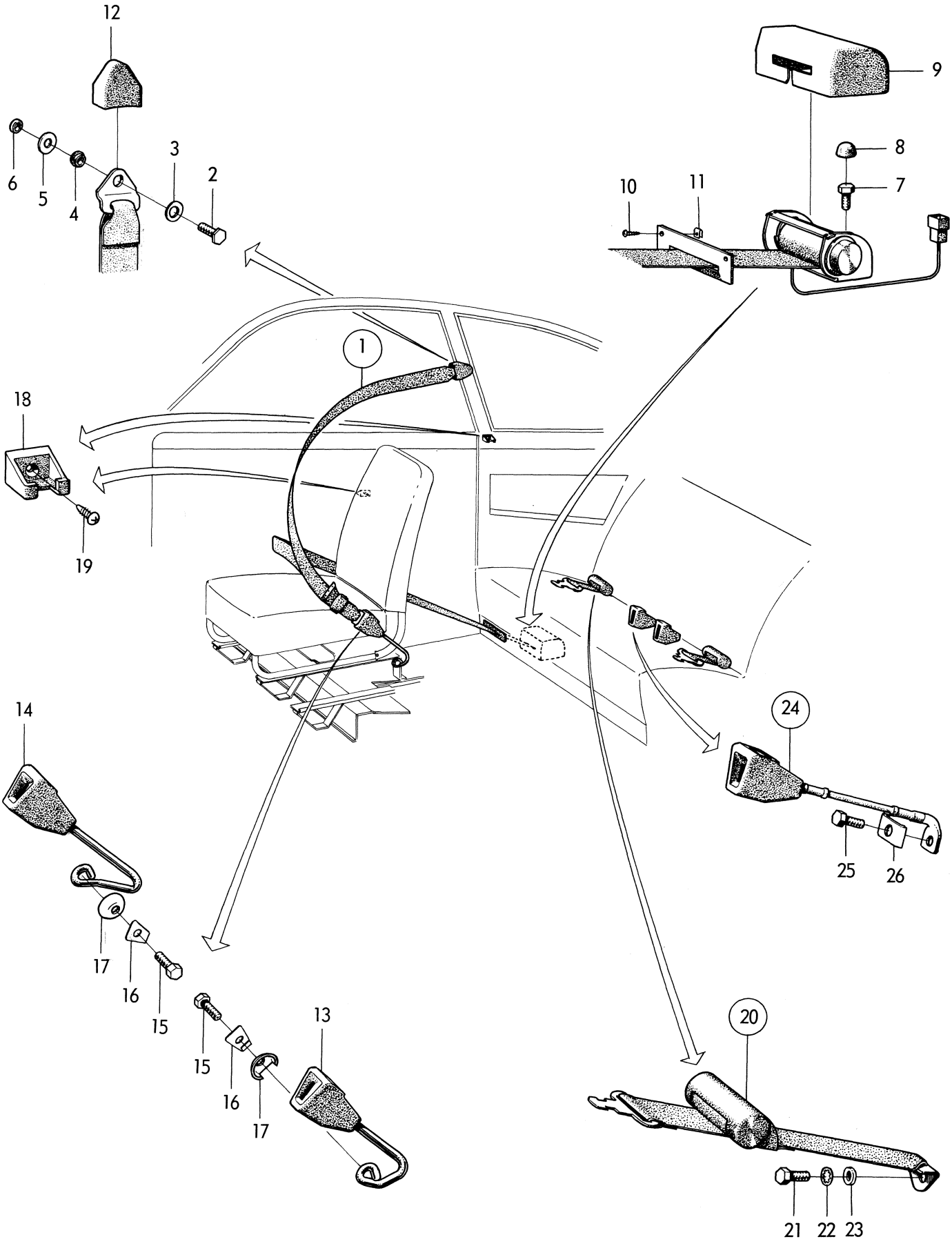

R 2332 – V4

Pos.	Part No. Artikelnr.	Qty./Antal 96	95	Description	Benämning	Remarks Anmärkningar
1	73 81 080	2	2	Retractor belt assy	Retractorbälte kpl.	
2	73 30 145	2	2	. Screw	. Skruv	
2	84 26 769	2	2	. Screw	. Skruv	
3	73 30 434	2	2	. Washer	. Bricka	
4	84 28 484	4	4	. Washer	. Bricka	
5	84 44 887	2	2	. Washer	. Bricka	
6	84 36 628	2	2	. Spacer sleeve	. Distanshylsa	
7	84 36 610	2	2	. Screw	. Skruv	
8	84 44 424	2	2	Cover	Kåpa	
9	73 81 882	2	2	Cover	Kåpa	
10	79 65 338	4	4	Screw	Skruv	
11	79 19 574	4	4	Clip	Clip	
12	84 36 859	2	2	Cover	Kåpa	
13	73 81 171	1	1	Belt lock L.H.	Bälteslås V	1)
14	73 81 189	1	1	Belt lock R.H.	Bälteslås H	1)
15	84 44 440	2	2	Screw	Skruv	
16	73 50 382	2	2	Lock plate	Vikbleck	
17	73 38 718	2	2	Washer	Bricka	
18	84 35 695	4	4	Hook, for seat belt	Upphängningskrok	
19	84 08 882	4	4	Screw	Skruv	
20	73 81 098	2	2	Retractor belt assy	Retractorbälte kpl.	
21	84 44 440	2	2	Screw	. Skruv	
22	79 15 705	2	2	. Washer	. Bricka	
23	73 38 981	2	2	. Washer	. Bricka	
24	73 81 924	2	2	Belt lock assy	Bälteslås kpl.	2)
25	84 44 440	2	2	. Screw	. Skruv	
26	84 44 872	2	2	. Washer	. Bricka	

1) Ch. –96722021567. –95722008323.
2) Ch. 96732000001–. 95732000001–.

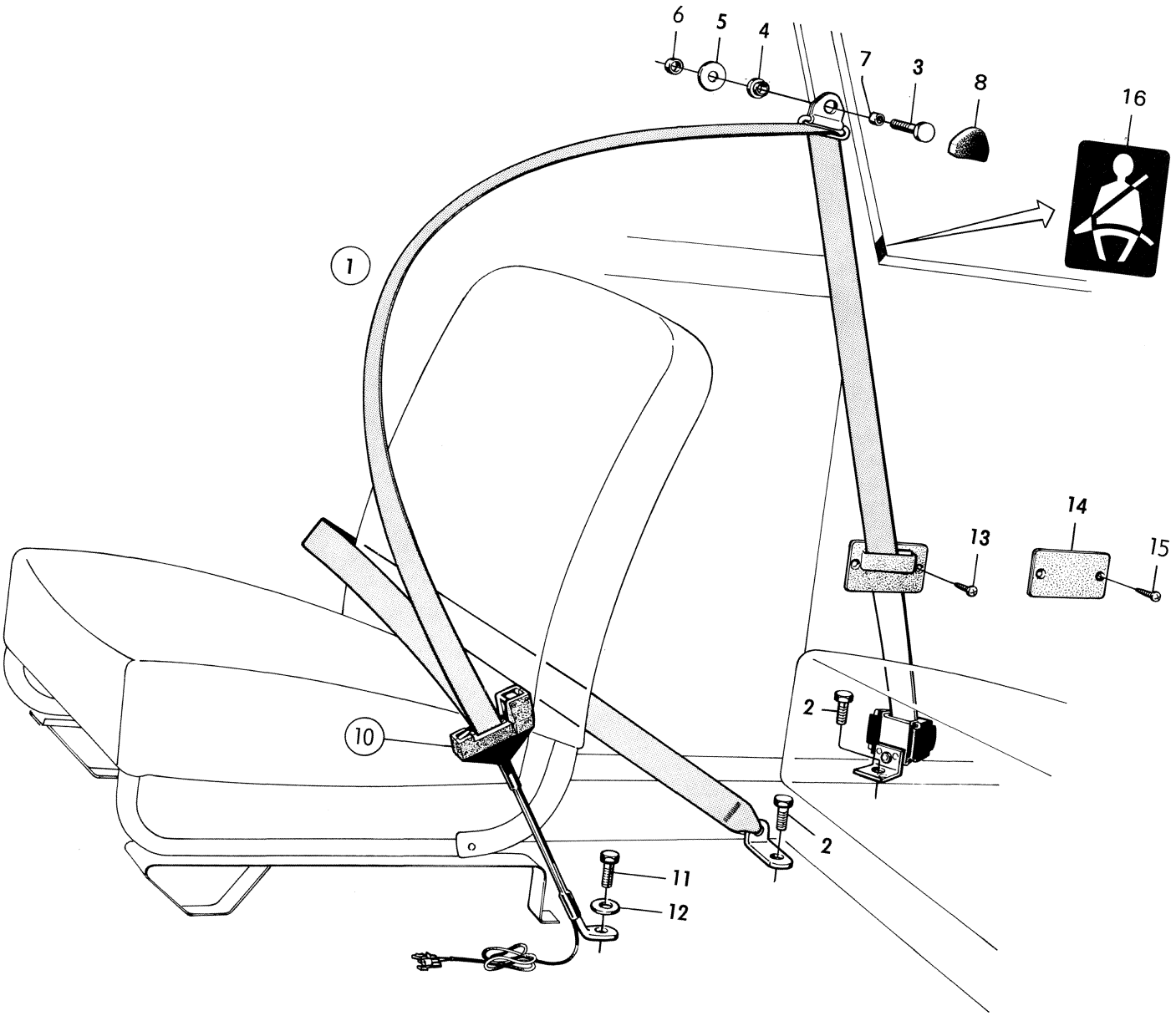

R 2955 – V4

Pos.	Part No. Artikelnr.	Qty./Antal 96	95	Description	Benämning	Remarks Anmärkningar	
1	73 84 035	1		Automatic safety belt L.H.	Automatbälte V	4)	
1	73 84 043	1		Automatic safety belt R.H.	Automatbälte H	4)	
1	73 86 196	1		Automatic safety belt L.H.	Automatbälte V	5, 6)	
1	73 86 204	1		Automatic safety belt R.H.	Automatbälte H	5, 6)	
1	73 86 279	1		Automatic safety belt L.H.	Automatbälte V	5, 6, 8)	
1	73 86 287	1		Automatic safety belt R.H.	Automatbälte H	5, 6, 8)	
1	73 88 011	1	1	Automatic safety belt L.H.	Automatbälte V	7, 8)	*
	73 88 028	1	1	Automatic safety belt R.H.	Automatbälte H	7, 8)	*
1	73 84 779		1	Automatic safety belt L.H.	Automatbälte V	4)	
1	73 84 787		1	Automatic safety belt R.H.	Automatbälte H	4)	
1	72 73 873		1	Automatic safety belt L.H.	Automatbälte V	5, 6)	
1	72 73 881		1	Automatic safety belt R.H.	Automatbälte H	5, 6)	
1	72 74 012		1	Automatic safety belt L.H.	Automatbälte V	5, 8)	
1	72 74 020		1	Automatic safety belt R.H.	Automatbälte H	5, 8)	
1	73 87 277	1	1	Automatic safety belt L.H.	Automatbälte V	7)	*
1	72 87 285	1	1	Automatic safety belt R.H.	Automatbälte H	7)	*
1	73 87 350	1	1	Automatic safety belt L.H.	Automatbälte V	7) England	*
1	73 87 368	1	1	Automatic safety belt R.H.	Automatbälte H	7) England	*
2	84 36 610	4	4	. Screw	. Skruv		
3	84 26 769	2	2	. Screw	. Skruv	2)	
3	84 72 383	2	2	. Screw	. Skruv	3)	
4	84 28 484	2	2	. Bearing	. Lagring	2)	
4	84 76 673	2	2	. Bearing	. Lagring	3)	
5	73 50 424	2	2	. Washer	. Bricka		
6	84 36 628	2	2	. Spacer	. Distans		
7	84 76 681	2	2	. Spacer	. Distans	3)	
8	84 58 226	2	2	Cover	Kåpa		
10	73 84 027	2	2	Belt lock assy.	Klafflås kpl.	6)	
10	73 87 251	2	2	Belt lock assy.	Klafflås kpl.	7) Scandinavia only	*
10	73 87 723	2	2	Belt lock assy.	Klafflås kpl.	7) England	*
10	73 88 101	2	2	Belt lock assy.	Klafflås kpl.	7, 8)	*
11	84 44 440	2	2	. Screw	. Skruv		
12	84 44 879	2	2	. Washer	. Bricka		
13	84 08 882	6	6	Screw	Skruv		
14	73 85 305	2	2	Cover plate	Täcklock	1)	
15	84 08 882	4	4	Screw	Skruv	1)	
16	84 84 123	2	2	Label, safety belt	Etikett, bilbälte		

1) For cars without automatic safety belt.
2) Ch. –96742014888. –95742006164.
3) Ch. 96742014889–. 95742006165–.
4) Ch. –96742017275. –96746005605. –95742006620. –94746000165.
5) Ch. 96752000001–. 96756000001–. 95752000001–. 95756000001–.
6) Ch. –96752015165, –96756007419. –95752002048. –95753003018. –95756000281.
7) Ch. 96752060001–. 96762000001–. 96766000001–. 95763060001–. 95763000001–. 95766000001–.
8) Europe except Scandinavia and England.

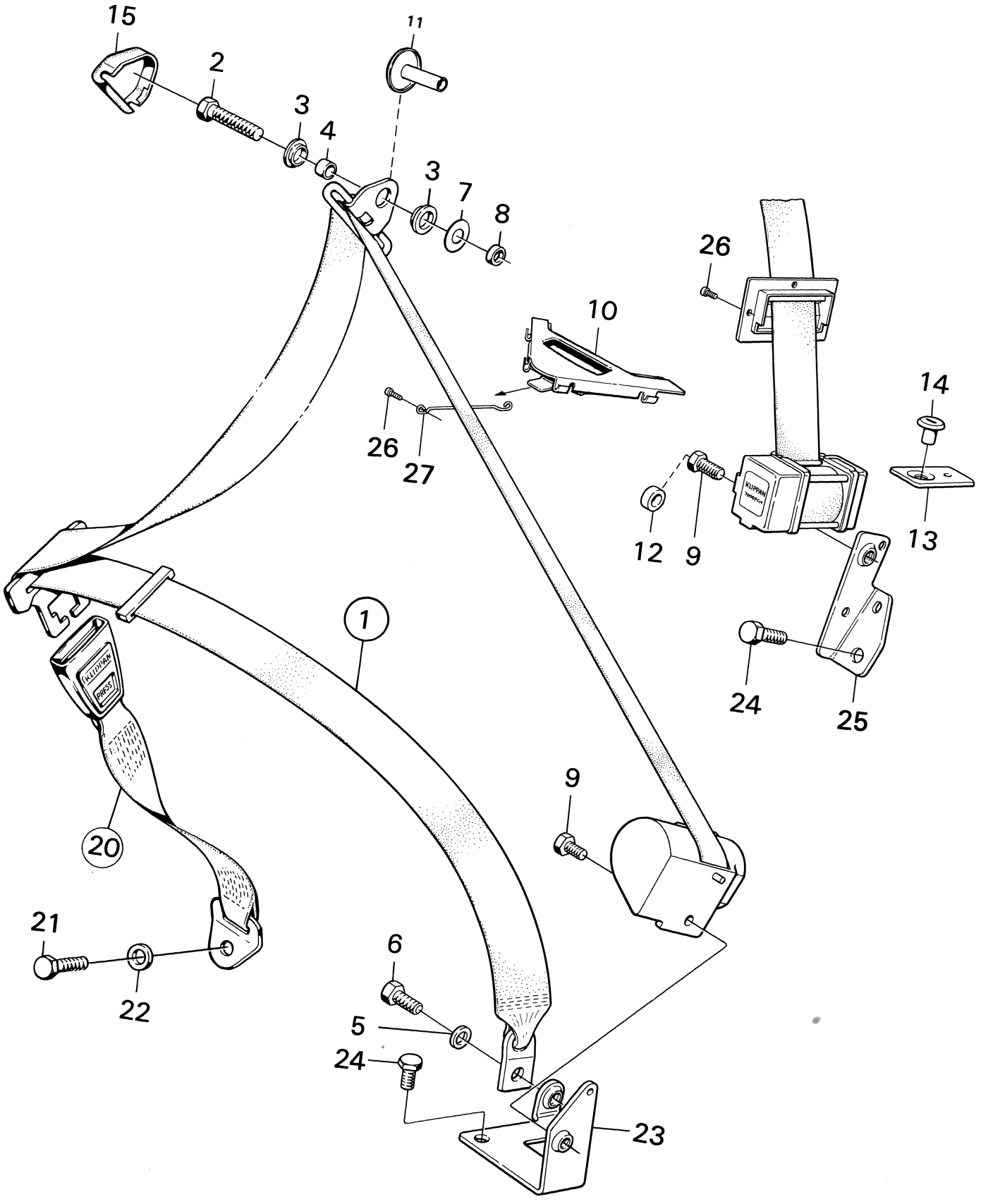

R 2956 – V4

Pos.	Part No. Artikelnr.	Qty./Antal 96	95	Description	Benämning	Remarks Anmärkningar	
1	73 85 974	1		Automatic safety belt L.H.	Automatbälte V	2)	
1	73 85 982	1		Automatic safety belt R.H.	Automatbälte H		
1	72 73 592		1	Automatic safety belt L.H.	Automatbälte V		
1	72 73 782		1	Automatic safety belt R.H.	Automatbälte H		
1	73 87 153	1		Automatic safety belt L.H.	Automatbälte V	3)	*
1	73 87 161	1		Automatic safety belt R.H.	Automatbälte H		
1	72 76 157		1	Automatic safety belt L.H.	Automatbälte V		
1	72 76 223		1	Automatic safety belt R.H.	Automatbälte H		
2	84 72 383	2	2	. Screw	. Skruv		
3	84 76 673	4	4	. Spacer	. Distans		
4	84 76 681	2	2	. Spacer ring	. Distansring		
5	80 30 017	2	2	. Washer	. Bricka		
6	84 44 440	2	2	. Screw	. Skruv		
7	73 50 424	2	2	. Washer	. Bricka		
8	84 36 628	2		. Washer	. Bricka		
8	73 30 194		2	. Washer	. Bricka		
9	84 36 610	2	2	. Screw	. Skruv		
10	73 86 014	1		Grommet	Genomföringsbussning		
11	73 74 697	2	2	Plug	Plugg		
12	84 44 424		2	Cover	Kåpa	1)	
13	72 73 568		2	Cover plate	Täcklock		
14	73 50 432		2	Plug	Plugg		
15	84 58 226	2	2	Cover	Kåpa		
20	84 76 020	2	2	Strap with lock assy	Band med lås kpl		
20	73 87 187	2	2	Strap with lock assy	Band med lås kpl	3)	*
21	84 44 440	2	2	. Screw	. Skruv		
22	80 30 017	2	2	. Washer	. Bricka		
23	73 87 039	1	1	Bracket, scuft L.H.	Fästjärn, tröskel V		
23	73 87 047	1	1	Bracket, scuft R.H.	Fästjärn, tröskel H		
24	84 36 619	4	8	Screw	Skruv		*
25	72 75 977		1	Bracket, slant partition L.H.	Fästjärn, snedvägg V	3)	
25	72 75 987		1	Bracket, slant partition R.H.	Fästjärn, snedvägg H		
26	84 08 882		4	Screw	Skruv		
27	73 87 210	2		Spacer bracket	Distansbeslag		
28	79 22 347	4		Screw	Skruv		
29	72 77 304		2	Plug	Plugg	England	

1) For cars without safety belts.
2) Ch. –96751015165. –96756007419. –95752002048. –95753003018. –95756000281.
3) Ch. 96752060001–. 96762000001–. 96766000001–. 95753060001–. 95763000001–. 95766000001–.

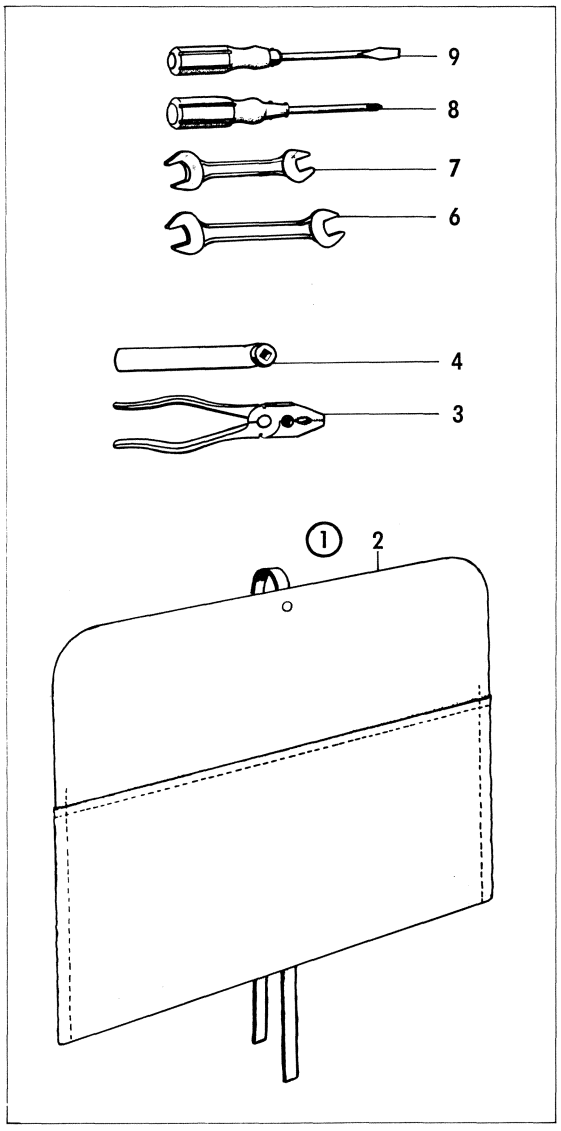

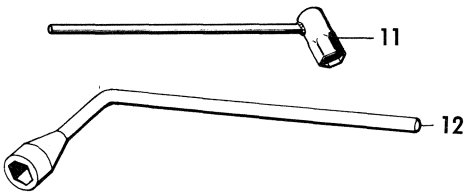

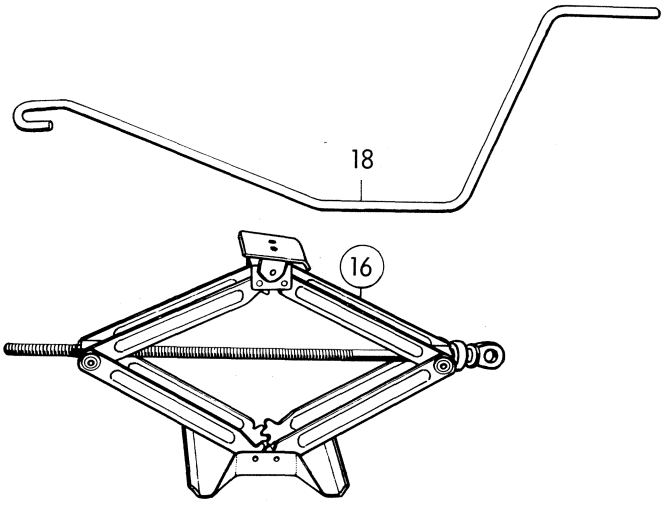

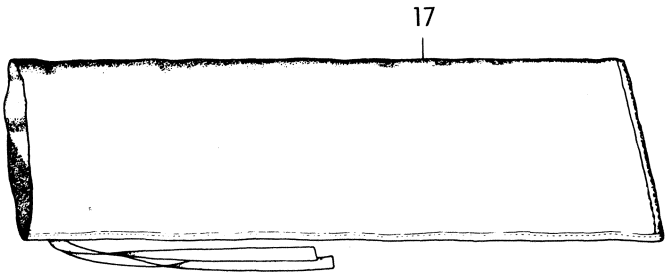

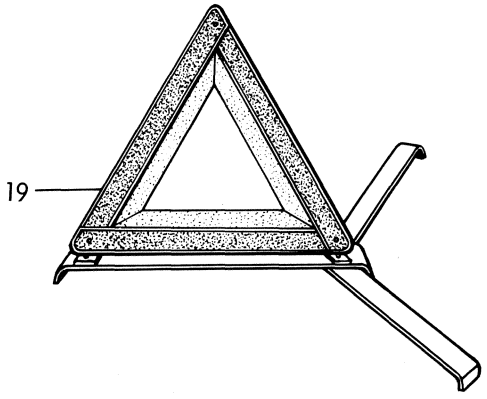

R 2690 – V4

Pos.	Part No. Artikelnr.	Qty./Antal 96	95	Description	Benämning	Remarks Anmärkningar
1	88 16 480	1	1	Tool kit with bag	Verktygssats med väska	
2	73 05 931	1	1	. Tool bag	. Väska, verktyg	
3	70 37 468	1	1	. Combination pliers	. Kombinationstång	
4	71 84 641	1	1	. Brake adjustment tool	. Bromsjusteringsnyckel	
6	70 39 357	1	1	. Open end wrench	. Nyckel, fast	
7	70 39 365	1	1	. Open end wrench	. Nyckel, fast	
8	71 09 069	1	1	. Cross-recess screwdriver	. Krysspårmejsel	
9	70 37 492	1	1	. Screwdriver	. Skruvmejsel	
10	70 39 381	1	1	Square pin, oil draining	Fyrkanttapp, oljeavtappning	Gear box –118.181. From gear box 118.182–see group 1 special tools.
11	88 02 167	1	1	Spark plug wrench	Tändstiftnyckel	
12	73 48 287	1	1	Sleeve wrench, wheelbolts	Hylsnyckel, hjulbult	
16	73 72 278	1	1	Jack with bag	Domkraft med säck	1)
16	73 37 918	1	1	Jack with bag	Domkraft med säck	2)
17	70 39 407	1	1	. Bag	. Säck	1)
17	73 37 892	1	1	. Bag	. Säck	2)
18	73 37 884	1	1	Crank	Vev	
19	85 18 508	1	1	Warning triangle	Varningstriangel	Sweden only

1) Ch. –458.526,96. –50.197,95.
2) Ch. 470.001–,96. 52.001–,95.

VARNING

Växelströmsgenerator får ej förstöras [illegible] av batteriets [illegible] eller genom att batteriets kablar bortkopplas medan motorn är igång.

Anslut alltid den positiva kabeln till batteriets +pol och den negativa kabeln till batteriets —pol.

Bortkoppla alltid först batteriets [illegible] då batteriladdare eller svetsaggregat skall användas.

WARNING

The alternator will be destroyed if the battery is incorrectly connected or if any of the battery or alternator leads is being removed while the engine is running.

Connect always the positive lead to the + pole of the battery and the negative lead to the — pole of the battery.

Disconnect always first the positive battery lead when a battery charger or a welding set shall be used.

1

SERVICE DATA FOR SAAB SAFREE EXHAUST EMISSION CONTROL DEVICE

Valve clearance, inlet and outlet 0,0157" warm engine
Dwell angle 50 ± 2
Ignition timing: 6° BTDC at 900 rpm, vacuum hose disconnect
Spark plug gap: 0,02 " – 0,025"
Idle speed: 900 rpm in neutral, lever locked.
Idle mixture screw setting: To give 2 ± 0,5 % CO at idle
Fast idle speed: 1100 – 1200 rpm on the third step.

3

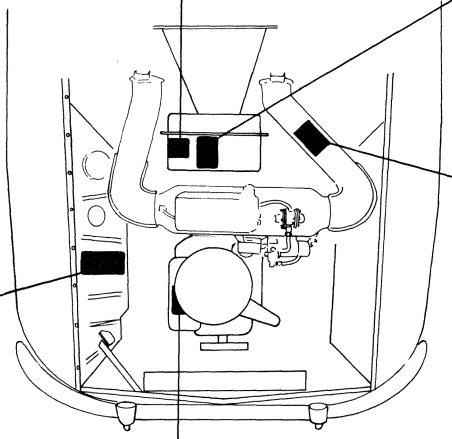

VEHICLE EMISSION CONTROL INFORMATION

[illegible] EMISSION CONTROL INFORMATION [illegible] ENGINE FAMILY: P. [illegible] DISPL. [illegible] CU. IN.
[illegible] MODEL
[illegible] IDLE [illegible] FAST IDLE [illegible]
[illegible] DISTR. 0.020 IN.
[illegible] MODEL [illegible]
SAAB-SCANIA

4

Varning

Kontrollera

5

WARNING

FÖRSÖKA EJ JUSTERA/STARTA FRÄN MOTOR OCH VÄXELLÅDA.
DO NOT CONFUSE ENGINE AND GEAR BOX Drain Plugs.

OLJESPECIFIKATION MOTOR:
(SE INSTRUMENTBOKEN).
ENGINE OIL SPECIFICATION:
(SEE OWNERS MANUAL).

SOMMARMOTOR / SUMMER ENGINE SAE 10 W 30
ELLER OD / OR SAE 10 W 40

2

6

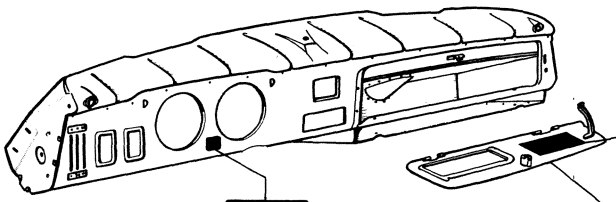

PARKERINGSVÄRMARE

Tidsinställd start	Vrid **urtavlan** med den yttre ringen så att det fasta vita strecket med pilen pekar på det klockslag då Ni ställer in tiduret, d. v. s. då Ni lämnar bilen. **Vredet** inställes därefter mot det klockslag på urtavlan, då Ni önskar att värmaren skall starta, d. v. s. 30–45 min. före den tid då Ni beräknar att bilen skall tas i bruk.
Omedelbar start	Tidursta vrid vredet in i det röda fältet.
Stopp	Önskas omedelbart stopp vrides vredet tillbaka motsols ut ur det röda fältet. I annat fall stannar värmaren automatiskt efter 2 tim.
Driftskontroll	Kontrollampan för tänd på värmaren, 2. i fältet. Efter tillslag av värmaren tänds kontrollampan och värmarens fläkt arbetar fortlöpande ca 5 min. för inkörning.
VARNING	Värmaren får ej fällas upp under drift, startas i upptippt läge eller användas inomhus. **Återstart skall ej ske förrän kontrollampan slocknat.**

8

Start KALL MOTOR	Start VARM MOTOR
1. Tryck ned gaspedalen helt. 2. Släpp upp gaspedalen helt. 3. Starta motorn. Se vidare i instruktionsboken!	1. ~~Nyttjande skall gaspedalen ej nedtryckas vid start.~~

7

SAAB 96 V4			
Cold tire soft pressure	front	rear	Seating capacity total 4 pers.
Light load (2 pers.)	21 psi	21 psi	front seat 2
Full load (5 pers.)	27	27 psi	rear seat 2
Tire size	5.60" x-15"		Vehicle capacity weight 850 lbs
Radial tire, opt.	155 x 15"		
727233	SAAB-SCANIA AKTIEBOLAG SWEDEN		

9

R 2691 – V4

Oct. 1974

Pos.	Part No. Artikelnr.	Qty./Antal 96	95	Description	Benämning	Remarks Anmärkningar
1	73 30 814	1	1	Warning label	Varningsetikett	5)
1	85 06 941	1	1	Warning label	Varningsetikett	6) Swedish-English text.
1	85 06 925	1	1	Warning label	Varningsetikett	6) Finnish-Swedish text.
2	88 06 499	1	1	Warning label	Varningsetikett	
3	73 88 189	1	1	Label "Service Data"	Etikett "Service Data"	USA. 1)
4	88 48 152	1	1	Label "Vehicle emission control"	Etikett "Vehicle emission control"	USA. 2)
4	88 48 806	1	1	Label "Vehicle emission control"	Etikett "Vehicle emission control"	USA. 7)
4	88 60 694	1	1	Label "Vehicle emission control"	Etikett "Vehicle emission control"	USA. 8, 9)
4	88 60 900	1		Label "Vehicle emission control"	Etikett "Vehicle emission control"	10)
5	IN 17406	1	1	Warning labe, Parking heater	Varningsetikett, parkeringsvärmare	Swedish text only. V4. Saab No 78 65 918.
6	IN 17407	1	1	Label, start instruction, Parking heater	Etikett, startinstruktion, parkeringsvärmare	Swedish text only. V4. Saab No 78 65 926.
7	88 08 040	1	1	Label, start instruction with, gear positions	Etikett, startinstruktion med växellägen	Swedish text only.
7	88 08 057	1	1	Label, start instruction with gear positions	Etikett, startinstruktion med växellägen	English text only. } 3)
8	88 54 614	1	1	Label, gear positions	Etikett, växellägen	(88 35 886)
9	73 71 917	1		Label, capacity and tires	Etikett, lastförmåga och däck	USA, 7)
9	72 80 035		1	Label, capacity and tires	Etikett, lastförmåga och däck	
9	73 72 337	1		Label, capacity and tires	Etikett, lastförmåga och däck	USA, 8)
9	72 80 167		1	Label, capacity and tires	Etikett, lastförmåga och däck	

1) Ch. –507.018,96. –62.059,95.
2) Ch. 96.520.001–592.844. –60601540. 95.065.001–088.371. –50600838.
3) Ch. 96.522.859. –95.074.986.
4) Ch. 96.560.001–. 95.080.001–.
5) Ch. –96.592.844. –60601540. –95.088.371. –50600838.
6) Ch. 96.600.001–. 61600001–. 95.095.001–. 51600001–.
7) Ch. 96.600.001–627.413. 61600001–61602639. 95.095.001–102.180. 51600001–51601165.
8) Ch. 96722000001–. 96726000001–. 95722000001–. 95726000001–.
9) Ch. –96722021567. –96726006009. –95722008323. –95726000119.
10) Ch. 96732000001–. 96736000001–.

SPECIAL SPARE PARTS DELIVERY WAGON

	Page	
Suspension, wheels		
Rear axle, etc.	1:3	L4
Car body		
Main body, etc	2:3	L6
Luggage floor	3:3	L8

SPEZIELLE ERSATZTEILE LIFERWAGEN

	Seite	
Federung, Räder		
Hinterachse, etc	1:3	L4
Karosserie		
Karosserie, etc	2:3	L6
Laderaumboden	3:3	L8

RECAMBIOS ESPECIALES VEHICULO COMERCIAL

	Página	
Suspension, ruedas		
Eje trassero, etc	1:3	L4
Carroceria		
Cuerpo de la correceria, etc	2:3	L6
Piso de carga	3:3	L8

SPECIELLA RESERVDELAR VARUVAGN

	Sida	
Fjädring, hjul		
Bakaxel, etc	1:3	L4
Kaross		
Karosseristomme, etc	2:3	L6
Lastgolv	3:3	L8

RECHANGES SPECIAUX CAMIONETTE

	Page	
Suspension, roues		
Essieu AR, etc.	1:3	L4
Carrosserie		
Corps de carrosserie, etc	2:3	L6
Plancher de charge	3:3	L8

Oct. 1974

Pos.	Part No. Artikelnr.	Qty./Antal 96	Qty./Antal 95	Description	Benämning	Remarks Anmärkningar
				GROUP 7	GRUPP 7	
	74 12 075		5	Wheel	Hjul	
	89 17 387		X	Counter weight	Balanseringsvikt	Finland only.
	89 17 395		X	Counter weight	Balanseringsvikt	
	89 17 403		X	Counter weight	Balanseringsvikt	
	89 17 411		X	Counter weight	Balanseringsvikt	
	72 55 094		2	Spacer	Mellanlägg	Denmark only.
	72 55 102		2	Washer	Bricka	
	72 55 110		2	Nut	Mutter	
	72 32 341		2	Shock absorber link	Stötdämparlänk	
	72 50 509		2	Stop strap	Stoppband	
	71 09 499		1	Plug, rear axle	Plugg, bakaxel	Ch. 95.086.401–.

Pos.	Part No. Artikelnr.	Qty./Antal 96	Qty./Antal 95	Description	Benämning	Remarks Anmärkningar
				GROUP 8	GRUPP 8	
	72 32 937		1	Channel L.H.	Ränna V	
	72 32 945		1	Channel R.H.	Ränna H	
	72 42 514		1	Valance, outer upper L.H.	Sidoplåt, yttre övre V	
	72 42 522		1	Valance, outer upper R.H.	Sidoplåt, yttre övre H	
	72 42 746		1	Pillar, rear L.H.	Gavel, bakre V	
	72 42 753		1	Pillar, rear R.H.	Gavel, bakre H	
	72 42 639		1	Middle pillar L.H.	Mellanstolpe V	
	72 42 647		1	Middle pillar R.H.	Mellanstolpe H	
	72 42 654		4	Spacer	Mellanlägg	
	80 29 969		4	Washer	Bricka	
	79 34 771		4	Screw	Skruv	
	72 42 662		1	Wheel housing rear + slant partition L.H.	Hjulhus bakre + snedvägg V	
	72 42 670		1	Wheel housing rear + slant partition R.H.	Hjulhus bakre + snedvägg H	
	72 42 530		1	Pillar, rear L.H.	Stolpe, bakre V	
	72 42 548		1	Pillar, rear R.H.	Stolpe, bakre H	
	72 44 767		1	Pillar, rear L.H.	Stolpe, bakre V	Denmark, Finland only
	72 44 775		1	Pillar, rear R.H.	Stolpe, bakre H	
	72 42 761		1	Rear-door frame, lower part	Akterspegel, undre del	
	72 43 116		1	Clamping strip L.H.	Klämlist V	
	72 43 124		1	Clamping strip R.H.	Klämlist H	

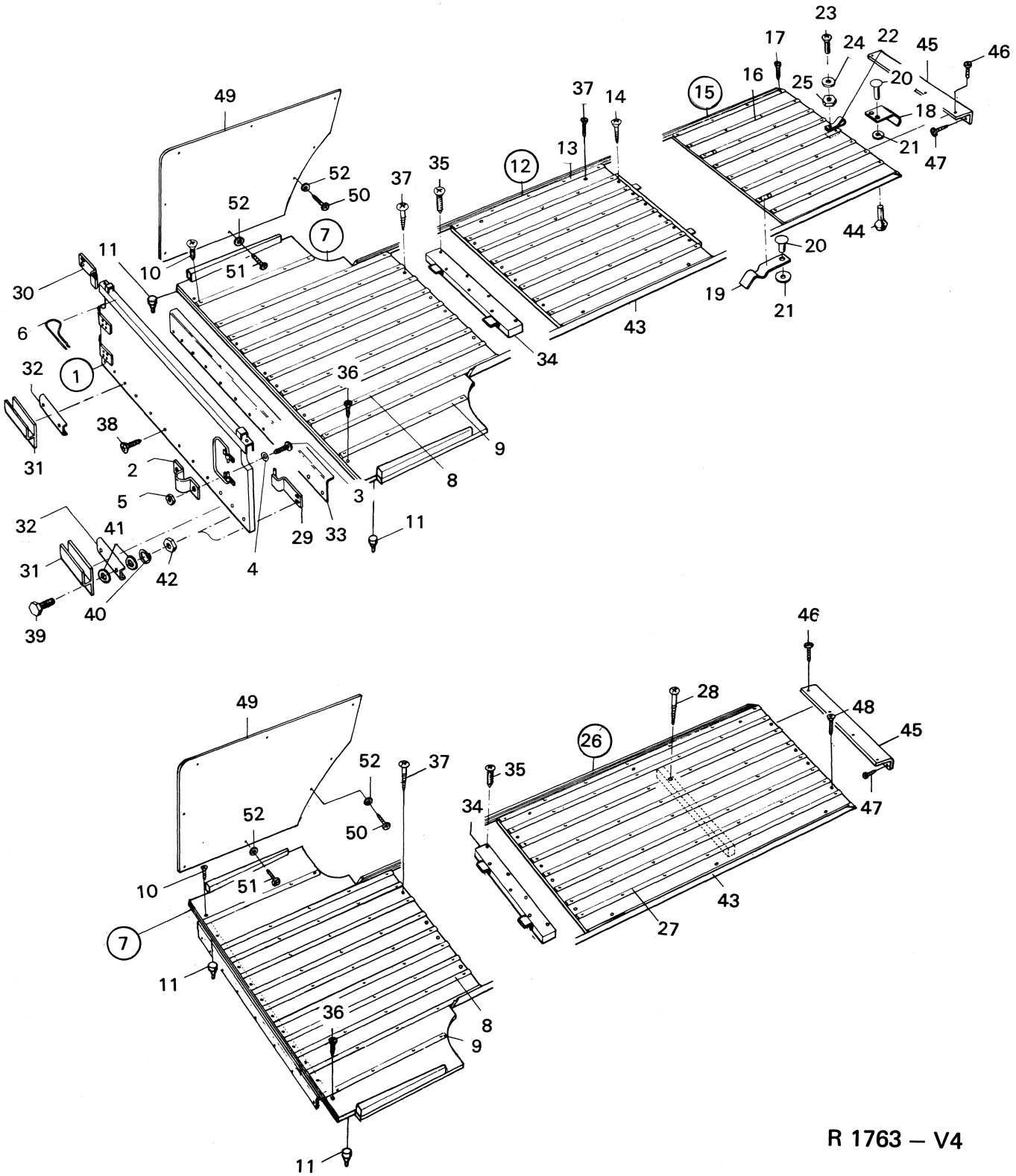
R 1763 – V4

Pos.	Part No. Artikelnr.	Qty./Antal 96	Qty./Antal 95	Description	Benämning	Remarks Anmärkningar
1	72 29 453		1	Luggage floor, front part assy	Lastgolv, främre del kpl.	
2	72 29 578		2	. Yoke	. Bygel	
3	79 34 789		4	. Screw	. Skruv	
4	80 29 969		4	. Washer	. Bricka	
5	79 14 690		4	. Nut	. Mutter	
6	72 29 487		2	Locking pin	Låssprint	
7	72 55 227		1	Luggage floor assy., front	Lastgolv kpl., främre	
8	72 32 390		9	. Fender list	. Avbärarlist	
9	72 32 416		2	. Fender list	. Avbärarlist	
10	79 47 203		53	. Screw	. Skruv	
11	72 44 577		2	. Rubber buffer	. Gummibuffert	
12	72 42 910		1	Luggage floor assy., middle	Lastgolv kpl., mittre	
13	72 32 960		9	. Fender list	. Avbärarlist	
14	79 47 203		45	. Screw	. Skruv	
15	72 42 936		1	Luggage floor assy., rear	Lastgolv kpl., bakre	
16	72 33 026		9	. Fender list	. Avbärarlist	
17	79 47 203		36	. Screw	. Skruv	
18	72 33 000		1	. Lock spring	. Låsfjäder	
19	71 21 916		2	. Spring	. Fjäder	
20	79 45 348		4	. Rivet	. Nit	
21	80 73 090		5	. Washer	. Bricka	
22	72 30 337		1	. Leather strap	. Läderrem	
23	79 29 599		1	. Screw	. Skruv	
24	79 13 833		1	. Washer	. Bricka	
25	79 10 466		1	. Nut	. Mutter	
26	72 42 944		1	Luggage floor assy., rear	Lastgolv kpl., bakre	Two-parts floor.
27	72 32 309		9	. Fender list	. Avbärarlist	
28	79 47 203		63	. Screw	. Skruv	
29	72 44 304		1	Support plate L.H.	Stödplåt V	
30	72 44 312		1	Support plate R.H.	Stödplåt H	
31	79 29 735		2	Support profile	Stödprofil	
32	72 42 969		2	Stiffening	Förstärkning	
33	72 42 977		1	Support profile	Stödprofil	
34	72 32 408		1	Cleat, wooden	Stödklots	
35	79 21 380		7	Screw	Skruv	
36	79 21 299		14	Screw	Skruv	
37	79 47 229		8	Screw	Skruv	
38	79 22 347		11	Screw	Skruv	
39	79 35 869		8	Screw	Skruv	
40	79 10 540		8	Washer	Bricka	
41	80 29 969		12	Washer	Bricka	
42	79 14 690		8	Nut	Mutter	
43	72 43 041		2	Guard strip	Skyddslist	
44	70 35 801		2	Buffer	Buffert	
45	72 55 201		2	Support profile	Stödprofil	
46	79 21 299		4	Screw	Skruv	
47	79 22 719		11	Screw	Skruv	
48	79 21 299		14	Screw	Skruv	
49	72 55 276		1	Plate, side trim panel L.H.	Platta, sidklädsel V	
49	72 55 284		1	Plate, side trim panel R.H.	Platta, sidklädsel H	
50	79 21 273		14	Screw	Skruv	
51	79 47 203		2	Screw	Skruv	
52	79 13 833		16	Washer	Bricka	