

THE INFORMATION SHOWN IN THIS PARTS LIST IS, TO THE BEST OF THE PUBLISHER'S BELIEF, CORRECT AT THE TIME OF GOING TO PRESS. HOWEVER, TO THE EXTENT PERMITTED BY LAW FORD MOTOR COMPANY LIMITED EXCLUDES ALL LIABILITY, WHETHER ARISING OUT OF THE NEGLIGENCE OF FORD MOTOR COMPANY LIMITED ITS SERVANTS OR AGENTS OR OTHERWISE, FOR THE ACCURACY OF INFORMATION CONTAINED IN OR DERIVED FROM THIS PARTS LIST.

FORD-WERKE AKTIENGESELLSCHAFT TEILE – MOTOREN – ZUBEHOER

DIE ANGABEN IN DIESEM ERSATZTEILKATALOG ENTSPRECHEN DEM ZUM ZEITPUNKT DER TEXTVERARBEITUNG GUELTIGEN STAND.

EINE HAFTUNG DER FORD-WERKE AG FUER ANGABEN AUS DIESEM ERSATZTEIL-KATALOG IST, SOWEIT GESETZLICH ZULAESSIG, AUSGESCHLOSSEN.

LES RENSEIGNEMENTS CONTENUS DANS CE CATALOGUE DE PIECES DETACHEES ONT ETE ETABLIS AU MOMENT DE L'EBORATION DU DIT CATALOGUE.

DIE CE FAIT, TOUTE RESPONSABILITE DE LA SOCIETE FORD EN CE QUI CONCERNE LES RENSEIGNEMENTS FOURNIS PAR CE CATALOGUE DE PIECES DETACHEES EST EXCLUE, AUTANT QUE LA LOI L'Y AUTORISE.

LA INFORMACION CONTINIDA EN EL PRESENTE CATALOGO DE PIEZAS DE RECAMBIO CORRESPONDE A LA VIGENTE EN EL MOMENTO DE EJECUCION DEL TEXTO.

SE EXCLUYE CUALQUIER RESPONSABILIDAD DE LA COMPANIA FORD EN LO QUE SE REFIERE A LOS DATOS CONTENIDOS EN ESTE CATALOGO DE PIEZAS DE RECAMBIO.

V-TAUNUS

ENGINE / MOTOR / MOTEUR

PREFACE
EINLEITUNG
PREFACE
PREFACIO

AMENDMENTS INFORMATION
AENDERUNGSMITTEILUNG

08/87 (AF)

AVIS DE MODIFICATIONS
AVISO DE MODIFICACIONES

SECTION/FIG GRUPPE/BILD	OLD NO ALTE NR	CD CD	NEW NO NEUE NR	PROD PROD
4.30/13	0436795	2	5007205	D
5.140/15	1575728	5		D
2.20/5A	1630020	2	6140630	D
1.12	1630624	5		GB
5.112/14	1643804	2	6167524	D
5.100/1	6036428	5		D
2.10/6	6064727	2	6159643	D
2.10/6	6064730	2	6159648	D
5.120/12	6079581	2	6130646	D
1.40/4	6082017	2	6116412	D
3.30/13	6100086	2	1647742	D
6.61/2	6144670	2	6159988	D
1.40/4	6147275	2	1634547	GB

AMENDMENTS INFORMATION
AENDERUNGSMITTEILUNG

07/87 (AF)

AVIS DE MODIFICATIONS
AVISO DE MODIFICACIONES

SECTION/FIG GRUPPE/BILD	OLD NO ALTE NR	CD CD	NEW NO NEUE NR	PROD PROD
2.10/1		N	5017603	
2.10/1		N	5017602	
4.31/9		N	5012331)	D
4.31/9		N	5013528)	D
4.32/17		N	1340767	D
7.250/1		N	6169934	GB/D
8.26/4		N	6170722	D
8.26/6		N	6170721	D
1.20/8	0405095)	2	1511264	D
7.32/10	1487442	5		GB
6.60/10	1562363	5		D
6.60/10	1562364	5		D
5.130/20	1562379	5		D
5.130/10	1562383	5		D
1.23/4	1574739	5		D
2.10/1	1576506	2	1630890	D
2.10/1	1576506	2	1630890	D
2.10/6	1576994	5		D
2.10/6	1583306	5		D
2.10/1	1583473	2	1630687	D
2.10/1	1583473	2	1630887	D
2.10/1	1591734	2	1630891	GB
7.503/2	1625633	2	1643693	
2.10/1	1630888	2	1630887	D
1.50/12	5002224	5		D
9.00/1	5007677)	2	5009891	D
2.10/1	5017337	2	5017602	D
2.10/1	5017337	2	5017602	D
6.71/15	6037186	2	6161860	GB
2.10/6	6064733	2	6111875	D
4.32/11	6115177	2	1640646	D
7.64/2	6160522)	2	6160523	

AMENDMENTS INFORMATION
AENDERUNGSMITTEILUNG

06/87 (AF)

AVIS DE MODIFICATIONS
AVISO DE MODIFICACIONES

SECTION/FIG GRUPPE/BILD	OLD NO ALTE NR	CD CD	NEW NO NEUE NR	PROD PROD
1.12		N	5017783	D
1.12		N	5017780	D
1.12		N	5017779	D
1.12		N	6060730	D
5.132/12		N	1641845	
6.61/4		N	1648339	
7.31/28		N	1650537	
8.13/12		N	5013739	D
8.13/12		N	5017435	D
8.13/12		N	5013740	D
8.13/12		N	5013739	D
8.13/12		N	5017586)	D
8.13/12		N	5017585)	D
8.22/4	1414929	5		D
8.13/12	1562628	2	5006032	D
5.111/3	1619065	2	6162236	D
8.13/2	1622548	2	1638486	D
8.23/5	1759052	5		D
8.13/426	5011087	2	5011078	D
7.21/14	6001032	2	5011366	D
5.250/(12A)	6024595	5		D
2.10/6	6060731	2	6082410	D
6.35/7	6072639	2	6133578	D
1.50/12	6101167	2	6117563	D
1.60/3	6110810	2	6153495	GB
4.12/8	6113611)	2	6106381	D
3.30/26	6114475	2	1630417	GBD
8.13/5A	6133465	2	1630392	GB
5.105/3	6135099	2	1638948	D
6.61/2	6144671	2	6164785	D
7.64/3	6158298	2	5164435	
5.112/5A	6161014	4		GB
6.60/11	6161969	2	6176522	D

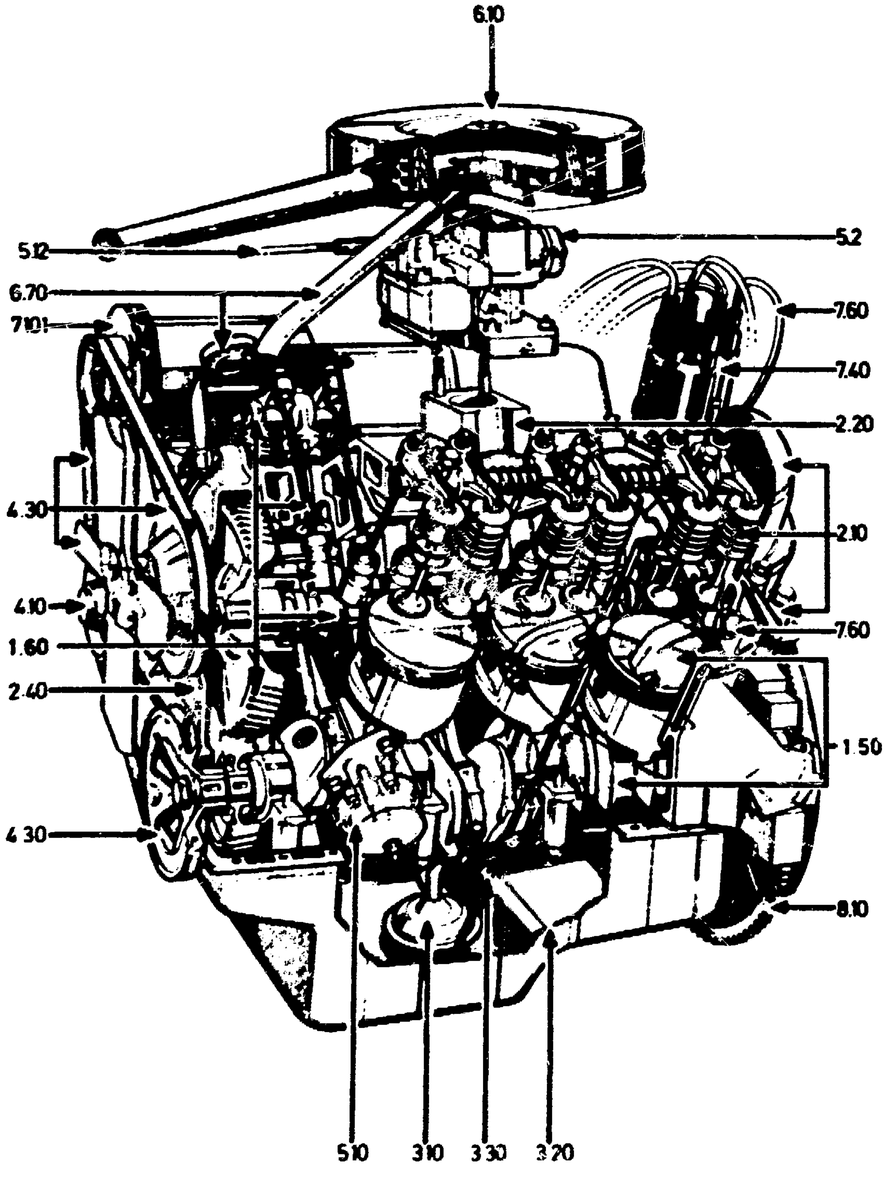
6.10
5.12
5.2
6.70
7.60
7.10
7.40
2.20
4.30
2.10
4.10
7.60
1.60
2.40
1.50
4.30
8.10
5.10
3.10
3.30
3.20

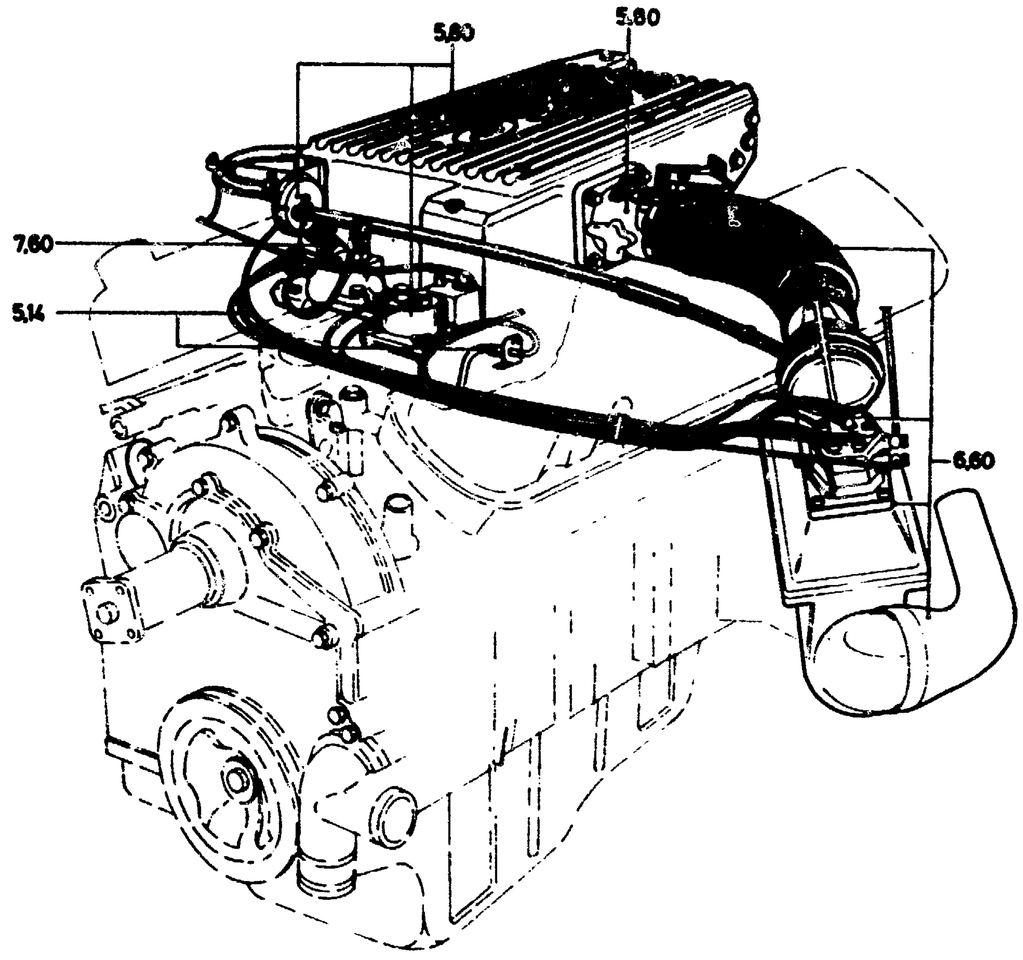
5.80
5.80
7.60
5.14
6.60

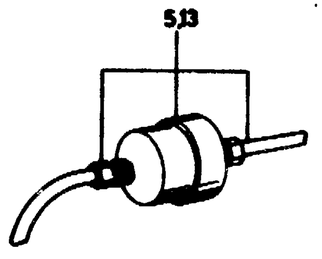
5.13

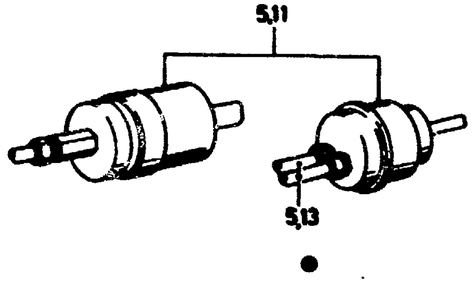
5.11
5.13

PREFACE

THIS PARTS MICROFILM CONTAINS INFORMATION ON THE "TAUNUS V-ENGINES" BUILT SINCE 0862.
YOU ARE REQUESTED TO STUDY THE FOLLOWING INSTRUCTIONS CAREFULLY IN ORDER TO UNDERSTAND THE MICROFILM COMPLETELY AND MAKE THE BEST USE OF IT.

COMPOSITION OF THE MICROFILM

THE MICROFILM IS DIVIDED INTO MAJOR GROUPS AND SUBGROUPS. THE MAJOR GROUPS HAVE BEEN ASSIGNED A NUMBER APPEARING BEFORE THE POINT, WHILST THE SUBGROUPS ARE DESIGNATED BY NUMBERS FOLLOWING THE POINT (SEE GROUP INDEX AND ALSO OPERATING INSTRUCTIONS FOR READER, PAGE 5, CHAPTER "LOOK-UP SYSTEM").

ILLUSTRATION PLATES

THE ILLUSTRATION PLATES ARE SHOWN ON THE LEFT SIDE OF THE SCREEN AND ARE REPEATED AS OFTEN AS THE TEXT REQUIRES. IN THE HEADINGS OF THE ILLUSTRATION PLATES APPEAR THE GROUP NUMBERS. IN SOME CASES, PARTS HAVE BEEN ALLOCATED GROUP NUMBERS INSTEAD OF ILLUSTRATION REFERENCE NUMBERS, INDICATING IN WHICH GROUP THE PART REQUIRED IS LISTED.
THE PARTS SHOWN ON THE ILLUSTRATION PLATES SERVE THE PURPOSE OF PART IDENTIFICATION AND, THEREFORE, ARE NOT NECESSARILY IN EXACT CONFORMITY WITH THOSE ACTUALLY SERVICED.

PARTS LISTING PAGES

ILL. REF.	PART NAME TEILE-BEZEICHNUNG	MOD	MOD. YEAR BAUJAHR	PROD	FINIS-NO. BESTELL-NR.	QTY STK	PART NUMBER TEILE-NUMMER
A)	B)	C)	D)	E)	F)	G)	H)

A) = ALL PARTS SHOWN ON AN ILLUSTRATION PLATE ARE LISTED IN NUMERICAL SEQUENCE.
REFERENCE NUMBERS SHOWN IN BRACKETS ARE NOT ILLUSTRATED.

B) = NAME OF THE RESPECTIVE PART AND USAGE.

C) = MODEL OR ENGINE CODE

D) = MODEL YEAR: INDICATES PRODUCTION PERIOD OF RESPECTIVE PART.

EXAMPLE:
NO ENTRY IN THE MODEL YEAR COLUMN: = PART CAN BE USED WITHOUT TIME RESTRICTION FROM MODEL LAUNCH.

-1180	= PART CAN BE USED FROM MODEL LAUNCH UP TO NOVEMBER 1980.
1180-	= PART CAN BE USED ON VEHICLES BUILT FROM NOVEMBER 1980 ONWARDS.
1180-0281	= PART CAN ONLY BE USED ON VEHICLES BUILT FROM NOVEMBER 1980 UNTIL FEBRUARY 1981.

E) = PRODUCT CODE:

NO ENTRY	= PARTS ARE USED ON VEHICLES SUPPLIED BY FORD OF BRITAIN AND FORD OF GERMANY.
GB	= PARTS ARE USED ON VEHICLES SUPPLIED BY FORD OF BRITAIN ONLY.
D	= PARTS ARE USED ON VEHICLES SUPPLIED BY FORD OF GERMANY ONLY.

F) = THE SEVEN-DIGIT NUMBER SERVES FOR PLACING ORDERS EXCEPT WHEN PRINTED IN ITALICS. IN SUCH INSTANCES REFER TO CODING IN PART NUMBER COLUMN.
FINIS CODES SHOWN IN BRACKETS WITH THE ENTRY "MIX" INSERTED INTO THE QUANTITY COLUMN ARE FULLY INTERCHANGEABLE WITH THE FINIS CODE LISTED IMMEDIATELY ABOVE WITHOUT BRACKETS.
FOR PLACING ORDERS ONLY USE THE FINIS CODE SHOWN WITHOUT BRACKETS.

EINLEITUNG

DIESER ERSATZTEIL-MIKROFILM-KATALOG ENTHAELT INFORMATIONEN UEBER DIE AB 0862 GEBAUTEN TAUNUS V-MOTOREN.
ES IST WICHTIG, NACHFOLGENDE EINLEITUNG SORGFAELTIG ZU LESEN.

AUFBAU DES KATALOGES

DER MIKROFILM-KATALOG IST IN HAUPT- UND UNTERGRUPPEN AUFGETEILT. DIE HAUPTGRUPPEN SIND DURCH EINE ZAHL VOR DEM PUNKT, DIE UNTERGRUPPEN DURCH ZAHLEN HINTER DEM PUNKT GEKENNZEICHNET. DIE ZAHLENGRUPPE HINTER DEM PUNKT IST EINE WEITERE AUFTEILUNG DER UNTERGRUPPEN (GRUPPENUEBERSICHT BEACHTEN, SIEHE AUCH LESEGERAETGEBRAUCHSANLEITUNG, SEITE 11, KAPITEL: AUFSUCHEN DER INFORMATION).

BILDTAFELN

DIE BILDTAFELN ERSCHEINEN LINKS AUF DEM BILDSCHIRM UND WERDEN SO OFT WIEDERHOLT WIE DER TEXT DIES ERFORDERLICH MACHT. ALLE BILDTAFELN TRAGEN OBEN RECHTS DIE GRUPPENNUMMER. SIND TEILEN ANSTELLE EINER REF.-NUMMER GRUPPENNUMMERN ZUGEORDNET, SO IST DAS EIN HINWEIS, IN WELCHER GRUPPE DAS BETREFFENDE TEIL ZU FINDEN IST.
DIE ABGEBILDETEN TEILE AUF DEN BILDTAFELN ERHEBEN KEINEN ANSPRUCH AUF GENAUE UEBEREINSTIMMUNG MIT DEN ORIGINAL-TEILEN.

TEXTSEITEN

ILL. REF.	PART NAME TEILE-BEZEICHNUNG	MOD	MOD. YEAR BAUJAHR	PROD	FINIS-NO. BESTELL-NR.	QTY STK	PART NUMBER TEILE-NUMMER
A)	B)	C)	D)	E)	F)	G)	H)

A) = ALLE AUF EINER BILDTAFEL GEZEIGTEN TEILE IN NUMERISCHER REIHENFOLGE. TEILE, DEREN REF.-NUMMERN IN KLAMMERN STEHEN, ERSCHEINEN NICHT AUF DER BILDTAFEL.

B) = BEZEICHNUNG FUER DAS BETREFFENDE TEIL

C) = MODELL- ODER MOTORENANGABE

D) = BAUJAHRANGABE: DIESE DATEN GEBEN AN, DASS DAS SO GEKENNZEICHNETE TEIL NUR AN DEN INNERHALB DIESES ZEITRAUMES GEBAUTEN FAHRZEUGEN ZU VERWENDEN IST.

BEISPIEL:
OHNE ANGABE IN DER BAUJAHRSPALTE: = TEIL IST UNEINGESCHRAENKT ZU VERWENDEN AB MODELLANLAUF.

-1180	= TEIL IST ZU VERWENDEN AB MODELLANLAUF BIS NOVEMBER 1980.
1180-	= TEIL IST ZU VERWENDEN FUER FAHRZEUGE GEBAUT AB NOVEMBER 1980
1180-0281	= TEIL IST ZU VERWENDEN FUER FAHRZEUGE GEBAUT AB NOVEMBER 1980 BIS FEBRUAR 1981.

E) = PRODUKT-CODE:

OHNE ANGABE	= TEILE WERDEN AN VON FORD ENGLAND UND FORD DEUTSCHLAND GELIEFERTEN FAHRZEUGEN VERWENDET.
GB	= TEILE WERDEN NUR AN VON FORD ENGLAND GELIEFERTEN FAHRZEUGEN VERWENDET.
D	= TEILE WERDEN NUR AN VON FORD DEUTSCHLAND GELIEFERTEN FAHRZEUGEN VERWENDET.

F) = DIE 7-STELLIGE ZAHL DIENT ZUR AUFGABE EINER BESTELLUNG, AUSSER WENN DIESE IN KURSIVSCHRIFT ERSCHEINT. IN SOLCHEN FAELLEN BITTE DIE CODIERUNG IN DER TEIL-NUMMERN-SPALTE BEACHTEN.
IN KLAMMERN GESETZTE BESTELLNUMMER(N) MIT DEM EINTRAG "MIX" IN DER STUECKZAHLSPALTE, SIND MIT DER DARUEBER GELISTETEN BESTELLNUMMER OHNE KLAMMERN VOLL UNTEREINANDER AUSTAUSCHBAR.
ZU BESTELLEN IST GRUNDSAETZLICH NUR DIE BESTELLNUMMER OHNE KLAMMERN.

G) = STUECKZAHL PRO FAHRZEUG
BEI EINTRAG "MIX" SIEHE ERKLAERUNG FUER F).

G) = QUANTITY OF PART USED PER VEHICLE.
WHERE THE ENTRY "MIX" IS SHOWN REFER TO EXPLANATION IN F).

H) = THE PART NUMBER SERVES THE PURPOSE OF PART IDENTIFICATION. WHERE NO PART NUMBER IS SHOWN, REFER TO CODING SHOWN BELOW.

EXPLANATION OF ABBREVIATIONS AND SYMBOLS

REMARKS FREQUENTLY USED HAVE BEEN ASSIGNED THE FOLLOWING SYMBOLS:

A. SYMBOLS APPEARING IN THE PART NAME COLUMN

1. ENGINE CODES

1ST DIGIT ENGINE FAMILY	2ND DIGIT ENGINE TYPE	3RD + 4TH DIGIT ENGINE SIZE	5TH-7TH DIGIT ENGINE RATING
T = TAUNUS	V = V-ENGINE	12 = 1200 CCM	L = LOW COMPRESSION
		13 = 1300 CCM	H = HIGH COMPRESSION
		15 = 1500 CCM	S = SUPER HIGH COMPRESSION
		ETC.	INJ OR I = ALL INJECTION TYPES
			MFI = INJECTION TYPE (MECHANICAL)
			EFI = INJECTION TYPE (ELECTRONIC)

2. OTHER SYMBOLS

INSTEAD OF THE NAMES OF THE COUNTRIES, WE HAVE INTRODUCED THE INTERNATIONALLY KNOWN SYMBOLS LISTED BELOW:

"A" = AUSTRIA
"AUS" = AUSTRALIA
"B" = BELGIUM
"BR" = BRAZIL
"CD" = CAR OF THE DIPLOMATIC CORPS (ARMORED)
"CDN" = CANADA
"CH" = SWITZERLAND
"CI" = IVORY COAST
"CS" = CZECHOSLOVAKIA
"D" = GERMANY
"DK" = DENMARK
"DZ" = ALGERIA
"E" = SPAIN
"F" = FRANCE
"GB" = GREAT BRITAIN
"GR" = GREECE
"I" = ITALY
"IL" = ISRAEL
"IRL" = EIRE
"J" = JAPAN
"L" = LUXEMBOURG
"MA" = MAROCCO
"N" = NORWAY
"NL" = NETHERLANDS
"P" = PORTUGAL
"PE" = PERU
"RH" = HAITI
"RM" = MADAGASCAR
"S" = SWEDEN
"SF" = FINLAND
"TN" = TUNESIA
"USA" = USA
"YU" = YUGOSLAVIA
"ZA" = SOUTH AFRICA

-"..." = "MINUS" BEFORE AN INTERNATIONAL IDENTIFICATION SYMBOL: NOT FOR THE RESPECTIVE COUNTRY.
+"..." = "PLUS" BEFORE AN INTERNATIONAL IDENTIFICATION SYMBOL: ONLY FOR THE RESPECTIVE COUNTRY.

EXAMPLE: -"F" MEANS: EXCEPT FRANCE
+"F" MEANS: FRANCE ONLY

RH = RIGHT HAND
RHD = RIGHT HAND DRIVE
STD = STANDARD DUTY
MANUAL = MANUAL TRANSMISSION
LH = LEFT HAND
LHD = LEFT HAND DRIVE
H.D. = HEAVY DUTY
AUTOMATIC = AUTOMATIC TRANSMISSION

B. SYMBOLS SHOWN IN THE FINIS OR PART NUMBER COLUMN.

+)	= NOT SERVICED	THESE PARTS ARE NOT INCLUDED IN THE SERVICE PROGRAMME AND ARE INDICATED FOR INFORMATION ONLY.
+2)	= NOT SERVICED	PART IS REPLACED BY FINIS NUMBER FOLLOWING THIS CODE OR SHOWN BELOW.
+4) OR +6)	= NOT SERVICED	PART NO LONGER AVAILABLE, REPLACED BY AN OTHER CONTENT – SEE OSI LIST.

H) = DIE TEIL-NUMMER DIENT ZUR IDENTIFIZIERUNG DER TEILE. WO ANSTELLE EINER TEIL-NUMMER EIN CODE ANGEGEBEN IST, FINDEN SIE DESSEN ERKLAERUNG IN DER EINLEITUNG WEITER UNTEN.

ABKUERZUNGS- UND ZEICHENERKLAERUNGEN

SYMBOLE FUER OFT VORKOMMENDE BEMERKUNGEN:

A. IN DER SPALTE "TEILEBEZEICHNUNG"

1. MOTORVERCODUNGEN

1. STELLE MOTORTYP	2. STELLE MOTORAUSFUEHRUNG	3.+4. STELLE HUBRAUM	5.-7. STELLE VERDICHTUNG
T = TAUNUS	V = V-MOTOR	12 = 1200 CCM	L = NIEDRIGVERDICHTET
		13 = 1300 CCM	H = HOCHVERDICHTET
		15 = 1500 CCM	S = SUPER-HOCHVERDICHTET
		17 = 1700 CCM	INJ ODER I = ALLE EINSPRITZVERSIONEN
		USW.	MFI = EINSPRITZVERSION (MECHANISCH)
			EFI = EINSPRITZVERSION (ELEKTRONISCH)

2. ANDERE SYMBOLE

ANSTELLE DER LAENDERNAMEN VERWENDEN WIR DIE INTERNATIONAL GEBRAEUCHLICHEN LAENDERKENNZEICHEN WIE Z.B.:

"A" = OESTERREICH
"AUS" = AUSTRALIEN
"B" = BELGIEN
"BR" = BRASILIEN
"CD" = DIPLOMATENFAHRZEUG (GEPANZERT)
"CDN" = KANADA
"CH" = SCHWEIZ
"CI" = ELFENBEINKUESTE
"CS" = TSCHECHOSLOWAKEI
"D" = DEUTSCHLAND
"DK" = DAENEMARK
"DZ" = ALGERIEN
"E" = SPANIEN
"F" = FRANKREICH
"GB" = GROSSBRITANNIEN
"GR" = GRIECHENLAND
"I" = ITALIEN
"IL" = ISRAEL
"IRL" = IRLAND
"J" = JAPAN
"L" = LUXEMBURG
"MA" = MAROKKO
"N" = NORWEGEN
"NL" = NIEDERLANDE
"P" = PORTUGAL
"PE" = PERU
"RH" = HAITI
"RM" = MADAGASKAR
"S" = SCHWEDEN
"SF" = FINNLAND
"TN" = TUNESIEN
"USA" = USA
"YU" = JUGOSLAWIEN
"ZA" = SUEDAFRIKA

-"..." = "MINUS" VOR EINEM INTERNATIONALEN LAENDERKENNZEICHEN: NICHT FUER DAS BETREFFENDE LAND
+"..." = "PLUS" VOR EINEM INTERNATIONALEN LAENDERKENNZEICHEN: NUR FUER DAS BETREFFENDE LAND

BEISPIEL: -"F" = NICHT FUER FRANKREICH
+"F" = NUR FUER FRANKREICH

RH = RECHTS
RHD = RECHTSLENKUNG
STD. = STANDARD AUSFUEHRUNG
MANUAL = MANUELLES GETRIEBE
LH = LINKS
LHD = LINKSLENKUNG
H.D. = HOCHLEISTUNGS- BZW. VERSTAERKTE AUSFUEHRUNG
AUTOMATIC = AUTOMATISCHES GETRIEBE

B. SYMBOLE IN DER BESTELL- ODER TEIL-NUMMERN-SPALTE

+)	= KEIN KUNDENDIENST	DIESE TEILE GEHOEREN NICHT ZUM LIEFERPROGRAMM UND WERDEN NUR DER VOLLSTAENDIGKEIT WEGEN MIT ANGEGEBEN.
+2)	= KEIN KUNDENDIENST	TEIL ERSETZT DURCH DIE DIESEM CODE NACHSTEHENDE ODER DARUNTERSTEHENDE BESTELL-NUMMER.
+4) ODER +6)	= KEIN KUNDENDIENST	DIESES TEIL IST NICHT MEHR VERFUEGBAR UND WIRD DURCH EINEN ANDEREN UMFANG ERSETZT – SIEHE OSI-LISTE.

) = INTERCHANGEABLE
)

WHERE TWO OR MORE FINIS NUMBERS, LISTED ONE BENEATH THE OTHER, ARE FOLLOWED BY A BRACKET, THE RESPECTIVE PARTS ARE INTERCHANGEABLE.

A) B) C) ETC. = REMARKS CAN BE FOUND AT THE FRONT OF SECTION.

C. SYMBOLS IN THE QUANTITY COLUMN

X = AS REQUIRED — ITEMS NEEDED IN LARGE AND VARIED QUANTITIES FOR THE DIFFERENT MODELS ARE MARKED "X" INSTEAD OF ANY QUANTITY INDICATION. THIS APPLIES CHIEFLY TO UNIT PACKED PARTS AND STANDARD PARTS.

⊢ = MATERIAL SOLD BY THE RUNNING METER OR RUNNING FOOT — INDICATES PARTS SUPPLIED ONLY IN LENGTHS OF 1 METER, 1 FOOT OR A MULTIPLE THEREOF.

D. SYMBOLS IN THE ILLUSTRATION REFERENCE NUMBER COLUMN

≠ = SYMBOL FOR KITS (E.G.REPAIR AND SEALING KITS, INSTALLATION KITS) — THIS SYMBOL IS SHOWN IN CONJUNCTION WITH A REFERENCE NUMBER AGAINST THE RESPECTIVE FIGURE AND IN THE COLUMN CAPTIONED "ILLUSTR. REF."

HOW TO LOCATE A SERVICE PART

A) KNOWING THE FINIS NUMBER: IF THE FINIS NUMBER IS KNOWN, YOU WILL BE ABLE TO FIND THE RESPECTIVE GROUP AND REF. NUMBER BY MEANS OF THE NUMERICAL INDEX (MOVE THE MICROFILM CARRIER TO THE RIGHT REAR STOP).

B) WHEN THE FINIS NUMBER IS UNKNOWN: PLEASE REFER TO THE RESPECTIVE GROUP NUMBER LISTED IN THE GROUP INDEX OR TO THE ILLUSTRATION PLATE INDEX (MOVE THE MICROFILM CARRIER TO THE LEFT REAR STOP). YOU WILL FIND THE CORRESPONDING FINIS NUMBER OR PART NUMBER BY IDENTIFYING THE PART ON THE ILLUSTRATION PLATE AND REFERRING TO THE APPROPRIATE TEXT BY MEANS OF THE REF.NUMBER.

NOTE: ALL ORDERS MUST INCLUDE THE 7-DIGIT FINIS NUMBERS.

MAINTENANCE OF THE MICROFILM

THE MICROFILM WILL BE RE-EDITED REGULARLY.
ON THE LOWER RIGHT-HAND MARGIN OF THE MICROFILM THE DATE OF ISSUE CAN BE FOUND, E.G. 8/80 = AUGUST 1980.

THE AMENDMENTS INFORMATION APPEARS BELOW THE FRONT PAGE (MOVE MICROFILM CARRIER TO THE LEFT REAR STOP) AND PROVIDES DETAILS OF ALTERATIONS, ADDITIONS AND DELETIONS TO BE MADE TO THE STOCK RECORDS.

THE FOLLOWING INFORMATION IS SHOWN IN THE CODE COLUMN:

CODES USED ARE:
2 = REPLACED BY
3 = THESE PARTS ARE FULLY INTERCHANGEABLE. FOR PLACING ORDERS, THE PRIME FINIS CODE SHOWN IN THE COLUMN HEADED "OLD NO" SHOULD BE USED.
4 OR 6 = REPLACED BY AN OTHER CONTENT
5 = OBSOLETE, NO LONGER AVAILABLE

) = WAHLWEISE
)

SIND ZWEI ODER MEHR UNTEREINANDERSTEHENDE BESTELL-NUMMERN AM ENDE MIT KLAMMERN ZUSAMMENGEFASST, SO SIND DIESE TEILE WAHLWEISE ZU VERWENDEN.

A) B) C) USW. = SIEHE BEMERKUNGEN AM ANFANG DER GRUPPE.

C. IN DER SPALTE "STUECKZAHL"

X = NACH BEDARF — POSITIONEN, DIE IN GROSSEN UND UNTERSCHIEDLICHEN STUECKZAHLEN BENOETIGT WERDEN, ERHALTEN IN DER BEDARFSSPALTE ANSTELLE DER STUECKZAHL EIN "X". HIERBEI HANDELT ES SICH VORWIEGEND UM MENGENVERPACKTE TEILE SOWIE NORMTEILE.

⊢ = METERWARE — FUER TEILE, DIE NUR IN LAENGEN VON 1 METER BZW. 1 FUSS ODER EINEM VIELFACHEN DAVON GELIEFERT WERDEN.

D. IN DER SPALTE "REF.-NUMMER"

≠ = KENNZEICHNUNG FUER SAETZE UND BAUKAESTEN (Z.B. REPARATUR-,DICHTUNGS-,EINBAUSAETZE). — DIESES ZEICHEN WIRD IN VERBINDUNG MIT EINER REF.-NUMMER, SOWOHL AN DER ABBILDUNG ALS AUCH IN DER REF.-NUMMERN-SPALTE VERWENDET.

WIE SUCHT MAN EIN ERSATZTEIL?

A) IST DIE BESTELL-NUMMER BEKANNT: DER NUMERISCHE BESTELL-NUMMERN-INDEX (MIKROPLANFILM-KASSETTE GANZ NACH RECHTS SCHIEBEN) GIBT DIE ENTSPRECHENDE GRUPPEN- UND REF.-NUMMER AN.

B) IST DIE BESTELL-NUMMER NICHT BEKANNT: DER BILDTAFEL-INDEX ODER DAS GRUPPENVERZEICHNIS (MIKROPLANFILMKASSETTE GANZ NACH LINKS SCHIEBEN) GEBEN DIE ENTSPRECHENDEN UNTERGRUPPEN AN. UEBER BILDTAFEL UND TEXTSEITE WIRD DIE BESTELL-NUMMER BZW. TEILE-NUMMER ERMITTELT.

DIE ANGABE DER 7-STELLIGEN BESTELL-NUMMER IST UNBEDINGT ERFORDERLICH, UM EINE KURZFRISTIGE UND EINWANDFREIE BEARBEITUNG ZU GARANTIEREN.

PFLEGE DES MIKROFILM-KATALOGES

DER MIKROFILM-KATALOG WIRD REGELMAESSIG NEU AUFGELEGT.
DAS AUSGABEDATUM ERSCHEINT AUF DEM MIKROFILM RECHTS UNTEN, Z.B. 8/80 = AUSGABE AUGUST 1980

DIE AENDERUNGSMITTEILUNGEN SIND UNTERHALB DER TITELSEITE (MIKROPLANFILMKASSETTE GANZ NACH LINKS SCHIEBEN) UND ENTHALTEN ANGABEN FUER DIE BERICHTIGUNG DER KARTEI. DORT WERDEN DIE POSITIONEN GELISTET, DIE AUF DEM NEUEN MIKROFILM NICHT MEHR ERSCHEINEN BZW. NEU ERSCHEINEN. IN DER CODE-SPALTE IST EIN HINWEIS, OB DIE TEILE ERLOSCHEN, ERSETZT ODER IN EINEM ANDEREN UMFANG GELIEFERT WERDEN.

VERWENDETE CODEZAHLEN:
2 = ERSETZT DURCH
3 = DIESE TEILE SIND UNTEREINANDER VOLL AUSTAUSCHBAR. DIE "ALTE NR" GILT WEITERHIN ALS GUELTIGE BESTELLNUMMER (PRIMAER-FINIS-NUMMER).
4 ODER 6 = ERSETZT DURCH EINEN ANDEREN UMFANG
5 = AUSGELAUFEN, OHNE ERSATZ

N = NEUTEIL
A = TEIL BEREITS IM LIEFERPROGRAMM, JEDOCH FUER DIESES MODELL NEU

* = NUR IN VERBINDUNG MIT DER CODEZAHL "2" UND "5" FUER DAS BETREFFENDE MODELL

N = NEW ITEM. ITEMS THUS MARKED HAVE RECENTLY BEEN INCORPORATED IN THE SERVICE PROGRAMME.
A = ADDED ITEM. ITEMS THUS MARKED ARE ALREADY IN THE SERVICE PROGRAMME BUT HAVE RECENTLY BEEN ADDED TO THE PROGRAMME FOR THIS MODEL.

• = ONLY USED WITH CODES "2" AND "5" OF THE AFFECTED MODEL.

ENGINE NO.

• TG 00001 •
↓ ↓ ↓
A) B) C)

A) THE ASTERISKS ARE PART OF THE LEGAL REQUIREMENT

B) DATE OF MANUFACTURE

1ST DIGIT = YEAR
2ND DIGIT = MONTH

	E	F	G	H	J	K	L	M
	1965	1966	1967	1968	1969	1970	1971	1972
	N	P	R	S	T	U	W	A
	1973	1974	1975	1976	1977	1978	1979	1980
	B	C	D	E	F	G	H	J
	1981	1982	1983	1984	1985	1986	1987	1988
JANUARY	J	L	C	B	J	L	C	B
FEBRUARY	U	Y	K	R	U	Y	K	R
MARCH	M	S	D	A	M	S	D	A
APRIL	P	T	E	G	P	T	E	G
MAY	B	J	L	C	B	J	L	C
JUNE	R	U	Y	K	R	U	Y	K
JULY	A	M	S	D	A	M	S	D
AUGUST	G	P	T	E	G	P	T	E
SEPTEMBER	C	B	J	L	C	B	J	L
OCTOBER	K	R	U	Y	K	R	U	Y
NOVEMBER	D	A	M	S	D	A	M	S
DECEMBER	E	G	P	T	E	G	P	T

C) VEHICLE SEQUENCE NUMBER, ASSIGNED FROM 00001 TO 99999

MOTOR-NR.

• TG 00001 •
↓ ↓ ↓
A) B) C)

A) BEGRENZUNGSSTERNE SIND TEIL DER NUMMER

B) BAUDATUM

1. STELLE = BAUJAHR
2. STELLE = BAUMONAT

	E	F	G	H	J	K	L	M
	1965	1966	1967	1968	1969	1970	1971	1972
	N	P	R	S	T	U	W	A
	1973	1974	1975	1976	1977	1978	1979	1980
	B	C	D	E	F	G	H	J
	1981	1982	1983	1984	1985	1986	1987	1988
JANUAR	J	L	C	B	J	L	C	B
FEBRUAR	U	Y	K	R	U	Y	K	R
MAERZ	M	S	D	A	M	S	D	A
APRIL	P	T	E	G	P	T	E	G
MAI	B	J	L	C	B	J	L	C
JUNI	R	U	Y	K	R	U	Y	K
JULI	A	M	S	D	A	M	S	D
AUGUST	G	P	T	E	G	P	T	E
SEPTEMBER	C	B	J	L	C	B	J	L
OKTOBER	K	R	U	Y	K	R	U	Y
NOVEMBER	D	A	M	S	D	A	M	S
DEZEMBER	E	G	P	T	E	G	P	T

C) LAUFENDE NUMMER, VERGEBEN VON 00001 – 99999

ENGINE CODE

CODE 08/67–01/69	CODE 01/69–	ENGINE	PERFORMANCE – KW (HP)	
P	PX	1200 LC	33(45)	
B	JX	1300 LC	37(50)	
C	JY	1300 HC	39(53)	
D	EX	1500 LC	40(55)	
E	EX	1500 LC	44(60)	
F	EY	1500 HC	48(65)	
G	FY	1500		+"I" (12M/15M)
G	FX	1500		+"I" (17M/20M)
H	MX	1700 LC	48(65)	
-	LF	1700 LC	51(70)	
-	MW	1700 LC	51(70)	
3	-	1700 HC	51(70)	
K	MY	1700 HC	55(75)	-0877
-	MY	1700 HC	54(73)	0877-
R	RY	1800 HC	60(82)	(UP TO 0870 PY)
L	NX	2000 LC	63(85)	
-	NW	2000 LC	66(90)	
M	NY	2000 HC	66(90)	
N	YY	2300 HC	79(108)	-0679
-	YY	2300 HC	84(114)	0679-
Q	YZ	2300 SHC	92(125)	
-	UX	2600 LC	78(106)	+ "USA","CDN"
-	UX	2600 LC	79(107)	+ "S"
-	UY	2600 HC	92(125)	
-	PX	2800 LC		+ "USA","CDN"
-	PV	2800 MC		+ "USA","CDN"
-	PY	2800 HC	99(135)	
-	PR	2800 INJ.	110(150)	-0877
-	PR	2800 INJ.	118(160)	0877-

GROUP INDEX

MAJOR GROUP 1	SERVICE ENGINE
.10	ENGINE
.20	GASKET KITS – ENGINE
.30	CYLINDER ASSY
.40	CYLINDER BLOCK, PLUGS
.50	CRANKSHAFT, BALANCE SHAFT, BEARINGS, PISTONS
.60	CAMSHAFT, VALVE CONTROL

MAJOR GROUP 2	CYLINDER HEAD, INTAKE MANIFOLD, EXHAUST MANIFOLD, CYLINDER TIMING GEAR COVER
.10	CYLINDER HEAD, VALVES, VALVE ROCKER ARM COVER
.20	INTAKE MANIFOLD
.30	EXHAUST MANIFOLD
.40	CYLINDER TIMING GEAR COVER

MOTOR-CODE

VERCODUNG 08/67–01/69	VERCODUNG 01/69–	MOTOR	LEISTUNGSANGABE KW (PS)	
P	PX	1200 LC	33(45)	
B	JX	1300 LC	37(50)	
C	JY	1300 HC	39(53)	
D	EX	1500 LC	40(55)	
E	EX	1500 LC	44(60)	
F	EY	1500 HC	48(65)	
G	FY	1500		+"I" (12M/15M)
G	FX	1500		+"I" (17M/20M)
H	MX	1700 LC	48(65)	
-	LF	1700 LC	51(70)	
-	MW	1700 LC	51(70)	
3	-	1700 HC	51(70)	
K	MY	1700 HC	55(75)	-0877
-	MY	1700 HC	54(73)	0877-
R	RY	1800 HC	60(82)	(BIS 0870 PY)
L	NX	2000 LC	63(85)	
-	NW	2000 LC	66(90)	
M	NY	2000 HC	66(90)	
N	YY	2300 HC	79(108)	-0679
-	YY	2300 HC	84(114)	0679-
Q	YZ	2300 SHC	92(125)	
-	UX	2600 LC	78(106)	+ "USA","CDN"
-	UX	2600 LC	79(107)	+ "S"
-	UY	2600 HC	92(125)	
-	PX	2800 LC		+ "USA","CDN"
-	PV	2800 MC		+ "USA","CDN"
-	PY	2800 HC	99(135)	
-	PR	2800 INJ.	110(150)	-0877
-	PR	2800 INJ.	118(160)	0877-

GRUPPEN-EINTEILUNG

HAUPTGRUPPE 1	KD-MOTOR
.10	MOTOR – KD-UMFANG
.20	DICHTUNGSSAETZE – MOTOR
.30	MOTORBLOCK UND TRIEBWERK
.40	MOTORBLOCK, VERSCHLUSSCHRAUBEN, VERSCHLUSSDECKEL
.50	KURBELWELLE, AUSGLEICHWELLE, LAGER, KOLBEN
.60	NOCKENWELLE, VENTILSTEUERUNG

HAUPTGRUPPE 2	ZYLINDERKOPF, ANSAUGKOPF, AUSPUFFKRUEMMER, STIRNRADDECKEL
.10	ZYLINDERKOPF, VENTILE, ZYLINDERKOPFHAUBE
.20	ANSAUGKOPF
.30	AUSPUFFKRUEMMER
.40	STIRNRADDECKEL

HAUPTGRUPPE 3	OELSYSTEM
.10	OELPUMPE
.20	OELWANNE
.30	OELFILTER, OELMESSTAB

MAJOR GROUP 3	LUBRICATION SYSTEM
.10	OIL PUMP
.20	OIL PAN
.30	OIL FILTER, OIL LEVEL INDICATOR

MAJOR GROUP 4	ENGINE COOLING SYSTEM
.10	WATER PUMP, OUTLET CONNECTIONS, THERMOSTAT
.20	WATER PIPES AND HOSES
.30	PULLEYS, FAN, FAN CLUTCH
.40	CARBURETTOR COOLING

MAJOR GROUP 5	FUEL SYSTEM
.10	FUEL PUMP, FUEL PIPES
.20	ONE-VENTURI CARBURETTOR (CHART)
.200	COMPONENT PARTS – ONE-VENTURI CARBURETTOR
.250	CARBURETTOR MOUNTING AND RELATED PARTS
.30	TWO-VENTURI CARBURETTOR – TWO-STAGE (CHART)
.300	COMPONENT PARTS – TWO-VENTURI CARBURETTOR – TWO-STAGE
.40	TWO-VENTURI CARBURETTOR (CHART)
.400	COMPONENT PARTS – TWO-VENTURI CARBURETTOR
.80	AIR PLENUM CHAMBER INJ.

MAJOR GROUP 6	ENGINE VENTILATION
.10	CARBURETTOR AIR CLEANER
.60	AIR FILTER, FUEL MIXTURE GOVERNOR INJ.
.70	ENGINE VENTILATION
.80	EXHAUST EMISSION CONTROL

MAJOR GROUP 7	ENGINE ELECTRICAL SYSTEM
.100	MOUNTING PARTS – GENERATOR
.110	GENERATOR AND COMPONENT PARTS
.20	ALTERNATOR
.200	MOUNTING PARTS – ALTERNATOR
.30	STARTER MOTOR
.40	DISTRIBUTOR TV 12–17
.400	COMPONENT PARTS – DISTRIBUTOR TV 12–17
.50	DISTRIBUTOR TV 18–28
.500	COMPONENT PARTS – DISTRIBUTOR TV 18–28
.60	IGNITION COIL, IGNITION WIRING, SPARK PLUGS, ELECTRONIC IGNITION SYSTEM

MAJOR GROUP 8	CLUTCH
.10	CLUTCH HOUSING, FLYWHEEL, CLUTCH, CLUTCH RELEASE LEVER
.20	CONVERTER HOUSING, CONVERTER

HAUPTGRUPPE 4	MOTORKUEHLUNG
.10	WASSERPUMPE, AUSLASSTUTZEN, THERMOSTAT
.20	WASSERROHRE UND SCHLAEUCHE
.30	RIEMENSCHEIBEN, LUEFTER, LUEFTERKUPPLUNG
.40	VERGASERKUEHLUNG

HAUPTGRUPPE 5	KRAFTSTOFFANLAGE
.10	KRAFTSTOFFPUMPE, KRAFTSTOFFLEITUNGEN
.20	EINZELVERGASER (UEBERSICHTSTABELLE)
.200	EINZELTEILE EINZELVERGASER
.250	VERGASERBEFESTIGUNG UND ANSCHLUSSTEILE
.30	REGISTERVERGASER (UEBERSICHTSTABELLE)
.300	EINZELTEILE REGISTERVERGASER
.40	DOPPELVERGASER (UEBERSICHTSTABELLE)
.400	EINZELTEILE DOPPELVERGASER
.80	ANSAUGLUFTKAMMER INJ

HAUPTGRUPPE 6	MOTOR-BE- UND ENTLUEFTUNG
.10	ANSAUGGERAEUSCHDAEMPFER
.60	LUFTFILTER, GEMISCHREGLER INJ
.70	MOTORBELUEFTUNG
.80	ABGASENTGIFTUNG

HAUPTGRUPPE 7	MOTORELEKTRIK
.100	BEFESTIGUNGSTEILE GLEICHSTROMLICHTMASCHINE
.110	GLEICHSTROMLICHTMASCHINE UND EINZELTEILE
.20	DREHSTROMLICHTMASCHINE
.200	BEFESTIGUNGSTEILE DREHSTROMLICHTMASCHINE
.30	ANLASSER
.40	ZUENDVERTEILER TV 12–17
.400	EINZELTEILE ZUENDVERTEILER TV 12–17
.50	ZUENDVERTEILER TV 18–28
.500	EINZELTEILE ZUENDVERTEILER TV 18–28
.60	ZUENDSPULE, –KABEL, –KERZEN, –VERSTAERKER

HAUPTGRUPPE 8	KUPPLUNG
.10	KUPPLUNGSGEHAEUSE, SCHWUNGSCHEIBE, KUPPLUNG, AUSRUECKHEBEL
.20	WANDLERGEHAEUSE, DREHMOMENTWANDLER

PREFACE

LE PRESENT CATALOGUE DE PIECES DETACHEES SUR MICROFILM CONTIENT DES RENSEIGNEMENTS SUR LES MOTEURS EN V TAUNUS CONSTRUITS A PARTIR DE 0862. NOUS VOUS PRIONS DE BIEN VOULOIR ETUDIER LES EXPLICATIONS DONNEES CI-APRES AFIN QUE LE MICROFILM VOUS RENDE LES MEILLEURS SERVICES.

CARACTERISTIQUES DU MICROFILM

LE MICROFILM EST DIVISE EN GROUPES PRINCIPAUX ET SOUS-GROUPES. CHAQUE GROUPE PRINCIPAL EST INDIQUE PAR UN CHIFFRE DEVANT LE POINT, TANDIS QUE CHAQUE SOUS-GROUPE EST REPRESENTE PAR DES CHIFFRES FIGURANT DERRIERE LE POINT. (VOIR L'INDEX DES GROUPES ET AUSSI LE MODE D'EMPLOI DU LECTEUR, PAGE 17, CHAPITRE "RECHERCHE DES INFORMATIONS").

PLANCHES ILLUSTREES

LES PLANCHES ILLUSTREES APPARAISSENT A LA GAUCHE SUR L'ECRAN ET SONT REPETEES AUTANT DE FOIS QUE NECESSAIRE POUR LE TEXTE. AUX EN-TETES DES PLANCHES FIGURENT LES NUMEROS DE GROUPES. PARFOIS DES PIECES SONT AFFECTEES D'UN NUMERO DE GROUPE AU LIEU D'UN NUMERO DE REPERE, INDIQUANT LE GROUPE OU LA PIECE EST MENTIONNEE.
LES PIECES REPRESENTEES SUR LES PLANCHES ILLUSTREES SERVENT A FACILITER LA LOCALISATION DES PIECES RECHERCHEES, CEPENDANT, UNE CONCORDANCE EXACTE AVEC CELLES EN DEMANDE NE PEUT ETRE GARANTIE DANS TOUS LES CAS.

PAGES DE TEXTE

ILL. REF.	PART NAME TEILE-BEZEICHNUNG	MOD	MOD. YEAR BAUJAHR	PROD	FINIS-NO. BESTELL-NR.	QTY STK	PART NUMBER TEILE-NUMMER
A)	B)	C)	D)	E)	F)	G)	H)

A) = TOUTES LES PIECES FIGURANT SUR UNE PLANCHE ILLUSTREE PAR ORDRE NUMERIQUE. LES PIECES DONT LES NUMEROS DE REPERES APPARAISSENT ENTRE PARENTHESES NE FIGURENT PAS SUR LA PLANCHE.

B) = DESIGNATION DE LA PIECE CONSIDEREE.

C) = CODE DE MODELE OU DE MOTEUR

D) = CODE D'ANNEE DE FABRICATION: LES DONNEES FIGURANT DANS CETTE COLONNE INDIQUENT QUE LA PIECE CONSIDEREE NE DEVRA ETRE UTILISEE QUE POUR LES VEHICULES CONSTRUITS DURANT LA PERIODE MENTIONNEE.

EXEMPLE:

SANS INDICATION DANS LA COLONNE D'ANNEE DE FABRICATION	= LA PIECE PEUT ETRE UTILISEE SANS RESTRICTION A PARTIR DE LA PREMIERE VOITURE.
-1180	= LA PIECE PEUT ETRE UTILISEE A PARTIR DE LA PREMIERE VOITURE JUSQUE NOVEMBRE 1980.
1180-	= LA PIECE PEUT ETRE UTILISEE SUR LES VEHICULES CONSTRUITS A PARTIR DE NOVEMBRE 1980.
1180-0281	= LA PIECE PEUT ETRE UTILISEE SUR LES VEHICULES CONSTRUITS DEPUIS NOVEMBRE 1930 JUSQUE FEVRIER 1931.

E) = CODE DE PRODUIT:

SANS INDICATION	= LES PIECES SONT UTILISEES SUR DES VEHICULES LIVRES PAR FORD GRANDE-BRETAGNE, FORD ALLEMAGNE ET FORD ESPAGNE.
GB	= LES PIECES SONT UTILISEES UNIQUEMENT SUR DES VEHICULES LIVRES PAR FORD GRANDE-BRETAGNE.
D	= LES PIECES SONT UTILISEES UNIQUEMENT SUR DES VEHICULES LIVRES PAR FORD ALLEMAGNE.

PREFACIO

EL PRESENTE CATALOGO DE PIEZAS DE RECAMBIO EN MICROFILM CONTIENE INFORMACION SOBRE LOS MOTORES EN V-TAUNUS CONSTRUIDOS DESDE 0862.
LES ROGAMOS ESTUDIEN DETENIDAMENTE LAS INDICACIONES DADAS A CONTINUACION SOBRE EL MANEJO DEL CATALOGO, CON EL OBJETO DE QUE LO USEN DE LA FORMA ADECUADA.

CARACTERISTICAS DEL MICROFILM

EL MICROFILM ESTA DIVIDIDO EN GRUPOS PRINCIPALES Y SUBGRUPOS. LOS GRUPOS PRINCIPALES SE SENALAN POR UNA CIFRA DELANTE DEL PUNTO, Y LOS SUBGRUPOS POR LAS CIFRAS QUE APARECEN DETRAS DEL PUNTO. (VEANSE EL INDICE DE LOS GRUPOS, ASI COMO LAS INSTRUCCIONES PARA EL USO DEL LECTOR, PAGINA 23, CAPITULO "LOCALIZACION DE LA INFORMACION").

LAMINAS ILUSTRATIVAS

LAS LAMINAS ILUSTRATIVAS FIGURAN AL LADO IZQUIERDO DE LA PANTALLA Y SE REPITEN EN LA MEDIA QUE EL TEXTO LO HACE NECESARIO. EN LOS ENCABEZAMIENTOS DE LAS LAMINAS SE INDICAN LOS NUMEROS DE GRUPO CORRESPONDIENTES. A VECES ENCONTRARAN VDS. PIEZAS QUE LLEVAN UN NUMERO DE GRUPO EN LUGAR DE UN NUMERO DE REFERENCIA. TAL NUMERO LES INDICARA EL GRUPO EN QUE LA PIEZA ESTA ESPECIFICADA.
LAS PIEZAS ILUSTRADAS SIRVEN PARA FACILITARLES LA LOCALIZACION DE LAS PIEZAS DESEADAS. SIN EMBARGO, NO SE PUEDE GARANTIZAR EN TODOS LOS CASOS UNA CONCORDANCIA EXACTA CON LAS QUE SE SUMINISTRARAN.

PAGINAS DE TEXTO

ILL. REF.	PART NAME TEILE-BEZEICHNUNG	MOD	MOD. YEAR BAUJAHR	PROD	FINIS-NO. BESTELL-NR.	QTY STK	PART NUMBER TEILE-NUMMER
A)	B)	C)	D)	E)	F)	G)	H)

A) TODAS LAS PIEZAS REPRESENTADAS EN UNA LAMINA ILUSTRATIVA POR ORDEN NUMERICO. LOS NUMEROS DE REFERENCIA QUE APARECEN ENTRE PARENTESIS, NO SE MUESTRAN EN LA ILUSTRACION.

B) DESIGNACION DE LA PIEZA RESPECTIVA.

C) CODIGO DE MODELO O DE MOTOR.

D) CODIGO DE ANO DE FABRICACION: LOS DATOS QUE APARECEN EN ESTA COLUMNA INDICAN QUE LA PIEZA CORRESPONDIENTE SOLO DEBERA UTILIZARSE EN VEHICULOS CONSTRUIDOS DENTRO DEL PERIODO SENALADO.

EJEMPLO:

SIN INDICACION EN LA COLUMNA DEL ANO DE FABRICACION:	= SE PUEDE USAR LA PIEZA SIN RESTRICCION ALGUNA A PARTIR DEL PRIMER COCHE
-1180	= SE PUEDE USAR LA PIEZA DESDE EL PRIMER COCHE HASTA EL MES DE NOVIEMBRE DE 1980.
1180-	= SE PUEDE USAR LA PIEZA EN COCHES CONSTRUIDOS DESDE NOVIEMBRE DE 1980.
1180-0281	= SE PUEDE USAR LA PIEZA EN COCHES CONSTRUIDOS DESDE NOVIEMBRE DE 1980 HASTA FEBRERO DE 1981.

E) CODIGO DE PRODUCTO:

SIN INDICACION:	= LAS PIEZAS SE EMPLEAN EN VEHICULOS SUMINISTRADOS POR FORD GRAN BRETANA, FORD ALEMANIA, Y FORD ESPANA.
GB	= LAS PIEZAS SE EMPLEAN UNICAMENTE EN VEHICULOS SUMINISTRADOS POR FORD GRAN BRETANA.
D	= LAS PIEZAS SE EMPLEAN UNICAMENTE EN VEHICULOS SUMINISTRADOS POR FORD ALEMANIA.

F) = LE NUMERO A SEPT CHIFFRES SERT A L'ETABLISSEMENT DE VOTRE COMMANDE A MOINS QUE CELUI-CI APPARAISSE EN CARACTERES ITALIQUES. EN PAREIL CAS SE REPORTER AUX CODES FIGURANT DANS LA COLONNE DES NUMEROS DE PIECES.
LES NUMEROS DE COMMANDE (FINIS NOS.) MONTRES ENTRE PARENTHESES ET MARQUES PAR L'INDICATION "MIX" DANS LA COLONNE DE QUANTITE ("QTY") SONT COMPLETEMENT INTERCHANGEABLES AVEC LE NUMERO DE COMMANDE FIGURANT IMMEDIATEMENT AU-DESSUS SANS PARENTHESES.
POUR L'ETABLISSEMENT DE VOTRE COMMANDE VEUILLEZ UTILISER UNIQUEMENT LE NUMERO DE COMMANDE SANS PARENTHESES.

G) = QUANTITE DE PIECES REQUISE PAR VEHICULE.
POUR L'EXPLICATION DE L'INDICATION "MIX" VOIR LA LETTRE F) AU-DESSUS.

H) = LE NUMERO DE PIECE SERT A L'IDENTIFICATION DES PIECES. DANS LES CAS OU UN CODE APPARAIT AU LIEU D'UN NUMERO DE PIECE, VOUS EN TROUVEREZ L'EXPLICATION PLUS BAS DANS CETTE PREFACE.

EXPLICATION DES ABREVIATIONS ET SYMBOLES

POUR GAGNER DE L'ESPACE, NOUS AVONS REMPLACE LES OBSERVATIONS LES PLUS FREQUENTES PAR LES SYMBOLES SUIVANTS:

A. SYMBOLES FIGURANT DANS LA COLONNE "PART NAME" (DESIGNATION)

1. CODES DE MOTEURS

1ER CARACTERE TYPE DE MOTEUR	2E CARACTERE VERSION DE MOTEUR	3E+4E CARACTERES CYLINDREE	5E-7E CARACTERES COMPRESSION
T = TAUNUS	V = MOTEUR EN V	12 = 1200 CCM	L = BASSE COMPRESSION
		13 = 1300 CCM	H = HAUTE COMPRESSION
		15 = 1500 CCM	S = SUPERHAUTE COMPRESSION
		17 = 1700 CCM	INJ OU I = TOUS LES TYPES A INJECTION
		ETC.	MFI = TYPE A INJECTION MECANIQUE
			EFI = TYPE A INJECTION ELECTRONIQUE

2. D'AUTRES SYMBOLES

AU LIEU DES NOMS DE PAYS, NOUS AVONS INTRODUIT DES LETTRES DISTINCTIVES DE NATIONALITE INTERNATIONALEMENT CONNUES, COMME P. EX.:

"A" = AUTRICHE
"AUS" = AUSTRALIE
"B" = BELGIQUE
"BR" = BRESIL
"CD" = VOITURE DU CORPS DIPLOMATIQUE (BLINDEE)
"CDN" = CANADA
"CH" = SUISSE
"CI" = COTE-D'IVOIRE
"CS" = TSCHECOSLOVAQUIE
"D" = ALLEMAGNE
"DK" = DANEMARK
"DZ" = ALGERIE
"E" = ESPAGNE
"F" = FRANCE
"GB" = GRANDE-BRETAGNE
"GR" = GRECE
"I" = ITALIE
"IL" = ISRAEL
"IRL" = IRLANDE
"J" = JAPON
"L" = LUXEMBOURG
"MA" = MAROC
"N" = NORVEGE
"NL" = PAYS-BAS
"P" = PORTUGAL
"PE" = PEROU
"RH" = HAITI
"RM" = MADAGASCAR
"S" = SUEDE
"SF" = FINLANDE
"TN" = TUNISIE
"USA" = ETATS UNIS
"YU" = YOUGOSLAVIE
"ZA" = AFRIQUE DU SUD

-"..." = UN "MOINS" DEVANT UN SIGNE DISTINCTIF DE NATIONALITE: PAS POUR LE PAYS RESPECTIF
+"..." = UN "PLUS" DEVANT UN SIGNE DISTINCTIF DE NATIONALITE: UNIQUEMENT POUR LE PAYS RESPECTIF

EXEMPLE: -"F" = PAS POUR LA FRANCE
+"F" = UNIQUEMENT POUR LA FRANCE

RH = COTE DROIT
RHD = CONDUITE A DROITE
STD. = TYPE STANDARD
LH = COTE GAUCHE
LHD = CONDUITE A GAUCHE
H.D. = TYPE A GRAND RENDEMENT OU TYPE RENFORCE
MANUAL = BOITE DE VITESSES A COMMANDE MANUELLE
AUTOMATIC = BOITE DE VITESSES AUTOMATIQUE

F) EL NUMERO COMPUESTO DE 7 CIFRAS SIRVE PARA HACER SU PEDIDO A MENOS QUE ESTE APAREZCA EN LETRA CURSIVA.
EN TALES CASOS SIRVANSE REFERIRSE A LOS CODIGOS QUE FIGURAN EN LA COLUMNA DE LOS NUMEROS DE PIEZA.
LOS NUMEROS DE PEDIDOS (FINIS NOS.) QUE APARECEN ENTRE PARENTESIS Y QUE LLEVAN LA INDICACION "MIX" EN LA COLUMNA DE CANTIDADES ("QTY") SON COMPLETAMENTE INTERCAMBIABLES CON EL NUMERO DE PEDIDO QUE FIGURA INMEDIATAMENTE ARRIBA SIN PARENTESIS.
AL HACER SU PEDIDO SIRVANSE VDS UTILIZAR UNICAMENTE EL NUMERO DE PEDIDO SIN PARENTESIS.

G) CANTIDAD DE PIEZAS REQUERIDA POR VEHICULO.
PARA LA INDICACION "MIX" VEASE EXPLICACION DE LA LETRA F).

H) EL NUMERO DE PIEZA SIRVE PARA LA IDENTIFICACION DE LAS PIEZAS. EN LOS CASOS EN QUE UN CODIGO FIGURA EN LUGAR DE UN NUMERO DE PIEZA, VDS. HALLARAN LA EXPLICACION CORRESPONDIENTE MAS ABAJO EN ESTE PREFACIO.

EXPLICACION DE LAS ABREVIATURAS Y SIMBOLOS

CON EL OBJETO DE GANAR ESPACIO, HEMOS SUSTITUIDO POR SIMBOLOS LAS OBSERVACIONES MAS FRECUENTES:

A. SIMBOLOS EN LA COLUMNA "PART NAME" (DESIGNACION)

1. CODIGOS DE MOTORES

1º CARACTER TIPO DE MOTOR	2º CARACTER VERSION DE MOTOR	3º+4º CARACTERES CILINDRADA	5º-7º CARACTERES COMPRESION
T = TAUNUS	V = MOTOR EN V	12 = 1200 CCM	L = BAJA COMPRESION
		13 = 1300 CCM	H = ALTA COMPRESION
		15 = 1500 CCM	S = SOBREALTA COMPRESION
		17 = 1700 CCM	INJ O I = TODOS LOS TIPOS DE INYECCION
		ETC.	MFI = TIPO DE INYECCION MECANICA
			EFI = TIPO DE INYECCION ELECTRONICA

2. OTROS SIMBOLOS

EN LUGAR DE LOS NOMBRES DE PAISES, HEMOS INTRODUCIDO LAS LETRAS DISTINTIVAS DE NACIONALIDAD INTERNACIONALMENTE CONOCIDAS. TALES COMO:

"A" = AUSTRIA
"AUS" = AUSTRALIA
"B" = BELGICA
"BR" = BRASIL
"CD" = COCHE DEL CUERPO DIPLOMATICO (BLINDADO)
"CDN" = CANADA
"CH" = SUIZA
"CI" = COSTA DEL MARFIL
"CS" = CHECOSLOVAQUIA
"D" = ALEMANIA
"DK" = DINAMARCA
"DZ" = ARGELIA
"E" = ESPANA
"F" = FRANCIA
"GB" = GRAN BRETANA
"GR" = GRECIA
"I" = ITALIA
"IL" = ISRAEL
"IRL" = IRLANDA
"J" = JAPON
"L" = LUXEMBURGO
"MA" = MARRUECOS
"N" = NORUEGA
"NL" = PAISES BAJOS
"P" = PORTUGAL
"PE" = PERU
"RH" = HAITI
"RM" = MADAGASCAR
"S" = SUECIA
"SF" = FINLANDIA
"TN" = TUNEZ
"USA" = ESTADOS UNIDOS
"YU" = YUGOESLAVIA
"ZA" = AFRICA DEL SUR

-"... = UN SIGNO NEGATIVO DELANTE DE UN SIGNO DISTINTIVO DE NACIONALIDAD: NO PARA EL PAIS RESPECTIVO
+"... = UN SIGNO POSITIVO DELANTE DE UN SIGNO DISTINTIVO DE NACIONALIDAD: SOLAMENTE PARA EL PAIS RESPECTIVO

EJEMPLO: -"F" = NO PARA FRANCIA
+"F" = SOLO PARA FRANCIA

RH = LADO DERECHO
RHD = CONDUCCION POR LA DERECHA
STD. = TIPO STANDARD
MANUAL = CAJA DE CAMBIOS MANUAL
LH = LADO IZQUIERDO
LHD = CONDUCCION POR LA IZQUIERDA
H.D. = TIPO DE ALTO RENDIMIENTO O TIPO REFORZADO
AUTOMATIC = CAJA DE CAMBIOS AUTOMATICA

B. SYMBOLES FIGURANT DANS LA COLONNE "FINIS NO." (NO. DE COMMANDE) OU "PART NUMBER" (NO. DE PIECE).

+)	= N'EST PAS LIVRE	LES PIECES NE FONT PAS PARTIE DU PROGRAMME DE LIVRAISON ET N'Y FIGURENT QU'A TITRE D'INFORMATION
+2)	= N'EST PAS LIVRE	PIECE REMPLACEE PAR LE NUMERO DE COMMANDE SUIVANT CE CODE OU FIGURANT AU-DESSOUS DE CELUI-CI.
+4) OU +6)	= N'EST PAS LIVRE	CETTE PIECE N'EST PLUS DISPONIBLE ET EST REMPLACEE PAR UN AUTRE ENSEMBLE – VOIR LA LISTE O.S.I.
))	= INTERCHANGEABLE	LORSQUE DEUX OU PLUSIEURS NUMEROS DE COMMANDE, SE TROUVANT L'UN AU-DESSOUS DE L'AUTRE, SONT SUIVIS DE LA PARENTHESE MONTREE CI-CONTRE, IL S'AGIT DE PIECES INTERCHANGEABLES
A) B) C) ETC. =		VOIR REMARQUES AU DEBUT DU GROUPE RESPECTIF.

C. SYMBOLES DANS LA COLONNE DE QUANTITE ("QTY.")

X	= SUIVANT BESOINS	LES PIECES UTILISEES EN GRANDES QUANTITES POUR LES DIVERS MODELES SONT MARQUEES D'UN "X" AU LIEU DU NOMBRE DE PIECES. IL S'AGIT LA SURTOUT DE PIECES EMBALLEES PAR UNITE AINSI QUE DE PIECES NORMALISEES.
)-(	= VENDU AU METRE	POUR LES PIECES QUI NE SONT VENDUES QU'AU METRE OU AU PIED ANGLAIS.

D. SYMBOLE DANS LA COLONNE "ILL. REF." (NUMEROS DE REPERES DE PLANCHES ILLUSTREES)

⸗	= SYMBOLE DES JEUX (P.EX.NECESSAIRES DE REPARATION, JEUX DE JOINTS ET DE PIECES)	CE SYMBOLE EST UTILISE CONJOINTEMENT AVEC UN NUMERO DE REPERE. IL APPARAIT FACE A LA FIGURE AINSI QUE DANS LA COLONNE DES NUMEROS DE REPERES.

RECHERCHE D'UNE PIECE DETACHEE

A)	PARTANT DU NUMERO DE COMMANDE (FINIS NO):	LE NUMERO DE COMMANDE ETANT DEJA CONNU, VOUS POURREZ VOUS REPORTER AU NUMERO DE GROUPE ET AU NUMERO DE REPERE A L'AIDE DE L'INDEX NUMERIQUE (DEPLACEZ LE PORTE-MICROFILM VERS LA DROITE JUSQU'A LA BUTEE).
B)	SI VOUS NE CONNAISSEZ PAS LE NUMERO DE COMMANDE (FINIS NO.):	L'INDEX DES GROUPES OU L'INDEX DES PLANCHES ILLUSTREES (DEPLACEZ LE PORTE-MICROFILM VERS LA GAUCHE JUSQU'A LA BUTEE) VOUS PERMETTRA DE TROUVER LE NUMERO DE GROUPE CORRESPONDANT. EN SE REPORTANT ENSUITE A LA PLANCHE ILLUSTREE ET A LA PAGE DE TEXTE Y RELATIVES, VOUS POURREZ FACILEMENT REPERER LE NUMERO DE PIECE OU LE NUMERO DE COMMANDE DESIRES.

L'INDICATION DU NUMERO DE COMMANDE DE 7 CHIFFRES SUR VOTRE COMMANDE EST INDISPENSABLE, SI VOUS VOULEZ QUE CELLE-CI SOIT EXECUTEE CORRECTEMENT ET DANS LES PLUS BREFS DELAIS.

ENTRETIEN DU MICROFILM

LE MICROFILM SERA REEDITE REGULIEREMENT.
AU BAS DE LA MARGE DROITE DU MICROFILM LA DATE DE PUBLICATION EST INDIQUEE,
P. EX. 8/80 = AOUT 1980.

B. SIMBOLOS EN LA COLUMNA "FINIS NO." (NO. DE PEDIDO) O "PART NUMBER" (NO. DE PIEZA).

+)	= NO SE SUMINISTRA	LAS PIEZAS ASI MARCADAS NO FORMAN PARTE DEL PROGRAMA DE SUMINISTROS Y VAN INDICADAS SOLAMENTE A TITULO DE INFORMACION.
+2)	= NO SE SUMINISTRA	PIEZA REEMPLAZADA POR EL NUMERO DE PEDIDO QUE SIGUE ESTE CODIGO O QUE FIGURA DEBAJO DE ESTE.
+4) O +6)	= NO SE SUMINISTRA	ESTA PIEZA YA NO SE SUMINISTRA, ESTANDO REEMPLAZADA POR OTRO CONJUNTO – VEASE LA LISTA O.S.I.
))	= OPCIONAL	CUANDO DOS O MAS NUMEROS DE PEDIDO, INDICADOS UNO DEBAJO DE OTRO, VAN SEGUIDOS DEL PARENTESIS MOSTRADO AL MARGEN, ESTO SIGNIFICA QUE LAS RESPECTIVAS PIEZAS SE PUEDEN UTILIZAR OPCIONALMENTE
A) B) C) ETC. =		VEANSE LAS OBSERVACIONES AL COMIENZO DEL GRUPO.

C. SIMBOLOS EN LA COLUMNA DE CANTIDADES ("QTY")

X	= SEGUN SE REQUIERA	LAS PIEZAS QUE SE UTILIZAN EN GRANDES Y VARIADAS CANTIDADES PARA LOS DIVERSOS MODELOS VAN MARCADAS CON "X" EN LA COLUMNA DE CANTIDADES EN VEZ DE INDICARSE LA CANTIDAD. SE TRATA PRINCIPALMENTE DE PIEZAS EMBALADAS POR UNIDAD.
)-(	= MATERIAL SUMINISTRADO POR METRO.	PARA LAS PIEZAS QUE SE SUMINISTRAN SOLAMENTE POR METRO O PIE INGLES.

D. SIMBOLO EN LA COLUMNA "ILL. REF." (NUMEROS DE REFERENCIA DE LAS LAMINAS ILUSTRATIVAS)

⸗	= SIMBOLO DE LOS JUEGOS (P. EJ. JUEGOS DE REPARACION, JUEGOS DE JUNTAS, JUEGOS DE INSTALACION)	ESTE SIMBOLO SE EMPLEA CONJUNTAMENTE CON UN NUMERO DE REFERENCIA TANTO JUNTO A LA FIGURA COMO EN LA COLUMNA DE LOS NUMEROS DE REFERENCIA.

COMO LOCALIZAR Y DETERMINAR UNA PIEZA DE RECAMBIO

A)	PARTIENDO DEL NUMERO DE PEDIDO (FINIS NO.):	CUANDO SE CONOCE YA EL "NUMERO DE PEDIDO", SE BUSCARA EL NUMERO DE GRUPO, ASI COMO EL NUMERO DE REFERENCIA UTILIZANDO EL INDICE NUMERICO (EMPUJAR LA PLATINA CON MICROFILM HACIA LA DERECHA HASTA EL TOPE).
B)	EN CASO DE NO CONOCER EL NUMERO DE PEDIDO	SE BUSCARA EL NUMERO DE GRUPO CORRESPONDIENTE MEDIANTE EL INDICE DE LOS GRUPOS O EL INDICE DE LAS LAMINAS ILUSTRATIVAS (EMPUJAR LA PLATINA CON MICROFILM HACIA LA IZQUIERDA HASTA EL TOPE) Y SE INFORMARA DEL "NUMERO DE PEDIO" O "NUMERO DE PIEZA" CONSULTANDO LA LAMINA ILUSTRATIVA, ASI COMO LA PAGINA DE TEXTO CORRESPONDIENTE.

NOS PERMITIMOS PONER DE RELIEVE QUE ES INDISPENSABLE INDICAR EN SU PEDIDO LOS NUMEROS DE PEDIDO DE 7 CIFRAS DE LAS PIEZAS REQUERIDAS. EN CASO CONTRARIO, NO ESTAREMOS EN CONDICIONES DE CUMPLIMENTAR SU PEDIDO DE FORMA RAPIDA Y CORRECTA.

ENTRETENIMIENTO DEL MICROFILM

EL MICROFILM SE PUBLICARA EN NUEVA EDICION CON REGULARIDAD.
AL MARGEN INFERIOR DEL MICROFILM APARECE LA FECHA DE PUBLICACION. P. EJ 8/80 = AGOSTO 1980.

LES AVIS DE MODIFICATIONS FIGURENT AU-DESSOUS DE LA PAGE DE TITRE (DEPLACEZ LE PORTE-MICROFILM VERS LA GAUCHE JUSQU'A LA BUTEE) ET CONTIENNENT DES INDICATIONS RELATIVES A LA RECTIFICATION DE VOTRE FICHIER. VOUS Y TROUVEREZ LES PIECES QUI NE SERONT PLUS MENTIONNEES SUR LE NOUVEAU MICROFILM AINSI QUE CELLES QUI ONT ETE NOUVELLEMENT INCORPOREES. DANS LA COLONNE DES CHIFFRES-CODE EST INDIQUE SI LES PIECES SONT SUPPRIMEES, REMPLACEES OU LIVREES COMME ENSEMBLES OU COMPOSANTS.

CHIFFRES-CODE UTILISES: 2 = REMPLACE PAR
3 = CETTES PIECES SONT COMPLETEMENT INTERCHANGEABLES. CEPENDANT, POUR L'ETABLISSEMENT DE VOTRE COMMANDE IL FAUDRA UTILISER LE NUMERO DE COMMANDE "PREMIER" MENTIONNE DANS LA COLONNE "OLD NO/ALTE NR" (NUMERO ANCIEN).
4 OU 6 = REMPLACE PAR UN AUTRE ENSEMBLE
5 = SUPPRIME, N'EST PLUS LIVRABLE

N = NOUVELLE PIECE
A = FAIT DEJA PARTIE DU PROGRAMME DE LIVRAISON, MAIS PIECE NOUVELLE POUR CE MODELE

• = EMPLOYE UNIQUEMENT AVEC LES CHIFFRES-CODE "2" ET "5" POUR LE MODELE EN QUESTION

NO. DE MOTEUR

•	TG	00001	•
↓	↓	↓	
A)	B)	C)	

A) LES ASTERISQUES FONT PARTIE DU NUMERO

B) DATE DE CONSTRUCTION

1ERE LETTRE = ANNEE DE FABRICATION
2E LETTRE = MOIS DE FABRICATION

	E	F	G	H	J	K	L	M
	1965	1966	1967	1968	1969	1970	1971	1972
	N	P	R	S	T	U	W	A
	1973	1974	1975	1976	1977	1978	1979	1980
	B	C	D	E	F	G	H	J
	1981	1982	1983	1984	1985	1986	1987	1988
JANVIER	J	L	C	B	J	L	C	B
FEVRIER	U	Y	K	R	U	Y	K	R
MARS	M	S	D	A	M	S	D	A
AVRIL	P	T	E	G	P	T	E	G
MAI	B	J	L	C	B	J	L	C
JUIN	R	U	Y	K	R	U	Y	K
JUILLET	A	M	S	D	A	M	S	D
AOUT	G	P	T	E	G	P	T	E
SEPTEMBRE	C	B	J	L	C	B	J	L
OCTOBRE	K	R	U	Y	K	R	U	Y
NOVEMBRE	D	A	M	S	D	A	M	S
DECEMBRE	E	G	P	T	E	G	P	T

LOS AVISOS DE MODIFICACIONES SE ENCUENTRAN DEBAJO DE LA PAGINA DE TITULO (EMPUJAR LA PLATINA HACIA LA IZQUIERDA HASTA EL TOPE) Y EN ESTOS VAN INDICADAS LAS RECTIFICACIONES QUE SE DEBEN EFECTUAR EN SU FICHERO. ASIMISMO ENCONTRARAN AQUELLAS POSICIONES QUE YA NO APARECEN EN EL NUEVO MICROFILM, ASI COMO AQUELLAS NUEVAMENTE INCORPORADAS. EN LA COLUMNA DE CODIGOS SE INDICA SI LAS RESPECTIVAS PIEZAS ESTAN ANTICUADAS, REEMPLAZADAS O SUMINISTRADAS COMO COMPONENTES O CONJUNTOS DE PIEZAS.

CODIGOS EMPLEADOS: 2 = REEMPLAZADO POR
3 = ESTAS PIEZAS SON COMPLETAMENTE INTERCAMBIABLES. SIN EMBARGO, PARA HACER SU PEDIDO SE DEBERA UTILIZAR EL NUMERO DE PEDIDO "PRIMERO" MENCIONADO EN LA COLUMNA "OLD NO/ALTE NR" (NUMERO ALTIGUO).
4 O 6 = REEMPLAZADO POR OTRO CONJUNTO
5 = ANTICUADO, YA NO SE SUMINISTRA

N = NUEVA PIEZA
A = FORMA PARTE YA DEL PROGRAMA DE SUMINISTROS, PERO ES UNA PIEZA NUEVA PARA ESTE MODELO.

• = EMPLEADO SOLO CON LOS CODIGOS "2" Y "5" PARA EL MODELO RESPECTIVO

NO. DE MOTOR

•	TG	00001	•
↓	↓	↓	
A)	B)	C)	

A) LOS ASTERISCOS FORMAN PARTE DEL NUMERO

B) FECHA DE CONSTRUCCION

1A. LETRA = ANO DE FABRICACION
2A. LETRA = MES DE FABRICACION

	E	F	G	H	J	K	L	M
	1965	1966	1967	1968	1969	1970	1971	1972
	N	P	R	S	T	U	W	A
	1973	1974	1975	1976	1977	1978	1979	1980
	B	C	D	E	F	G	H	J
	1981	1982	1983	1984	1985	1986	1987	1988
ENERO	J	L	C	B	J	L	C	B
FEBRERO	U	Y	K	R	U	Y	K	R
MARZO	M	S	D	A	M	S	D	A
ABRIL	P	T	E	G	P	T	E	G
MAYO	B	J	L	C	B	J	L	C
JUNIO	R	U	Y	K	R	U	Y	K
JULIO	A	M	S	D	A	M	S	D
AGOSTO	G	P	T	E	G	P	T	E
SEPTIEMBRE	C	B	J	L	C	B	J	L
OCTUBRE	K	R	U	Y	K	R	U	Y
NOVIEMBRE	D	A	M	S	D	A	M	S
DICIEMBRE	E	G	P	T	E	G	P	T

CODE DE MOTEUR

CODES 08/67–01/69	CODES 01/69–	MOTEUR	PUISSANCE – KW (CV)	
P	PX	1200 LC	33(45)	
B	JX	1300 LC	37(50)	
C	JY	1300 HC	39(53)	
D	EX	1500 LC	40(55)	
E	EX	1500 LC	44(60)	
F	EY	1500 HC	48(65)	
G	FY	1500		+"I" (12M/15M)
G	FX	1500		+"I" (17M/20M)
H	MX	1700 LC	48(65)	
–	LF	1700 LC	51(70)	
–	MW	1700 LC	51(70)	
3	–	1700 HC	51(70)	
K	MY	1700 HC	55(75)	–0877
–	MY	1700 HC	54(73)	0877–
R	RY	1800 HC	60(82)	(JUSQUE 0870 PY)
L	NX	2000 LC	63(85)	
–	NW	2000 LC	66(90)	
M	NY	2000 HC	66(90)	
N	YY	2300 HC	79(108)	–0679
–	YY	2300 HC	84(114)	0679–
Q	YZ	2300 SHC	92(125)	
–	UX	2600 LC	78(106)	+ "USA","CDN"
–	UX	2600 LC	79(107)	+ "S"
–	UY	2600 HC	92(125)	
–	PX	2800 LC		+ "USA","CDN"
–	PV	2800 MC		+ "USA","CDN"
–	PY	2800 HC	99(135)	
–	PR	2800 INJ.	110(150)	–0877
–	PR	2800 INJ.	118(160)	0877–

INDEX DES GROUPES

GROUPE PRINCIPAL 1	MOTEUR POUR SERVICE
.10	MOTEUR
.20	JEUX DE JOINTS – MOTEUR
.30	GROUPE EMBIELLE
.40	BLOC-CYLINDRES, BOUCHONS FILETEES, PASTILLES
.50	VILEBREQUIN, ARBRE COMPENSATEUR, COUSSINETS, PISTONS
.60	ARBRE A CAMES, COMMANDE DE SOUPAPES

CULASSE, COLLECTEUR D'ADMISSION, COLLECTEUR D'ECHAPPEMENT,

GROUPE PRINCIPAL 2	CARTER DE DISTRIBUTION
.10	CULASSE, SOUPAPES, COUVRE-CULASSE
.20	COLLECTEUR D'ADMISSION
.30	COLLECTEUR D'ECHAPPEMENT
.40	CARTER DE DISTRIBUTION

CODIGO DE MOTOR

CLAVES 08/67–01/69	CLAVES 01/69–	MOTOR	POTENCIA – KW (CV)	
P	PX	1200 LC	33(45)	
B	JX	1300 LC	37(50)	
C	JY	1300 HC	39(53)	
D	EX	1500 LC	40(55)	
E	EX	1500 LC	44(60)	
F	EY	1500 HC	48(65)	
G	FY	1500		+"I" (12M/15M)
G	FX	1500		+"I" (17M/20M)
H	MX	1700 LC	48(65)	
–	LF	1700 LC	51(70)	
–	MW	1700 LC	51(70)	
3	–	1700 HC	51(70)	
K	MY	1700 HC	55(75)	–0877
–	MY	1700 HC	54(73)	0877–
R	RY	1800 HC	60(82)	(HASTA 0870 PY)
L	NX	2000 LC	63(85)	
–	NW	2000 LC	66(90)	
M	NY	2000 HC	66(90)	
N	YY	2300 HC	79(108)	–0679
–	YY	2300 HC	84(114)	0679–
Q	YZ	2300 SHC	92(125)	
–	UX	2600 LC	78(106)	+ "USA","CDN"
–	UX	2600 LC	79(107)	+ "S"
–	UY	2600 HC	92(125)	
–	PX	2800 LC		+ "USA","CDN"
–	PV	2800 MC		+ "USA","CDN"
–	PY	2800 HC	99(135)	
–	PR	2800 INJ.	110(150)	–0877
–	PR	2800 INJ.	118(160)	0877–

INDICE DE LOS GRUPOS

GRUPO PRINCIPAL 1	MOTOR PARA SERVICIO
.10	MOTOR
.20	JUEGOS DE JUNTAS – MOTOR
.30	BLOQUE DE CILINDROS, ARMADO
.40	BLOQUE DE CILINDROS, TAPONES
.50	CIGUENAL, EJE COMPENSADOR, COJINETES, PISTONES
.60	ARBOL DE LEVAS, MANDO DE VALVULAS

CULATA, COLECTOR DE ADMISION, COLECTOR DE ESCAPE,

GRUPO PRINCIPAL 2	CARTER DE LA DISTRIBUCION
.10	CULATA, VALVULAS, TAPA DE BALANCINES
.20	COLECTOR DE ADMISION
.30	COLECTOR DE ESCAPE
.40	TAPA DE LA DISTRIBUCION

GROUPE PRINCIPAL 3	SYSTEME DE LUBRIFICATION
.10	POMPE A HUILE
.20	CARTER D'HUILE
.30	FILTRE A HUILE, JAUGE D'HUILE

GROUPE PRINCIPAL 4	SYSTEME DE REFROIDISSEMENT DE MOTEUR
.10	POMPE A EAU, TUBULURES DE SORTIE D'EAU, THERMOSTAT
.20	TUBES A EAU ET TUYAUX FLEXIBLES
.30	POULIES, VENTILATEUR, EMBRAYAGE DE VENTILATEUR
.40	REFROIDISSEMENT DE CARBURATEUR

GROUPE PRINCIPAL 5	SYSTEME D'ALIMENTATION
.10	POMPE D'ALIMENTATION, TUYAUX D'ALIMENTATION
.20	CARBURATEUR A CORPS SIMPLE (TABLEAU)
.200	PIECES DETACHEES – CARBURATEUR A CORPS SIMPLE
.250	PIECES DE FIXATION ET PIECES AFFERENTES DU CARBURATEUR
.30	CARBURATEUR A DOUBLE CORPS – A DEUX SYSTEMES (TABLEAU)
.300	PIECES DETACHEES – CARBURATEUR A DOUBLE CORPS – A DEUX SYSTEMES
.40	CARBURATEUR A DOUBLE CORPS (TABLEAU)
.400	PIECES DETACHEES – CARBURATEUR A DOUBLE CORPS
.80	CHAMBRE D'AIR ASPIRE INJ.

GROUPE PRINCIPAL 6	VENTILATION DE MOTEUR
.10	EPURATEUR D'AIR
.60	FILTRE A AIR, REGULATEUR DE MELANGE D'ESSENCE INJ.
.70	VENTILATION DE MOTEUR
.80	ANTI-POLLUTION

GROUPE PRINCIPAL 7	SYSTEME ELECTRIQUE DE MOTEUR
.100	PIECES DE FIXATION – GENERATRICE A COURANT CONTINU
.110	GENERATRICE A COURANT CONTINU ET PIECES DETACHEES
.20	ALTERNATEUR TRIPHASE
.200	PIECES DE FIXATION – ALTERNATEUR TRIPHASE
.30	DEMARREUR
.40	DISTRIBUTEUR D'ALLUMAGE TV 12-17
.400	PIECES DETACHEES – DISTRIBUTEUR D'ALLUMAGE TV 12-17
.50	DISTRIBUTEUR D'ALLUMAGE TV 18-28
.500	PIECES DETACHEES – DISTRIBUTEUR D'ALLUMAGE TV 18-28
.60	BOBINE D'ALLUMAGE, FILS DE BOUGIES, BOUGIES D'ALLUMAGE, SYSTEME D'ALLUMAGE ELECTRONIQUE

GROUPE PRINCIPAL 8	EMBRAYAGE
.10	CARTER D'EMBRAYAGE, VOLANT, EMBRAYAGE, FOURCHETTE DE DEBRAYAGE
.20	CARTER DE CONVERTISSEUR, CONVERTISSEUR

GRUPO PRINCIPAL 3	SISTEMA DE LUBRICACION
.10	BOMBA DE ACEITE
.20	CARTER-DEPOSITO DE ACEITE
.30	FILTRO DE ACEITE, VARILLA DE NIVEL DE ACEITE

GRUPO PRINCIPAL 4	SISTEMA DE REFRIGERACION DEL MOTOR
.10	BOMBA DE AGUA, TUBULADURAS DE SALIDA DE AGUA, TERMOSTATO
.20	TUBOS DE AGUA, TUBOS FLEXIBLES
.30	POLEAS, VENTILADOR, EMBRAGUE DE VENTILADOR
.40	REFRIGERACION DEL CARBURADOR

GRUPO PRINCIPAL 5	SISTEMA DE COMBUSTIBLE
.10	BOMBA DE GASOLINA, TUBOS DE GASOLINA
.20	CARBURADOR DE CUERPO UNICO (CUADRO)
.200	PIEZAS SUELTAS – CARBURADOR DE CUERPO UNICO
.250	PIEZAS DE SUJECION Y PIEZAS RELACIONADAS DEL CARBURADOR
.30	CARBURADOR DE DOBLE CUERPO – CON DOS SISTEMAS (CUADRO)
.300	PIEZAS SUELTAS – CARBURADOR DE DOBLE CUERPO – CON DOS SISTEMAS
.40	CARBURADOR DE DOBLE CUERPO (CUADRO)
.400	PIEZAS SUELTAS – CARBURADOR DE DOBLE CUERPO
.80	CAMARA DE AIRE ASPIRADO INY.

GRUPO PRINCIPAL 6	VENTILACION DE MOTOR
.10	PURIFICADOR DE AIRE
.60	FILTRO DE AIRE, GOBERNADOR DE MEZCLA DE GASOLINA INY.
.70	VENTILACION DEL MOTOR
.80	ANTIPOLUCION

GRUPO PRINCIPAL 7	SISTEMA ELECTRICO DEL MOTOR
.100	PIEZAS DE FIJACION – DINAMO DE CORRIENTE CONTINUA
.110	DINAMO DE CORRIENTE CONTINUA Y PIEZAS SUELTAS
.20	ALTERNADOR TRIFASICO
.200	PIEZAS DE FIJACION – ALTERNADOR TRIFASICO
.30	MOTOR DE ARRANQUE
.40	DISTRIBUIDOR DE ENCENDIDO TV 12-17
.400	PIEZAS SUELTAS – DISTRIBUIDOR DE ENCENDIDO TV 12-17
.50	DISTRIBUIDOR DE ENCENDIDO TV 18-28
.500	PIEZAS SUELTAS – DISTRIBUIDOR DE ENCENDIDO TV 18-28
.60	BOBINA DE ENCENDIDO, CABLES DE ENCENDIDO, BUJIAS DE ENCENDIDO, SISTEMA DE ENCENDIDO ELECTRONICO

GRUPO PRINCIPAL 8	EMBRAGUE
.10	CARTER DEL EMBRAGUE, VOLANTE, EMBRAGUE, PALANCA DE DESEMBRAGUE
.20	CUBIERTA DEL CONVERTIDOR, CONVERTIDOR

1

1.10	ENGINE MOTOR MOTEUR MOTOR	–"GB" TV12–17	01
1.11	ENGINE – CLOSED DECK (OLD COOLING SYSTEM) MOTOR – GESCHLOSSENER WASSERMANTEL (ALTES KUEHLSYSTEM) MOTEUR – BLOC A CYLINDRES COUVERTS (ANCIEN SYSTEME DE REFRIGERATION) MOTOR – BLOQUE CON CAMISAS DE AGUA CERRADAS (ANTIGUO SISTEMA DE REFRIGERACION)	–"GB" TV18–23	03
1.12	ENGINE – CLOSED DECK (NEW COOLING SYSTEM) MOTOR – GESCHLOSSENER WASSERMANTEL (NEUES KUEHLSYSTEM) MOTEUR – BLOC A CYLINDRES COUVERTS (NOUVEAU SYSTEME DE REFRIGERATION) MOTOR – BLOQUE CON CAMISAS DE AGUA CERRADAS (NUEVO SISTEMA DE REFRIGERACION)	TV18–28	04
1.20	ENGINE GASKET KIT DICHTUNGSSATZ MOTOR JEU DE JOINTS DE MOTEUR JUEGO DE JUNTAS DE MOTOR	TV12–28	09
1.21	ENGINE GASKET KIT (OLD COOLING SYSTEM) DICHTUNGSSATZ MOTOR (ALTES KUEHLSYSTEM) JEU DE JOINTS DE MOTEUR (ANCIEN SYSTEME DE REFRIGERATION) JUEGO DE JUNTAS DE MOTOR (ANTIGUO SISTEMA DE REFRIGERACION)	TV18–28	13
1.22	ENGINE GASKET KIT (NEW COOLING SYSTEM) DICHTUNGSSATZ MOTOR (NEUES KUEHLSYSTEM) JEU DE JOINTS DE MOTEUR (NOUVEAU SYSTEME DE REFRIGERATION) JUEGO DE JUNTAS DE MOTOR (NUEVO SISTEMA DE REFRIGERACION)	TV18–28	15
1.23	GASKETS DICHTUNGEN JOINTS JUNTAS	M F I	18
1.24	ENGINE GASKET KIT DICHTUNGSSATZ MOTOR JEU DE JOINTS DE MOTEUR JUEGO DE JUNTAS DE MOTOR	TV12–28	19
1.25	GASKETS DICHTUNGEN JOINTS JUNTAS	E F I	21
1.30	CYLINDER ASSY ZYLINDERBLOCK MIT TRIEBWERK GROUPE EMBIELLE BLOQUE DE CILINDROS CON SUS COMPONENTES	TV12–28	22
1.40	CYLINDER BLOCK, PLUGS ZYLINDERBLOCK, VERSCHLUSSDECKEL BLOC-CYLINDRES, BOUCHONS, PASTILLES BLOQUE DE CILINDROS, TAPONES		24

1.10

12M-08/62→07/66

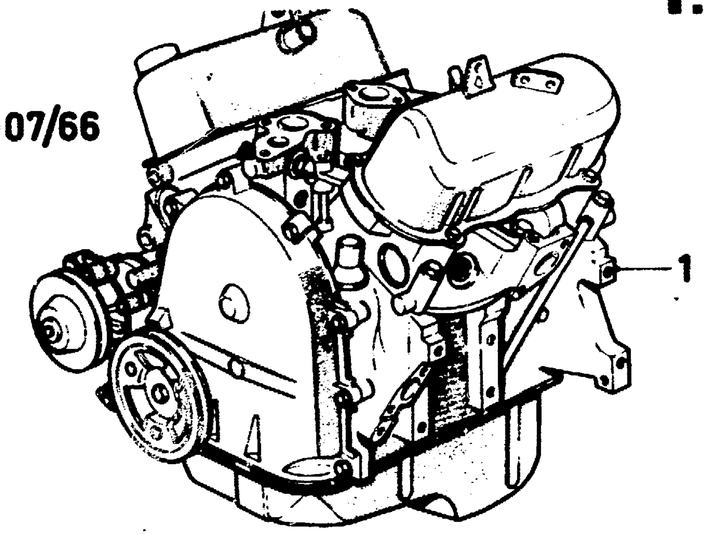

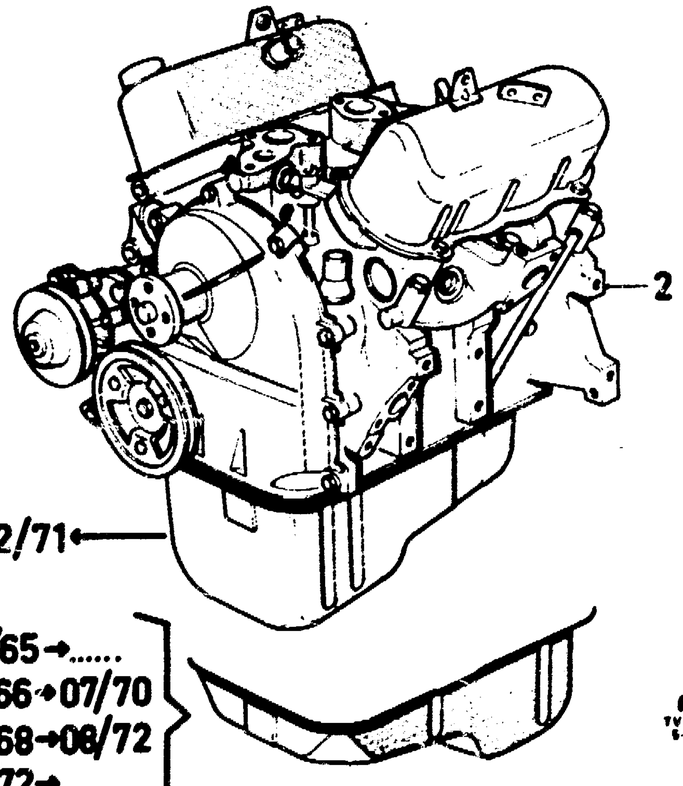

ENGINE – "GB" MOTEUR
MOTOR TV12-17 MOTOR

ILL. REF	PART NAME / TEILE-BEZEICHNUNG		MOD MOD	MOD.YEAR BAUJAHR	PROD PROD	FINIS NO. BESTELL-NR	QTY STK	PART NUMBER TEILE-NUMMER
	ENGINE ASSY MOTOR MOTEUR MOTOR							
1	OPEN DECK OFFENER WASSERMANTEL BLOC A CYLINDRES OUVERTS BLOQUE CON CAMISAS DE AGUA ABIERTAS							
	POWER/LEISTUNG/PUISSANCE/POTENCIA							
	KW (HP/PS/CV)							
	29 (40)	12M	12L	0862–0764		+)		11 425300
	29 (40)	12M	12L	0864–0766	D	+)		11 425560
	33 (45)	12M	12L	0966–0568	D	+)		11 623206
	33 (45)	TRANSIT	12L	0965–0766	D			11 623206
2	CLOSED DECK GESCHLOSSENER WASSERMANTEL BLOC A CYLINDRES COUVERTS BLOQUE CON CAMISAS DE AGUA CERRADAS							
	POWER/LEISTUNG/PUISSANCE/POTENCIA							
	KW (HP/PS/CV)							
	37 (50)	12M	13L	0866–0770	D	+)		11 464411
	37 (50)	TRANSIT	13L	0866–1270	D	+)		11 464411
	37 (50)	CAPRI	13L	1268–0872	D	+)		69TM 6006 EA
	39 (53)	12M	13H	0867–0770	D	+)		11 710273
	39 (53)	CAPRI	13H	1268–0872	D	*1451386*		+)
	37 (50)	12M	15L	0862–0764	D	+)		11 634352
	37 (50)	12M	15L	0864–0766	D	+)		11 634351
	40 (55)	12M/15M	15L	0866–0770	D	0464412		11 464412
	44 (60)	TRANSIT	15L	0965–0575	D	0464412		11 464412
	44 (60)	TRANSIT	15L	0575–	D	6049335		76TM 6006 BCA
	44 (60)	17M	15L	0864–1271	D	+)		11 448394
	44 (60)	CAPRI	15L	1268–0872	D	+)		69TM 6006 FA
	40 (55)	12M	15H	0862–0764	D	+)		11 634354
	48 (65)	12M	15H	0864–0766		+)		11 634353
	48 (65)	12M/15M	15H	0866–0770	D	+)		11 464413
	48 (65)	CAPRI	15H	1268–0872	D	+)		69TM 6006 GA
	48 (65)	17M	17L	0864–1271	D	*1505953*		+)
	48 (65)	TRANSIT	17L	0965–0575	D	*0623450*		+)
	48 (65)	TRANSIT	17L	0575–	D	6049336		76TM 6006 BDA
	48 (65)	CONSUL	17L	0272–0275	D	+)		72TM 6006 GA
	51 (70)	GRANADA	17L	0275–0575	D	+)		75TM 6006 RA
	51 (70)	GRANADA	17L	0575–0679	D	6020888		75TM 6006 LA
	52 (71)	GRANADA	17L	0679–	D	+)		80TM 6006 NA
	51 (70)	17M	17H	0864–0868	D	+)		11 448396
	51 (70)	12M/15M	17H	0867–0868	D	+)		67TM 6006 EA
	55 (75)	12M/15M	17H	0868–0770	D	+)		67TM 6006 EA
	55 (75)	17M	17H	0868–1271	D	1505952		71TM 6006 EA
	55 (75)	CAPRI	17H	1268–0872	D	+)		72TM 6006 TA
	55 (75)	CONSUL/GRANADA	17H	0272–0575	D	+)		72TM 6006 TA

1.10

12M-08/62→07/66

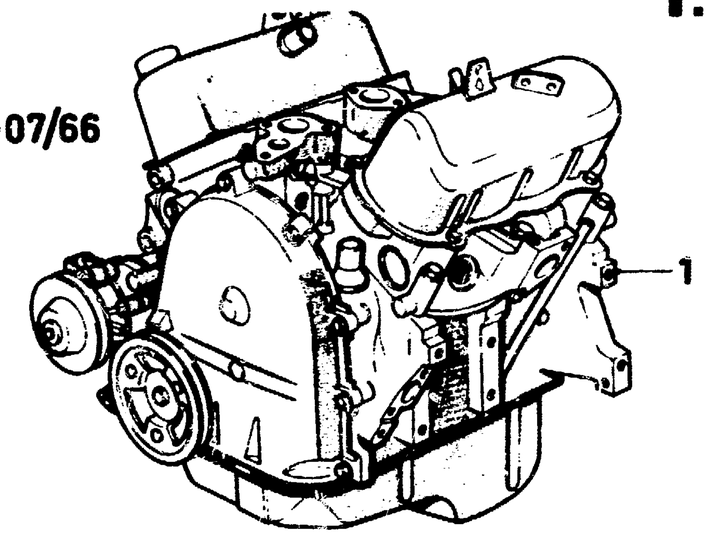

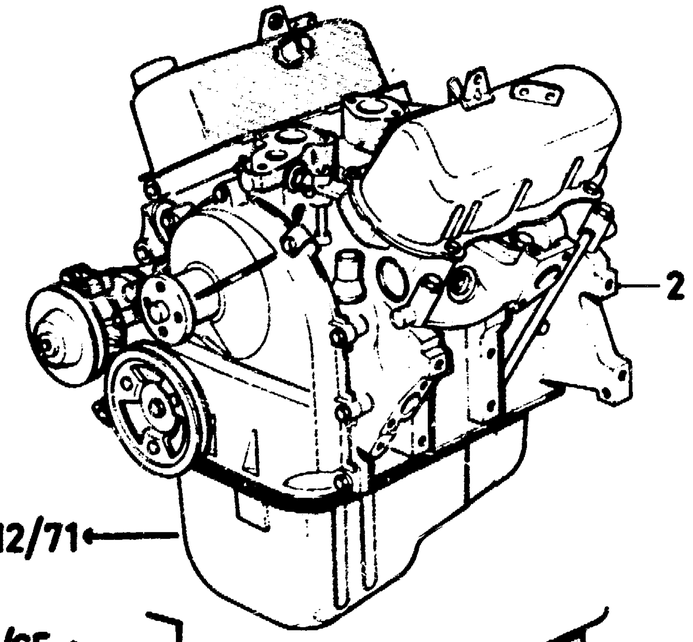

17M-08/64→12/71

TRANSIT 09/65→.....
12M/15M 08/66→07/70
CAPRI 12/68→08/72
CONSUL 02/72→.....



D
TV 1M
6-75

55/54 (75/73)	GRANADA	17H	0575-0679	D	6020889	75TM 6006 MA
54 (73)	GRANADA	17H	0679-	D	6068060	80TM 6006 RA

1.11

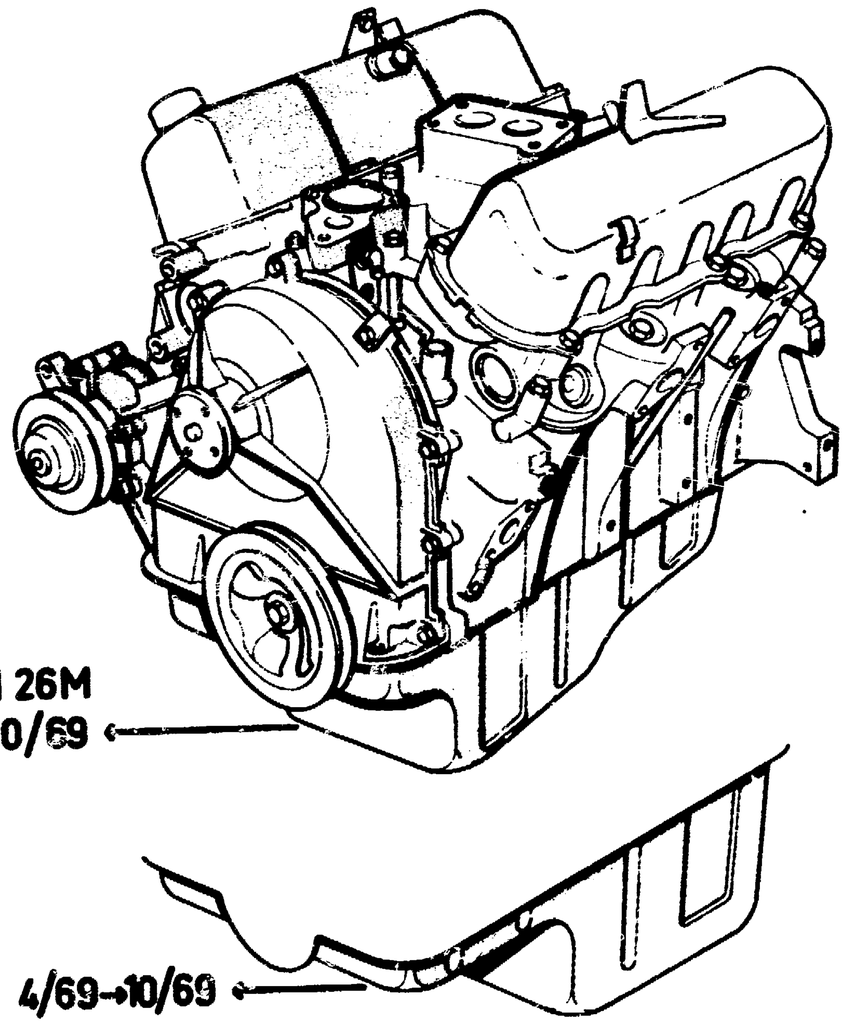

17M 20M 26M
08/64→10/69

CAPRI 4/69→10/69

ILL. REF	PART NAME TEILE-BEZEICHNUNG		MOD MOD	MOD.YEAR BAUJAHR	PROD PROD	FINIS NO. BESTELL-NR	QTY STK	PART NUMBER TEILE-NUMMER
	ENGINE ASSY MOTOR MOTEUR MOTOR							
	POWER/LEISTUNG/PUISSANCE/POTENCIA							
	KW (HP/PS/CV)							
	60 (82)	17M	18H	0868-1069	D	+)		69TM 6006 CA
	63 (85)	17M/20M	20L	0864-1069	D	0448398		11 448398
	63 (85)	CAPRI	20L	0469-1069	D	+)		69TM 6006 NA
	66 (90)	17M/20M	20H	0864-1069	D	+)		11 448399
	66 (90)	CAPRI	20H	0469-1069	D	+)		69TM 6006 RA
	79 (108)	17M/20M	23H	0867-1069	D	+)		11 448400
	79 (108)	CAPRI	23H	0469-1069		+)		69TM 6006 SA
	92 (125)	17M/20M	23S	0868-1069	D	+)		69TM 6006 DA

1.12

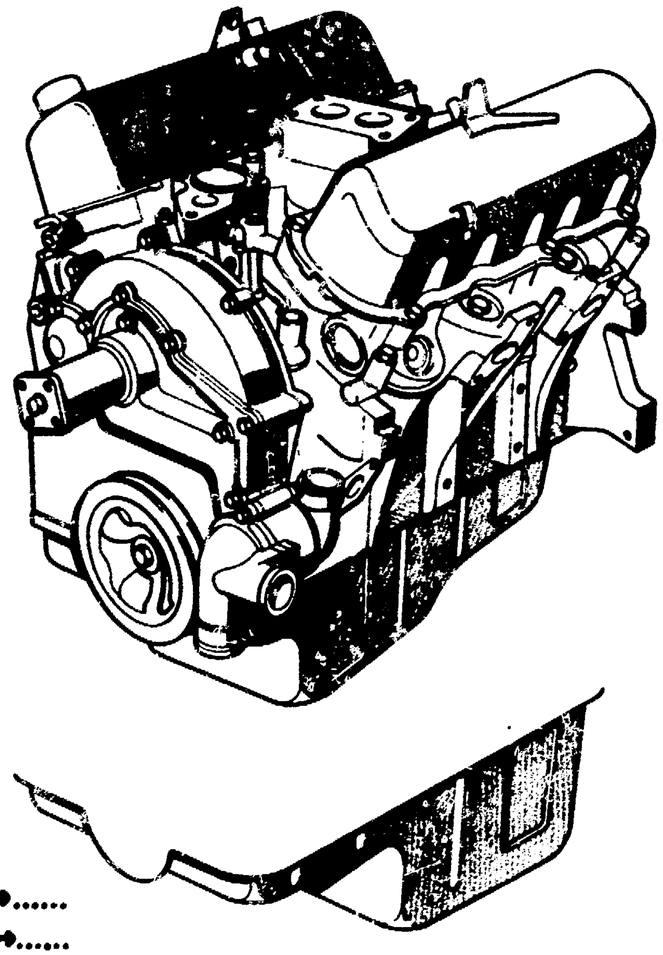

17M 20M 26M
10/69→12/71

CAPRI 10/69→.....
TAUNUS 08/70→.....
CONSUL 02/72→.....
GRANADA

TV1.12
11.72

A) IN CONNECTION WITH POWER STEERING USE PULLEY WITH IN GROUP 4.32
WITH 22 Ø CRANKSHAFT PIN
IN VERBINDUNG MIT LENKHILFE VERWENDE RIEMENSCHEIBE AUS GRUPPE 4.32
MIT KURBELWELLENZAPFEN Ø 22
EN COMBINAISON AVEC DIRECTION ASSISTEE UTILISEZ POULIE DU GROUPE 4.32
AVEC MANETON DE VILEBREQUIN DE 22 Ø
EN COMBINACION CON SERVO–DIRECCION EMPLEESE POLEA DEL GRUPO 4.32
CON MUNON DE CIGUENAL DE 22 Ø

B) WITH 28 Ø CRANKSHAFT PIN
MIT KURBELWELLENZAPFEN Ø 28
AVEC MANETON DE VILEBREQUIN DE 28 Ø
CON MUNON DE CIGUENAL DE 28 Ø

C) EXCEPT WITH AIR CONDITIONING SYSTEM
NICHT IN VERBINDUNG MIT KLIMAANLAGE
SAUF AVEC CLIMATISEUR
EXCEPTO ACONDICIONADOR DE AIRE

D) USE ONLY WITH AIR CONDITIONING SYSTEM
NUR IN VERBINDUNG MIT KLIMAANLAGE
UNIQUEMENT AVEC CLIMATISEUR
SOLAMENTE CON ACONDICIONADOR DE AIRE

E) EXCEPT UNLEADED FUEL
NICHT FUER BLEIFREIEN KRAFTSTOFF
SAUF ESSENCE EXEMPT DE PLOMB
EXCEPTO GASOLINA EXENTA DE PLOMO

F) USE WITH UNLEADED FUEL
FUER BLEIFREIEN KRAFTSTOFF
POUR ESSENCE EXEMPT DE PLOMB
PARA GASOLINA EXENTA DE PLOMO

G) RECONDITIONED PART
AUSTAUSCHTEIL
PIECE RECONDITIONNEE
PIEZA REACONDICIONADA

H) WITHOUT WATER PUMP AND PULLEY
OHNE WASSERPUMPE UND RIEMENSCHEIBE
SANS POMPE A EAU ET POULIE
SIN BOMBA DE AGUA Y POLEA

I) IN CONNECTION WITH AIR CONDITIONER/AUTOMATIC TRANSMISSION USE PULLEY WITHIN SECTION 4.32
IN VERBINDUNG MIT KLIMAANLAGE/AUTOMATICGETRIEBE VERWENDE RIEMENSCHEIBE AUS GRUPPE 4.32
EN COMBINAISON AVEC CLIMATISEUR/BOITE DE VITESSES AUTOMATIQUE UTILISEZ. POULIE DU GROUPE 4.32
EN COMBINACION CON ACONDICIONADOR DE AIRE/CAJA DE CAMBIOS AUTOMATICA EMPLEESE POLEA DEL GRUPO 4.32

J) IN CONNECTION WITH POWER STEERING/AUTOMATIC TRANSMISSION USE PULLEY WITHIN SECTION 4.32
IN VERBINDUNG MIT SERVOLENKUNG/AUTOMATICGETRIEBE VERWENDE RIEMENSCHEIBE AUS GRUPPE 4.32
EN COMBINAISON AVEC DIRECTION ASSISTEE/BOITE DE VITESSES AUTOMATIQUE UTILISEZ POULIE DU GROUPE 4.32
EN COMBINACION CON SERVO–DIRECCION/CAJA DE CAMBIOS AUTOMATICA EMPLEESE POLEA DEL GRUPO 4.32

ILL. REF	PART NAME TEILE–BEZEICHNUNG	MOD MOD	MOD.YEAR BAUJAHR	PROD PROD	FINIS NO. BESTELL–NR	QTY STK	PART NUMBER TEILE–NUMMER
	ENGINE ASSY MOTOR MOTEUR MOTOR						
	POWER/LEISTUNG/PUISSANCE/POTENCIA						
	KW (HP/PS/CV)						

1.12

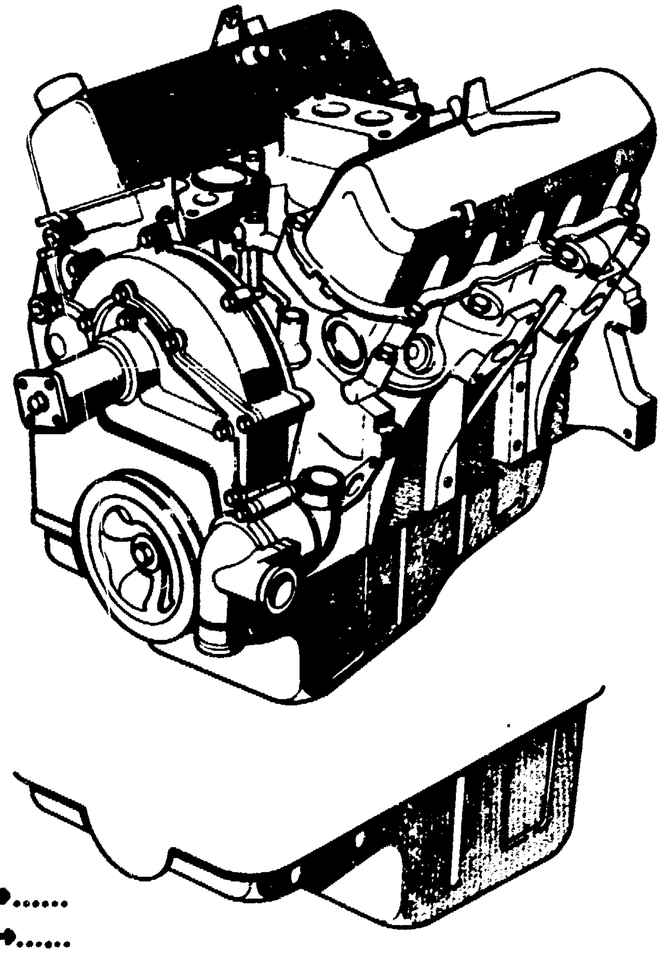

17M 20M 26M
10/69→12/71

CAPRI 10/69→.....
TAUNUS 08/70→.....
CONSUL 02/72→.....
GRANADA

60 (82)		17M	18H	1069–1271	D		*1505951*	+)
63 (85)		17M/20M	20L	1069–0870	D		*1505950*	+)
63 (85)		CAPRI	20L	1069–0870	D		+)	70TM 6006 YA
66 (90)		17M/20M	20H	1069–1271	D		1505949	71TM 6006 HA
66 (90)		CAPRI	20H	1069–0872	D		*6119945*	+)
66 (90)		TAUNUS	20H	0870–0872	D		*6119945*	+)
66 (90)	MAN.	CONSUL/GRANADA	20H	1074–0575	D	A)	6119953	R83TM 6006 DNA
66 (90)		TAUNUS	20H	0872–0779	D	A)	6119953	83TM 6006 DNA
66 (90)		TAUNUS	20H	0872–0779	D	G)	5012660	R83TM 6006 DNA
66 (90)	MAN.	GRANADA	20H	0575–0678	D	A)	6119953	83TM 6006 DNA
66 (90)	MAN	GRANADA	20H	0575–0678	D	G)	5012660	R83TM 6006 DNA
66 (90)	MAN.	GRANADA	20H	0678–0679	D	A)	6119967	83TM 6006 ETA
66 (90)	MAN.	GRANADA	20H	0678–0679	D	G)	5012664	R83TM 6006 ETA
66 (90)	MAN.	CAPRI	20H	0476–0579	D	A)	6119953	83TM 6006 DNA
66 (90)	MAN.	CAPRI	20H	0476–0579	D	G)	5012660	R83TM 6006 DNA
66 (90)	AUT.	CONSUL/GRANADA	20H	1074–0575	D	A)	*6027640*	+)
66 (90)	AUT.	GRANADA	20H	0575–0678	D	A)	6119954	83TM 6006 DRA
66 (90)	AUT.	GRANADA	20H	0575–0678	D	G)	5012661	R83TM 6006 DRA
66 (90)	AUT.	GRANADA	20H	0678–0679	D	A)	6119968	83TM 6006 FAA
66 (90)	AUT.	GRANADA	20H	0678–0679	D	G)	5012665	R83TM 6006 FAA
66 (90)	AUT.	CAPRI	20H	0476–0579	D	A)	6119954	83TM 6006 DRA
66 (90)	AUT.	CAPRI	20H	0476–0579	D	G)	5012661	R83TM 6006 DRA
66 (90)		GRANADA	20H	0877–0678	D	B)	*6051745*	+2) 6116411
66 (90)		GRANADA	20H	0678–0679	D	B)	*6064849*	+2) 6116411
66 (90)		CAPRI	20L	0679–0781	D	A)	6119964	83TM 6006 EKA
66 (90)		CAPRI	20L	0679–0781	D	G)	5012663	R83TM 6006 EKA
66 (90)		TAUNUS	20L	0879–0781	D	A)	6119964	83TM 6006 EKA
66 (90)		TAUNUS	20L	0879–0781	D	G)	5012663	R83TM 6006 EKA
66 (90)		GRANADA	20L	0679–0781	D	A)	6119962	83TM 6006 EGA
66 (90)		GRANADA	20L	0679–0781	D	G)	5012662	R83TM 6006 EGA
66 (90)		GRANADA	20L	0679–0781	D	B)	+)	79TM 6006 KA
66 (90)		CAPRI/TAUNUS	20H	0881–0582	D	A)	6129109	83TM 6006 HNA
66 (90)		CAPRI/TAUNUS	20H	0582–	D	A)	6116396	83TM 6006 AAA
66 (90)		CAPRI/TAUNUS	20H	0582–	D	G)	5012658	R83TM 6006 AAA
66 (90)		SIERRA	20H		D	A)	6116396	83TM 6006 AAA
66 (90)		SIERRA	20H		D	G)	5012658	R83TM 6006 AAA
66 (90)		GRANADA	20H	0881–0582	D	A)	6129097	83TM 6006 HAA
					D	G)	5012666	R83TM 6006 HAA
66 (90)		GRANADA	20H	0582–	D	A)	6116409	83TM 6006 RA
66 (90)		GRANADA	20H	0582–	D	G)	5012659	R83TM 6006 RA
64 (87)		GRANADA	20H		D	B)	6116411	83TM 6006 TA
79 (108)		17M/20M	23H	1069–1271	D		6119946	83TM 6006 CTA
79 (108)		17M/20M	23H	1069–1271	D	G)	5012668	R83TM 6006 CTA
79 (108)		CAPRI	23H	1069–0174	D		6119946	83TM 6006 CTA
79 (108)		CAPRI	23H	1069–0174	D	G)	5012668	R83TM 6006 CTA
79 (108)	MAN.	CAPRI	23H	0174–0575	D		6119946	83TM 6006 CTA
79 (108)	MAN.	CAPRI	23H	0174–0575	D	G)	5012668	R83TM 6006 CTA
79 (108)		TAUNUS	23H	0871–0575	D		6119946	83TM 6006 CTA
79 (108)		TAUNUS	23H	0871–0575	D	G)	5012668	R83TM 6006 CTA
79 (108)	MAN.	CONSUL/GRANADA	23H	0272–0575	D	A)	6119946	83TM 6006 CTA
79 (108)	MAN.	CONSUL/GRANADA	23H	0272–0575	D	G)	5012668	R83TM 6006 CTA
79 (108)	AUT.	CONSUL/GRANADA	23H	0272–0575	D	A)	*1613094*	+)
79 (108)	AUT.	CAPRI	23H	0174–0575	D		*1613094*	+)
79 (108)	AUT.	GRANADA	23H	0575–0679		A)	6119956	83TM 6006 DTA
79 (108)	AUT.	GRANADA	23H	0575–0679		G)	1630623	R83TF 6006 AAA
79 (108)	AUT.	GRANADA	23H	0575–0679	GB	GH)	1634466	R84TF 6006 HA
79 (108)	MAN.	GRANADA +"CH"	23H	1076–0679		A)	6119956	83TM 6006 DTA
79 (108)	MAN.	GRANADA +"CH"	23H	1076–0679		G)	1630623	R83TF 6006 AAA
79 (108)	AUT.	CAPRI	23H	0575–0579		A)	6119956	83TM 6006 DTA
79 (108)	AUT.	CAPRI	23H	0575–0579		G)	1630623	R83TF 6006 AAA
79 (108)	AUT.	CAPRI	23H	0575–0579	GB	GH)	1634466	R84TF 6006 HA
79 (108)		TAUNUS/CORTINA	23H	0575–0779		A)	6119955	83TM 6006 DSA
79 (108)		TAUNUS/CORTINA	23H	0575–0779		G)	1630619	R83TF 6006 ZA

1.12

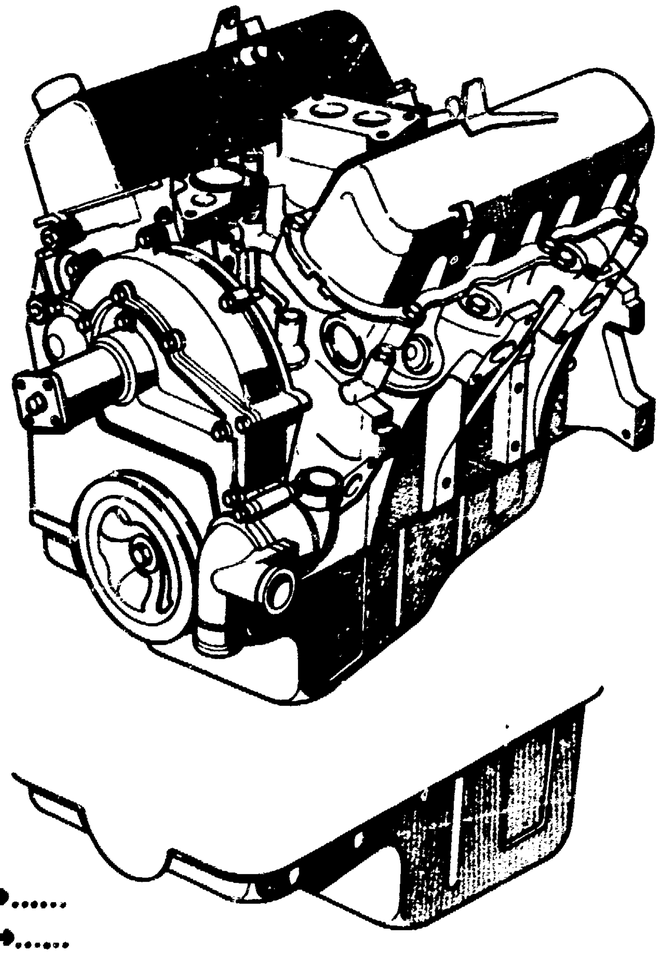

17M 20M 26M
10/69→12/71

CAPRI 10/69→.....
TAUNUS 08/70→.....
CONSUL 02/72→.....
GRANADA

79 (108)		TAUNUS/CORTINA		23H	0575–0779	GB	GH)	1634466		R84TF 6006 HA
79 (108)	MAN.	CAPRI		23H	0575–0579		A)	6119955		83TM 6006 DSA
79 (108)	MAN.	CAPRI		23H	0575–0579		G)	1630619		R83TF 6006 ZA
79 (108)	MAN.	CAPRI		23H	0575–0579	GB	GH)	1634466		R84TF 6006 HA
79 (108)	MAN.	GRANADA		23H	0575–1076	D	A)	6119955		83TM 6006 DSA
79 (108)	MAN.	GRANADA		23H	0575–1076		G)	1630619		R83TF 6006 ZA
79 (108)	MAN.	GRANADA		23H	0575–1076	GB	GH)	1634466		R84TF 6006 HA
79 (108)	MAN.	GRANADA –"CH"		23H	1076–0679		A)	6119955		83TM 6006 DSA
79 (108)	MAN.	GRANADA –"CH"					G)	1630619		R83TF 6006 ZA
79 (108)	MAN.	GRANADA –"CH"				GB	GH)	1634466		R84TF 6006 HA
79 (108)		GRANADA		23H	0877–0679		B)	6119961		83TM 6006 EFA
79 (108)		GRANADA		23H	0877–0679		G)	1630624		R83TF 6006 ABA
79 (108)		GRANADA		23H	0877–0679	GB	GH)	1634467		R84TF 6006 JA
84 (114)	MAN.	TAUNUS/CORTINA		23H	0879–		A)	6129104		83TM 6006 HHA
84 (114)	MAN.	TAUNUS/CORTINA		23H			G)	1630589		R83TF 6006 AA
84 (114)	MAN.	TAUNUS/CORTINA		23H		GB	GH)	1634460		R84TF 6006 BA
84 (114)	MAN.	SIERRA		23H	–1084		A)	6129104		83TM 6006 HHA
84 (114)	MAN.	SIERRA		23H	–1084		G)	1630589		R83TF 6006 AA
84 (114)	MAN.	SIERRA		23H	–1084	GB	GH)	1634460		R84TF 6006 BA
84 (114)	AUT.	TAUNUS		23H	0879–0582		B)	6129106		83TM 6006 HKA
84 (114)	AUT.	TAUNUS	LHD	23H	0582–	D	B)	6129106		83TM 6006 HKA
84 (114)	AUT.	CORTINA	RHD	23H	0879–	GB	B)	6129107		83TM 6006 HLA
84 (114)	AUT.	CORTINA	RHD	23H	0879–	GB	G)	*1630591*		+2) 1634461
84 (114)	AUT.	CORTINA	RHD	23H	0879–	GB	GH)	1634461		R84TF 6006 CA
84 (114)	AUT.	SIERRA	LHD	23H	–1084	D	B)	1613097		83TM 6006 LA
84 (114)	AUT.	SIERRA	LHD	23H	–1084	D	G)	5012667		R83TM 6006 LA
84 (114)	MAN.	SIERRA	LHD	23H	–1084	D	F)	6149648		85TM 6006 ECA
84 (114)	MAN.	SIERRA	LHD	23H	0982–1084	D	FDG)	5017779		R86TF 6006 AA
84 (114)	MAN.	SIERRA	LHD	23H	0982–1084	D	FCG)	5017780		R86TF 6006 BA
84 (114)	AUT.	SIERRA	LHD	23H	–1084	D	F)	6149647		85TM 6006 EBA
84 (114)	AUT.	SIERRA	LHD	23H	0982–1084	D	FG)	5017779		R86TF 6006 AA
84 (114)		SIERRA	LHD	23H	1084–	D	E)	6139036		85TM 6006 CAA
84 (114)		SIERRA	RHD	23H	–1084	GB	B)	6082374		83TM 6006 MA
84 (114)		SIERRA	RHD	23H	–1084	GB	G)	1630602		R83TF 6006 JA
84 (114)		SIERRA	RHD	23H	–1084	GB	GH)	1634462		R84TF 6006 DA
84 (114)		SIERRA	RHD	23H	1084–	GB	E)	6139030		85TM 6006 BLA
84 (114)	MAN.	GRANADA		23H	0679–0982		A)	6129099		83TM 6006 HCA
84 (114)	MAN.	GRANADA		23H	0679–0982	D	G)	1630594		R83TF 6006 DA
84 (114)	MAN.	GRANADA		23H	0679–0982	GB	GH)	1634459		R84TF 6006 AA
84 (114)	MAN.	GRANADA		23H	0982–		AE)	1613092		83TM 6006 ACA
84 (114)	MAN.	GRANADA		23H	0679–		BE)	6116398		83TM 6006 AEA
84 (114)	MAN.	GRANADA		23H	0679–	D	G)	1630595		R83TF 6006 EA
84 (114)	MAN.	GRANADA		23H	0679–	GB	GH)	1634461		R84TF 6006 CA
84 (114)	AUT.	GRANADA		23H	0679–		BE)	6119941		83TM 6006 CEA
84 (114)	AUT.	GRANADA		23H	0679–	D	G)	1630598		R83TF 6006 FA
84 (114)	AUT.	GRANADA		23H	0679–	GB	GH)	1634461		R84TF 6006 CA
84 (114)	AUT.	GRANADA		23H	0679–		BDE)	6116400		83TM 6006 AJA
84 (114)	AUT.	GRANADA		23H	0679–	GB	G)	*1630599*		+2) 1634461
84 (114)	AUT.	GRANADA		23H	0679–	GB	GH)	1634461		R84TF 6006 CA
84 (114)	MAN.	GRANADA	LHD	23H		D	F)	6149653		85TM 6006 EHA
84 (114)	MAN.	GRANADA	LHD	23H	0679–1284	D	FG)	5017780		R86TF 6006 BA
84 (114)	AUT.	GRANADA	LHD	23H	0679–	D	F)	6149651		85TM 6006 EFA
84 (114)	AUT.	GRANADA	LHD	23H	0679–1284	D	FG)	5017779		R86TF 6006 AA
84 (114)	MAN.	CAPRI		23H	0679–0982		A)	6129104		83TM 6006 HHA
84 (114)	MAN.	CAPRI		23H	0679–0982		G)	1630589		R83TF 6006 AA
84 (114)	MAN.	CAPRI		23H	0679–0982	GB	GH)	1634460		R84TF 6006 BA
84 (114)	MAN.	CAPRI		23H	0982–		A)	6119952		83TM 6006 DMA
84 (114)	MAN.	CAPRI		23H	0982–	D	G)	5012670		R83TM 6006 DMA
84 (114)	AUT.	CAPRI		23H	0679–0582		B)	6129106		83TM 6006 HKA
84 (114)	AUT.	CAPRI		23H	0582–		B)	6119950		83TM 6006 DKA
84 (114)	AUT.	CAPRI		23H	0582–	D	G)	5012669		R83TM 6006 DKA
92 (125)		17M/20M		23S	1069–0870	D		+)		70TM 6006 UA
92 (125)		CAPRI		23S	1069–0870	D		+)		70TM 6006 ABA
79 (107)	MAN.	GRANADA +"S"		26L	0376–	D		+2)		76TM 6006 AJA
79 (107)	MAN.	GRANADA +"S"		26H		D		*6119958*		+4)
79 (107)	AUT.	GRANADA +"S"		26L	0376–	D	A)	+2)		76TM 6006 AFA

1.12

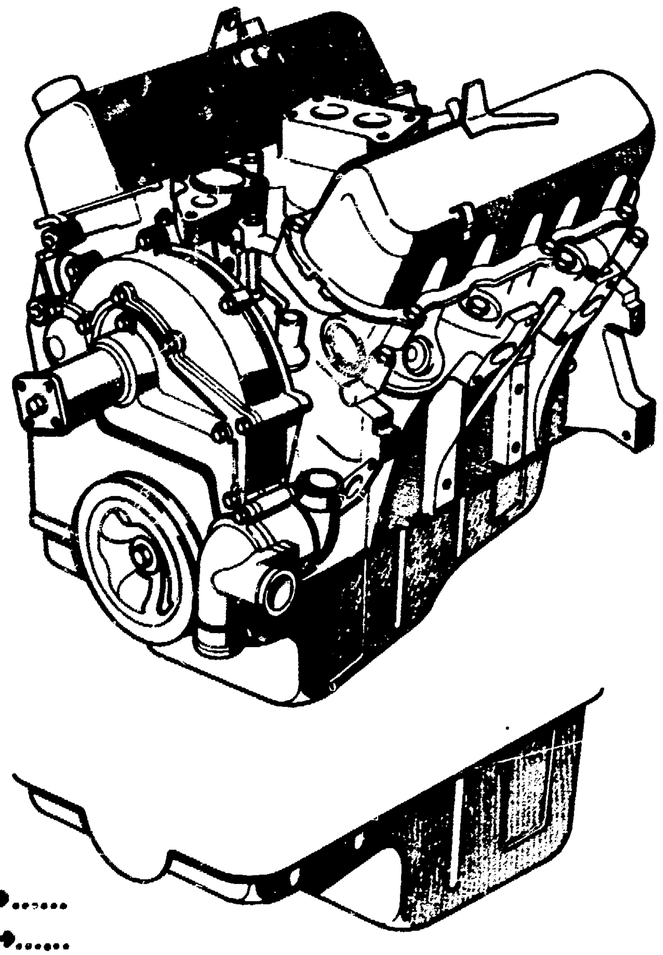

17M 20M 26M
10/69→12/71

CAPRI 10/69→.....
TAUNUS 08/70→.....
CONSUL 02/72→.....
GRANADA

79 (107)	AUT.	GRANADA +"S"	26H		D		*1613095*	+4)
92 (125)		17M/20M/26M	26H	1069–1271	D		1505930	71TM 6006 KA
92 (125)		CAPRI	26H	0970–0174	D		6119957	83TM 6006 EAA
92 (125)	MAN.	CONSUL/GRANADA	26H	0272–0575	D	A)	*6119957*	+)
92 (125)	MAN.	GRANADA	26H	0575–1076	D	A)	6119958	83TM 6006 EBA
92 (125)	MAN.	GRANADA –"CH"	26H	1076–	D	A)	6119958	83TM 6006 EBA
92 (125)	AUT.	CONSUL/GRANADA	26H	0272–0575	D	A)	*1613095*	+4)
92 (125)	AUT.	GRANADA	26H	0575–	D	A)	6119959	83TM 6006 ECA
92 (125)	MAN.	GRANADA +"CH"	26H	1076–	D	A)	6119959	83TM 6006 ECA
99 (135)		GRANADA	28H	0877–0679			6119969	83TM 6006 FEA
99 (135)		GRANADA	28H	0877–0679	D	G)	1630627	R83TF 6006 ADA
99 (135)		GRANADA	28H	0877–0679	GB	GH)	1634468	R84TF 6006 KA
99 (135)	MAN.	GRANADA	28H	0679–0881			6119972	83TM 6006 FLA
99 (135)	MAN.	GRANADA	28H	0679–0881	D	G)	1630603	R83TF 6006 KA
99 (135)	MAN.	GRANADA	28H	0679–0881	GB	GH)	1634463	R84TF 6006 EA
99 (135)	MAN.	GRANADA	28H	0881–			6129102	83TM 6006 HFA
99 (135)	MAN.	GRANADA	28H	0881–		G)	1630606	R83TF 6006 LA
99 (135)	MAN.	GRANADA	28H	0881–	GB	GH)	1634463	R84TF 6006 EA
99 (135)	AUT.	GRANADA	28H	0679–			6119942	83TM 6006 CGA
99 (135)	AUT.	GRANADA	28H	0679–		G)	1630607	R83TF 6006 MA
99 (135)	AUT.	GRANADA	28H	0679–	GB	GH)	1634463	R84TF 6006 EA
110 (150)		GRANADA	28I	0976–0777			+)	
118 (160)		GRANADA –"S"	28I	0877–0381			6119970	83TM 6006 FGA
118 (160)		GRANADA –"S"	28I	0877–0381		G)	1630628	R83TF 6006 NA
118 (160)		GRANADA –"S"	28I	0877–0381	GB	GH)	1634464	R84TF 6006 FA
118 (160)		GRANADA –"S"	28I	0381–0881			6129101	83TM 6006 HEA
110 (150)	MAN.	GRANADA –"S"	28I	0881–0582			6129101	83TM 6006 HEA
110 (150)	MAN.	GRANADA –"S"	28I	0881–0582		G)	1630610	R83TF 6006 RA
110 (150)	MAN.	GRANADA –"S"	28I	0881–0582	GB	GH)	1634464	R84TF 6006 FA
110 (150)	MAN.	GRANADA –"S","CH"	28I	0582–		C)	6119978	83TM 6006 GAA
110 (150)	MAN.	GRANADA –"S","CH"	28I	0582–		G)	1630611	R83TF 6006 SA
110 (150)	MAN.	GRANADA –"S","CH"	28I	0582–	GB	GH)	1634464	R84TF 6006 FA
108 (147)	MAN.	GRANADA	28I			D)	6119976	83TM 6006 FSA
108 (147)	MAN.	GRANADA	28I		D	G)	5012671	R83TM 6006 FSA
110 (150)	AUT.	GRANADA GRANADA	28I	0881–		C)	6119979	83TM 6006 GBA
110 (150)	AUT.	GRANADA	28I	0881–	D	G)	1630614	R83TF 6006 TA
110 (150)	AUT.	GRANADA	28I	0881–	GB	GH)	1634464	R84TF 6006 FA
108 (147)	AUT.	GRANADA	28I	0881–		D)	6119977	83TM 6006 FTA
108 (147)	AUT.	GRANADA	28I	0881–	D	G)	1630683	R83TF 6006 AEA
108 (147)	AUT.	GRANADA	28I	0881–	GB	GH)	1634464	R84TF 6006 FA
104 (142)	MAN.	GRANADA +"S"	28I	–0582	D		6116404	83TM 6006 ARA
104 (142)	MAN.	GRANADA +"S","CH"	28I	0582–	D		6116404	83TM 6006 ARA
104 (142)	AUT.	GRANADA +"S"	28I	–0582	D		6116403	83TM 6006 ANA
104 (142)	AUT.	GRANADA +"S","CH"	28I	0582–	D		1613091	83TM 6006 DEA
110 (150)	GRANADA/SCORPIO	–"CH","S"	EFI	0285–		E)	6156926	85TM 6006 ESA
110 (150)	GRANADA/SCORPIO	–"CH","S" LHD	EFI	0285–	D	FI)	6156924	85TM 6006 ENA
104 (142)	GRANADA/SCORPIO	+"CH","S" LHD	EFI	0285–0286	D	FI)	6130505	85TM 6006 HA
104 (142)	GRANADA/SCORPIO	+"CH" LHD	EFI	0286–	D	FI)	6130505	85TM 6006 HA
104 (142)	GRANADA/SCORPIO	+"CH","S"	EFI	0285–0286	D	FI)	1638872	86TM 6006 ASA
104 (142)	GRANADA/SCORPIO	+"S" LHD	EFI	0286–	D	FI)	1638872	86TM 6006 ASA
CAPRI								
118 (160)			28I				1595806	V81EB 6006 AA
118 (160)			28I			G)	1630615	R83TF 6006 VA
118 (160)			28I		GB	GH)	1634465	R84TF 6006 GA
SIERRA								
110 (150)		RHD	28I	0983–0884	GB		6127650	+2) 6144501
110 (150)		RHD	28I		GB	G)	*1630618*	+2) 1634465
110 (150)		RHD	28I		GB	GH)	1634465	R84TF 6006 GA
110 (150)		RHD	28I	–1084	GB	I)	6144501	83TM 6006 JCB
110 (150)		RHD	28I	1084–	GB	I)	6144411	85TM 6006 DDA

1.12

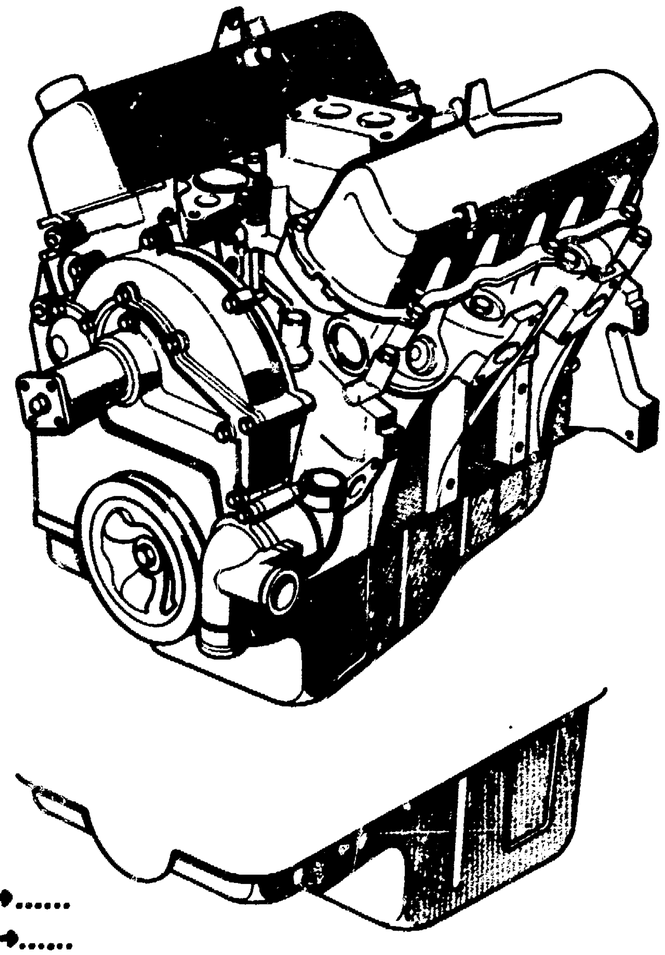

17M 20M 26M
10/69→12/71

CAPRI 10/69→.....
TAUNUS 08/70→.....
CONSUL 02/72→.....
GRANADA

110 (150)	-"CH","S"	LHD	28I	-1084	D	I)	6127650	83TM 6006 GMA
110 (150)	-"CH","S"	LHD	28I	-1084	D	G)	5012672	R83TM 6006 GKA
110 (150)	-"CH","S"		28I	-1084	D	F)	6060730	85TM 6006 FAA
110 (150)	-"CH","S"			-1084	D	FG)	5017783	R86TF 6006 EA
110 (150)	-"CH","S"	LHD	28I	1084-	D	I)	6144410	85TM 6006 DCA
104 (142)	+"CH","S"	LHD	28I	-1084	D	I)	6127652	83TM 6006 GRA
104 (142)	+"CH","S"	LHD	28I	1084-	D	I)	6144412	85TM 6006 DEA
104 (142)	+"CH","S"	LHD	EFI	0585-0286	D	FI)	6130505	85TM 6006 HA
104 (142)	+"CH"	LHD	EFI	0286-	D	FI)	6130505	85TM 6006 HA
104 (142)	+"CH","S"	LHD	EFI	0985-0286	D	FJ)	1638873	86TM 6006 BAA
104 (142)	+"S"	LHD	EFI	0286-	D	FI)	1638872	86TM 6006 ASA

1.20

ENGINE GASKET KIT — TV12-28 — JEU DE JOINTS DE MOTEUR
DICHTUNGSSATZ MOTOR — JUEGO DE JUNTAS DE MOTOR

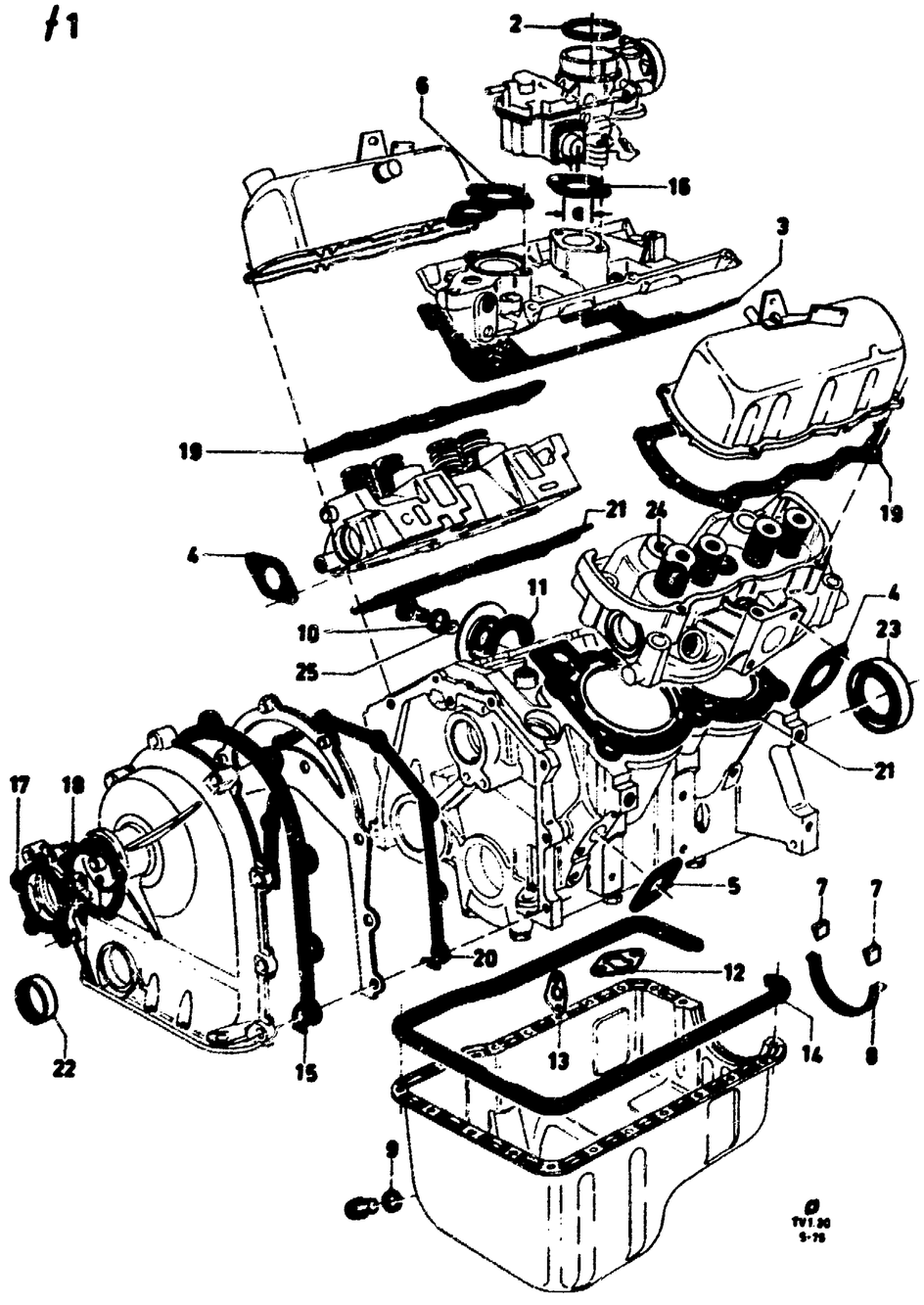

A) EXCEPT REDUCED COMPRESSION
NICHT FUER REDUZIERTE VERDICHTUNG
SAUF COMPRESSION REDUITE
NO PARA COMPRESION REDUCIDA

B) REDUCED COMPRESSION ONLY
NUR FUER REDUZIERTE VERDICHTUNG
UNIQUEMENT POUR COMPRESSION REDUITE
SOLO PARA COMPRESION REDUCIDA

C) ONLY FOR CARBURETOR TYPE 1 AND 2
NUR FUER VERGASER TYP 1 UND 2
UNIQUEMENT POUR CARBURETEUR TYPE 1 ET TYPE 2
SOLO PARA CARBURADOR TIPO 1 Y TIPO 2

D) ONLY FOR CARBURETOR TYPE 3
NUR FUER VERGASER TYP 3
UNIQUEMENT POUR CARBURATEUR TYPE 3
SOLO PARA CARBURADOR TIPO 3

E) OIL PUMP WILL BE INSTALLED LESS GASKET
OELPUMPE WIRD OHNE DICHTUNG MONTIERT
POMPE A HUILE SERA INSTALLEE SANS JOINT
BOMBA DE ACEITE SERA INSTALADA SIN JUNTA

ILL. REF	PART NAME TEILE-BEZEICHNUNG			MOD MOD	MOD.YEAR BAUJAHR	PROD PROD	FINIS NO. BESTELL-NR	QTY STK	PART NUMBER TEILE-NUMMER
≠1	KIT -(ENGINE OVERHAUL GASKET) DICHTUNGSSATZ MOTORUEBERHOLUNG JEU DE JOINTS - REVISION DE MOTEUR JUEGO DE JUNTAS - REPARACION GENERAL DEL MOTOR								
	OPEN DECK	12			0862-0568		+)	1	11 405741
	OFFENER WASSERMANTEL	13			0866-1167	D	+)	1	11 710056
	BLOC A CYLINDRES OUVERTS	15,17			0862-1167	D	0546318	1	11 546318
	BLOQUE CON CAMISAS DE AGUA ABIERTAS								
	CLOSED DECK	13	STD		1167-0575	D	5005209	1	A79SX 6008 AA
	GESCHLOSSENER WASSERMANTEL	15,17	STD.		1167-	D	5005210	1	A79SX 6008 BA
	BLOC A CYLINDRES COUVERTS								
	BLOQUE CON CAMISAS DE AGUA CERRADAS								
	GASKET DICHTUNG JOINT JUNTA								
2	CARBURETOR AIR CLEANER 12M ANSAUGGERAEUSCHDAEMPFER EPURATEUR D'AIR PURIFICADOR DE AIRE	12-15			0862-0764	D	0405376	1	11 405376
3	INTAKE MANIFOLD	12,13			0862-0872	D	A) 6079672	1	78TM 9A454 BB
	ANSAUGBRUECKE	12,13			0862-0872	D	B) +)	1	11 405984
	COLLECTEUR D'ADMISSION	15,17				D	6079673	1	78TM 9A454 CB
	COLECTOR DE ADMISION								
4	EXHAUST MANIFOLD TO CYLINDER HEAD AUSPUFFKRUEMMER AN ZYLINDERKOPF COLLECTEUR D'ECHAPPEMENT SUR CULASSE COLECTOR DE ESCAPE A CULATA								
		12-26			0862-0679		0406307	2/4	11 406307
		13-17			0679-	D	0406307	2	11 406307
		28			0873-0777	D	7553280	2	74TM 9A48 AA

1.20

f1

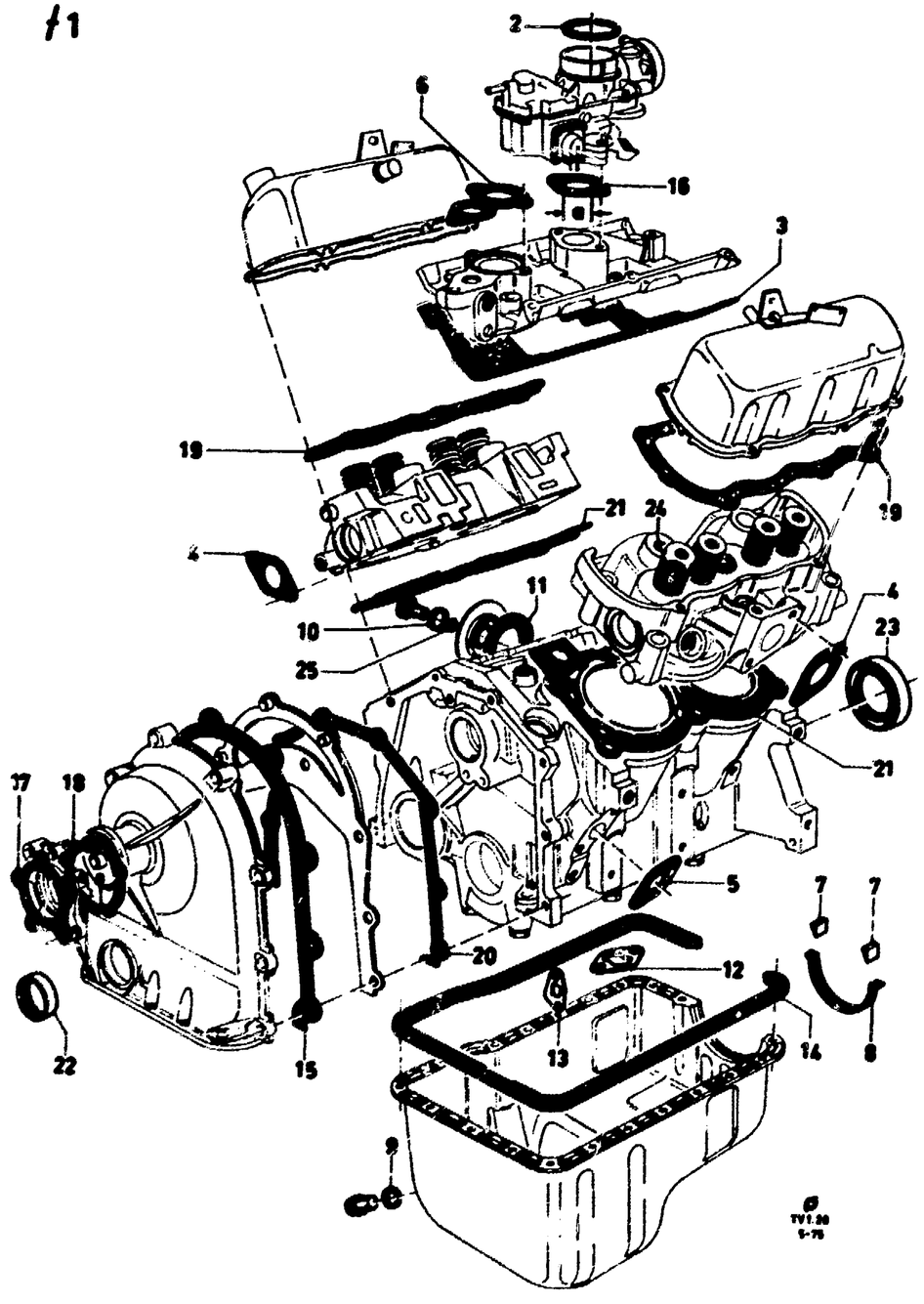

			28		0873-0777	D		1553281	2	74TM 9448 BA
			28		0877-			0406307	4	11 406307
			20,23		0679-			1583656	4	79TM 9448 DA
5	FUEL PUMP KRAFTSTOFFPUMPE POMPE D'ALIMENTATION BOMBA DE GASOLINA		0,5 MM 0,5 MM 6,35 MM		-0882 -0882 0882-	GB		0405218) 1583990) 6134621	1 1 1	11 405218 79TM 9417 AA 81SM 9417 C1A
6	WATER OUTLET CONNECTION KUEHLWASSERAUSLASSTUTZEN PIPE DE SORTIE D'EAU TUBULADURA DE SALIDA DE AGUA	12M 17M 12M/15M	12-15 12-17 12-17		0862-0766 0864-1274 0866-0770	D D D		0405190 0436884 0436884	1 1 1	11 405190 11 436884 11 436884
		CAPRI	13-17		1268-0872	D		0436884	1	11 436884
		CONSUL/GRANADA	17		0272-	D		0436884	1	11 436884
		TRANSIT	12-17		0965-	D		0436884	1	11 436884
7	CRANKSHAFT REAR BEARING CAP KURBELWELLENLAGERDECKEL HINTEN				0862-0985			0405583	2	11 405583
8	CHAPEAU DE PALIER AR DE VILEBREQUIN TAPETA COJINETE TRASERO DEL CIGUENAL				0862-0985 0862-0985			0405095) 1511264) 1644442	1 1 1	11 405095 71HM 6722 AA V85BB 6722 BA
			+4X4							
9	OIL DRAIN PLUG OELABLASSCHRAUBE BOUCHON DE VIDANGE D'HUILE TAPON DE VACIADO DE ACEITE									
	METAL/METALL/METAL/METAL				0862-0370	D		0228195	1	66934 GS
	NYLON/NYLON/NYLON/NILON				0862-			1454118	1	70TM 6734 AA
10	OIL FILTER TO CYLINDER BLOCK OELFILTER AN ZYLINDERBLOCK FILTRE A HUILE SUR BLOC-CYLINDRES FILTRO DE ACEITE A BLOQUE CILINDROS					D		6026275	1	E853119 S
11	OIL FILTER BRACKET TO CYLINDER BLOCK OELFILTERHALTER AN ZYLINDERBLOCK SUPPORT DE FILTRE A HUILE SUR BLOC-CYLINDRES SOPORTE FILTRO DE ACEITE A BLOQUE CILINDROS									
		17M/20M	RHD		0864-1271	D		0448922	1	11 448922
12	OIL PUMP TO CYLINDER BLOCK OELPUMPE AN ZYLINDERBLOCK POMPE A HUILE SUR BLOC-CYLINDRES BOMBA DE ACEITE A BLOQUE CILINDROS				0862-		E)	+)	1	[illegible]
13	OIL PUMP TO INLET TUBE OELPUMPE AN SAUGROHR POMPE A HUILE SUR TUBE D'ASPIRATION BOMBA DE ACEITE A TUBO DE ASPIRACION				0862-			0405831	1	11 405831
14	OIL PAN OELWANNE CARTER D'HUILE CARTER-DEPOSITO DE ACEITE		12-17		0862-	D		0405093	1	11 405093
15	CYLINDER TIMING GEAR COVER STIRNRADDECKEL CARTER DE DISTRIBUTION CARTER DE LA DISTRIBUCION		12-17		0872-	D		0405164	1	11 405164
16	CARBURETOR TO INTAKE MANIFOLD VERGASER AN ANSAUGKOPF CARBURATEUR SUR COLLECTEUR D'ADMISSION CARBURADOR A COLECTOR DE ADMISION									
	A = 28 MM		12L40		0862-0764	D		0425222	1	11 425222
	A = 32 MM		15		0862-0764	D		+)	1	11 425221
	A = 32 MM		12-17H70		0864-0872	D	C)	0444631	1	11 444631

1.20

f1

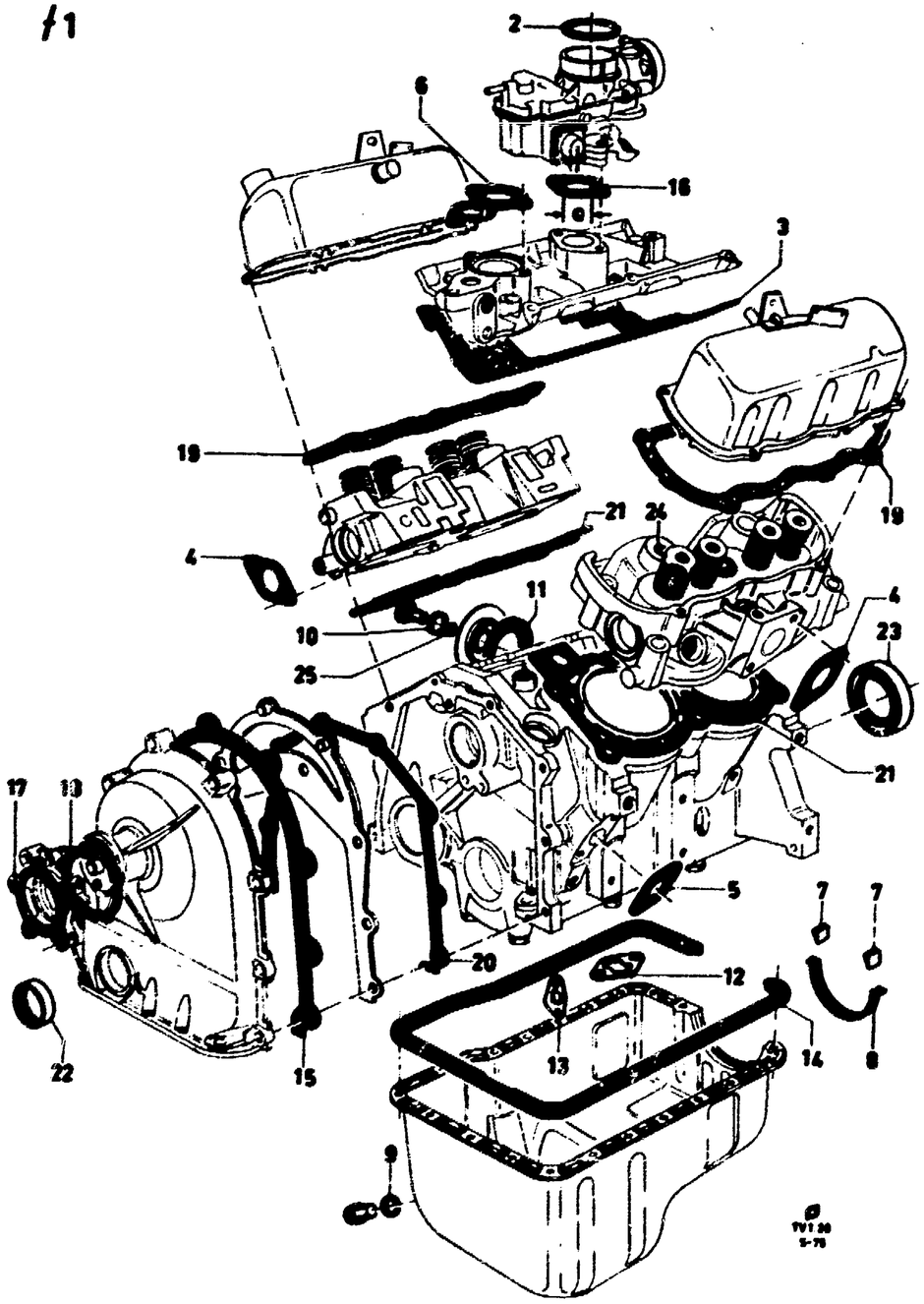

(16A)	CARBURETOR TO SPACER VERGASER AN ZWISCHENFLANSCH CARBURATEUR SUR COLLERETTE INTERMEDIAIRE CARBURADOR A PLATINA INTERMEDIA										
	A = 32 MM		12–17H70		0866–0575	D	D)	0623386	1	11 623386
		CONSUL	17L65		0272–0275	D	D)	0623386	1	11 623386
	A = 2 X 35 MM		17H75		0868–0575	D		0448807	1	11 448807
		GRANADA	17L70		0275–0575	D		0448807	1	11 448807
	A = 35 MM	TRANSIT	15,17		0575–	D		1562204	1	751F 9447 KAA
	A = 2 X 35 MM	GRANADA	17		0575–	D		6033386	1	75TF 9447 DA
(16B)	SPACER TO INTAKE MANIFOLD ZWISCHENFLANSCH AN ANSAUGKOPF COLLERETTE INTERMEDIAIRE SUR COLLECTEUR D'ADMISSION PLATINA INTERMEDIA A COLECTOR DE ADMISION										
	A = 32 MM		12–17H70		0866–0575	D	D)	0623386	1	11 623386
		CONSUL	17L65		0272–0275	D	D)	0623386	1	11 623386
	A = 2 X 35 MM		17H75		0868–0575	D		0448807	1	11 448807
		GRANADA	17L70		0275–0575	D		0448807	1	11 448807
	A = 35 MM	TRANSIT	15,17		0575–	D		6028498	1	751F 9447 KCA
	A = 40 MM	GRANADA	17		0575–	D		6033385	1	75TF 9447 CA
17	WATER PUMP WASSERPUMPE POMPE A EAU BOMBA DE AGUA		12–17		0862–	D		0405400	1	11 405400
18	WATER PUMP COVER WASSERPUMPENDECKEL COUVERCLE DE POMPE A EAU TAPA BOMBA DE AGUA		12–17		0862–	D		0405404	1	11 405404
19	VALVE ROCKER ARM COVER		12–17		0862–0681	D		0599608	2	11 599608
	ZYLINDERKOPFHAUBE		12–17		0781–	D		6104535	2	80TM 6584 BA
	COUVRE-CULASSE TAPA DE BALANCINES									
20	INTERMEDIATE PLATE ZWISCHENPLATTE PLAQUE INTERCALAIRE PLACA INTERMEDIA		12–17		0862–	D		0405318	1	11 405318
21	GASKET –(CYLINDER HEAD) ZYLINDERKOPFDICHTUNG JOINT DE CULASSE JUNTA DE CULATA									
	OPEN DECK	12		RH	0862–0568	D	A)	0425732	1	11 425732
	OFFENER WASSERMANTEL	12		RH	0862–0568	D	B)	0405982	1	11 405982
	BLOC A CYLINDRES OUVERTS	13		RH	0866–1167	D	A)	0464400	1	11 464400
	BLOQUE CON CAMISAS DE AGUA ABIERTAS	13		RH	0866–1167		B)	*0464259*	1	+)
		15–17		RH	0862–1167	D		0623492	1	11 623492
		12		LH	0362–0568	D	A)	*0425733*	1	+)
		12		LH	0862–0568		B)	*0405983*	1	+)
		13		LH	0866–1167	D	A)	0464401	1	11 464401
		13		LH	0866–1167		B)	*0464260*	1	+)
		15–17		LH	0362–1167	D		0623491	1	11 623491
	CLOSED DECK	13		RH	1167–	D	A)	0464210	1	11 464210
	GESCHLOSSENER WASSERMANTEL	15–17		RH	1167–	D		0444762	1	11 444762
	BLOC A CYLINDRES COUVERTS									
	BLOQUE CON CAMISAS DE AGUA	13		LH	1167–	D	A)	0464209	1	11 464209
	CERRADAS	15–17		LH	1167–	D		0444761	1	11 444761

1.20

f1

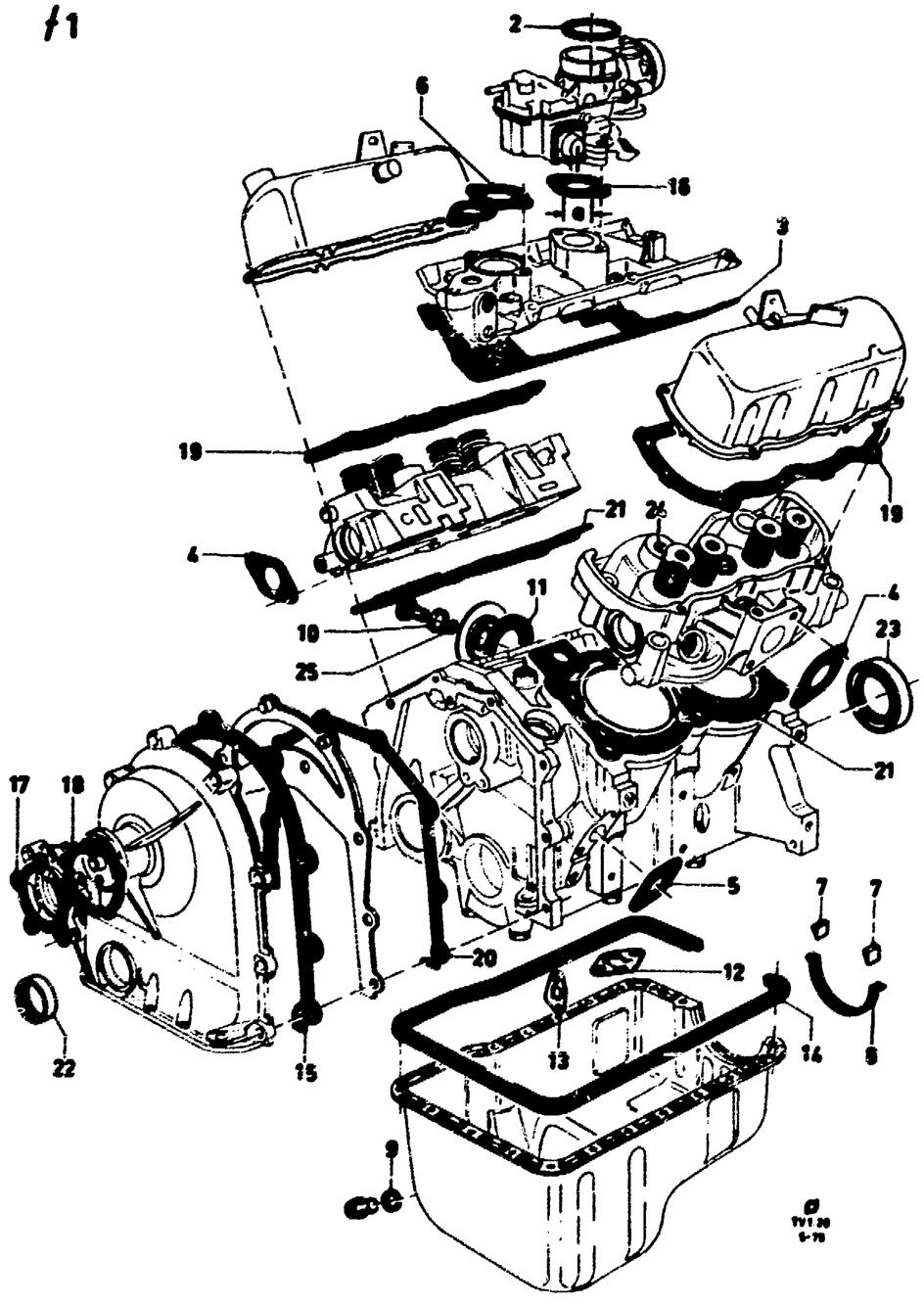

	SEAL ASSY -(OIL) RADIALDICHTRING ARRET D'HUILE RETEN DE ACEITE							
22	BALANCE SHAFT -(FRONT) AUSGLEICHWELLE VORN ARBRE COMPENSATEUR (AVANT) EJE COMPENSADOR (PARTE DELANTERA)	12-17		0862-	D	6123792	1	83TM 6700 A1A
23	CRANKSHAFT -(REAR) KURBELWELLE HINTEN VILEBREQUIN (ARRIERE) CIGUENAL (TRASERO)				D GB	1634647) 1614765)	1 1	86TM 6701 A1A 83BM 6701 A3A
24	SEAL -(OIL) - OELABSCHIRMRING - BAGUE DE REJET D'HUILE - ANILLO COLECTOR DE ACEITE -							
	- NYLON TYPE	STD.				1579537		74TM 6571 B1A
	- NYLONAUSFUEHRUNG	+ 0,2				6058144		74TM 6571 B1B
	- TYPE NYLON	+ 0,4				6058145		74TM 6571 B1C
	- TIPO DE NILON	+ 0,6				1579538		74TM 6571 B1D
		+ 0,8				1579539		74TM 6571 B1E
	- RUBBER TYPE WITHOUT ANNULAR SPRING - GUMMIAUSFUEHRUNG OHNE RINGFEDER - TYPE CAOUTCHOUC SANS RESSORT ANNULAIRE - TIPO DE GOMA SIN RESORTE ANULAR			-0779		6039100		72TM 6571 A1B
	- RUBBER TYPE WITH ANNULAR SPRING - GUMMIAUSFUEHRUNG MIT RINGFEDER - TYPE CAOUTCHOUC AVEC RESSORT ANNULAIRE - TIPO DE GOMA CON RESORTE ANULAR					1474550		70HM 6571 A1B
25	"O" RING RUNDSCHNURRING JOINT TORIQUE ANILLO "O"	17M/20M	RHD	0864-1271	D	6021754	1	E853114 S

ENGINE GASKET KIT (OLD COOLING SYSTEM) TV18-28 | JEU DE JOINTS DE MOTEUR (ANCIEN SYSTEME DE REFRIGERATION) 1.21

DICHTUNGSSATZ MOTOR (ALTES KUEHLSYSTEM) | JUEGO DE JUNTAS DE MOTOR (ANTIGUO SISTEMA DE REFRIGERACION)

A) EXCEPT AIR CONDITIONING SYSTEM
NICHT BEI EINBAU KLIMAANLAGE
SAUF SYSTEME DE CONDITIONNEMENT D'AIR
EXCEPTO ACONDICIONADOR DE AIRE

B) ONLY WITH AIR CONDITIONING SYSTEM
NUR BEI EINBAU KLIMAANLAGE
UNIQUEMENT AVEC SYSTEME DE CONDITIONNEMENT D'AIR
SOLO CON ACONDICIONADOR DE AIRE

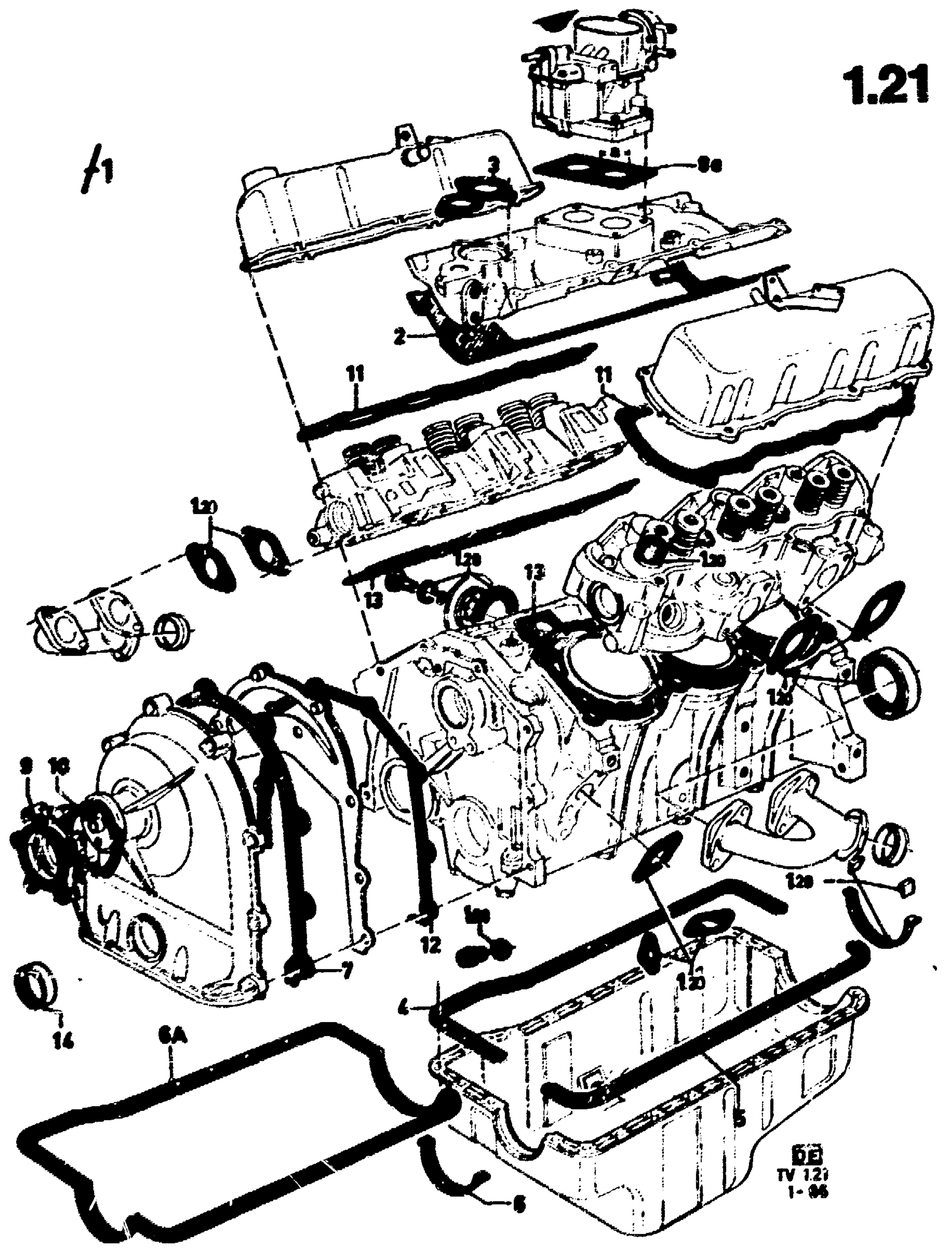

ILL. REF	PART NAME / TEILE-BEZEICHNUNG		MOD MOD	MOD.YEAR BAUJAHR	PROD PROD	FINIS NO. BESTELL-NR	QTY STK	PART NUMBER TEILE-NUMMER
f1	KIT -(ENGINE OVERHAUL GASKET) DICHTUNGSSATZ MOTORUEBERHOLUNG JEU DE JOINTS - REVISION DE MOTEUR JUEGO DE JUNTAS - REPARACION GENERAL DEL MOTOR							
	OPEN DECK OFFENER WASSERMANTEL BLOC A CYLINDRES OUVERTS BLOQUE CON CAMISAS DE AGUA ABIERTAS	20		0864-0867	D	+)	1	11 546319
	CLOSED DECK	18		0868-1069	D	+)	1	69TM 6008 RA
	GESCHLOSSENER WASSERMANTEL	20		0867-1069	D	+)	1	11 634325
	BLOC A CYLINDRES COUVERTS BLOQUE CON CAMISAS DE AGUA CERRADAS	23		0867-1069	D	+)	1	11 634326
	GASKET DICHTUNG JOINT JUNTA							
2	INTAKE MANIFOLD	18, 20		0864-1069	D	6079674	1	78TM 9A454 DB
	ANSAUGBRUECKE	23		0867-1069	D	*6079675)*	1	+)
	COLLECTEUR D'ADMISSION	23		0867-1069	D	1583573)	1	78TM 9A454 EA
	COLECTOR DE ADMISION							
3	WATER OUTLET CONNECTION KUEHLWASSERAUSLASSTUTZEN PIPE DE SORTIE D'EAU TUBULADURA DE SALIDA DE AGUA	18-23		0864-1069	D	0436884	1	11 436884
4	OIL PAN	RH		0864-0985		0543646	1	11 543646
5	OELWANNE	LH		0864-0985		0543647	1	11 543647
	CARTER D'HUILE CARTER-DEPOSITO DE ACEITE							
6	FRONT			0864-0985		0543648	1	11 543648
	VORN	+4X4				1644441	1	V85BB 6722 AA
	AV DELANTERA							
6A	OIL PAN OELWANNE CARTER D'HUILE CARTER-DEPOSITO DE ACEITE			0985-		6134416	1	86TM 6710 AA
7	CYLINDER TIMING GEAR COVER STIRNRADDECKEL CARTER DE DISTRIBUTION TAPA DE LA DISTRIBUCION			0864-		0405164	1	11 405164
(8)	CARBURETOR TO SPACER VERGASER AN ZWISCHENFLANSCH							

1.21

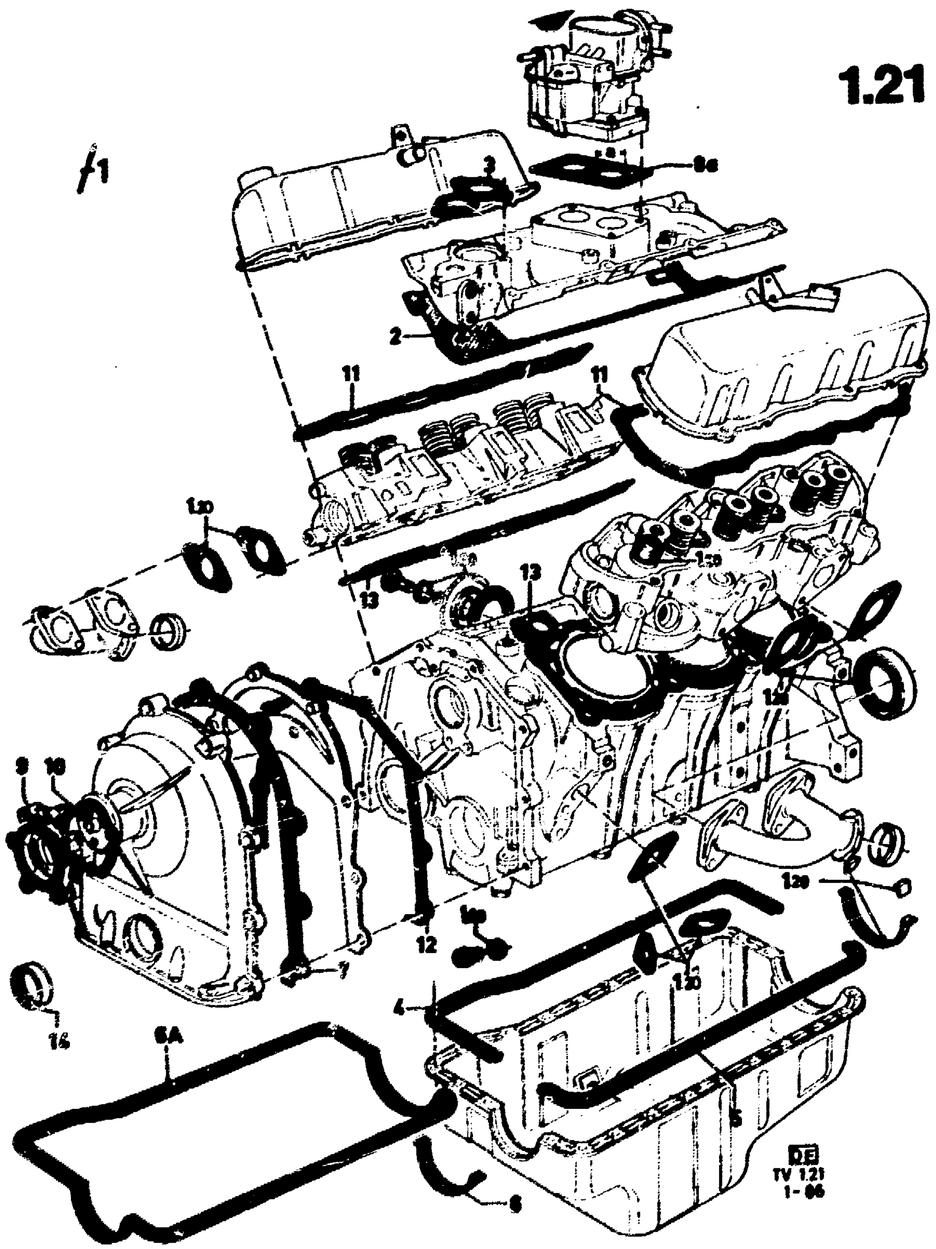

	CARBURATEUR SUR COLLERETTE INTERMEDIAIRE CARBURADOR A PLATINA INTERMEDIA								
	A = 2 X 32 MM		20		0864–0764	D	0444632	1	11 444632
	A = 2 X 35 MM		23		0867–0768	D	0448202	1	11 448202
	A = 2 X 37 MM				0868–1069	D	0801786	1	69TF 9447 AA
8A	SPACER TO INTAKE MANIFOLD		20		0864–0768	D	0444632	1	11 444632
	ZWISCHENFLANSCH AN ANSAUGBRUECKE		23		0867–0768	D	0448202	1	11 448202
	COLLERETTE INTERMEDIAIRE SUR		23		0868–1069	D	0801786	1	69TF 9447 AA
	COLLECTEUR D'ADMISSION PLATINA INTERMEDIA A COLECTOR DE ADMISION								
9	WATER PUMP WASSERPUMPE POMPE A EAU BOMBA DE AGUA				0864–1069	D	0543538	1	11 543538
10	WATER PUMP COVER WASSERPUMPENDECKEL COUVERCLE DE POMPE A EAU TAPA BOMBA DE AGUA				0864–1069	D	0543539	1	11 543539
11	VALVE ROCKER ARM COVER ZYLINDERKOPFHAUBE COUVRE-CULASSE TAPA DE BALANCINES				0864–1069	D	6104534	2	80TM 6584 AA
12	INTERMEDIATE PLATE ZWISCHENPLATTE PLAQUE INTERCALAIRE PLACA INTERMEDIA				0864–1069	D	0405318	1	11 405318
13	GASKET -(CYLINDER HEAD) ZYLINDERKOPFDICHTUNG JOINT DE CULASSE JUNTA DE CULATA								
	OPEN DECK	RH	20		0864–0867	D	0436132	1	11 436132
	OFFENER WASSERMANTEL	LH	20		0864–0867	D	0436131	1	11 436131
	BLOC A CYLINDRES OUVERTS BLOQUE CON CAMISAS DE AGUA ABIERTAS								
	CLOSED DECK	RH	18		0868–1069	D	*0800448*	1	+)
	GESCHLOSSENER WASSERMANTEL	RH	20		0867–1069	D	0444768	1	11 444768
	BLOC A CYLINDRES COUVERTS	RH	23		0867–1069	D	0448038	1	11 448038
	BLOQUE CON CAMISAS DE AGUA CERRADAS								
		LH	18		0868–1069	D	+)	1	69TM 6083 BA
		LH	20		0867–1069	D	*0444769*	1	+)
		LH	23		0867–1069	D	0448037	1	+)
14	SEAL ASSY -(CRANKSHAFT FRONT OIL)		18–26	Ø 50			A) 6123792	1	83TM 6700 AA
	RADIALDICHTRING – KURBELWELLE VORN		20, 23	Ø 56	0877–0583		B) *1494440*	1	+2) 1613211
	ARRET D'HUILE AV – VILEBREQUIN		20, 23	Ø 56	0583–1085		B) 1613211	1	83HM 6700 A1A
	RETEN DE ACEITE DELANTERO – CIGUENAL		20, 23	Ø 56	1085–		B) 6155579	1	86HM 6700 A1A
			28	Ø 56	–0583		*1494440*	1	+2) 1613211
			28	Ø 56	0583–1085		1613211	1	83HM 6700 A1A
			28	Ø 56	1085–		6155579	1	86HM 6700 A1A

1.22

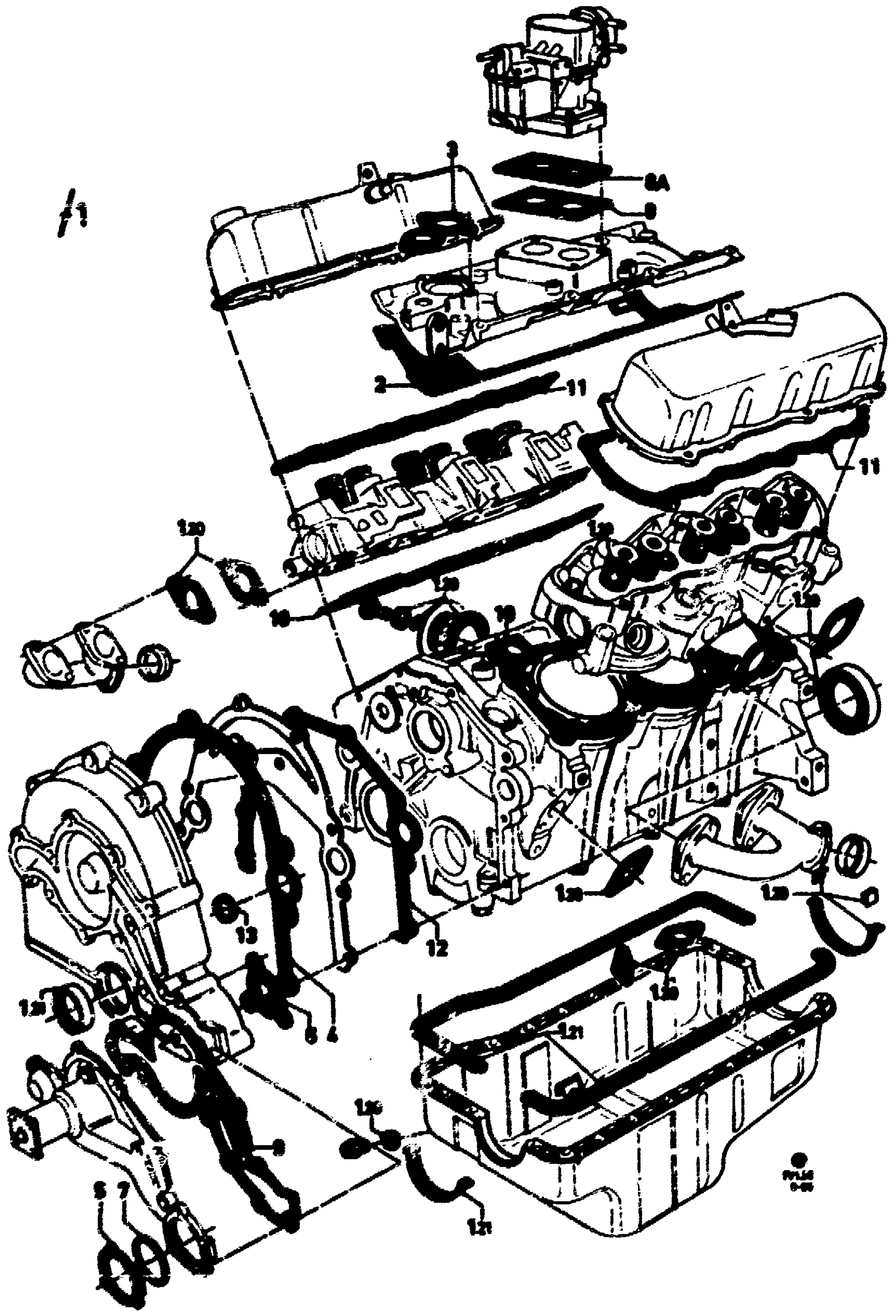
1
2
11
11
12
13
12
12
12

1.22

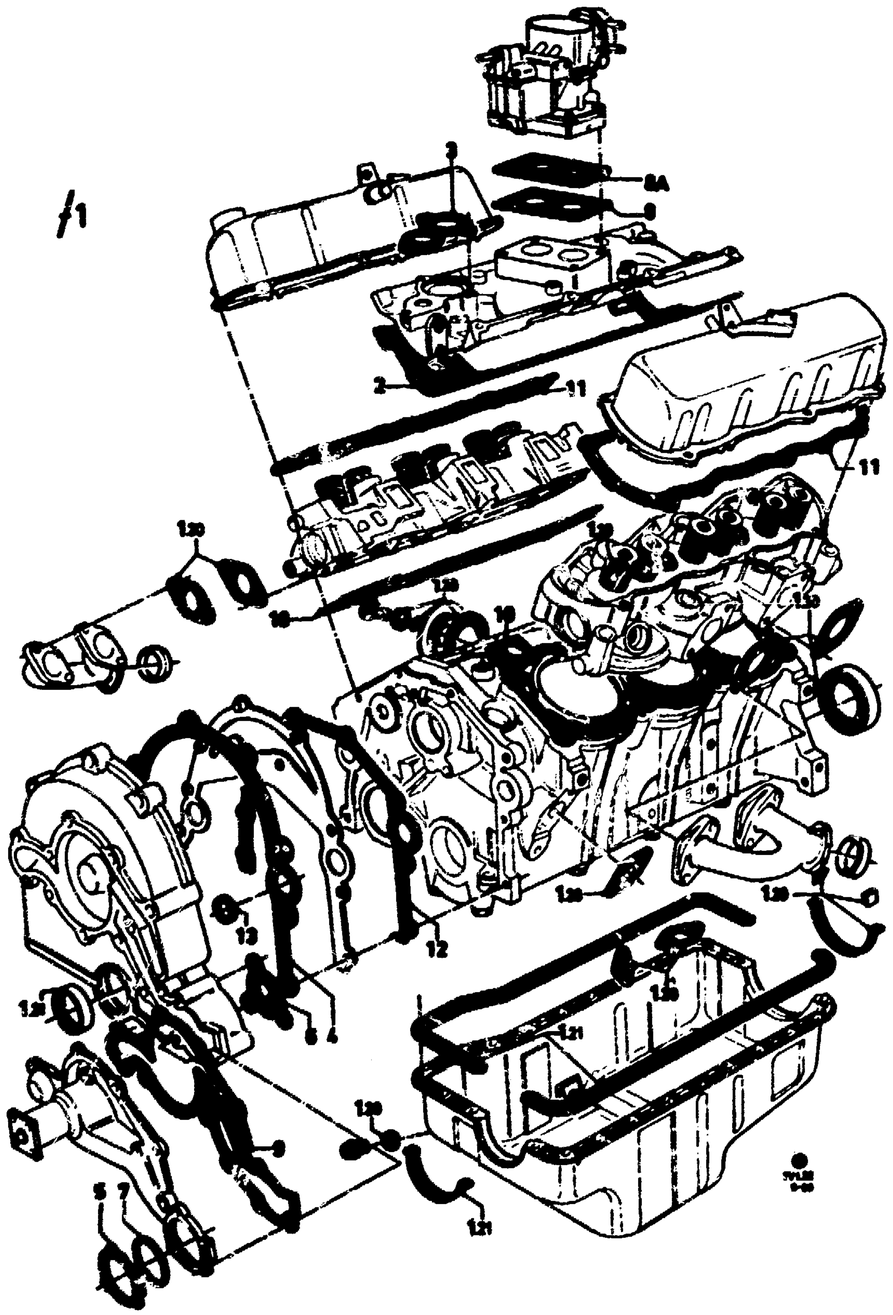

		TAUNUS/CORTINA	20/23		0879–		6024531	1	75TF 8255 AA
			28		0873–1274	D	0801370	1	70TM 8255 AA
			28		1274–0877	D	6024531	1	75TF 8255 AA
			28I		0976–0777	D	1562367	1	H75TM 8255 AA
		–"USA"	28		0877–		0801370	1	70TM 8255 AA
4	CYLINDER TIMING GEAR COVER STIRNRADDECKEL CARTER DE DISTRIBUTION TAPA DE LA DISTRIBUCION						6093955	1	80TM 6020 AA
	THERMOSTAT HOUSING THERMOSTATGEHAEUSE BOITIER DE THERMOSTAT CAJA DEL TERMOSTATO								
5	FRONT				1069–1084		0800756	1	70TM 9K462 BA
	VORN	GRANADA/CAPRI			1084–		0800756	1	70TM 9K462 BA
	AV	SIERRA			1084–		6112338	1	83TF 9K462 DA
	DELANTERA	GRANADA/SCORPIO			0285–		6112338	1	83TF 9K462 DA
6	REAR				1069–1084		0800755	1	70TM 9K462 AA
	HINTEN	GRANADA/CAPRI			1084–		0800755	1	70TM 9K462 AA
	AR	SIERRA			1084–		6112339	1	83TF 9K462 EA
	TRASERA	GRANADA/SCORPIO			0285–		6112339	1	83TF 9K462 EA
7	THERMOSTAT THERMOSTAT THERMOSTAT TERMOSTATO				1069–		1540068	1	73TF 8K535 AA
8	CARBURETOR TO SPACER FOR CARBURETOR VERGASER AN ZWISCHENFLANSCH FUER VERGASER CARBURATEUR SUR COLLERETTE INTERMEDIAIRE POUR CARBURATEUR CARBURADOR A PLATINA INTERMEDIA PARA CARBURADOR								
	TYPE, TYP "B" (DDIST)		18–26		1069–		0801786	1/2	69TF 9447 AA
		GRANADA + "S"		26L	0376–	D	0801786	1	69TF 9447 AA
		CAPRI + "USA","CDN"		26L	1071–0873	D	6124140	1	83TF 9447 AA
	TYPE, TYP "A" (EEIT)								
			20–28				6124140	2/3	83TF 9447 AA
			20,23		0679–		6124141	1	83TF 9447 BA
		SIERRA AUTOMATIC	23		1084–		6138688	1	85TF 9447 DA
			28		0873–1274	D	6028980	1	74TF 9447 AB
			28		0175–1276	D	6020602)	1	75TF 9447 AA
			28		0175–1276	D	US PART)	1	D5ZE 9C477 AA
			28		0177–0777		US PART)	1	77TF 9447 AA
	SPECIAL FLANGE TO INTAKE MANIFOLD SPEZIALFLANSCH AN ANSAUGKOPF BRIDE SPECIALE SUR COLLECTEUR D'ADMISSION BRIDA ESPECIAL A COLEFCTOR DE ADMISION								
		CAPRI + "USA","CDN"		26L	1071–0873	D	1432161	2	2724E 9447 D
		GRANADA + "S"		26L	0376–	D	1432161	2	2724E 9447 D
		CAPRI		28	0873–1274	D	6124140	1	83TF 9447 AA
				28	1274–1276	D	6021762	1	75TF 9447 BA
				28	0177–		6043128	1	77TF 9447 BA
8A	UNDER HEAT SHIELD		4 MM 20		0880–0981	D	6085730	1	80TF 9447 DA
	UNTER HITZESCHILD		4 MM 20		0881–	D	6103174	2	82TF 9447 AB
	SOUS LA TOLE PARE-CHALEUR		4 MM 23		0880–		6085731	1	80TF 9447 EA
	DEBAJO DE LA CHAPA PROTECTORA CONTRA EL CALOR		4 MM 28		0880–		6085732	1	80TF 9447 FA
							(1643683)	MIX	80TF 9447 HA
9	WATER PUMP	TAUNUS/CORTINA/SIERRA			–1084		1591055	1	70TM 8507 BA

1.22

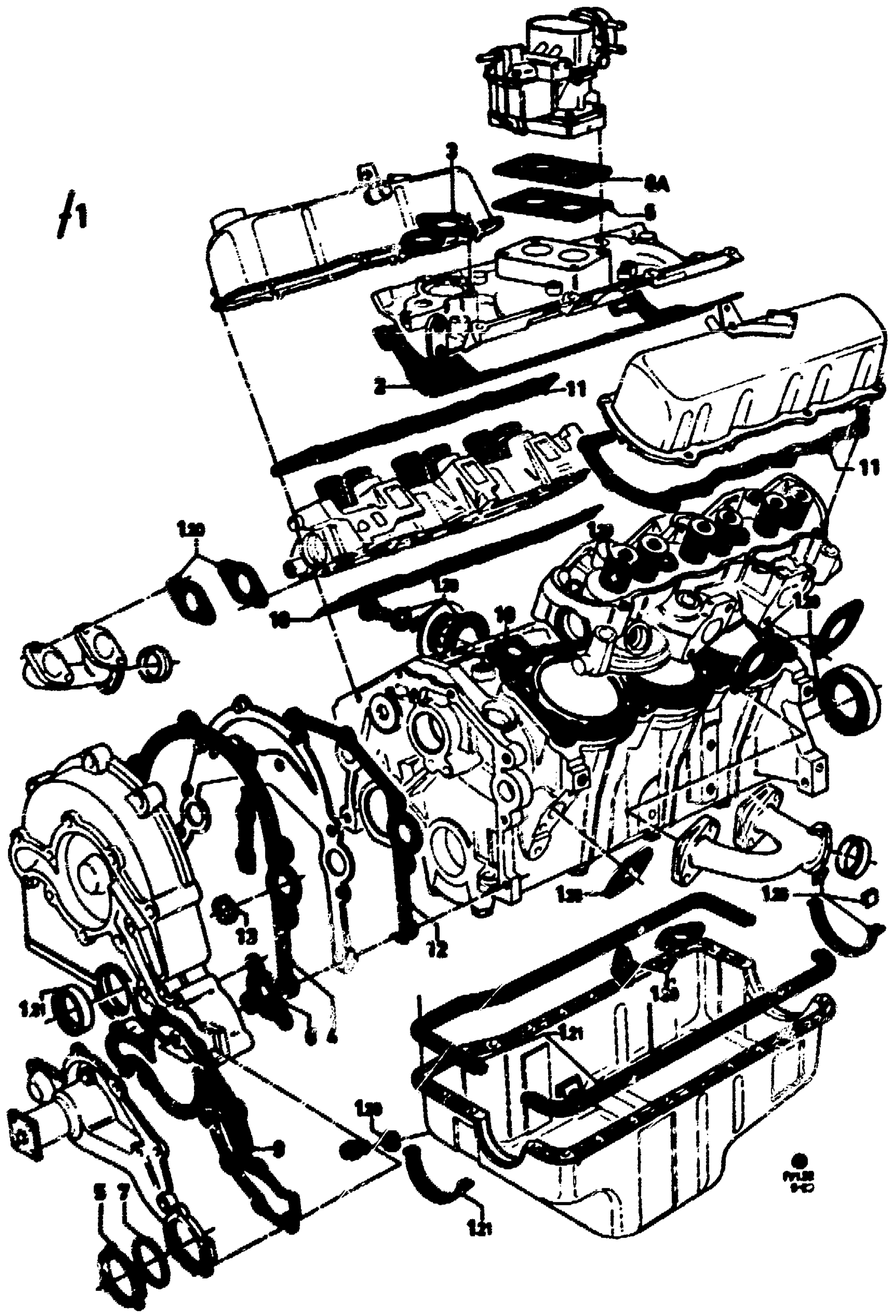

	WASSERPUMPE	CAPRI/GRANADA		–0285		1591055	1	70TM 8507 BA
	POMPE A EAU	SIERRA		1084–		1638199	1	83TF 8507 AA
	BOMBA DE AGUA	GRANADA/SCORPIO		0285–		1638199	1	83TF 8507 AA
10	CYLINDER HEAD ZYLINDERKOPF CULASSE CULATA							
	RH		18	1069–1271	D	0300945	1	+)
	RH STD./+0,5	GRANADA/CAPRI	20	1069–	D	6078445	1	79TM 6051 AA
	RH + 1,0		20	1069–	D	6078446	1	79TM 6051 BA
	RH		23		GB	0800947	1	+4)
	RH STD./+0,5		23/26			6078447	1	79TM 6051 CA
						(1643417)	MIX	85TM 6051 B2A
	RH +1,0		23/26			6078448	1	79TM 6051 DA
	RH +1,0		28	0873–0179		1546527	1	74TM 6051 CA
	RH STD./+0,5		28			6140740	1	83TM 6051 EB
	LH		18	1069–1271	D	0800948	1	70TM 6083 EA
	LH STD./+0,5		20	1069–	D	6078449	1	79TM 6083 AA
	LH +1,0		20	1069–	D	6078450	1	79TM 6083 BA
	LH STD./+0,5		23/26	1069–		1591015	1	79TM 6083 CA
						(1643418)	MIX	85TM 6083 B2A
	LH +1,0		23/26	1069–		1591014	1	79TM 6083 DA
	LH STD./+0,5		28			6140741	1	83TM 6083 EB
11	VALVE ROCKER ARM COVER ZYLINDERKOPFHAUBE COUVRE-CULASSE TAPA DE BALANCINES			1069–		6104534	2	80TM 6584 AA
12	INTERMEDIATE PLATE ZWISCHENPLATTE PLAQUE INTERCALAIRE PLACA INTERMEDIA					6093961	1	80TM 6B055 AA
13	SEAL –(CYLINDER TIMING GEAR COVER TO CYLINDER BLOCK) GUMMIRING – STIRNRADDECKEL AN ZYLINDERBLOCK BAGUE DE CAOUTCHOUC – CARTER DE DISTRIBUTION SUR BLOC-CYLINDRES ANILLO DE GOMA – TAPA DE LA DISTRIBUCION A BLOQUE CILINDROS			1069–		0800748	2	70TM 6C075 AA
(14)	GASKET – (EXHAUST GAS RECIRCULATION VALVE) DICHTUNG – VENTIL ABGASRUECKFUEHRUNG JOINT – SOUPAPE DE RECYCLAGE DES GAZ D'ECHAPPEMENT JUNTA – VALVULA DE RECIRCULACION DE LOS GASES DE ESCAPE		28	1274–		6031238	1	75TF 9D476 AB

1.23

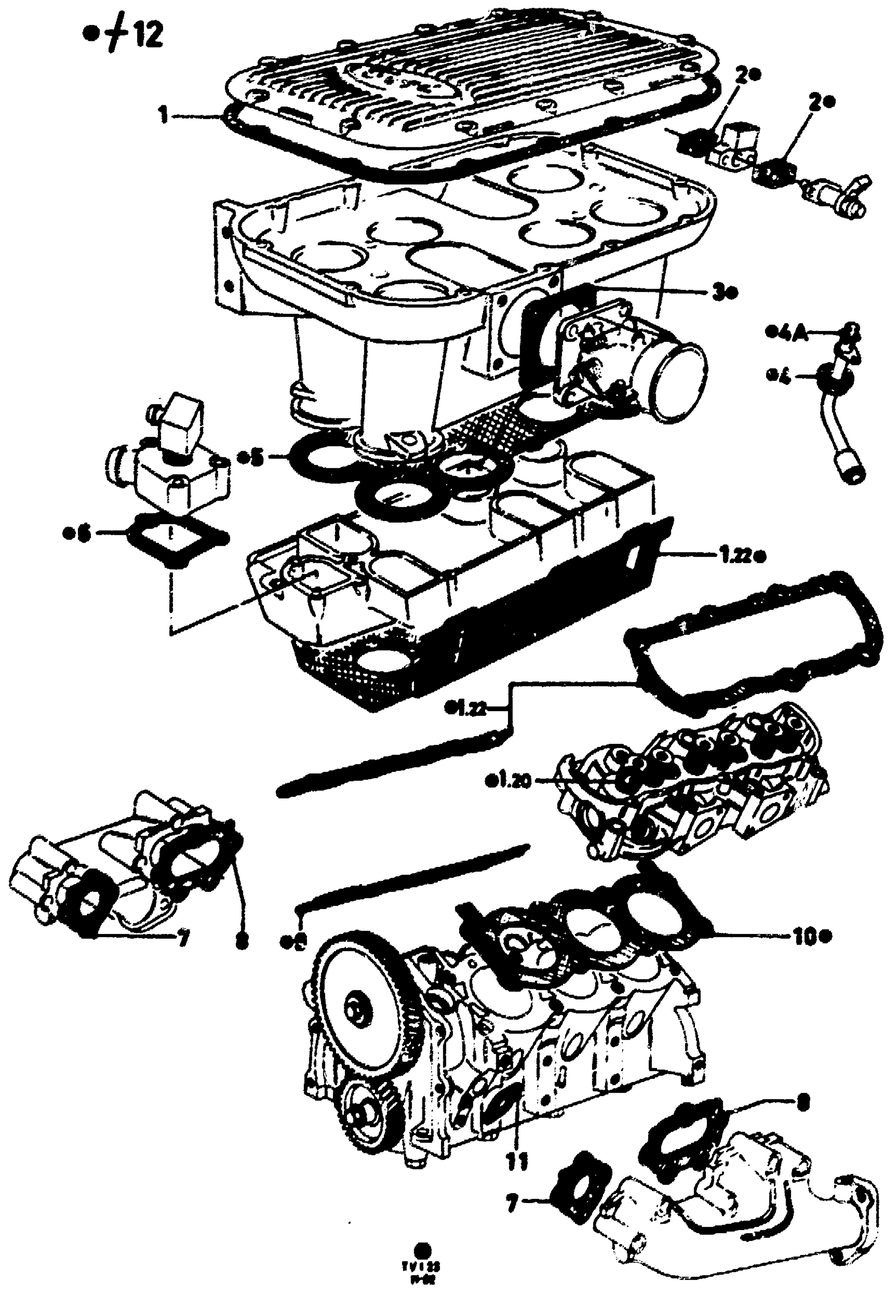

GASKETS
DICHTUNGEN

M F I

JOINTS
JUNTAS

ILL. REF	PART NAME TEILE-BEZEICHNUNG		MOD MOD	MOD.YEAR BAUJAHR	PROD PROD	FINIS NO. BESTELL-NR	QTY STK	PART NUMBER TEILE-NUMMER
	GASKET – DICHTUNG – JOINT – JUNTA –							
1	– AIR PLENUM CHAMBER COVER – DECKEL ANSAUGLUFTKAMMER – COUVERCLE DE CHAMBRE D'AIR ASPIRE – CUBIERTA CAMARA DE AIRE ASPIRADO			0976–0777	D	1562394	1	H75TM 9519 AA
2 (2A)	– COLD START VALVE – KALTSTARTVENTIL – VALVE DE DEMARRAGE A FROID – VALVULA DE ARRANQUE EN FRIO			0976–0777 0877–	D	1574751 6057138	2 2	H75TM 9926 AA 78TF 9P850 AB
3	– THROTTLE PLATE CONNECTOR – DROSSELKLAPPENSTUTZEN – TUBULURE DE PAPILLON DES GAZ – TUBULADURA MARIPOSA DE GASES					6053888	1	78TF 9P848 AA
4	– INJECTION VALVE BOOT – MANSCHETTE EINSPRITZVENTIL – MANCHON DE VALVE D'INJECTION – MANGUITO VALVULA DE INYECCION			0976–0777 0877–	D	*1574739* 6053885	6 6	+) 78TF 9F538 AA
4A	– SEAL – (INJECTION VALVE) – DICHTRING EINSPRITZVENTIL – JOINT DE VALVE D'INJECTION – SELLO DE VALVULA DE INYECCION			0877–		6057159	6	E 854070 S
5	– AIR PLENUM CHAMBER – ANSAUGLUFTKAMMER – CHAMBRE D'AIR ASPIRE – CAMARA DE AIRE ASPIRADO			0976–0777 0877–	D	1562389 6055158	1 1	H75TM 9447 AA 78TF 9E436 AA
6	– WATER OUTLET CONNECTION – WASSERAUSLASS-STUTZEN – TUBULURE DE SORTIE D'EAU – TUBULADURA DE SALIDA DE AGUA			0976–0777 0877–	D	1562367 6024531	1 2	H75TM 8255 AA 75TF 8255 AA
7	– EXHAUST MANIFOLD			0976–0777	D	1553281	2	74TM 9448 BA
8	– AUSPUFFKRUEMMER – COLLECTEUR D'ECHAPPEMENT – COLECTOR DE ESCAPE			0976–0777 0877–	D	1553280 0406307	2 4	74TM 9448 AA 11 406307
9	– CYLINDER HEAD – ZYLINDERKOPF – CULASSE	RH RH LH		0976–1082 1082– 0976–0179	 GB	*6073139* 6140740 1562359	1 1	+2) 6140740 83TM 6051 EB H75TM 6083 AA
10	– CULATA	LH		0976–		6140741	1	83TM 6083 EB
11	– FUEL PUMP COVER – VERSCHLUSSDECKEL KRAFTSTOFFPUMPE – OBTURATEUR DE POMPE D'ALIMENTATION – TAPA BOMBA DE GASOLINA			0976–0777	D	1583990	1	79TM 9417 AA
+12	– KIT –(GASKET) – SATZ – JEU DE JOINTS – JUEGO DE JUNTAS	STD. STD.		0877-0679 0679–		5004825 5010173	1 1	A78SX 6014 BA A82SX 6014 DA

1.24 /1

V4
#1

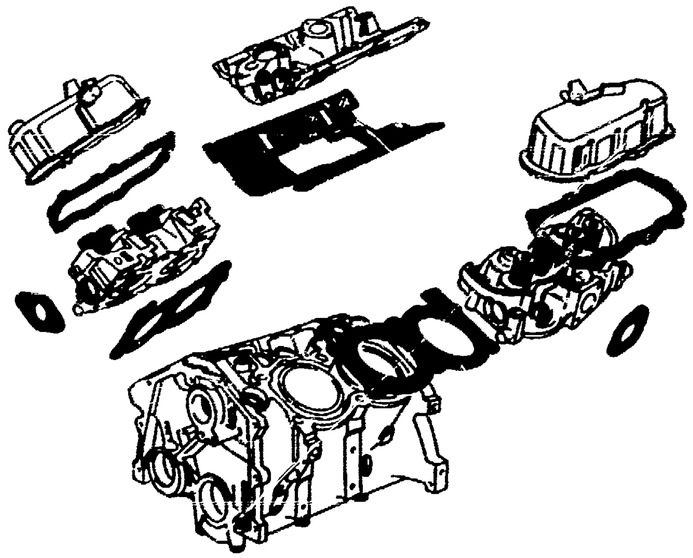

V6
#2

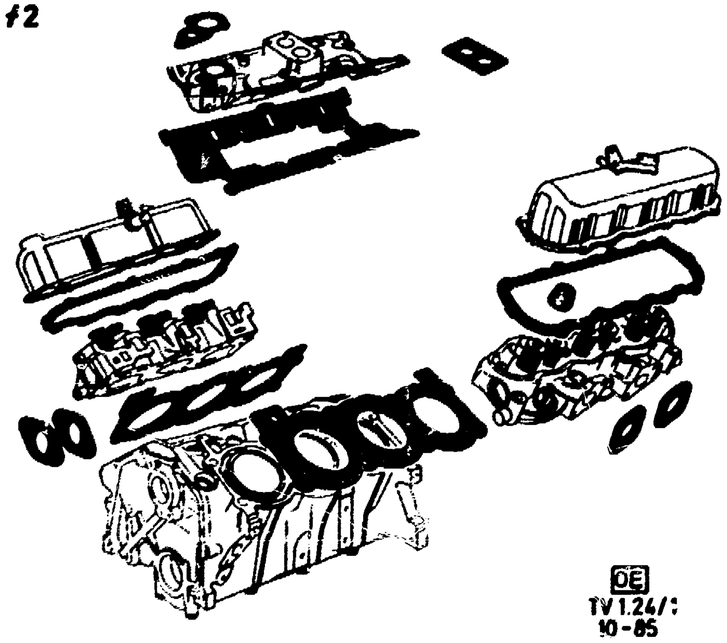

OE
TV 1.24/1
10-85

ENGINE GASKET KIT — TV12-28 — JEU DE JOINTS DE MOTEUR
DICHTUNGSSATZ MOTOR — JUEGO DE JUNTAS DE MOTOR

A) EXCEPT REDUCED COMPRESSION
NICHT FUER REDUZIERTE VERDICHTUNG
SAUF COMPRESSION REDUITE
NO PARA COMPRESION REDUCIDA

B) 12M/15M
08/66-07/70

C) EXCEPT AIR CONDITIONING SYSTEM
NICHT BEI EINBAU KLIMAANLAGE
SAUF SYSTEME DE CONDITIONNEMENT D'AIR
EXCEPTO ACONDICIONADOR DE AIRE

D) ONLY WITH AIR CONDITIONING SYSTEM
NUR BEI EINBAU KLIMAANLAGE
UNIQUEMENT POUR SYSTEME DE CONDITIONNEMENT D'AIR
SOLO PARA ACONDICIONADOR DE AIRE

ILL. REF	PART NAME / TEILE-BEZEICHNUNG		MOD MOD	MOD.YEAR BAUJAHR	PROD PROD	FINIS NO. BESTELL-NR	QTY STK	PART NUMBER TEILE-NUMMER
#1/2	KIT -(ENGINE DECARBONIZING GASKET) DICHTUNGSSATZ MOTOR OBEN JEU DE JOINTS - DECALAMINAGE DE MOTEUR JUEGO DE JUNTAS - PARTE SUPERIOR DEL MOTOR							
	OPEN DECK	12		0862-0766		A) +)	1	11 405999
	OFFENER WASSERMANTEL	13		0866-1167	D	A) +)	1	11 710055
	BLOC A CYLINDRES OUVERTS	15,17		0862-1167	D	0546364	1	11 546364
	BLOQUE CON CAMISAS DE AGUA ABIERTAS	20		0864-0867	D	+)	1	11 546363
	CLOSED DECK -(OLD COOLING SYSTEM)	STD. 13		1167-0872	D	A) 5005214	1	A79SX 6014 AA
	GESCHLOSSENER WASSERMANTEL (ALTES KUEHLSYSTEM)	STD. 15,17		1167-	D	5005215	1	A79SX 6014 BA
	BLOC A CYLINDRES COUVERTS (ANCIEN SYSTEME DE REFRIGERATION)	18		0868-1169		+)	1	69TM 6008 SA
	BLOQUE CON CAMISAS DE AGUA CERRADAS (ANTIGUO SISTEMA DE REFRIGERACION)	20		0867-1069	D	0634327	1	11 634327
		23		0867-1069	D	+)	1	11 634328
	CLOSED DECK -(NEW COOLING SYSTEM) GESCHLOSSENER WASSERMANTEL (NEUES KUEHLSYSTEM) BLOC A CYLINDRES COUVERTS (NOUVEAU SYSTEME DE REFRIGERATION) BLOQUE CON CAMISAS DE AGUA CERRADAS (NUEVO SISTEMA DE REFRIGERACION)	18		1069-1271	D	0801926	1	69TM 6008 BA
		STD. 20		1069-0679	D	5005216	1	A79SX 6014 CA
		STD. 20		0679-0881	D	5007743	1	A81SX 6014 CA
		STD. 20		0881-	D	5007741	1	A81SX 6014 BA
		STD. 23		1069-0679		5005217	1	A79SX 6014 DA
		STD. 23		0679-		5007739	1	A81SX 6014 AA
		STD. 26		1069	D	5005218	1	A79SX 6014 EA
	+"USA"	28		1274-		+)	1	A76SX 6014 BA
		STD. 28H		0877-0679		5004824	1	A78SX 6014 AA
		STD. 28H		0679-		5010172	1	A82SX 6014 CA
#3	KIT -(ENGINE INSTALLATION GASKET)	12-17		0864-0575	D	B) 5005219	1	A79SX 6D000 AA
#4	DICHTUNGSSATZ MOTOREINBAU	18-23		0864-1059	D	+)	1	11 546365
	JEU DE JOINTS - INSTALLATION DE MOTEUR JUEGO DE JUNTAS - INSTALACION DE MOTOR	18-23		1069-		+)	1	
#5	KIT -(OIL PAN GASKET)	-"USA"	18-	0864-0985		5004823	1	A78SX 6013 AA
	DICHTUNGSSATZ OELWANNE JEU DE JOINTS - CARTER D'HUILE	+"USA"	28	0873-	D	5002648	1	A76SX 6013 BA

#3

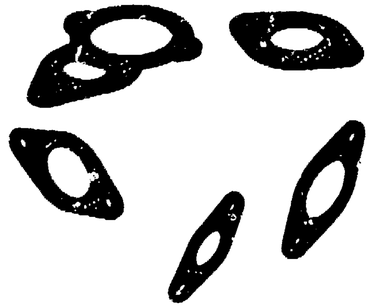

#4

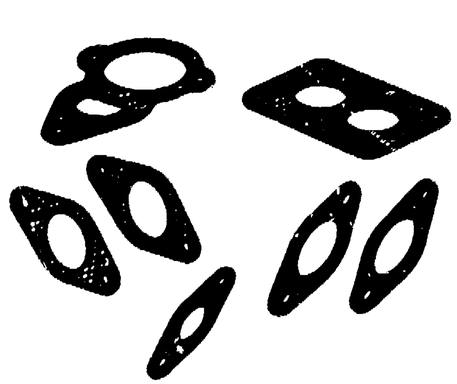

#5

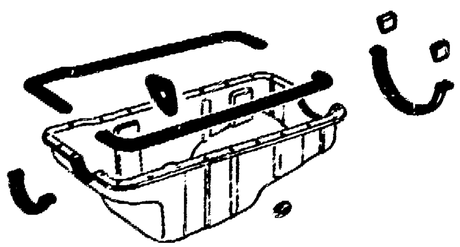

#6
▲V4
■V6 →10/69
●V6 10/69→

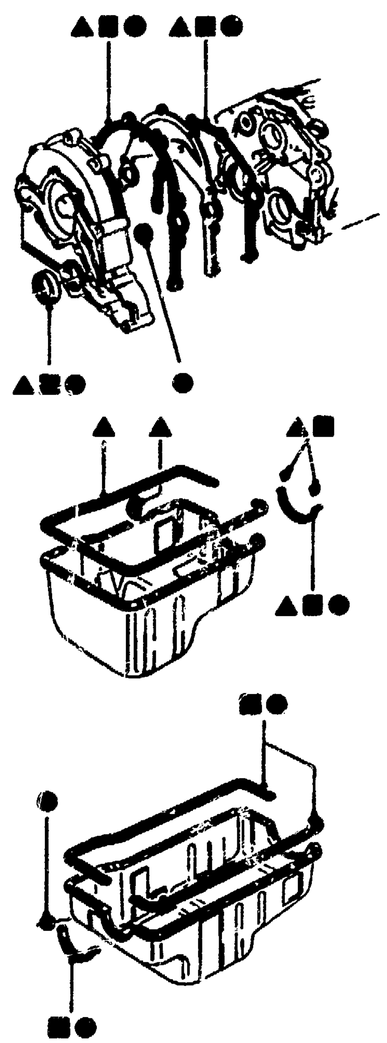

	JUEGO DE JUNTAS – CARTER–DEPOSITO DE ACEITE						
#6	KIT –(CYLINDER TIMING GEAR INSTALLATION GASKET) DICHTUNGSSATZ STIRNRADEINBAU JEU DE JOINTS – INSTALLATION DES PIGNONS DE DISTRIBUTION JUEGO DE JUNTAS – INSTALACION PINONES DE LA DISTRIBUCION						
		12–17	0862–	D	5005221	1	A795X 6013 AA
		18–26	0864–1069	D	6034377	1	11 634377
		18–26	1069–0877	D	5005220	1	A795X 6K600 AA
		20,23	0877–	C)	5005220	1	A795X 6K600 AA
	MANUAL	23	0679–		5005220	1	A795X 6K600 AA
		20,23	0877–	D)	5004826	1	A785X 6K600 AA
	AUTOMATIC	23	0679–		5004826	1	A785X 6K600 AA
	–"USA"	28	0976–0985		5004826	1	A785X 6K600 AA

1.25

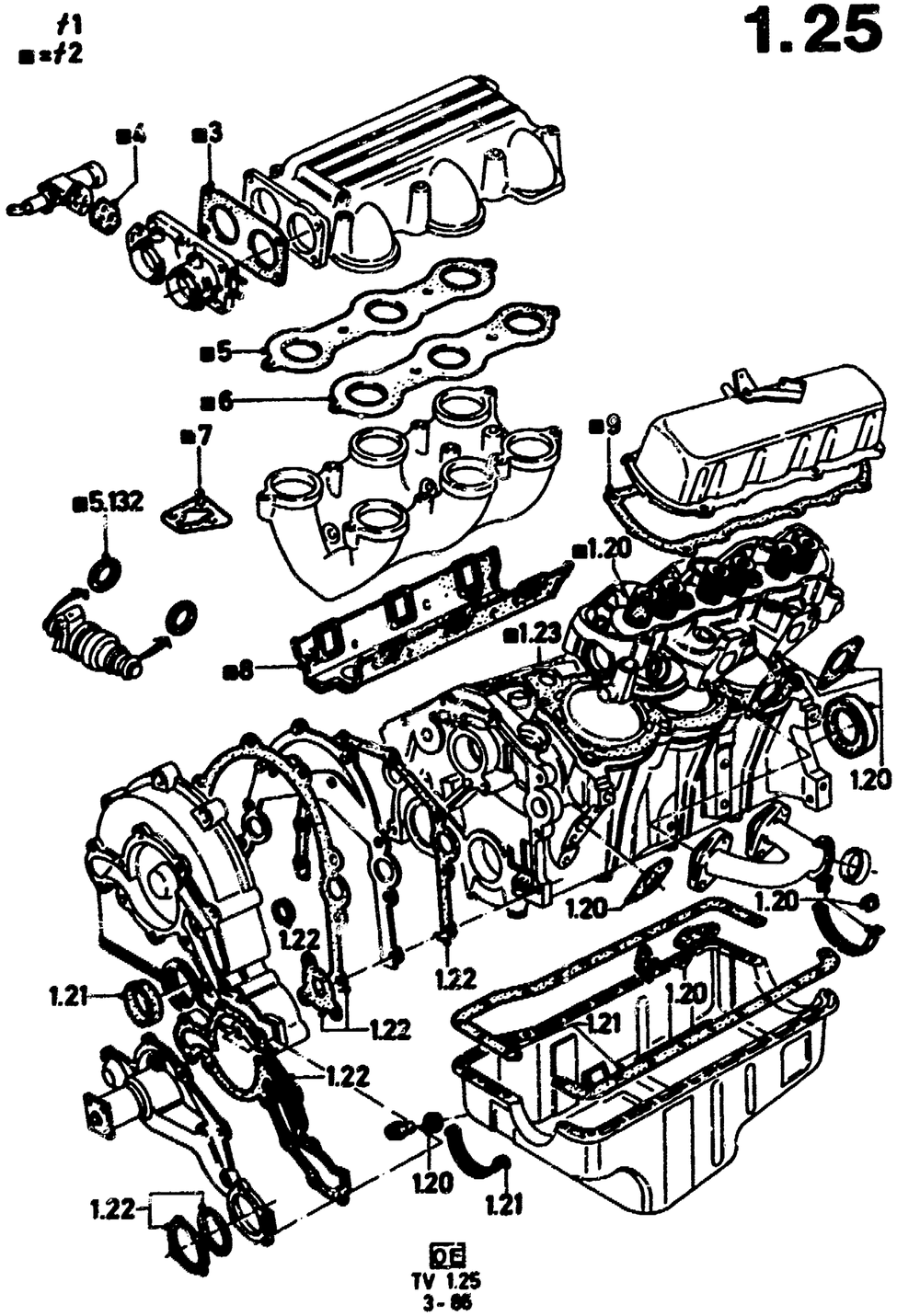

GASKETS
DICHTUNGEN
E F I
JOINTS
JUNTAS

ILL. REF	PART NAME TEILE-BEZEICHNUNG	MOD MOD	MOD.YEAR BAUJAHR	PROD PROD	FINIS NO. BESTELL-NR	QTY STK	PART NUMBER TEILE-NUMMER
f1	KIT - (ENGINE OVERHAUL GASKET)		-0985		5014256	1	A850X 6008 EA
	DICHTUNGSSATZ MOTORUEBERHOLUNG -XR-4 X 4		0985-		5017073	1	86TX 6008 CA
	JEU DE JOINTS - REVISION DE MOTEUR						
	JEUGO DE JUNTAS - REPARACION GENERAL DEL MOTOR						
f2	KIT - (ENGINE DECARBONIZING GASKET)				5014257	1	A850X 6014 KTA
	DICHTUNGSSATZ MOTOR OBEN						
	JEU DE JOINTS - DECALAMINAGE DE MOTEUR						
	JEUGO DE JUNTAS - PARTE SUPERIOR DEL MOTOR						
	GASKET						
	DICHTUNG						
	JOINT						
	JUNTA						
3	THROTTLE PLATE CONNECTOR				6145441	1	85TF 9P848 AB
	DROSSELKLAPPENSTUTZEN						
	TUBULURE DE PAPILLON DES GAZ						
	TUBULADURA MARIPOSA DE GASES						
4	COLD START VALVE				1628248	1	E3EE 9F670 AA
	KALTSTARTVENTIL						
	VALVE DE DEMARRAGE A FROID						
	VALVULA DE ARRANQUE EN FRIO						
5	AIR PLENUM CHAMBER				6129211	1	85TF 9E436 AA
6	ANSAUGKAMMER				6129212	1	85TF 9E436 BA
	CHAMBRE D'AIR ASPIRE						
	CAMARA DE AIRE ASPIRADO						
7	WATER OUTLET CONNECTION				1625769	1	85TF 8255 BA
	WASSERAUSLASSSTUTZEN						
	TUBULURE DE SORTIE D'EAU						
	TUBULADURA DE SALIDA DE AGUA						
8	INTAKE MANIFOLD				6141655	1	78TM 9A454 HC
	ANSAUGBRUECKE						
	COLLECTEUR D'ADMISSION						
	COLECTOR DE ADMISION						
9	VALVE ROCKER ARM COVER				6153084	2	85TM 6584 CA
	ZYLINDERKOPFHAUBE						
	COUVRE-CULASSE						
	TAPA DE BALANCINES						

1.30

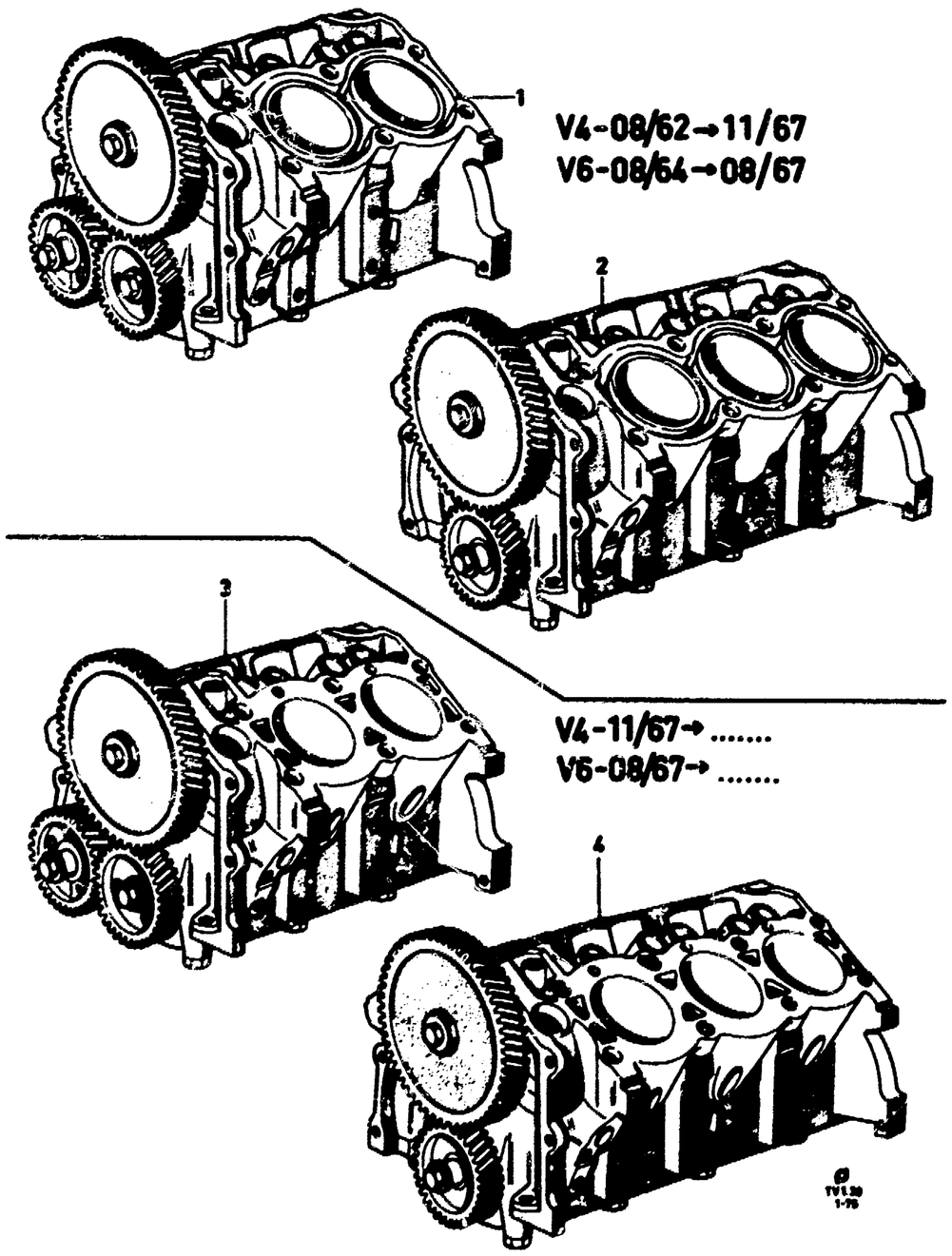

CYLINDER ASSY — TV12-28 — GROUPE EMBIELLE
ZYLINDERBLOCK MIT TRIEBWERK — BLOQUE DE CILINDROS CON SUS COMPONENTES

A) 1503 CCM

B) ON CAPRI USE REAR BORE FOR OIL LEVEL INDICATOR
AM CAPRI HINTERE BOHRUNG FUER OELMESSTAB BENUTZEN
SUR CAPRI UTILISER ALESAGE AR POUR JAUGE D'HUILE
EN EL CAPRI EMPLEESE TALADRO TRASERO PARA VARILLA DE NIVEL DE ACEITE

C) WITH 22 Ø CRANKSHAFT PIN – WITHOUT AIR CONDITIONING SYSTEM
MIT KURBELWELLENZAPFEN Ø 22 OHNE KLIMAANLAGE
AVEC MANETON DE VILEBREQUIN DE 22 Ø – SANS SYSTEME DE CONDITIONNEMEN D'AIR
CON MUNON DE C'GUENAL DE 22 Ø – SIN ACONDICIONADOR DE AIRE

D) WITH 28 Ø CRANKSHAFT PIN
MIT KURBELWELLENZAPFEN Ø 28
AVEC MANETON DE VILEBREQUIN DE 28 Ø
CON MUNON DE CIGUENAL DE 28 Ø

ILL. REF	PART NAME TEILE-BEZEICHNUNG	MOD MOD	MOD.YEAR BAUJAHR	PROD PROD	FINIS NO. BESTELL-NR	QTY STK	PART NUMBER TEILE-NUMMER
	CYLINDER ASSY ZYLINDERBLOCK MIT TRIEBWERK GROUPE EMBIELLE BLOQUE DE CILINDROS CON SUS COMPONENTES						
1	OPEN DECK OFFENER WASSERMANTEL BLOC A CYLINDRES OUVERTS BLOQUE CON CAMISAS DE AGUA ABIERTAS	12L 13L 15L 15H 17L 17H	0862-0568 0866-1167 0862-1167 0862-1167 0862-1167 0862-1167	 D D D	+) +) +) +) 0436277 +)	1 1 1 1 1 1	70TM 6011 AA 11 464178 11 425919 11 425595 11 436277 11 436712
2		20L 20H	0864-0867 0864-0867	 	+) +)	1 1	11 436718 11 436719
3	CLOSED DECK GESCHLOSSENER WASSERMANTEL BLOC A CYLINDRES COUVERTS BLOQUE CON CAMISAS DE AGUA CERRADAS	13L 13H 15L 15H 15H 17L 17H	1167- 1167- 1167- 1167- 1167- 1167- 1167-	 D D D D D	+) *046449* 1491210 1491211 A) +) 1491212 1491213	1 1 1 1 1 1 1	11 464233 +) 70TM 6011 BA 70TM 6011 DA 11 464475 70TM 6011 EA 70TM 6011 FA
4	OLD COOLING SYSTEM ALTES KUEHLSYSTEM ANCIEN SYSTEME DE REFROIDISSEMENT ANTIGUO SISTEMA DE REFRIGERACION	18H 20L 20H 23H 23S	0868-1069 0867-1069 0867-1069 0867-1169 0868-1169	D D D D	+) +) *1545830* *1545432* *1545430*	1 1 1 1 1	73TM 6011 JA 73TM 6011 LA +) +) +)
	NEW COOLING SYSTEM NEUES KUEHLSYSTEM NOUVEAU SYSTEME DE REFROIDISSEMENT NUEVO SISTEMA DE REFRIGERACION	18H 20L 20H	1069-1171 1069-0870 1069-0777	D D D	*1545429* +) 6009392	1 1 1	+) 73TM 6011 NA 73TM 6011 AEA
	GRANADA	20H	0877-0679	D	C) 6116536	1	83TM 6011 KA
	GRANADA/CAPRI	20H	0877-0679	D	D) 6116524	1	83TM 6011 ADA
	GRANADA/CAPRI	20L	0679-0582	D	C) *6068246*	1	+2) 6116541
	GRANADA	20L	0582-	D	C) 6116541	1	83TM 6011 SA
	GRANADA	20L	0679-0582	D	D) *6060727*	1	+2) 6116540
	TAUNUS	20L	0582-	D	D) 6116540	1	83TM 6011 RA
	TAUNUS	20L	0879-0582	D	*6068246*	1	+2) 6116541
		20L	0582-	D	6116541	1	83TM 6011 SA
		20H	0881-0582	D	C) 6090965	1	82TM 6011 AA
		20H	0582-	D	C) 6116530	1	83TM 6011 DA
		20H	0881-0582	D	D) 6090966	1	82TM 6011 BA

1.30

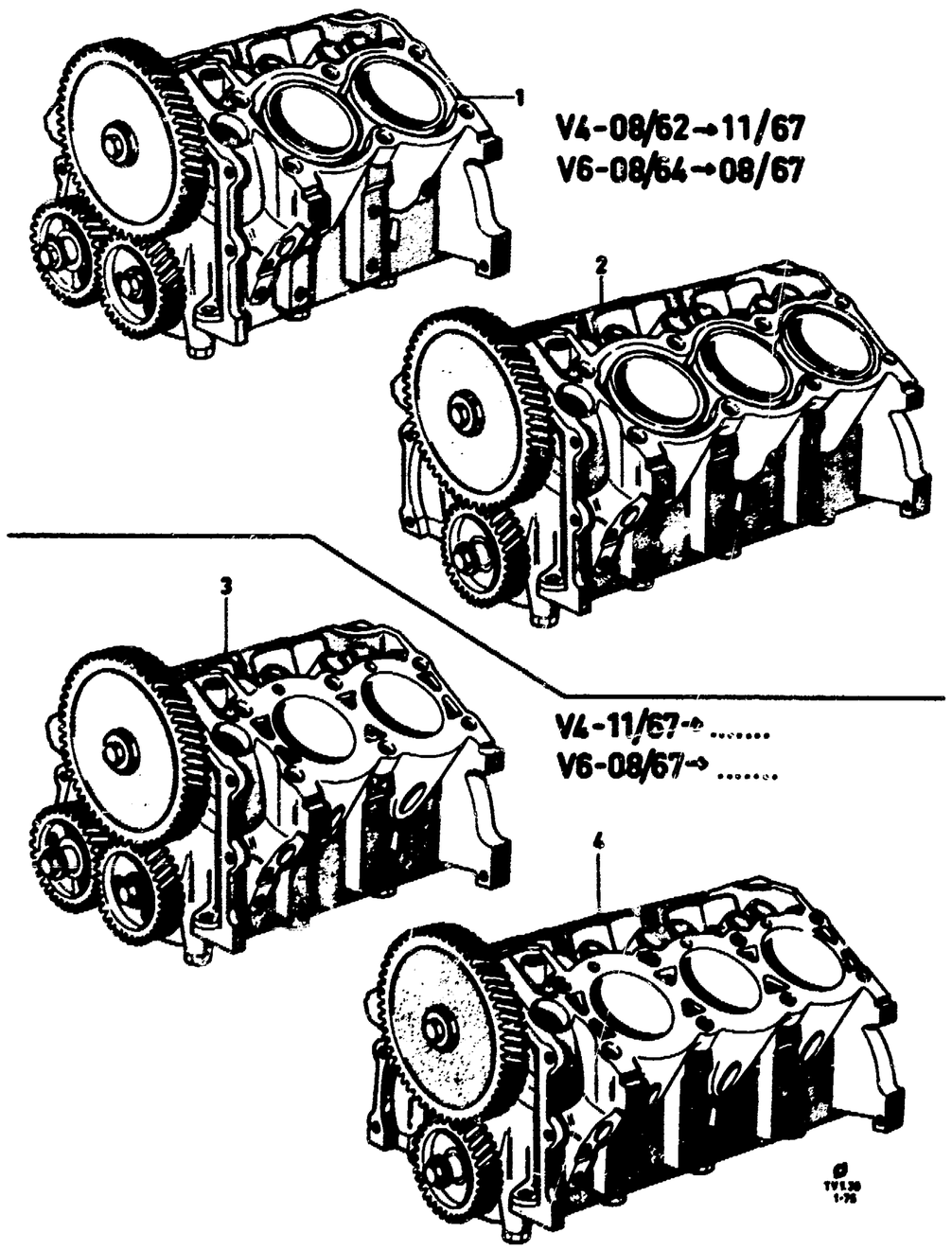

	20H	0582–	D	D)	6116531	1	83TM 6011 EA
	23H	1069–0679		C)	6116537	1	83TM 6011 LA
	23H	0679–		C)	6116533	1	83TM 6011 GA
GRANADA	23H	0877–0579		D)	6116522	1	83TM 6011 ABA
	23H	0679–0582		D)	*6060729*	1	+2) 6116532
	23H	0582–0884		D)	6116532	1	83TM 6011 FA
	23H	0884–		D)	6135087	1	85TM 6011 CA
	23S	1069–0870	D		+)	1	73TM 6011 AAA
	26L		D		6116539	1	83TM 6011 NA
	26H	1069–	D		6116538	1	83TM 6011 MA
	28L	0873–1276	D		6129111	1	83TM 6011 BDA
	28M	0177–	D		*6040029*	1	+)
	28H				6116534	1	83TM 6011 HA
GRANADA	28I	0976–1280	GB		*6054640*	1	+2) 6116535
GRANADA	28I	–0582			*6090803*	1	+2) 6116535
CAPRI	28I	–0582			*1595807*	1	+2) 6116535
	28I	0582–			6116535	1	83TM 6011 JA
	EFI	0285–			6130510	1	85TM 6011 AA

1.40

V4 08/62→10/67
V6 06/64→07/67

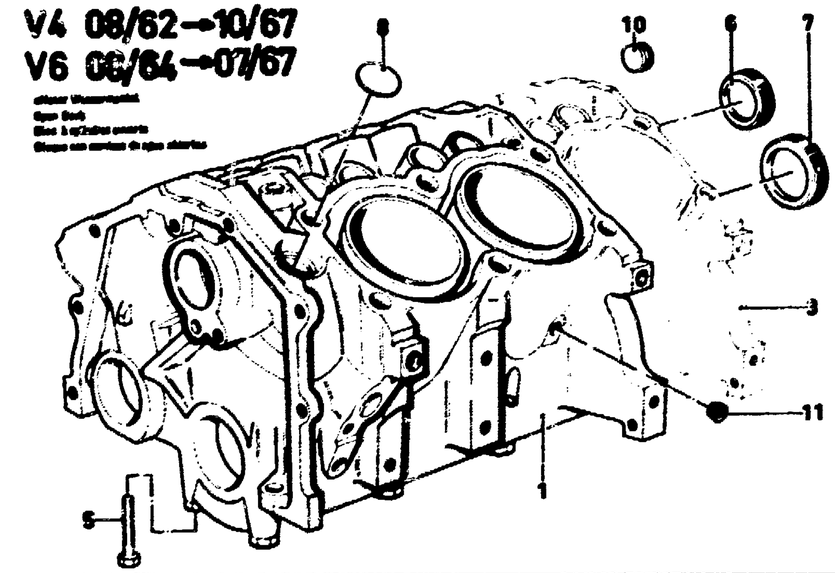

V4 11/67→- - -
V6 08/67→- - -

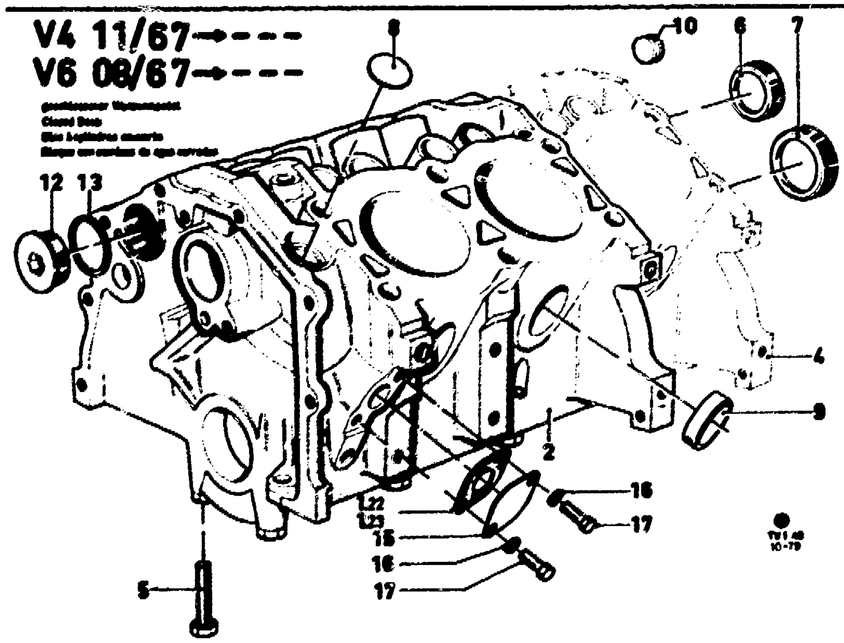

CYLINDER BLOCK, PLUGS
ZYLINDERBLOCK, VERSCHLUSSDECKEL

BLOC-CYLINDRES BOUCHONS, PASTILLES
BLOQUE DE CILINDROS, TAPONES

A) ONLY USE WITH CRANKSHAFT MAIN BEARING THRUST WASHERS
NUR IN VERBINDUNG MIT PASSLAGERRINGEN
UNIQUEMENT AVEC DES FLASQUES DE COUSSINET DE PALIER DE VILEBREQUIN
SOLO CON MEDIAS ARANDELAS DE EMPUJE COJINETE DE CIGUENAL

ILL. REF	PART NAME TEILE-BEZEICHNUNG		MOD MOD	MOD.YEAR BAUJAHR	PROD PROD	FINIS NO. BESTELL-NR	QTY STK	PART NUMBER TEILE-NUMMER
	BLOCK -(CYLINDER) ZYLINDERBLOCK BLOC-CYLINDRES BLOQUE DE CILINDROS							
1	OPEN DECK	12L		0862-0568	D	+)	1	72TM 6010 CCA
	OFFENER WASSERMANTEL	13L		0866-1167		+)	1	11 444614
	BLOC A CYLINDRES OUVERTS	15, 17		0862-1167		+)	1	73TM 6010 ANA
	BLOQUE CON CAMISAS DE AGUA ABIERTAS							
2			20	0864-1167		+)	1	11 436117
3	CLOSED DECK	13		1167-	D	+)	1	73TM 6010 BAA
	GESCHLOSSENER WASSERMANTEL	15, 17		1167-	D	1541964	1	73TM 6010 BKA
	BLOC A CYLINDRES COUVERTS							
	BLOQUE CON CAMISAS DE AGUA CERRADAS							
4	OLD COOLING SYSTEM	18H		1167-1069	D	A) +)	1	74TM 6010 AA
	ALTES KUEHLSYSTEM	20		1167-1069	D	A) +)	1	74TM 6010 JA
	ANCIEN SYSTEME DE REFROIDISSEMENT	23		1167-1069	D	A) +)	1	74TM 6010 NA
	ANTIGUO SISTEMA DE REFRIGERACION							
	NEW COOLING SYSTEM	18		1069-1171	D	+)	1	74TM 6010 ADA
	NEUES KUEHLSYSTEM	20		1069-0579	D	A) 6009387	1	74TM 6010 EA
	NOUVEAU SYSTEME DE REFROIDISSEMENT	20		0679-0982	D	6082017	1	+2) 6116412
	NUEVO SISTEMA DE REFRIGERACION	20		0982-	D	6116412	1	83TM 6010 CA
		23, 26		1069-0579		A) 6009391	1	74TM 6010 UA
		23, 26		0982-0884		6111240	1	83TM 6010 BA
		23, 26		0884-1285		6147275	1	85TM 6010 CA
						(1634547)	MIX	85TM 6010 CB
		23, 26		1285-		6163449	1	85TM 6010 CC
		28		0873-1280		6009385	1	74TM 6010 AMA
		28		1280-1285		6116413	1	83TM 6010 DA
						(6134534)	MIX	85TM 6010 AA
		28		1285-		6163448	1	85TM 6010 AB
5	BOLT -(CRANKSHAFT BEARING CAP) - HEX. HEAD			0862-1280	GB	0425408	6/8	11 425408
	SECHSKANTSCHRAUBE - KURBELWELLENLAGERDECKEL M12 X 80					1592493	6/8	81SM 6345 AA
	VIS A TETE SIX PANS - CHAPEAU DE PALIER DE M12 X 94 VILEBREQUIN			1280-	D	6090929	4	80TM 6345 AA
	TORNILLO CON CABEZA HEXAGONAL - TAPETA DE COJINETE DE CIGUENAL							
	PLUG VERSCHLUSSDECKEL PASTILLE TAPON							
6	CAMSHAFT BEARING	Ø 51		0862-		1555120	1	E857115 S
	NOCKENWELLENLAGER COUSSINET - ARBRE A CAMES COJINETE - ARBOL DE LEVAS							
7	BALANCE SHAFT BEARING	12-17		0862-	D	0405086	1	11 405086
	AUSGLEICHWELLENLAGER COUSSINET - ARBRE COMPENSATEUR COJINETE - EJE COMPENSADOR							

1.40

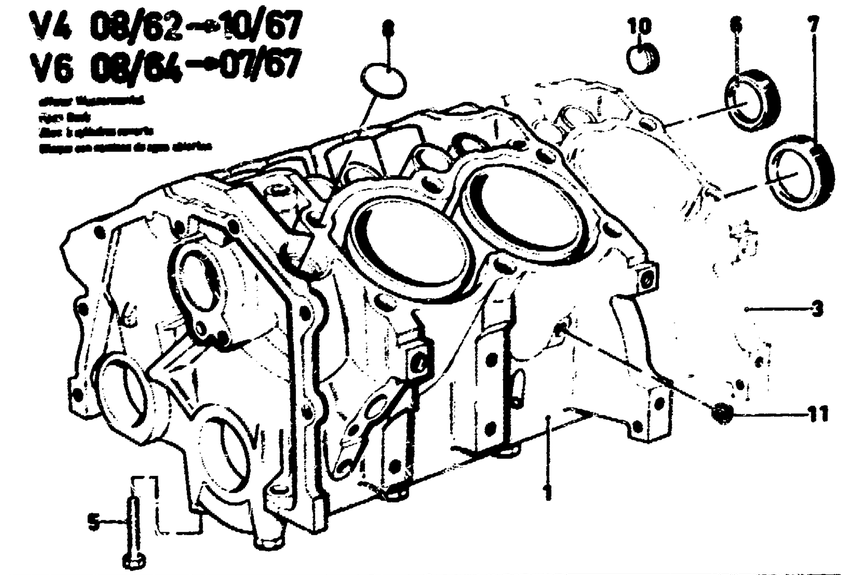

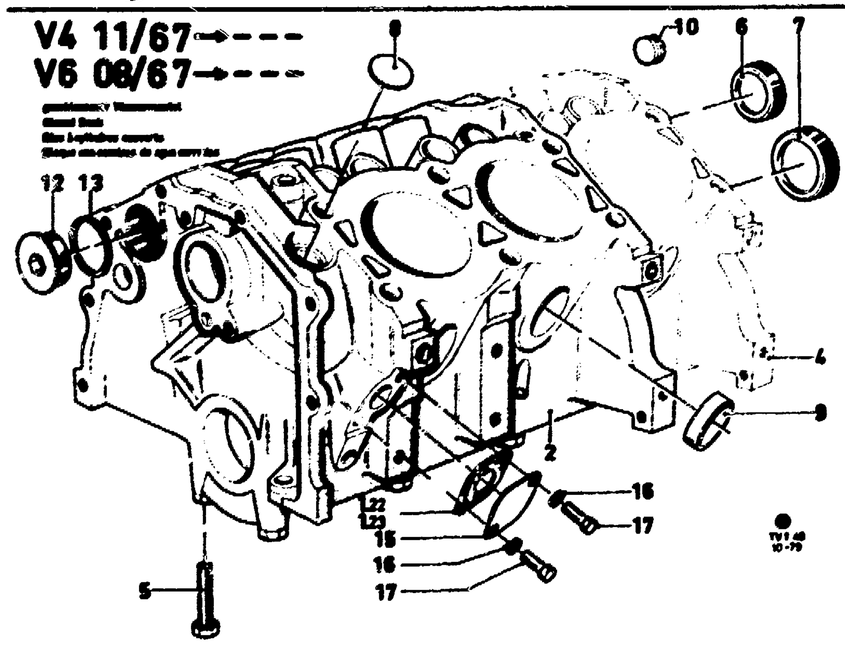

8	VENTILATION TUBE ENTLUEFTUNGSROHR TUBE DE VENTILATION TUBO DE VENTILACION			0866–	D	0444305	1	11 444305
9	WATER JACKET –(CYLINDER BLOCK/CYLINDER HEAD) WASSERMANTEL (ZYLINDERBLOCK/ZYLINDERKOPF) CHEMISE D'EAU (BLOC-CYLINDRES/CULASSE) CAMISA DE AGUA (BLOQUE DE CILINDROS/CULATA)							
		Ø = 38,2 MM		0867–		0228355	X	377017 GS
		Ø = 39,9 MM		0867–		0239755	X	377054 GS
	PLUG GEWINDESTOPFEN BOUCHON FILETE TAPON ROSCADO							
10 (10A)	DUCT –(OIL) OELKANAL CANAL D'HUILE CANAL DE ACEITE	1/4" – 18 M8 X 8		0862– 1069–		1759055 1538084	1 2	87837 ES2 391604 GS
11	JACKET –(WATER) WASSERMANTEL CHEMISE D'EAU CAMISA DE AGUA	1/8" – 27 1/8" – 27 281		0862–		1552877 1521644	2 1	E450102 S80 F650411 S72
12	BLOCK –(CYLINDER) ZYLINDERBLOCK BLOC-CYLINDRES BLOQUE DE CILINDROS	36 X 1,5		0862–		0448036	1	11 448036
13	GASKET	D36 X 42	12–17	1167–		+)	1	66945 GS
	DICHTRING		20–23	0867–1069		+)	1	66945 GS
	JOINT		18–28	1069–		1454118	1	70TM 6734 AA
	JUNTA							
(14)	PLUG – (OIL LEVEL INDICATOR TUBE) VERSCHLUSSDECKEL – ROHROELMESSTAB PASTILLE CUVETTE – TUBE DE JAUGE D'HUILE TAPON – TUBO VARILLA DE NIVEL DE ACEITE	28		0873–		1454264	1	E650311 S
15	COVER – (FUEL PUMP) VERSCHLUSSDECKEL – KRAFTSTOFFPUMPE COUVERCLE – POMPE D'ALIMENTATION TAPA – BOMBA DE GASOLINA	281		0976–0777 0877–	D	9050136 1591971	1 1	H70TF 6095 AA 78TF 9K599 AA
16	WASHER – (SPRING) FEDERSCHEIBE RONDELLE ELASTIQUE ARANDELA ELASTICA	B8		0976–		1459592	2	34986 GS40
17	BOLT – (HEX. HEAD) SECHSKANTSCHRAUBE VIS A TETE SIX PANS TORNILLO CON CABEZA HEXAGONAL	M8		0976–		0200576	2	20366 GS

1

1.50	PISTONS, SHAFTS, BEARINGS KOLBEN, WELLEN, LAGER PISTONS, ARBRES, COUSSINETS PISTONES, EJES, COJINETES	TV12–28	01
1.60	CAMSHAFT, VALVE CONTROL NOCKENWELLE, VENTILSTEUERUNG ARBRE A CAMES, COMMANDE DE SOUPAPES ARBOL DE LEVAS, MANDO DE VALVULAS	TV12 TV12–28	09

PISTONS, SHAFTS, BEARINGS — TV12-28 — PISTONS, ARBRES, COUSSINETS
KOLBEN, WELLEN, LAGER — PISTONES, EJES, COJINETES

1.50/1

A) WITH 22 Ø CRANKSHAFT PIN – WITHOUT AIR CONDITIONING SYSTEM
MIT KURBELWELLENZAPFEN Ø 22 OHNE KLIMAANLAGE
AVEC MANETON DE VILEBREQUIN DE 22 Ø – SANS SYSTEME DE CONDITIONNEMENT D'AIR
CON MUNON DE CIGUENAL DE 22 Ø – SIN ACONDICIONADOR DE AIRE

B) WITH 28 Ø CRANKSHAFT PIN
MIT KURBELWELLENZAPFEN Ø 28
AVEC MANETON DE VILEBREQUIN DE 28 Ø
CON MUNON DE CIGUENAL DE 28 Ø

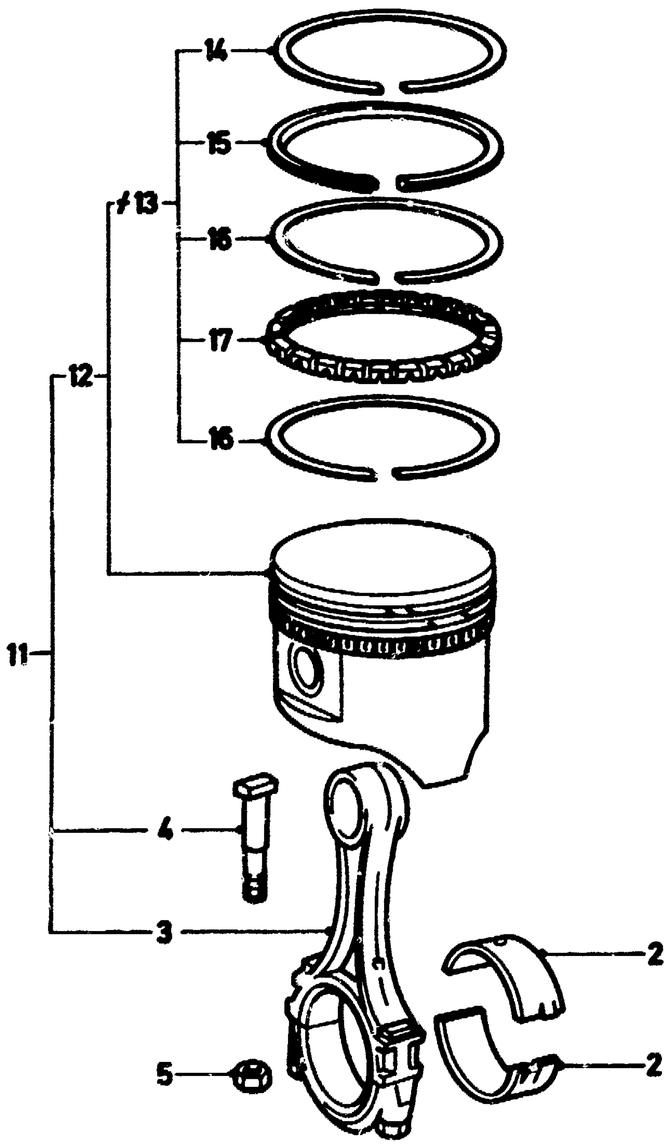

DE
TV 1.50/1
3 - 86

ILL. REF	PART NAME / TEILE-BEZEICHNUNG				MOD MOD	MOD.YEAR BAUJAHR	PROD PROD	FINIS NO. BESTELL-NR	QTY STK	PART NUMBER TEILE-NUMMER
1	BEARING -(CRANKSHAFT) - MAIN KURBELWELLENLAGERSCHALE DEMI-COUSSINET DE VILEBREQUIN MEDIO COJINETE DE CIGUENAL									
	COLOUR FARBE COULEUR COLOR	O.D. AUSSENDURCHMESSER DIAMETRE EXTERIEUR DIAMETRO EXTERIOR	I.D. INNENDURCHMESSER DIAMETRE INTERIEUR DIAMETRO EXTERIOR		CHM IN	ESSER TERIOR				
	--	STD.	STD. 12-28			0862-		6013904	X	73TM 6333 AA
	--	STD.	STD. 28I			0976-0777	D	1576991	8	H75TM 6333 AA
	YELLOW GELB JAUNE AMARILLO	STD.	STD.			0862-		6013905	X	73TM 6333 BA
	GREEN GRUEN VERT VERDE	STD.	- 0.25			0862-		6013907	X	73TM 6333 DA
	--	STD.	- 0.50	12-26		0862-		1548277	X	73TM 6333 EA
	--	STD.	- 0.75	12-26		0862-		1548278	X	73TM 6333 FA
	--	STD.	- 1.0	12-26		0862-		1548279	X	73TM 6333 GA
	BLACK SCHWARZ NOIR NEGRO	+ 0.38	STD.			0862-		6013906	X	73TM 6333 CA
	--	+ 0.38	- 0.25	12-26		0862-		1548280	X	73TM 6333 HA
	--	+ 0.38	- 0.50	12-26		0862-		1548281	X	73TM 6333 JA
	--	+ 0.38	- 0.75	12-26		0862-		1548282	X	73TM 6333 KA
	--	+ 0.38	- 1.0	12-26		0862-		1548283	X	73TM 6333 LA
1A	COLOUR FARBE COULEUR COLOR	O.D. AUSSENDURCHMESSER DIAMETRE EXTERIEUR DIAMETRO EXTERIOR	I.D. INNENDURCHMESSER DIAMETRE INTERIEUR DIAMETRO EXTERIOR		CHM IN	ESSER TERIOR				
	--	STD.	STD.			0862-		6013908	1	73TM 6337 AA
	YELLOW GELB JAUNE AMARILLO	STD.	STD.			0862-		6013909	1	73TM 6337 BA
	--	STD.	- 0.25			0862-0785		1548291	1	73TM 6337 DA
	GREEN	STD.	- 0.25	12-17		0862		6013911	1	73TM 6337 EA

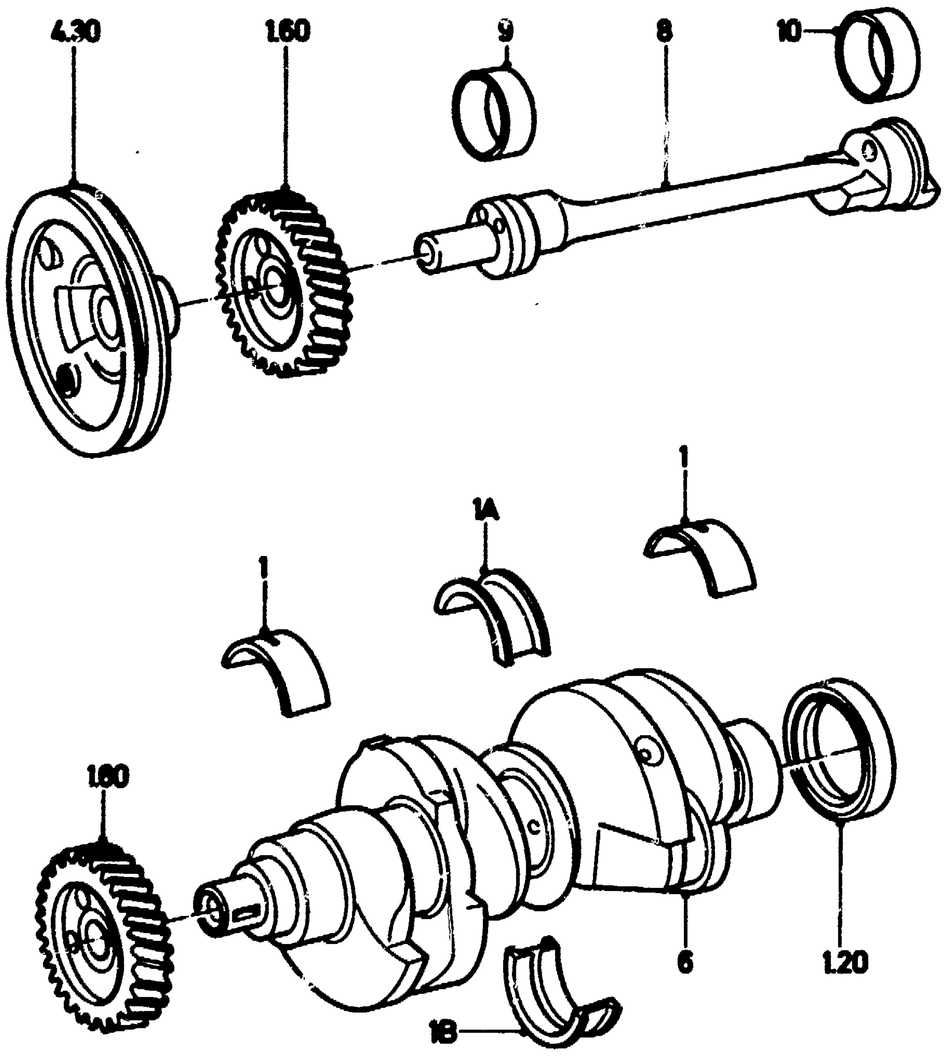

QE
TV 150/2
3 - 86

	GRUEN VERT VERDE							
	--	STD.	- 0.50	12–26	0862–	1548284	1	73TM 6337 FA
	--	STD.	- 0.75	12–26	0862–	1548285	1	73TM 6337 GA
	--	STD.	- 1.0	12–26	0862–	1548286	1	73TM 6337 HA
	BLACK SCHWARZ NOIR NEGRO	+ 0.38	STD.		0862–	6013910	1	73TM 6337 CA
	--	+ 0.38	- 0.25	12–26	0862–	1548287	1	73TM 6337 JA
	--	+ 0.38	- 0.50	12–26	0862–	1548288	1	73TM 6337 KA
	--	+ 0.38	- 0.75	12–26	0862–	1548289	1	73TM 6337 LA
	--	+ 0.38	- 1.0	12–26	0862–	1548290	1	73TM 6337 MA
1B	--	STD	STD		0862–0785	6013908	1	73TM 6337 AA
	--	STD	STD		0785–1285	6157216	1	86TM 6A339 AA
	--	STD	STD		1285–	6013904	1	73TM 6333 AA
	YELLOW GELB JAUNE AMARILLO	STD STD STD	STD STD STD		0862–0785 0785–1285 1285–	6013909 6157217 6013905	1 1 1	73TM 6337 BA 86TM 6A339 BA 73TM 6333 BA
	--	STD	- 0,25		0862–0785	1548291	1	73TM 6337 DA
	GREEN GRUEN VERT VERDE	STD STD STD	- 0,25 - 0,25 - 0,25		0862–0785 0785–1285 1285–	6013911 6157219 6013907	1 1 1	73TM 6337 EA 86TM 6A339 EA 73TM 6333 DA
	--	STD	- 0,50	TV12 – 26	0862–	1548284	1	73TM 6337 FA
	--	STD	- 0.75	TV12 – 26	0862–	1548285	1	73TM 6337 GA
	--	STD	- 1,0	TV12 – 26	0862–	1548286	1	73TM 6337 HA
	BLACK SCHWARZ NOIR NEGRO	+ 0,38 + 0,38 + 0,38	STD STD STD		0862–0785 0785–1285 1285–	6013910 6157218 6013906	1 1 1	73TM 6337 CA 86TM 6A339 CA 73TM 6333 CA
	--	+ 0,38	- 0,25	TV12 – 26	0862–	1548287	1	73TM 6337 JA
	--	+ 0,38	- 0.50	TV12 – 26	0862–	1548288	1	73TM 6337 KA
	--	+ 0,38	- 0,75	TV12 – 26	0862–	1548289	1	73TM 6337 LA
	--	+ 0,38	- 1,0	TV12 – 26	0862–	1548290	1	73TM 6337 MA
	WASHER –(CRANKSHAFT MAIN BEARING THRUST) PASSLAGERRING FLASQUE DE COUSSINET DE PALIER DE VILEBREQUIN MEDIA ARANDELA DE EMPUJE COJINETE PRINCIPAL							
1C	UPPER OBEN SUPERIEURE SUPERIOR	STD. + 0,40		18–26 18–26		6018216 6018217	2 2	74TM 6A341 AA 74TM 6A341 BA
1D	LOWER UNTEN INFERIEURE INFERIOR	STD. + 0,40		18–26 18–26		6018218 6018219	2 2	74TM 6A341 CA 74TM 6A341 DA
2	BEARING –(CONNECTING ROD) PLEUELLAGERSCHALE DEMI–COUSSINET DE BIELLE MEDIO COJINETE DE BIELA							
	COLOUR FARBE COULEUR		I.D. INNENDURCHMESSER DIAMETRE INTERIEUR					

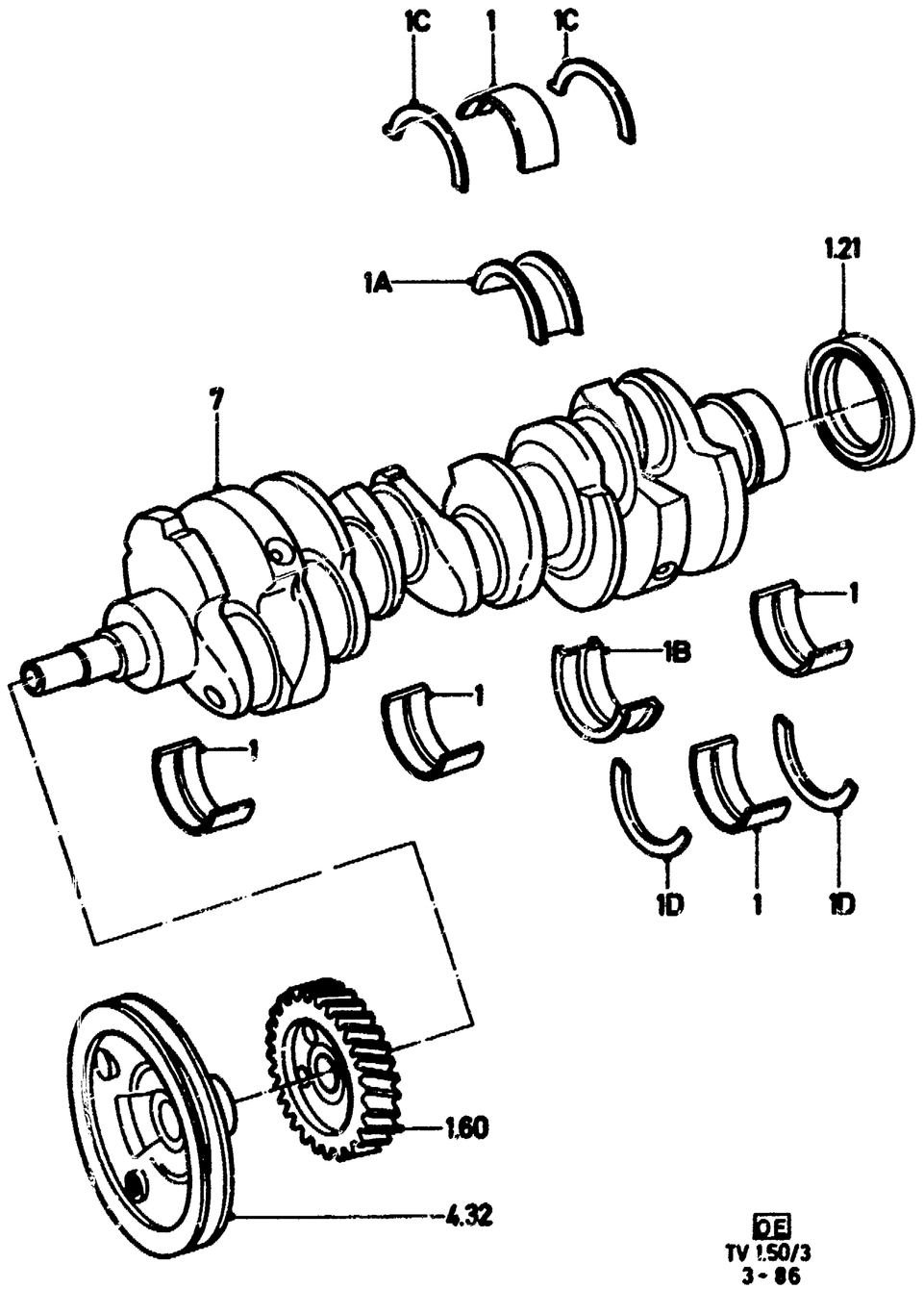

	COLOR	DIAMETRO INTERIOR								
	--	STD. 12-28			0862-			6013900		73TM 6211 FA
	--	STD. 28I			0976-0777	D		1576988	12	H75TM 6211 FA
	YELLOW GELB JAUNE AMARILLO	STD.			0862-			6013902		73TM 6211 MA
	--	- 0.05			0862-			1548273		73TM 6211 HA
	GREEN	- 0.25			0862-			6013901		73TM 6211 GA
	GRUEN VERT VERDE	- 0.25	28I		0976-0777	D		1576989	12	H75TM 6211 GA
	BLUE BLAU BLEU AZUL	- 0.25			0862-	D		0464639		+2) 6013901
	--	- 0.5			0862-			1548274		73TM 6211 JA
	--	- 0.75			0862-			1548275		73TM 6211 KA
	--	- 1.0			0862-			1548276		73TM 6211 LA
3	ROD ASSY -(CONNECTING) PLEUELSTANGE BIELLE BIELA				0962-			6051783	4/6	78TM 6200 AA
4	BOLT -(CONNECTING ROD) PLEUELSCHRAUBE VIS A TETE DE BIELLE PERNO DE BIELA				0862-			6058737		78TM 6214 A2A
5	NUT -(HEX.) M8 X 1 SECHSKANTMUTTER ECROU A SIX PANS TUERCA HEXAGONAL				0862-			0228439		377024 GS100
6	CRANKSHAFT		12-15		0862-	D		0405645	1	11 405645
	KURBELWELLE VILEBREQUIN		17		0864-	D		0801181	1	69TM 6303 EA
7	CIGUENAL		18,20			D	A)	6115462	1	82TM 6303 FA
			20		0877-0882	D	B)	*6051695*	1	+2) 6114736
			20		0982-	D	B)	6114736	1	82TM 6303 DA
			23		0864-0582	D	A)	*1576986*	1	+2) 6115463
			23				A)	6115463	1	82TM 6303 GA
			23				B)	6114737	1	82TM 6303 EA
			26			D		0448510	1	11 448510
	CAPRI +"USA" / GRANADA		28		0873-0483			*6052014*	1	+2) 6117571
	CAPRI		28I		-0483			*1595810*	1	+2) 6117571
			28		0483-			6117571	1	82TM 6303 AA
8	SHAFT -(BALANCE)		12-15		0862-	D		0405889	1	11 405889
	AUSGLEICHWELLE ARBRE COMPENSATEUR EJE COMPENSADOR		17		0864-	D		0436208	1	11 436208
	BEARING LAGERBUECHSE COUSSINET COJINETE									
9	FRONT	STD.	12-17		0862-	D		0444024	1	11 444024
	VORN AV DELANTERO	- 0,38	12-17		0862-	D		0444025	1	11 444025

1.50/1

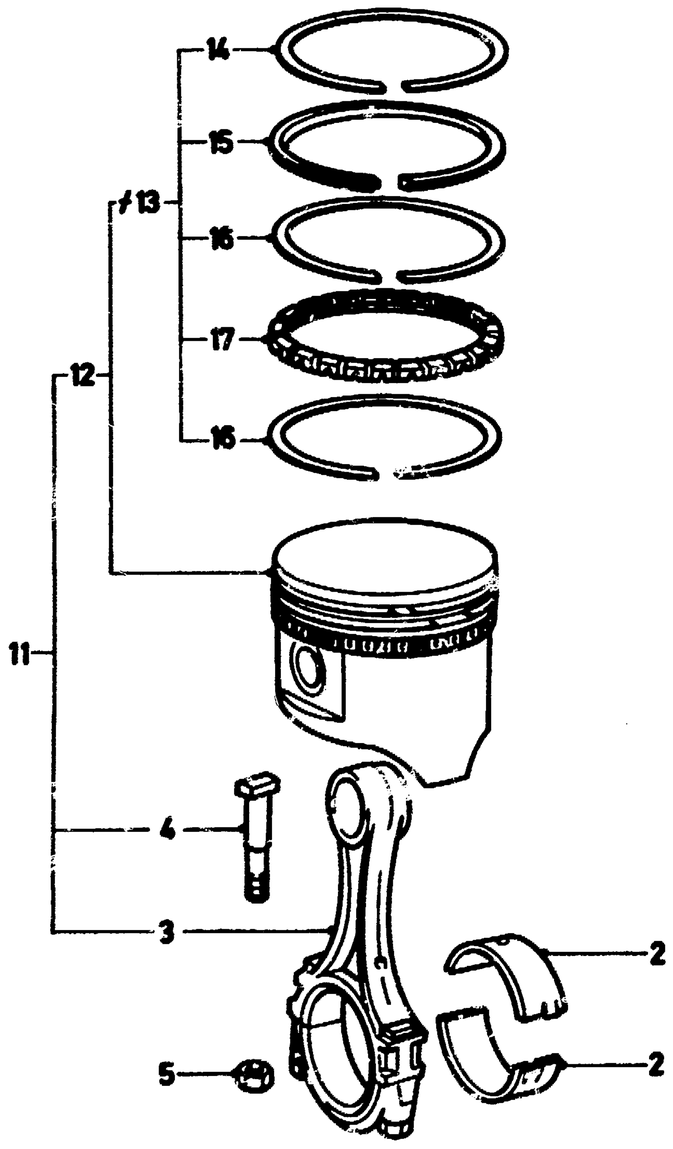

QF
TV 1.50/1
3-86

10	REAR HINTEN AR TRASERO	STD. – 0,38	12–17 12–17			0862– 0862–	D	0444027 +)	1 1	11 444027 11 444028
11	PISTON AND CONNECTING ROD ASSY KOLBEN MIT PLEUEL PISTON AVEC BIELLE PISTON CON BIELA									
	DIAM. OF PISTON KOLBENDURCHMESSER DIAM. DE PISTON DIAM. DE PISTON									
	STD.	84.0			13L	1167-0872	D	+)	4	69TM 6100 HA
	+ 0.5	84.5			13L	1167-0872	D	0801308	4	69TM 6100 JA
	STD.	84.0			13H	1167-0872	D	+)	4	69TM 6100 MA
	STD.	90.0			15L	1167–	D	1539808	4	73TM 6100 EA
	+ 0.5	90.5			15L	1167–	D	*1539809*	4	+)
	+ 1.0	91.0			15L	1167–	D	1539810	4	73TM 6100 GA
	STD.	90.0			15H	1167-0872	D	0444716	4	11 444716
	+ 0.5	90.5			15H	1167-0872	D	+)	4	11 444723
	STD.	90.0			17L	0862-1167	D	0436575	4	11 436575
	STD.	90.0			17L	1167–	D	*1539811*	4	+)
	+ 0.5	90.5			17L	0862-1167	D	0436576	4	11 436576
	+ 0.5	90.5			17L	1167–	D	*1539812*	4	+)
	+ 1.0	91.0			17L	0862-1167	D	+)	4	11 436577
	+ 1.0	91.0			17L	1167–	D	1539813	4	73TM 6100 MA
	STD.	90.0			17H	1167–	D	*1539814*	4	+)
	+ 0.5	90.5			17H	1167–	D	1539815	4	73TM 6100 TA
	+ 1.0	91.0			17H	0862-1167	D	0436580	4	11 436580
	+ 1.0	91.0			17H	1167–	D	*1539816*	4	+)
	STD.	80.0			18	0868-1271	D	+)	6	69TM 6100 CA
	STD.	84.0			20L	0864-0870		+)	6	
	STD.	84.0			20L	0679–	D	1583490	6	79TM 6100 EA
	+ 0.5	84.5			20L	0679–	D	1583491	6	79TM 6100 CA
	+ 1.0	85.0			20L	0679–	D	1583492	6	79TM 6100 DA
	STD.	84.0			20H	0767-0679	D	1539817	6	73TM 6100 ACA
	+ 0.5	84.5			20H	0767-0679	D	1539818	6	73TM 6100 ADA
	+ 1.0	85.0			20H	0767-0679	D	1539819	6	73TM 6100 AEA
	STD.	90.0			23H	0867-0679		1539820	6	73TM 6100 AHA
	STD.	90.0	GRANADA/CAPRI		23H	0679–		1583496	6	79TM 6100 SA
	STD.	90.0	TAUNUS/CORTINA/SIERRA		23H	0879–		1583496	6	79TM 6100 SA
	+ 0.5	90.5			23H	0867-0679		1539821	6	73TM 6100 AJA
	+ 0.5	90.5	GRANADA/CAPRI		23H	0679–		1583497	6	79TM 6100 NA
	+ 0.5	90.5	TAUNUS/CORTINA/SIERRA		23H	0879–		1583497	6	79TM 6100 NA
	+ 1.0	91.0			23H	0867-0679		1539822	6	73TM 6100 AKA
	+ 1.0	91.0	GRANADA/CAPRI		23H	0679–		1583498	6	79TM 6100 RA
	+ 1.0	91.0	TAUNUS/CORTINA/SIERRA		23H	0879–		1583498	6	79TM 6100 RA
	STD.	90.0			23S	0868-0870	D	+)	6	68TM 6100 BB
	STD.	90.0		+ "USA","CDN"	26L	1071-0873	D	*1510820*	6	+)
				+ "S"	26L	0376–	D	*1510820*	6	+)
	+ 0.5	90.5			26L	1071–	D	+)	6	72TM 6100 ABA
	+ 1.0	91.0			26L	1071–	D	+)	6	72TM 6100 ACA
	STD.	90.0			26H	1069–	D	1539823	6	73TM 6100 ANA

V4

1.50/2

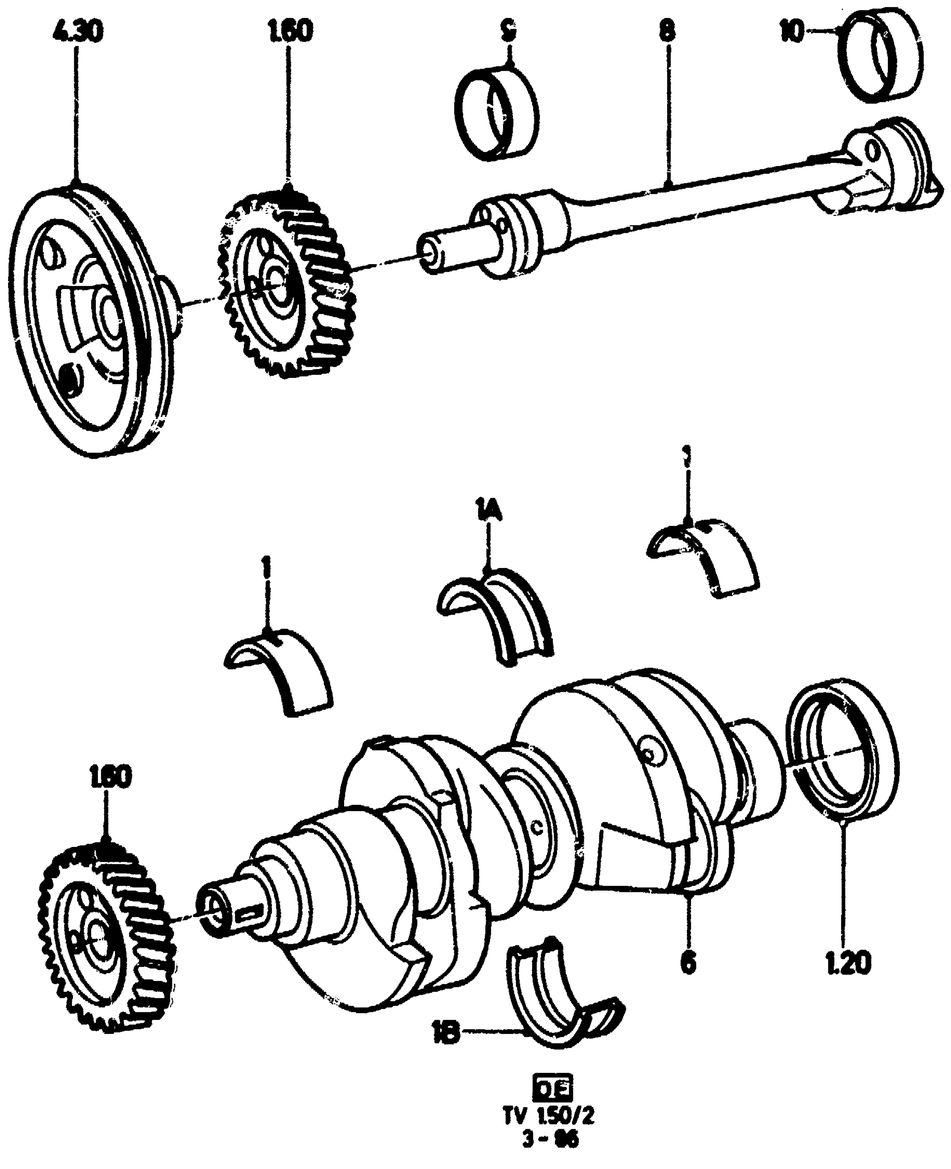

DE
TV 1.50/2
3 - 86

	+ 0.5	90.5		26H	1069–	D	1539824	6	73TM 6100 ARA
	+ 1.0	91.0		26H	1069–	D	*1539825*	6	+)
	STD.	93.0		28	0873–1276	D	*+)*	6	74TM 6100 EA
	STD.	93.0		28	0177–0777	D	1565111	6	76TM 6100 EA
	STD.	93.0		28	0976–		1583814	6	78TM 6100 EC
	+ 0.5	93.5		28	0976–		1583815	6	78TM 6100 CC
	+ 1.0	94.0		28H	0877–1178	D	1579611	6	78TM 6100 DB
	+ 1,0	94,0		28I	0976–	D	1583816	6	78TM 6100 DC
	+ 1.0	94.0		28H	1278–	D	1583816	6	78TM 6100 DC
	+ 1,0	94,0		28	0877–	GB	1583816	6	78TM 6100 DC
12	PISTON ASSY – LESS CONNECTING ROD KOLBEN OHNE PLEUEL PISTON SANS BIELLE PISTON SIN BIELA								
	DIAM. OF PISTON KOLBENDURCHMESSER DIAM. DE PISTON DIAM. DE PISTON								
	STD.	84.0		13L	1167–0872	D	1515701	4	A71SX 6102 DA
	+ 0.5	84,5		13L	1167–0872	D	*1515722*	4	+)
	+ 1.0	85.0		13L	1167–0872	D	*1515743*	4	+)
	STD.	90.0		15L	1167–0872	D	*1515705*	4	+)
	+ 0.5	90.5		15L	1167–0872	D	*1515726*	4	+)
	+ 1.0	91.0		15L	1167–0872	D	1515747	4	A71SX 6102 BRA
	STD.	90.0		15H	1167–	D	+)	4	A71SX 6102 JA
	+ 0.5	90.5		15H	1167–	D	1515727	4	A71SX 6102 AMA
	+ 1.0	91.0		15H	1167–	D	*1515748*	4	+)
	STD.	90.0		17L	0862–1167	D	*1515707*	4	+)
	STD.	90.0		17L	1167–	D	5002223	4	A75SX 6102 AA
	+ 0.5	90.5		17L	0862–1167	D	1515728	4	A71SX 6102 ANA
	+ 0.5	90.5		17L	1167–	D	*5002224*	4	+)
	+ 1.0	91.0		17L	1167–	D	5002225	4	A75SX 6102 CA
	STD.	90.0		17H	1167–	D	*1515710*	4	+)
	+ 0.5	90.5		17H	1167–	D	1515731	4	A71SX 6102 ATA
	+ 1.0	91.0		17H	1167–	D	1515752	4	A71SX 6102 CAA
	STD.	80.0		18H	0868–1271	D	*+)*	6	A71SX 6102 RA
	STD.	84.0		20L	0767–0870	D	*1515714*	6	+)
	+ 1.0	85.0		20L	0767–0870	D	*1515756*	6	+)
	STD.	84.0		20H	0767–0679	D	1515715	6	A71SX 6102 YA
	STD.	84.0		20H	0881–	D	6117561	6	82TM 6102 AB
	+ 0.5	84.5		20H	0864–0679	D	1515736	6	A71SX 6102 BCA
	+ 0.5	84.5		20H	0881–0882	D	6101166	6	82TM 6102 BA
	+ 0.5	84.5		20H	0882–	D	6117562	6	82TM 6102 BB
	+ 1.0	85.0		20H	0767–0679	D	1515757	6	A71SX 6102 CFA
	+ 1.0	85.0		20H	0881–0882	D	*6101167*	6	+2) 6117563
	+ 1.0	85.0		20H	0882–	D	6117563	6	82TM 6102 CB
	STD.	90.0		23H	0867–0679		1515716	6	A71SX 6102 AAA
	+ 0.5	90.5		23H	0867–0679		1515737	6	A71SX 6102 BDA
	+ 1.0	91.0		23H	0867–0679		1515758	6	A71SX 6102 CGA
	STD./+0.5	90.0/90.5		23S	0868–0870	D	*1515717*	6	+)
	STD.	90.0	+ "USA","CDN"	26L	1071–0873		*+)*	6	72TM 6110 ABA
			+ "S"	26L	0376–		*+)*	6	72TM 6110 ABA
	STD.	90.0		26H	1069–	D	1515718	6	A71SX 6102 ACA
	+ 0.5	90.5		26H	1069–	D	1515739	6	A71SX 6102 BFA

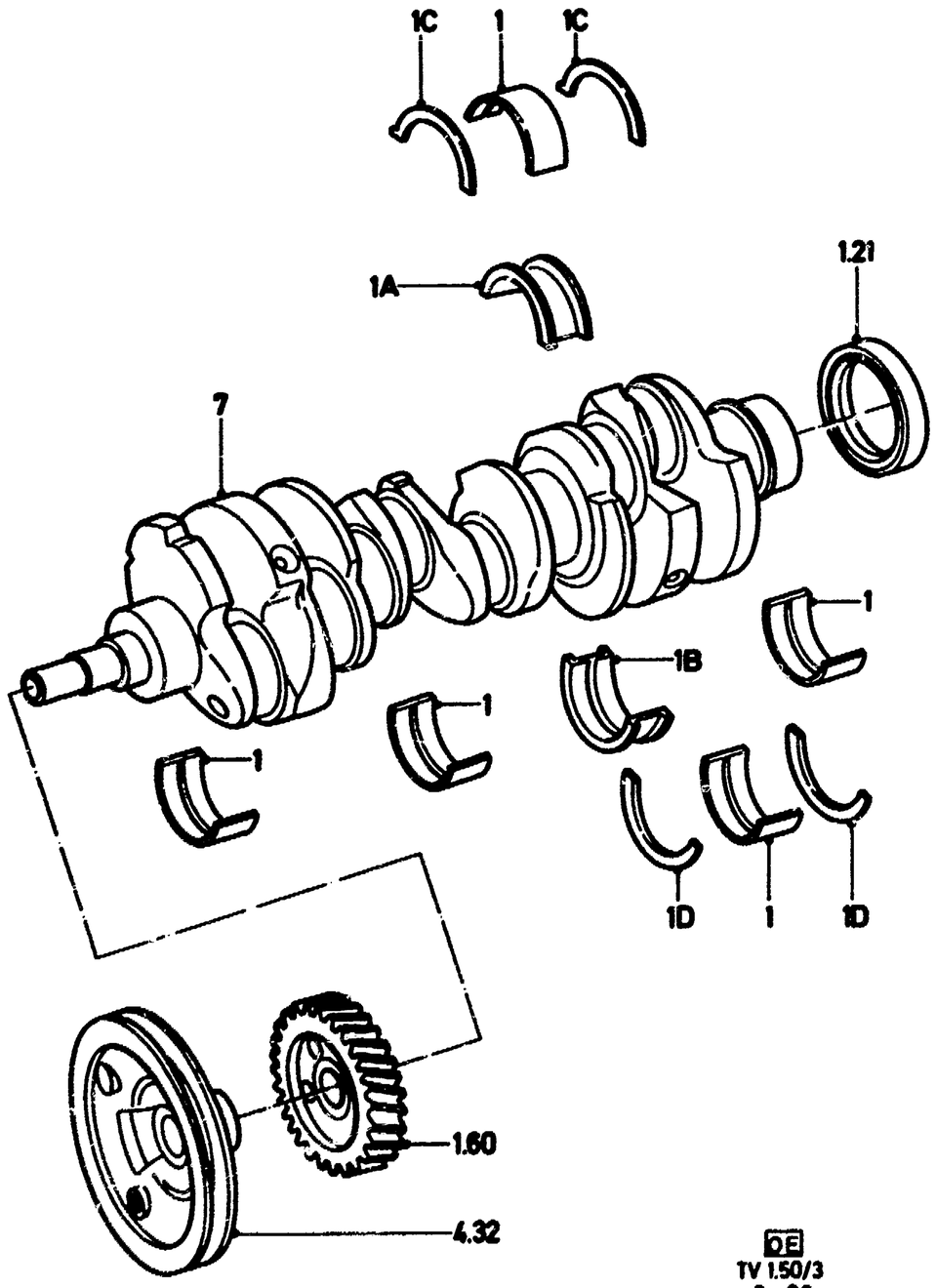

OE
TV 1.50/3
3 - 86

	+ 1.0	91.0			26H	1069–	D	*1515760*	6	+)
+13	KIT –(PISTON RINGS) SATZ KOLBENRINGE JEU DE SEGMENTS DE PISTON JUEGO DE SEGMENTOS DE PISTON									
	DIAM. OF PISTON KOLBENDURCHMESSER DIAM. DE PISTON DIAM. DE PISTON									
	STD.	90.0			15	1167–	D	0710202	1	11 710202
	+ 0.5	90.5			15	0862–1167	D	0436588	1	11 436588
	+ 0.5	90.5			15	1167–		+)		
	+ 1.0	91.0			15	1167–		+)		
	STD.	90.0			17	1167–	D	0710202	1	11 710202
	+ 0.5	90.5			17	0862–1167	D	0436588	1	11 436588
	+ 0.5	90.5			17	1167–		+)		
	+ 1.0	91.0			17	1167–		+)		
	STD.	84.0			20	0864–0881	D	0436590	1	11 436590
	STD.	84.0			20	0881–	D	6117564	6	83TM 6148 AB
	+ 0.5	84.5			20	0864–0881	D	+)		
	+ 0.5	84.5			20	0881–	D	6117565	6	83TM 6148 BB
	+ 1.0	85.0			20	0864–0881	D	+)		
	+ 1.0	85.0			20	0881–0882	D	6101176	6	82TM 6148 CA
	+ 1.0	85.0			20	0882–	D	6117566	6	83TM 6148 CB
	STD.	90,0	23,26			0867–0882	D	0710205	1	11 710205
	+ 0,5	90,5	23,26			0867–		+)		
	+ 1,0	91,0	23,26			0867–		+)		
14	RING –(PISTON) – UPPER KOLBENRING OBEN SEGMENT SUPERIEUR SEGMENTO SUPERIOR									
	DIAM. OF PISTON KOLBENDURCHMESSER DIAM. DE PISTON DIAM. DE PISTON									
	STD.	80.0			12	0862–0568	D	0405510	4	11 405510
	+ 0.5	80.5			12	0862–0568	D	+)	4	11 425338
	STD.	84.0			13	0862–0872	D	0448616	4	11 448616
	+ 0.5	84.5			13	0862–0872	D	0448617	4	11 448617
	+ 1.0	85.0			13	0862–0872		+)	4	11 448618
	STD.	90.0 1503 CCM		– "I"	15	0862–	D	6115703	4	83TM 6150 GA
	STD.	90.0 1503 CCM		+ "I"	15	0862–		+)	4	11 436876
	+ 0.5	90.5			15	0862–	D	0425352	4	11 425352
	+ 1.0	91.0			15	0862–	D	6115940	4	83TM 6150 JA
	STD.	90.0			17	0862–	D	6115703	4	83TM 6150 GA
	+ 0.5	90.5			17	0862–	D	0425352	4	11 425352
	+ 1.0	91.0			17	0862–	D	6115940	4	83TM 6150 JA
	STD.	80.0			18	0868–1271	D	0405510	6	11 405510
	+ 0.5	80.5			18	0868–1271	D	+)	6	11 425338
	STD.	84.0			20	0864–0881	D	0448616	6	11 448616
	STD.	84.0			20	0881–	D	6117567	6	83TM 6150 AB
	+ 0.5	84.5			20	0864–0881	D	0448617	6	11 448617
	+ 0.5	84.5			20	0881–	D	6117568	6	83TM 6150 BB
	+ 1.0	85.0			20	0864–0881		+)	6	11 448618
	+ 1.0	85.0			20	0881–	D	6117569	6	83TM 6150 CB

1.50/1

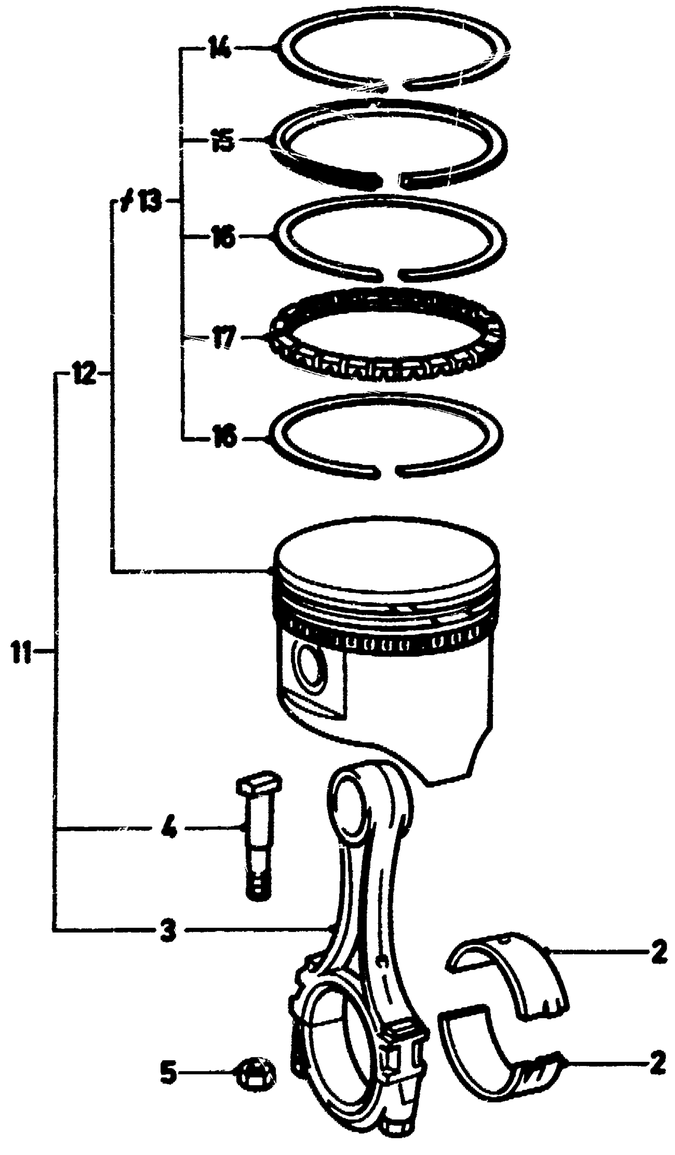

	STD.	90.0	23, 26				6115703	6	83TM 6150 GA
	+ 0.5	90.5	23.26		0867-		6115939	6	83TM 6150 HA
	+ 1.0	91.0	23.26				6115940	6	83TM 6150 JA
	STD.	93.0		28	0873-		6107978	6	80TM 6150 AA
	+ 0.5	93.5		28			6107979	6	80TM 6150 BA
	+ 1.0	94.0		28	0873-1178	GB	1583817	6	78TM 6150 CB
	+ 1.0	94.0		28	1278-	GB	6107980	6	80TM 6150 CA
	+ 1.0	94.0		28	0873-	D	6107980	6	80TM 6150 CA
15	RING -(PISTON) - LOWER NASENRING SEGMENT INFERIEUR SEGMENTO INFERIOR								
	DIAM. OF PISTON KOLBENDURCHMESSER DIAM. DE PISTON DIAM. DE PISTON								
	STD.	80.0		12	0862-0568	D	0405513	4	11 405513
	+ 0.5	80.5		12	0862-0568	D	*+)*	4	11 425341
	+ 1.0	81.0		12	0862-0568		*+)*	4	11 425927
	STD.	84.0		13	0862-0872	D	0448622	4	11 448622
	+ 0.5	84.5		13	0862-0872	D	*0448623*	4	+)
	+ 1.0	85.0		13	0862-0872		0436465	4	11 436465
	STD.	90.0 - "I"	15-17		0862-	D	0405522	4	11 405522
	STD.	90.0 + "I"		15	0862-		*+)*	4	11 436877
	+ 0.5	90.5	15-17		0862-	D	0425364	4	11 425364
	+ 1.0	91.0	15-17		0862-	D	0436603	4	11 436603
	STD.	80.0		18	0868-1271	D	0405513	6	11 405513
	+ 0.5	80.5		18	0868-1271	D	*0425341*	6	+)
	+ 1.0	81.0		18	0868-1271	D	*0425927*	6	+)
	STD.	84.0		20	0864-	D	0448622)	6	11 448622
	STD.	84.0		20		D	0425507)	6	11 425507
	+ 0.5	84.5		20	0864-	D	0448623)	6	11 448623
	+ 0.5	84.5		20		D	0425519)	6	11 425519
	+ 1.0	85.0		20	0864-		0436465	6	11 436465
	STD.	90,0	23,26		0867-		0405522	6	11 405522
	+ 0,5	90,5	23,26		0867-		0425364	6	11 425364
	+ 1,0	91,0	23,26		0867-	GB	0436603	6	11 436603
	STD.	93.0		28	0873-		1565105	6	74TM 6152 AA
	+ 0.5	93.5		28	0873-		1565106	6	74TM 6152 BA
	+ 1.0	94.0		28	0873-		1559670	6	74TM 6152 CA
16	RING -(PISTON OIL CONTROL) ZWISCHENRING SEGMENT RACLEUR INTERMEDIAIRE SEGMENTO INTERMEDIO RASCADOR DE ACEITE								
	DIAM. OF PISTON KOLBENDURCHMESSER DIAM. DE PISTON DIAM. DE PISTON								
	STD.	80.0		12	0862-0568	D	*0405109*	8	+)
	+ 0.5	80.5		12	0862-0568	D	*0425024*	8	+)
	+ 1.0	81.0		12	0862-0568		*0425026*	8	+)
	STD.	84.0		13	0862-0872	D	0436138	8	11 436138
	+ 0.5	84.5		13	0862-0872	D	0425521	8	11 425521
	+ 1.0	85.0		13	0862-0872		*0436471*	8	+)

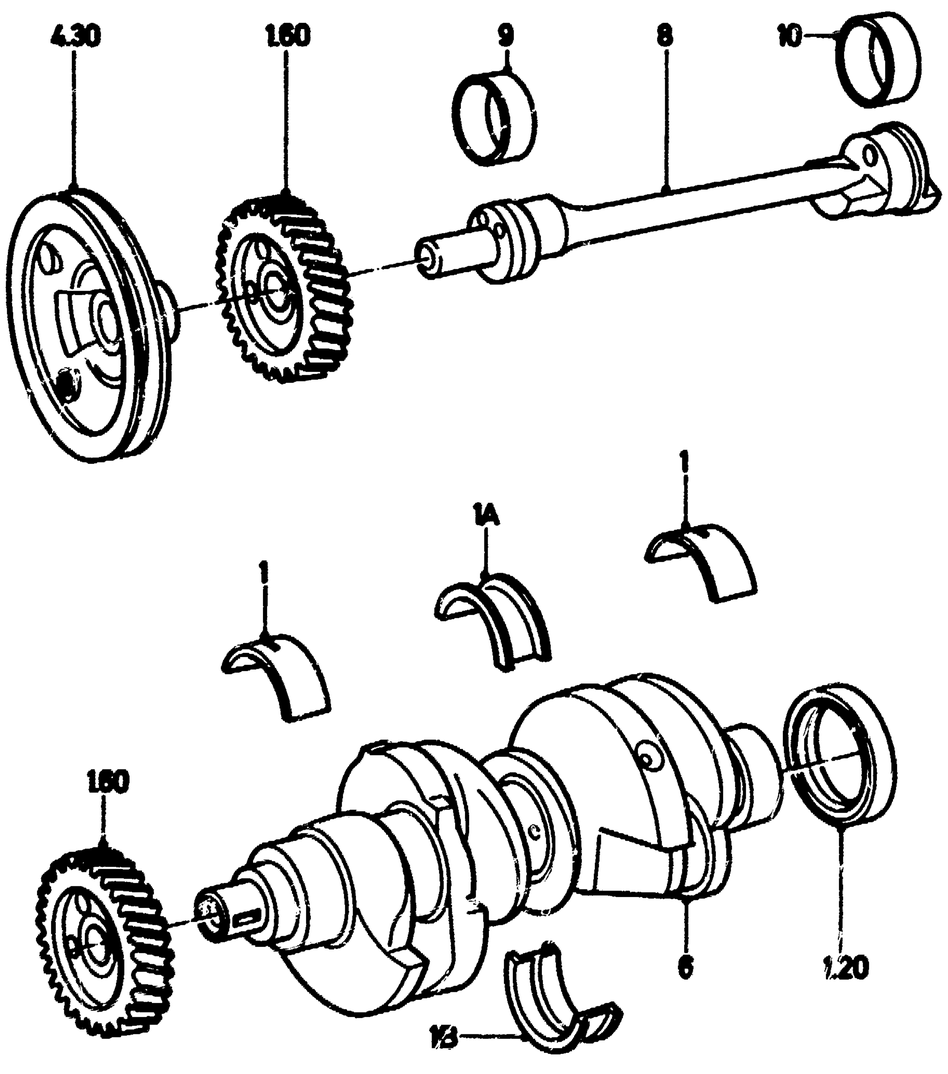

OE
TV 150/2
3 - 86

	STD.	90.0 – "I"	15–17		0862–	D	0405313	8	11 405313
	STD.	90.0 + "I"	15–17		0862–		+)		
	+ 0.5	90.5	15–17		0862–	D	0425030	8	11 425030
	+ 1.0	91.0	15–17		0862–	D	*0425032*	8	+)
	STD.	80.0		18	0868–1271	D	*0405109*	12	+)
	+ 0.5	80.5		18	0868–1271	D	*0425024*	12	+)
	+ 1.0	81.0		18	0868–1271		*0425026*	12	+)
	STD.	84.0		20	0864–	D	0436138	12	11 436138
	+ 0.5	84.5		20	0864–	D	0425521	12	11 425521
	+ 1.0	85.0		20	0864–		*0436471*	12	+)
	STD.	90,0	23,26		0867–		0405313	12	11 405313
	+ 0,5	90,5	23,26		0867–		0425030	12	11 425030
	+ 1,0	91,0	23,26		0867–		*0424032*	12	+)
	STD.	93.0		28	0873–		1541065	12	74TM 6156 A2A
	+ 0.5	93.5		28	0873–		1541067	12	74TM 6156 B2A
	+ 1.0	94.0		28	0873–		1541069	12	74TM 6156 C2A
17	SPACER STUETZFEDER RESSORT D'APPUI RESORTE DE APOYO								
	DIAM. OF PISTON KOLBENDURCHMESSER DIAM. DE PISTON DIAM. DE PISTON								
	STD.	84.0		13	0862–0872	D	0436137	4	11 436137
	+ 0.5	84.5		13	0862–0872	D	6078494	4	79TM 6161 BA
	+ 1.0	85.0		13	0862–0872		*0436711*	4	+)
	STD.	90,0 1503 CCM	15,17		0862–1167	D	0405112	4	11 405112
	STD.	90,0 1503 CCM	15,17		1167–	D	6078496	4	79TM 6161 DA
	+ 0,5	90,5	15,17		0862–	D	6078497	4	79TM 6161 EA
	+ 1,0	91,0	15,17		0862–	D	6078498	4	79TM 6161 FA
	STD.	80.0		18	0868–1271	D	+)	6	69TM 6161 AA
	STD.	84.0		20		D	6078493	6	79TM 6161 AA
	+ 0,5	84.5		20		D	6078494	6	79TM 6161 BA
	+ 1.0	85.0		20		D	6078495		79TM 6161 CA
	STD.	90.0	23		0867–0679	GB	0448053	6	11 448053
	STD.	90,0	23/26		0867–0679	D	6078496	6	79TM 6161 DA
	STD.	90.0	23/26		0679–		6078496	6	79TM 6161 DA
	+ 0,5	90,5	23/26		0867–		6078497	6	79TM 6161 EA
	+ 1,0	91.0	23/26		0867–		6078498	6	79TM 6161 FA
	STD.	93.0		28	0873–		1541059	6	74TM 6154 A2A
	+ 0.5	93.5		28	0873–		1541061	6	74TM 6154 B2A
	+ 1.0	94.0		28	0873–		1541063	6	74TM 6154 C2A

1.60

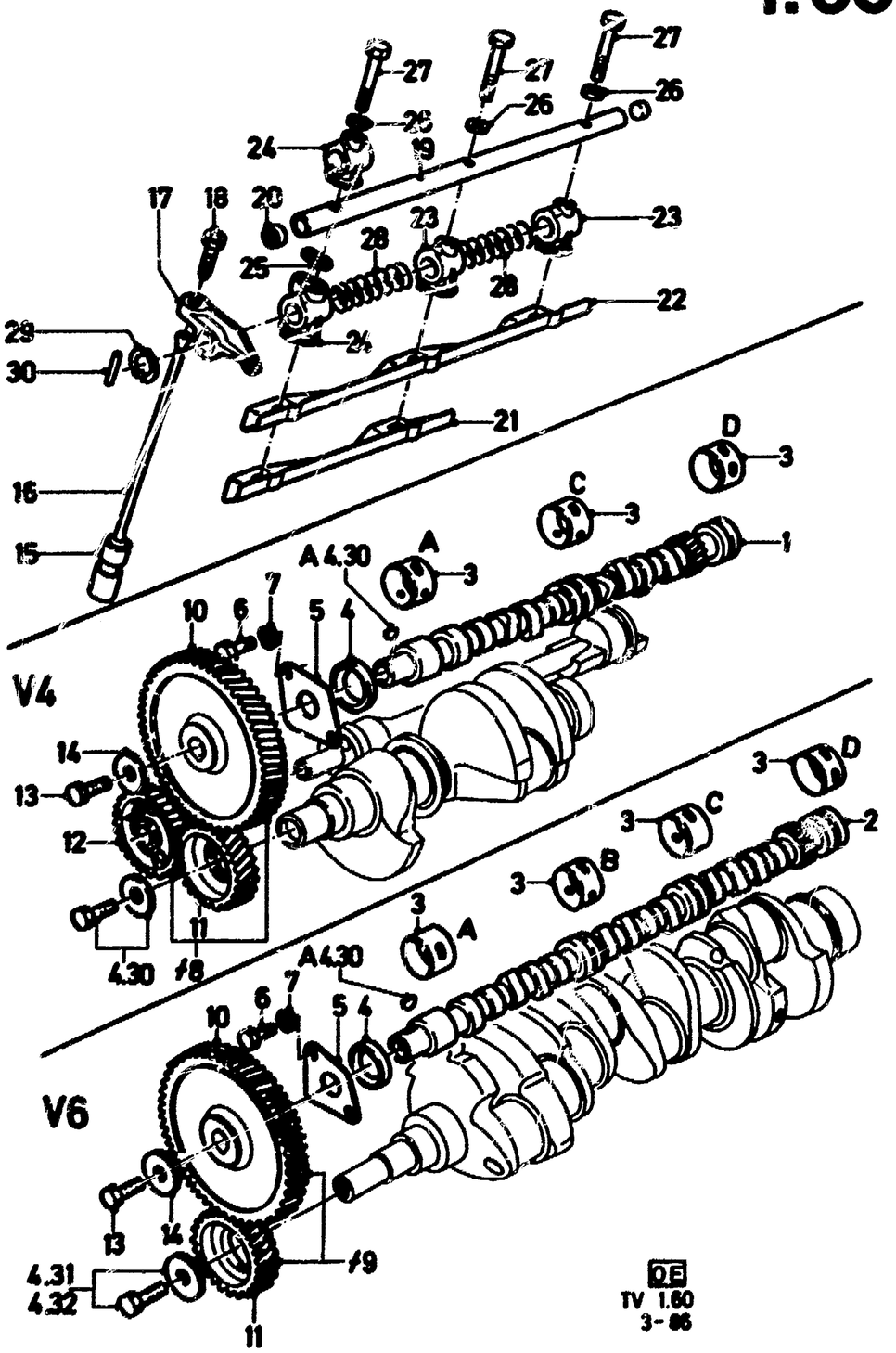

CAMSHAFT, VALVE CONTROL — TV12 – 28 TV12 — ARBRE A CAMES, COMMANDE DE SOUPAPES
NOCKENWELLE, VENTILSTEUERUNG — ARBOL DE LEVAS, MANDO DE VALVULAS

A) EXCEPT ADDITIONAL DRIVE (INDUSTRIAL ENGINE)
NICHT FUER ZUSATZAGGREGAT (INDUSTRIEMOTOR)
SAUF COMMANDE SUPPLEMENTAIRE (MOTEUR INDUSTRIEL)
NO PARA MANDO SUPLEMENTARIO (MOTOR INDUSTRIAL)

B) FOR ADDITIONAL DRIVE (INDUSTRIAL ENGINE) ONLY
NUR FUER ZUSATZAGGREGAT (INDUSTRIEMOTOR)
UNIQUEMENT POUR COMMANDE SUPPLEMENTAIRE (MOTEUR INDUSTRIEL)
SOLO PARA MANDO SUPLEMENTARIO (MOTOR INDUSTRIAL)

C) EXCEPT WITH AIR CONDITIONING SYSTEM
NICHT IN VERBINDUNG MIT KLIMAANLAGE
SAUF SYSTEME DE CONDITIONNEMENT D'AIR
EXCEPTO SISTEMA DE ACONDICIONAMIENTO DE AIRE

D) ONLY WITH AIR CONDITIONING SYSTEM
NUR IN VERBINDUNG MIT KLIMAANLAGE
UNIQUEMENT AVEC SYSTEME DE CONDITIONNEMENT D'AIR
SOLO CON SISTEMA DE ACONDICIONAMIENTO DE AIRE

E) USE OLD TYPE UP TO 0982 Ø 41,9
ALTE AUSFUEHRUNG BIS 0982 Ø 41,9
UTILISER TYPE ANCIEN JUSQUE 0982 Ø 41,9
EMPLEAR TIPO ANTIGUO HASTA 0982 Ø 41,9

F) USE NEW TYPE FROM 0982 Ø 43,9
NEUE AUSFUEHRUNG AB 0982 Ø 43,9
UTILISER TYPE NOUVEAU A PARTIR DE 0982 Ø 43,9
EMPLEAR TIPO NUEVO DESDE 0982 Ø 43,9

ILL. REF	PART NAME TEILE-BEZEICHNUNG		MOD MOD	MOD.YEAR BAUJAHR	PROD PROD	FINIS NO. BESTELL-NR	QTY STK	PART NUMBER TEILE-NUMMER
1	CAMSHAFT ASSY	12-17		0862-	D	0405823	1	11 405823
2	NOCKENWELLE	18-28H		0864-0679		E) 6013226	1	74TM 6250 BA
	ARBRE A CAMES	23S		0868-1169	D	0448820	1	11 448820
	ARBOL DE LEVAS							
	CAPRI							
		20, 23		0679-0982		E) 6067593	1	74TM 6250 BB
		23		0982-		F) 6116548	1	83TM 6250 BA
		28I		-0982		E) 6051819	1	78TM 6250 BA
		28I		0982-		F) 6116549	1	83TM 6250 CA
	TAUNUS/CORTINA/SIERRA							
		20,23		0679-0982		E) 6067593	1	74TM 6250 BB
		20		0982-		F) 6116547	1	83TM 6250 AA
		23		0982-		F) 6116548	1	83TM 6250 BA
		28I				6116549	1	83TM 6250 CA
	GRANADA							
		20, 23		0679-0881		E) 6067593	1	74TM 6250 BB
		20		0881-0982		E) 6013226	1	74TM 6250 BA
		23		0881-0982		E) 6067593	1	74TM 6250 BB
		20, 23		0982-		F) 6116547	1	83TM 6250 AA
		28H		0679-0982		E) 6013226	1	74TM 6250 BA
		28H		0982-		F) 6116547	1	83TM 6250 AA
		28I		-0982		E) 6051819	1	78TM 6250 BA
		28I		0982-		F) 6116549	1	83TM 6250 CA
		28EFI				6145026	1	85TM 6250 BA
3	BEARING LAGERBUECHSE COUSSINET							

1.60

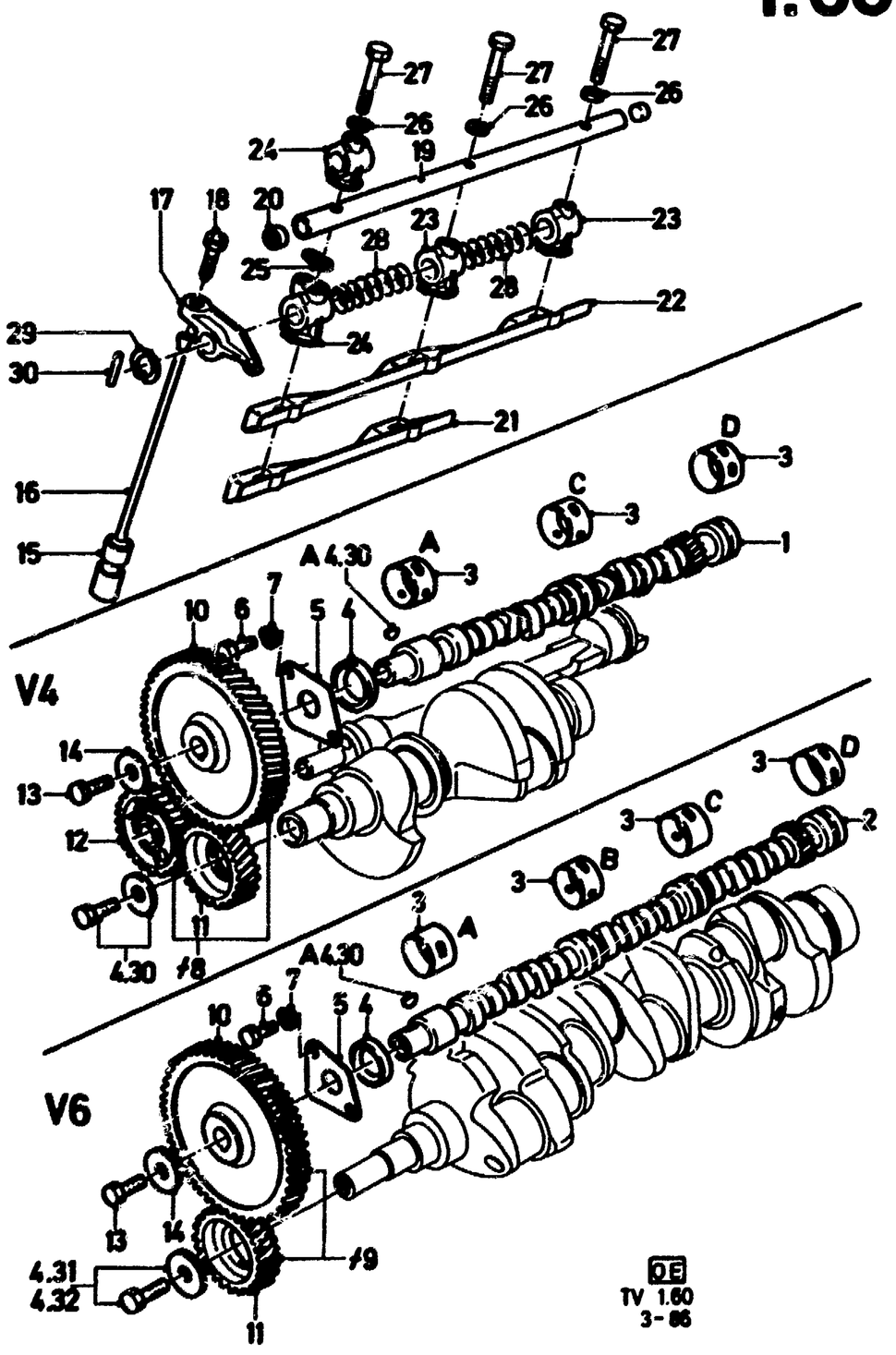

	COJINETE							
	"A" STANDARD		12–17		0862–	D	0405588	1	11 405588
			18–28		0864–0982		1545032	1	74TM 6261 BA
			20–28		0982–0485	D	6110801	1	83TM 6261 BA
					0982–0485	GB	*6110801*	1	+2) 6153489
					0485–		6153489	1	85TM 6261 BA
							(6174265)	MIX	85TM 6261 BB
	"A" U/S, UNTERMASS,	0,38	12–17		0862–		+)	1	11 405589
	COTE MINOREE, BAJOMEDIDA		18–28		0864–0982		1545033	1	74TM 6261 CA
			20–28		0982–0485		6110802	1	83TM 6261 CA
					0485–		6153490	1	85TM 6261 CA
							(6174266)	MIX	85TM 6261 CB
	"B" STANDARD		18–28		0864–0982		1545036	1	74TM 6267 BA
			20–28		0982–0485	D	6110807	1	83TM 6267 BA
					0982–0485	GB	*6110807*	1	+2) 6153493
					0485–		6153493	1	85TM 6267 BA
	"B" U/S, UNTERMASS,	0,38			0864–0982		1545037	1	74TM 6267 CA
	COTE MINOREE, BAJO MEDIDA				0982–0485		6110808	1	83TM 6267 CA
					0485–		6153494		85TM 6267 CA
	"C" STANDARD				0862–0982		1545038	1	74TM 6270 BA
					0982–0485	D	6110810	1	83TM 6270 BA
					0982–0485	GB	6110810	1	+2) 6153495
					0485–		6153495	1	85TM 6270 BA
	"C" U/S, UNTERMASS,	0,38			0862–0982		1545039	1	74TM 6270 CA
	COTE MINOREE, BAJO MEDIDA				0982–0485		6110811	1	83TM 6270 CA
					0485–		6153496		85TM 6270 CA
	"D" STANDARD				0862–0982		1545034	1	74TM 6263 BA
					0982–0485		6110804	1	83TM 6263 BA
					0485–		6153491	1	85TM 6263 BA
	"D" U/S, UNTERMASS,	0,38			0862–0982		1545035	1	74TM 6263 CA
	COTE MINOREE, BAJO MEDIDA				0982–0485		*6110805*	1	+2) 6153492
					0485–		6153492	1	85TM 6263 CA
4	SPACER ABSTAND ENTRETOISE ESPACIADOR								
	BLUE BLAU BLEU AZUL				0862–		0425764	1	11 425764
	RED ROT ROUGE ROJO				0862–		0425765	1	11 425765
5	PLATE -(CAMSHAFT THRUST) HALTEPLATTE PLAQUE DE BUTEE PLACA DE EMPUJE				0862–		0425762	1	11 425762
	SECURING THRUST PLATE BEFESTIGUNG HALTEPLATTE FIXATION PLAQUE DE BUTEE SUJECION PLACA DE EMPUJE								
6	BOLT -(HEX. HEAD) SECHSKANTSCHRAUBE VIS A TETE SIX PANS TORNILLO CON CABEZA HEXAGONAL	M8 X 20 M8 X 15			0862– 0868–	D	0241589 0240705	2 2	E602187 S72 388379 GS

1.60

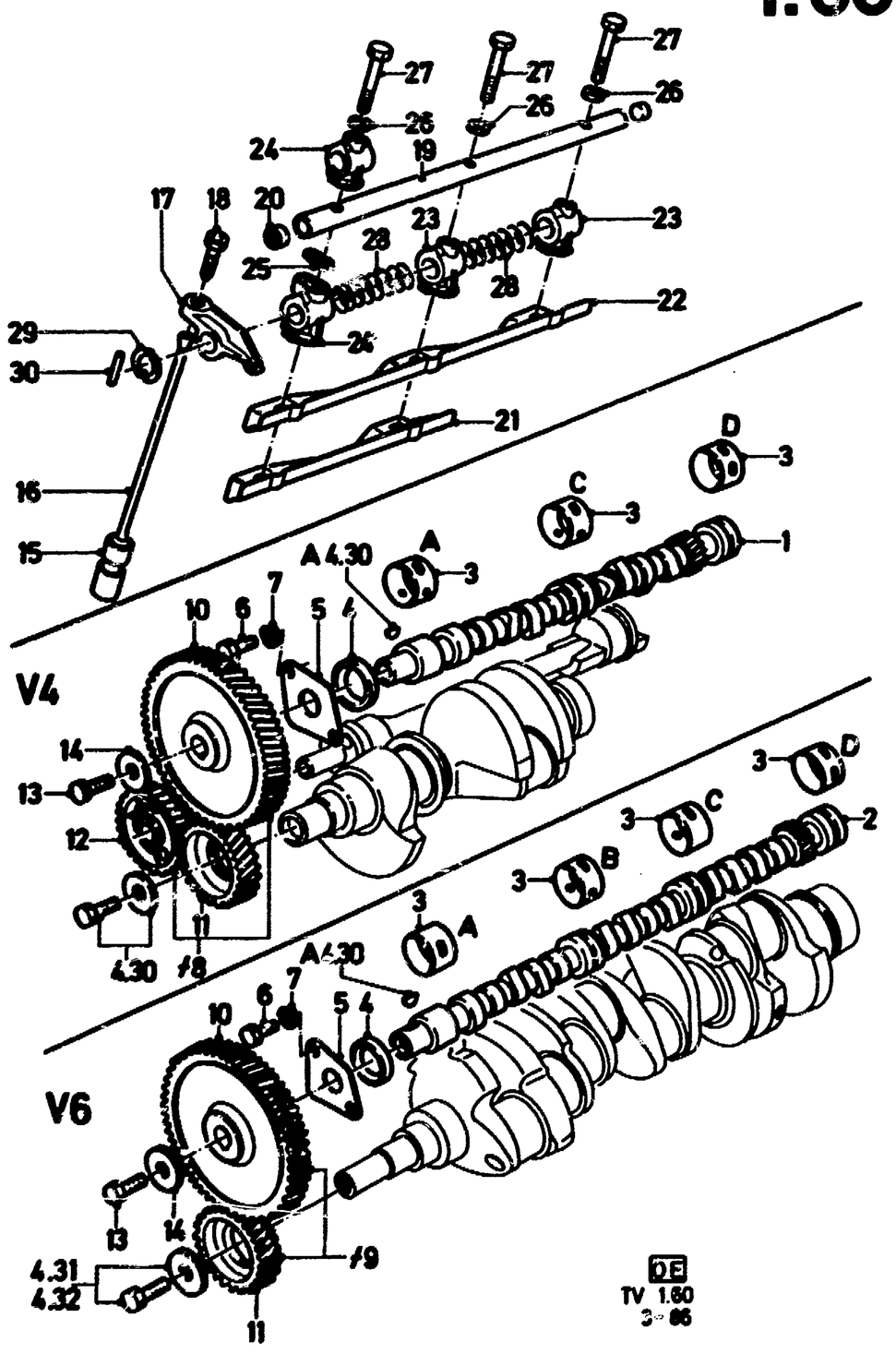

QE
TV 1.60
3-86

7	LOCKWASHER FEDERRING RONDELLE GROWER ARANDELA DE MUELLE	B8			0862-			1613374	2	E630173 S71M
#8	GEAR SET -(CYLINDER TIMING)		12-15		0862-	D		0436595	1	11 436595
	SATZ STIRNRAEDER		17		0862-	D		1504135	1	A71SX 6K314 AA
#9	JEU DE PIGNONS DE DISTRIBUTION		18-26		0864-0878		C)	0801940	1	69TM 6K314 AA
	JUEGO DE PINONES DE LA DISTRIBUCION		20		0878-		C)	0801940	1	69TM 6K314 AA
			20, 23		1077-		D)	1540075	1	74TM 6K314 AA
		MANUAL	23		0878-		C)	0801940	1	69TM 6K314 AA
		AUTOMATIC	23		0878-			1540075	1	74TM 6K314 AA
			28					1540075	1	74TM 6K314 AA
	GEAR ZAHNRAD PIGNON PINON									
10	CAMSHAFT NOCKENWELLE ARBRE A CAMES ARBOL DE LEVAS							6083214	1	79TM 6A256 AA
11	CRANKSHAFT KURBELWELLE VILEBREQUIN CIGUENAL							+)		
12	BALANCE SHAFT AUSGLEICHWELLE ARBRE COMPENSATEUR EJE COMPENSADOR		12-17	12-	0862- 0866-	D D	A) B)	1438637 *0635376*	1 1	69TM 6A303 AA +)
	GEAR TO CAMSHAFT ZAHNRAD AN NOCKENWELLE PIGNON SUR ARBRE A CAMES PINON A ARBOL DE LEVAS									
13	BOLT -(HEX. HEAD) SECHSKANTSCHRAUBE VIS A TETE SIX PANS TORNILLO CON CABEZA HEXAGONAL	M10 X 1 X 28			0862-			0225635	1	20371 GS
14	WASHER -(FLAT) UNTERLEGSCHEIBE RONDELLE PLATE ARANDELA PLANA	35.1X1.05X4.1			0862- 0976-	D GB		6130301 1488095	1 1	E830118 S76 E830118 S
15	TAPPET -(VALVE) VENTILSTOESSEL POUSSOIR DE SOUPAPE EMPUJADOR DE VALVULA				0862-			0405223	X	11 405223
16	ROD -(VALVE PUSH) STOESSELSTANGE TIGE DE CULBUTEUR VARILLA EMPUJADORA DE BALANCIN				0862-			0425494	X	11 425494
17	ARM ASSY -(VALVE ROCKER) KIPPHEBEL CULBUTEUR BALANCIN				0862- 0862-	GB D		6016242 6133950	X X	70TM 6564 AB 86TM 6564 AA
18	SCREW -(ADJUSTING) EINSTELLSCHRAUBE VIS DE REGLAGE				0862-			0541824 (1638353) (6160731)	X MIX MIX	11 541824 86TM 6549 AA 86TM 6549 AB

1.60

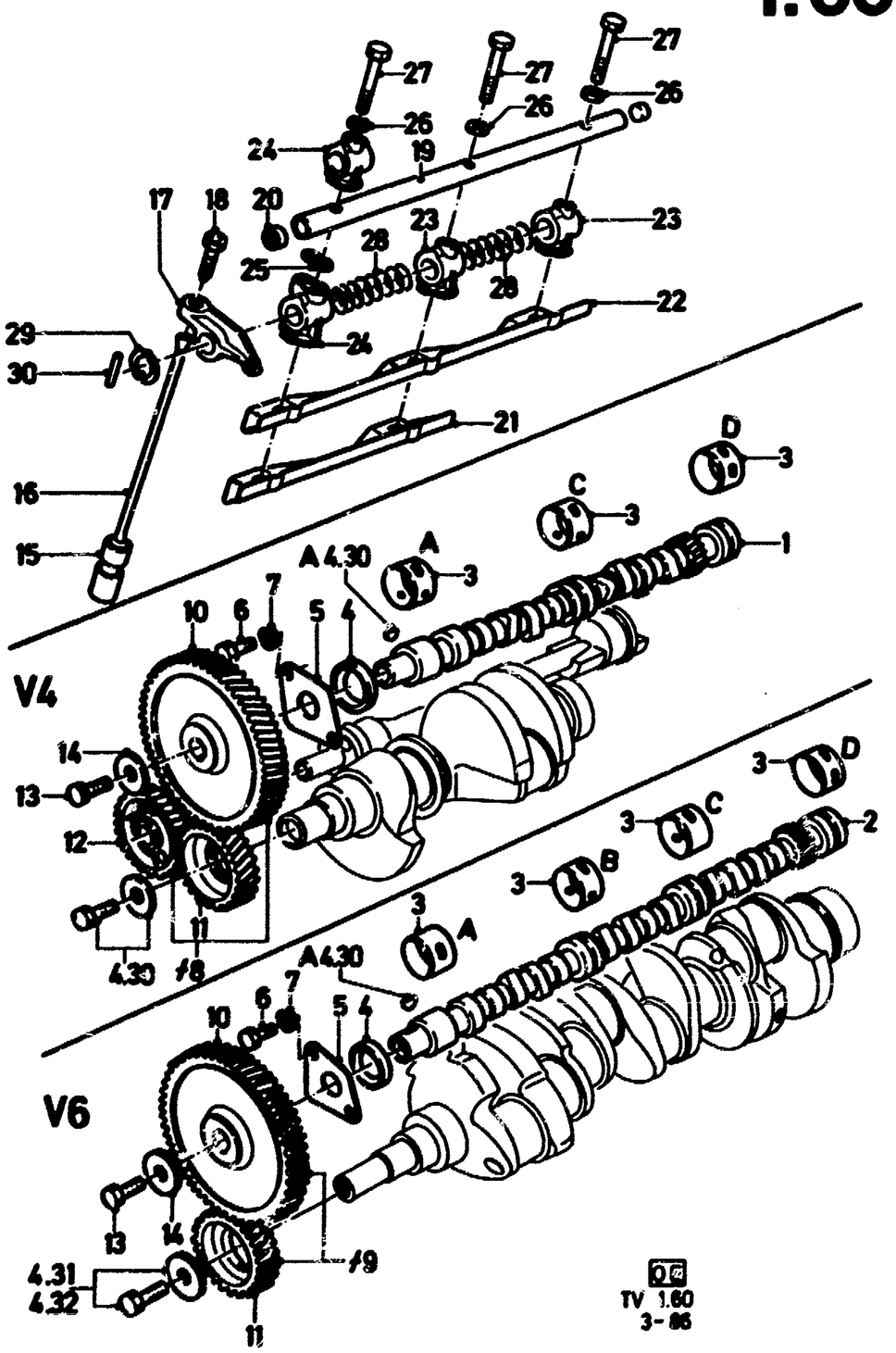

TV 1.60
3-86

	TORNILLO DE AJUSTE							
19	SHAFT -(VALVE ROCKER ARM) - WITH PLUG							
	KIPPHEBELACHSE MIT VERSCHLUSSDECKEL	TV12-17		0862-	D	1506725	2	71TM 6A557 BA
	AXE DE CULBUTEURS AVEC OBTURATEUR	TV18-28		0864-0685		1506724	2	71TM 6A557 BA
	EJE DE BALANCINES CON TAPON	TV28		0685-		6155197	2	86TM 6A557 AB
20	PLUG			0862-		0226985	4	375085 GS
	VERSCHLUSSDECKEL							
	OBTURATEUR							
	TAPON							
21	BAFFLE -(OIL)	12-17		0862-	D	+)	2	11 405235
22	OELFANGBLECH	18-28		0864-		6006569	2	73TM 6A531 AA
	PARE-HUILE							
	CHAPA COLECTORA DE ACEITE							
	SUPPORT -(VALVE ROCKER ARM SHAFT)							
	KIPPHEBELBOCK							
	SUPPORT D'AXE DE CULBUTEURS							
	SOPORTE DEL EJE DE BALANCINES							
23	OIL INLET			0862-		0405233	2	11 405233
	OELEINLASS					(6154870)	MIX	86TM 6531 AA
	ENTREE D'HUILE							
	ENTRADA DE ACEITE							
24	OIL OUTLET			0862-		0405233	2/4	11 405233
	OELAUSLASS					(6154870)	MIX	86TM 6531 AA
	SORTIE D'HUILE							
	SALIDA DE ACEITE							
	SECURING VALVE ROCKER ARM SHAFT SUPPORT							
	BEFESTIGUNG KIPPHEBELBOCK							
	FIXATION SUPPORT D'AXE DE CULBUTEURS							
	SUJECION SOPORTE DEL EJE DE BALANCINES							
25	COVER			0862-		+)	2/4	11 4055237
	ABDECKBLECH							
	COUVERCLE							
	TAPA							
26	WASHER -(FLAT)			0862-		0225225	4/6	370347 GS
	UNTERLEGSCHEIBE							
	RONDELLE PLATE							
	ARANDELA PLANA							
27	BOLT -(HEX. HEAD)	M10 X 65		0862-		1537650	6	E800190 S76
	SECHSKANTSCHRAUBE							
	VIS A TETE SIX PANS							
	TORNILLO CON CABEZA HEXAGONAL							
28	SPRING		-0184			0447066	2/4	+2) 6144565
	FEDER		0184-			6144565	2/4	84TM 6587 AA
	RESSORT							
	RESORTE							
29	WASHER -(SPRING)			0862-		0447094	4	11 447094
	FEDERSCHEIBE							
	RONDELLE ELASTIQUE							
	ARANDELA ELASTICA							
30	ROLL PIN	3 X 28		0862-		0239595	4	391379 GS
	SPANNHUELSE							
	GOUPILLE ELASTIQUE CYLINDRIQUE							
	PASADOR TENSOR							

32

2.10	CYL. HEAD, VALVES, VALVE ROCKER ARM COVER ZYLINDERKOPF, VENTILE, ZYLINDERKOPFHAUBE CULASSE, SOUPAPES, COUVRE-CULASSE CULATA, VALVULAS, TAPA DE BALANCINES	TV12-28	01
2.20	INTAKE MANIFOLD ANSAUGBRUECKE COLLECTEUR D'ADMISSION COLECTOR DE ADMISION	TV12-28	07
2.30	EXHAUST MANIFOLD AUSPUFFKRUEMMER COLLECTEUR D'ECHAPPEMENT COLECTOR DE ESCAPE		09
2.40	CYLINDER TIMING GEAR COVER STIRNRADDECKEL CARTER DE DISTRIBUTION TAPA DE LA DISTRIBUCION	-"GB" TV12-23	11
2.41	CYLINDER TIMING GEAR COVER STIRNRADDECKEL CARTER DE DISTRIBUTION TAPA DE LA DISTRIBUCION	TV18-28	12
3.10	OIL PUMP OELPUMPE POMPE A HUILE BOMBA DE ACEITE	TV12-28	14
3.20	OIL PAN OELWANNE CARTER D'HUILE CARTER-DEPOSITO DE ACEITE	TV12-28	15
3.30	OIL FILTER, OIL LEVEL INDICATOR OELFILTER, OELMESSTAB FILTRE A HUILE, JAUGE D'HUILE FILTRO DE ACEITE, VARILLA DE NIVEL DE ACEITE	TV12-28	17

2.10

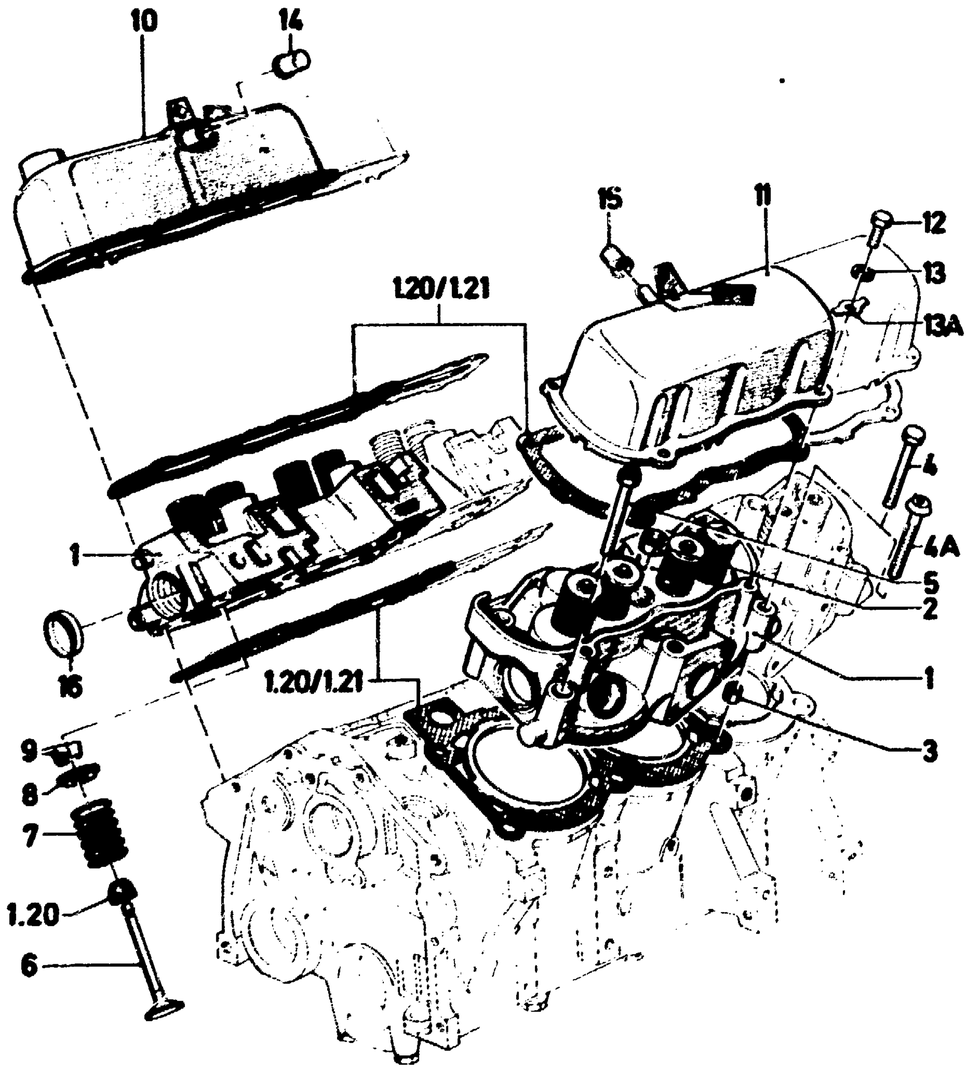

DE
TV 2.10
12 - 85

CYL. HEAD, VALVES, VALVE ROCKER ARM COVER TV12-28 CULASSE, SOUPAPES, COUVRE-CULASSE
ZYLINDERKOPF, VENTILE, ZYLINDERKOPFHAUBE CULATA, VALVULAS, TAPA DE BALANCINES

A) WITH ONE-GROOVE VALVE SPRING RETAINER LOCK
MIT EINRILLIGEM VENTILFEDERKEIL
AVEC CLAVETTE DE RESSORT DE SOUPAPE A UNE RAINURE
CON CHAVETA DE RESORTE DE VALVULA DE UNA RANURA

B) WITH THREE-GROOVE VALVE SPRING RETAINER LOCK
MIT DREIRILLIGEM VENTILFEDERKEIL
AVEC CLAVETTE DE RESSORT DE SOUPAPE A TROIS RAINURES
CON CHAVETA DE RESORTE DE VALVULA DE TRES RANURAS

C) EXCEPT UNLEADED FUEL
NICHT FUER BLEIFREIEN KRAFTSTOFF
SAUF ESSENCE EXEMPT DE PLOMB
EXCEPTO GASOLINA EXENTA DE PLOMO

D) USE WITH UNLEADED FUEL
FUER BLEIFREIEN KRAFTSTOFF
POUR ESSENCE EXEMPT DE PLOMB
PARA GASOLINA EXENTA DE PLOMO

E) EXCHANGE PART
AUSTAUSCHTEIL
PIECE RECONDITIONNEE
PIEZA REACONDICIONADA

ILL. REF	PART NAME / TEILE-BEZEICHNUNG	MOD MOD	MOD.YEAR / BAUJAHR	PROD PROD	FINIS NO. / BESTELL-NR	QTY STK	PART NUMBER / TEILE-NUMMER
1	HEAD ASSY -(CYLINDER) ZYLINDERKOPF CULASSE CULATA						
	OPEN DECK OFFENER WASSERMANTEL BLOC A CYLINDRES OUVERTS BLOQUE CON CAMISAS DE AGUA ABIERTAS	12	0863-1067	D	*1550524*	2	+)
		13	0863-1067	D	*1550524*	2	+)
		15	0862-1067	D	0446139	2	11 446139
		17	0862-1067	D	0446139	2	11 446139
		20	0864-0767		0447234	2	+)
	CLOSED DECK, OLD COOLING SYSTEM GESCHLOSSENER WASSERMANTEL, ALTES KUEHLSYSTEM BLOC A CYLINDRES COUVERTS, ANCIEN SYSTEME DE REFROIDISSEMENT BLOQUE CON CAMISAS DE AGUA CERRADAS, ANTIGUO SISTEMA DE REFRIGERACION	13	1067-	D	*1550525*	2	+)
		15	1067-	D	1574726	2	P76TM 6C032 BA
		17	1067-	D	1574726	2	P76TM 6C032 BA
		18	0768-1069	D	*1550593*	2	+)
		20	0767-1069	D	*1550595*	2	+)
		23	0767-1069	D	1550597	2	+)
	CLOSED DECK, NEW COOLING SYSTEM GESCHLOSSENER WASSERMANTEL, NEUES KUEHLSYSTEM BLOC A CYLINDRES COUVERTS, NOUVEAU SYSTEME DE REFROIDISSEMENT BLOQUE CON CAMISAS DE AGUA CERRADAS, NUEVO SISTEMA DE REFRIGERACION	18	1069-1271	D	*1550594*	2	+)
		20	1069-0679	D	1550596	2	P73TM 6C032 ABA
		20	1069-0679	D E)	5017332	2	RP73TM 6C032 ABA
		20L	0679-0881	D	1583472	2	P79TM 6C032 AA
		20L	0679-0881	D E)	5017333	2	RP79TM 6C032 AA
		20H	0881-	D	1595502	2	P82TM 6C032 AA
		20H	0881-	D E)	5017334	2	RP82TM 6C032 AA
		23	1069-0679		1550598	2	P73TM 6C032 ARA
		23	1069-0679	D E)	5017336	2	RP73TM 6C032 ARA
	GRANADA/CAPRI	23	0679-1283		*1583473*	2	+2) 1630887
	GRANADA/CAPRI	23	0679-1283	E)	*5017337*	2	+2) 5017602
	TAUNUS/CORTINA/SIERRA	23	0779-1283		*1583473*	2	+2) 1630887
	TAUNUS/CORTINA/SIERRA	23	0779-1283	E)	*5017337*	2	+2) 5017602
		23	0679-	C)	*1630388*	2	+2) 1630887
		23	0679-	D)	1630887	2	P84TM 6C032 AA
		23	0679-	DE)	5017602	2	RP84TM 6C032 AA
		26	1069-	D	1550599	2	P73TM 6C032 AUA

2.10

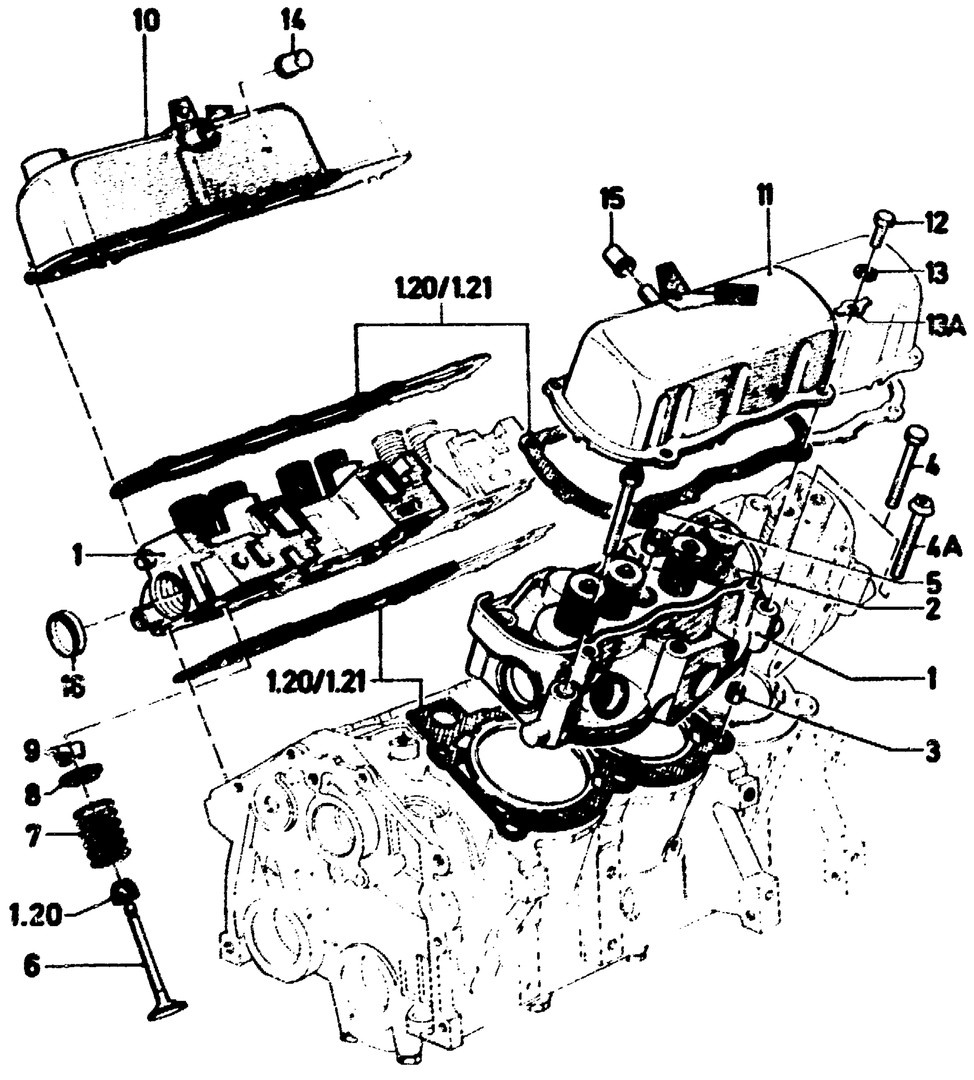

	CAPRI			28	0873–1274	D		1540608	2	+)
	CAPRI			28	1274–1276	D		1548519	2	+)
	CAPRI	+"USA","CDN"		28M	0177–0777	D		1640672	2	P83TM 6C032 FA
	GRANADA			28I	0976–0777			1634740	2	PH75TM 6C032 AA1
	GRANADA			28	0777–0180			*1576506*	2	+2) 1630890
	GRANADA			28H	0180–0285			*1576506*	2	+2) 1630890
		-"S","CH"		28I	0180–0285		C)	*1591734*	2	+2) 1630891
		-"S","CH"		28I	0285–		C)	*1630891*	2	+2) 1630890
		-"S"		28I	0285–		C)	1630890	2	P85TM 6C032 BA
		-"S","CH"		28I	0285–		CE)	5017603	2	RP85TM 6C032 BA
		+"S","CH"		28I	0285–	D	C)	1630892	2	P85TM 6C032 FA
		-"S","CH"		EFI	0285–		C)	*1630891*	2	+2) 1630890
		-"S","CH"		EFI	0285–		D)	1630890	2	P85TM 6C032 BA
		-"S","CH"		EFI	0285–		DE)	5017603	2	RP85TM 6C032 BA
		+"S","CH"		EFI	0285–			1637714	2	P85TM 6C032 GA
2	PLUG GEWINDESTOPFEN BOUCHON FILETE TAPON ROSCADO							0225255	X	371485 GS
	SECURING CYLINDER HEAD BEFESTIGUNG ZYLINDERKOPF FIXATION CULASSE SUJECION CULATA									
3	DOWEL FUEHRUNGSHUELSE BAGUE DE CENTRAGE CASQUILLO DE CENTRAJE	13,2 MM 16.0 MM			0862–			0408462 6078043	4 4	11 408462 79TM 6A008 AA
4	BOLT -(HEX. HEAD) SECHSKANTSCHRAUBE VIS A TETE SIX PANS TORNILLO CON CABEZA HEXAGONAL	M12 X 80						1592493)	X	B1SM 6345 AA
4A	SCREW - (SPECIAL HEAD) SCHRAUBE MIT SPEZIALKOPF (TORX) VIS A TETE SPECIALE TORNILLO CON CABEZA ESPECIAL	M12 X 80			0785–			6154453 (6155562)	16 MIX	86TM 6065 BA 86TM 6065 DA
5	SPECIAL SPEZIAL SPECIALE ESPECIAL	M12 X 80	+ TRANSIT		0862–	D		*0240865*	1	+)
6	VALVE VENTIL SOUPAPE VALVULA									
	INTAKE, EINLASS, ADMISSION, ADMISION									
	STD.		12,13,18,20		0862–0679	D	A)	6064727	4/6	77TM 6507 AA
	STD.		12,13,18		0679–	D	A)	6064727	4/6	77TM 6507 AA
								(6159643)	MIX	77TM 6507 AB
	STD.		15,17,23		0862–0679		A)	6064730	4/6	77TM 6507 FA
	STD.		15,17,20L		0679–	D	A)	6064730	4/6	77TM 6507 FA
								(6159648)	MIX	77TM 6507 FB
	STD.		20H		0881–	D		6091915	6	82TM 6507 AA
								(1638584)	MIX	82TM 6507 AB
	STD.		23		0679–		A)	1552782	6	73TM 6507 LA
								(6111874)	MIX	83TM 6507 AA
	STD.		26,28		0869–0777	D	A)	1552782	6	73TM 6507 LA
								(6111874)	MIX	83TM 6507 AA
	STD.	+"USA"	28		0777–	D	A)	1552782	6	73TM 6507 LA
								(6111874)	MIX	83TM 6507 AA

2.10

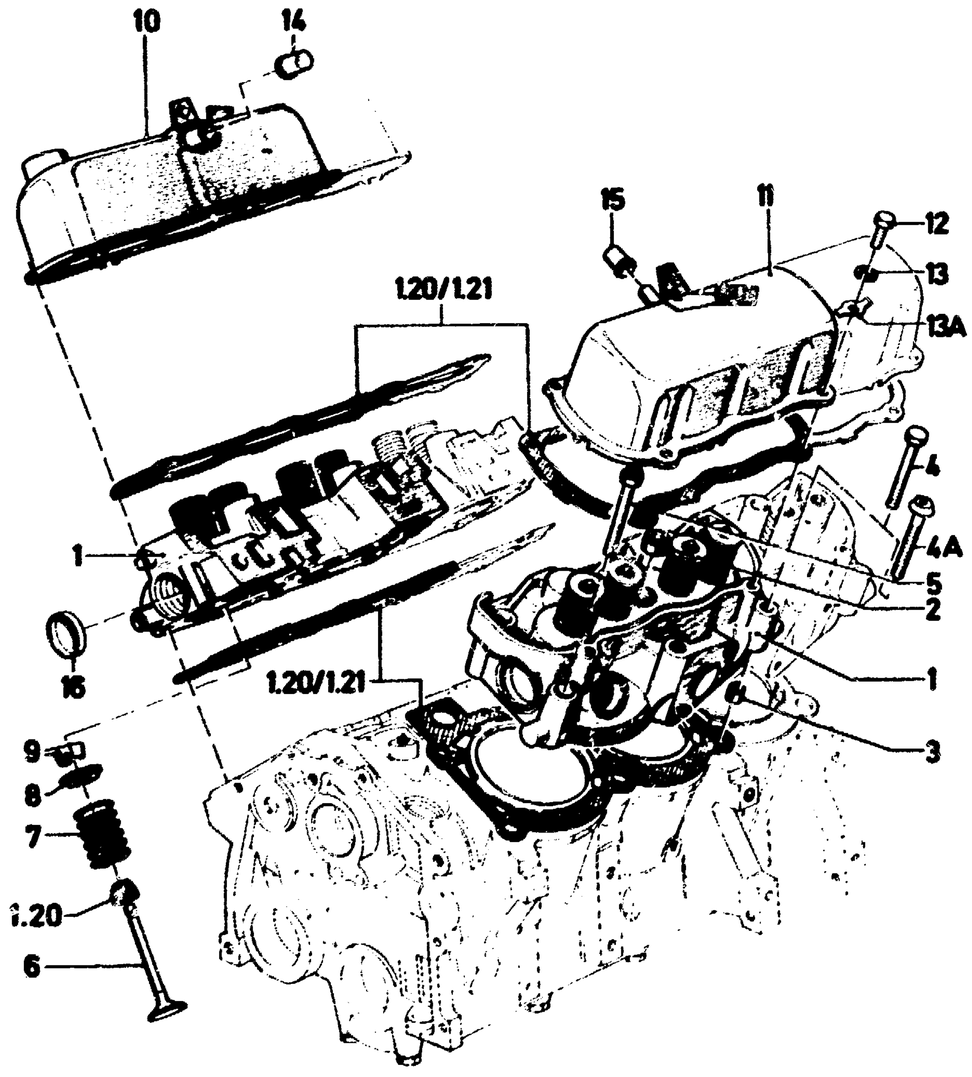

STD.	-"USA"	28	0877-		A)	6049415	6	78TM 6507 AA
						(6158102)	MIX	85TM 6507 AB
+ 0,20 MM		12.13.18.20	0862-0978		A)	+2)	4/6	73TM 6507 BA
+ 0,20 MM		12.13.18.20	0978-0679	D	A)	6064728	4/6	77TM 6507 BA
						(6159644)	MIX	77TM 6507 BB
+ 0,20 MM		12.13.18	0679-	D	A)	6064728	4/6	77TM 6507 BA
						(6159644)	MIX	77TM 6507 BB
+ 0,20 MM		15.17.23	0862-0679		A)	6064731	4/6	77TM 6507 GA
						(6159649)	MIX	77TM 6507 GB
+ 0,20 MM		15.17.20L	0679-		A)	6064731	4/6	77TM 6507 GA
						(6159649)	MIX	77TM 6507 GB
+ 0,20 MM		20H	0881-			6091916	6	82TM 6507 BA
						(1638585)	MIX	82TM 6507 BB
+ 0,20 MM		26	0869-0978	D	A)	6064733	6	77TM 6507 MA
						(6111875)	MIX	83TM 6507 BA
+ 0,20 MM		23	0679-		A)	6064733	6	77TM 6507 MA
						(6111875)	MIX	83TM 6507 BA
+ 0,20 MM	+"USA"	28	0873-	D	A)	6064733	6	77TM 6507 MA
						(6111875)	MIX	83TM 6507 BA
+ 0,20 MM	-"USA"	28	0877-		A)	6049416	6	78TM 6507 BA
						(6158103)	MIX	85TM 6507 BB
+ 0,40 MM		12.13.18.20	0862-0679	D	A)	6064729	4/6	77TM 6507 CA
						(6159645)	MIX	77TM 6507 CB
+ 0,40 MM		12.13.18	0679-	D	A)	6064729	4/6	77TM 6507 CA
						(6159645)	MIX	77TM 6507 CB
+ 0,40 MM		20L	0679-	D	A)	6064732	4/6	77TM 6507 HA
						(6159650)	MIX	77TM 6507 HB
+ 0,40 MM		20H	0881-	D		6091917	6	82TM 6507 CA
						(1638586)	MIX	82TM 6507 CB
+ 0,40 MM		15.17.23	0862-0679	D	A)	6064732	4/6	77TM 6507 HA
						(6159650)	MIX	77TM 6507 HB
+ 0,40 MM		23	0679-		A)	6064734	6	77TM 6507 NA
						(6111876)	MIX	83TM 6507 CA
+ 0,40 MM		26	0869-	D	A)	6064734	6	77TM 6507 NA
						(6111876)	MIX	83TM 6507 CA
+ 0,40 MM	+"USA"	28	0873-	D	A)	6064734	6	77TM 6507 NA
						(6111876)	MIX	83TM 6507 CA
+ 0,40 MM	-"USA"	28	0877-		A)	6049417	6	78TM 6507 CA
						(6158104)	MIX	85TM 6507 CB
+ 0,60 MM		12.13.18.20	0862-0679	D	A)	1583312	4/6	77TM 6507 DA
+ 0,60 MM		12.13.18	0679-	D	A)	1583312	4/6	77TM 6507 DA
+ 0,60 MM		15.17.23	0862-0679	D	A)	*1583314*	4/6	+)
+ 0,60 MM		15.17.20L	0679-	D	A)	*1583314*	4/6	+)
+ 0,60 MM		23.26	0869-	D	A)	+)	6	77TM 6507 RA
+ 0,60 MM	+"USA"	28	0873-	D	A)	+)	6	77TM 6507 RA
+ 0,60 MM	-"USA"	28	0877-		A)	+)	6	78TM 6507 DA
+ 0,80 MM		12.13.18.20	0862-0978	D	A)	*1552776*	4/6	+)
+ 0,80 MM		12.13.18	0978-	D	A)	+)	4/6	77TM 6507 EA
+ 0,80 MM		15.17.23	0862-0978	GB	A)	1552781	4/6	73TM 6507 KA
+ 0,80 MM		15.17.23	0862-0679	D	A)	1583315	4/6	77TM 6507 KA
+ 0,80 MM		15.17.20L	0679-	D	A)	1583315	4/6	77TM 6507 KA
+ 0,80 MM		26	0869-0978	D	A)	1583317	6	77TM 6507 SA
+ 0,80 MM		23	0679-		A)	1583317	6	77TM 6507 SA
+ 0,80 MM	+"USA"	28	0873-	D	A)	1583317	6	77TM 6507 SA
+ 0,80 MM	-"USA"	28	0877-	D	A)	*1576510*	6	+)
EXHAUST, AUSLASS, ECHAPPEMENT, ESCAPE								
STD.		12.13.18.20	0862-0679	D	A)	6064718	4/6	77TM 6505 AA
STD.		12.13.18	0679-	D	A)	6064718	4/6	77TM 6505 AA
STD.		23.26	0862-0679		B)	6082405	6	79TM 6505 LB
STD.		20L	0679-	D	B)	6082405	6	79TM 6505 LB
STD.		20H	0881-	D		6091910	6	82TM 6505 AA
STD.		15.17	0862-	D	A)	6064719	4	77TM 6505 AB
STD.		23	0679-1179	GB	B)	6060731	6	79TM 6505 AA

2.10

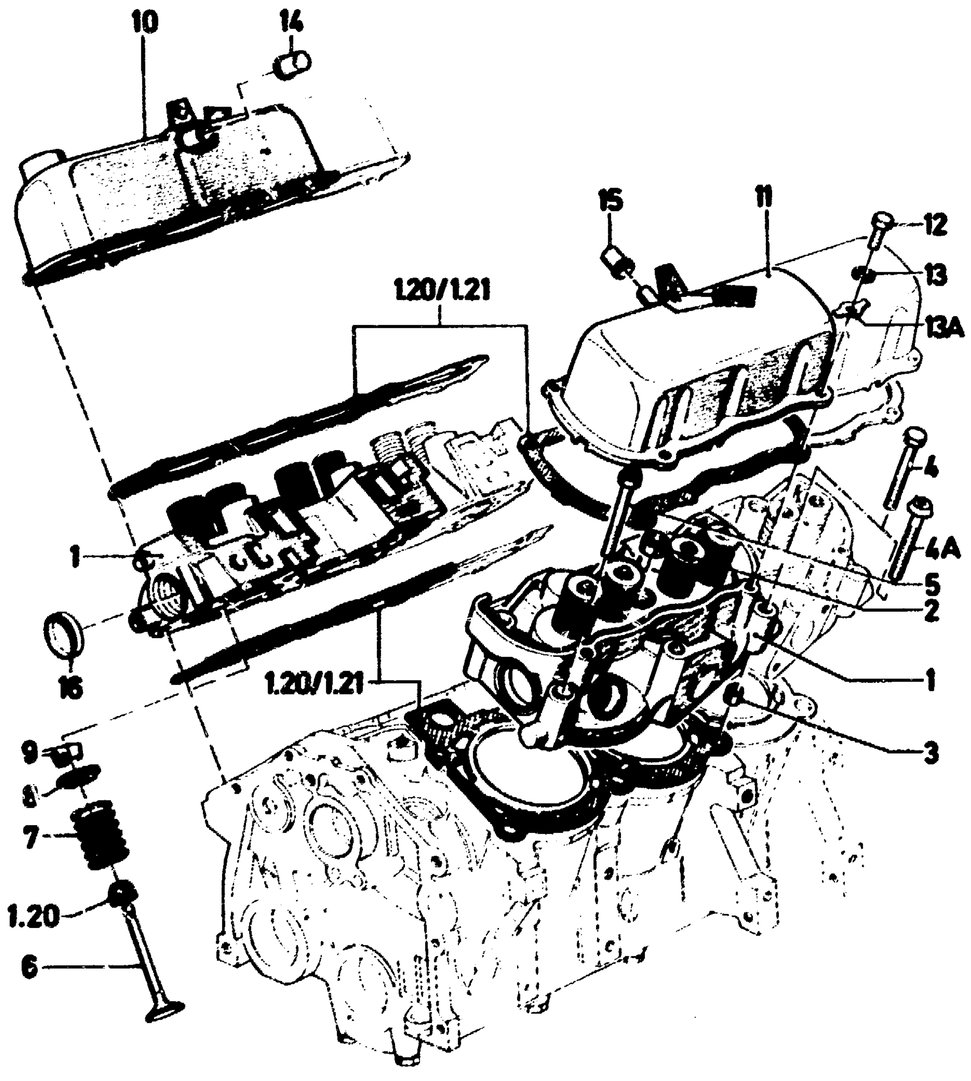

STD.		23	0679-1179	D	B)	*6060731*	6	+2) 6082410
STD.		23	1179-		B)	**6082410**	6	80TM 6505 AA
STD.		28	0873-0777	D	B)	**6020945**	6	74TM 6505 AB
STD.		28I	0976-0777	D	B)	**1576993**	6	H75TM 6505 AA
STD.		28	0877-0579		B)	**6049412**	6	78TM 6505 AA
STD.	-"S","CH"	28	0579-0285		B)	**6049412**	6	78TM 6505 AA
STD.	+"S","CH"	28	0579-0285	D	B)	**6071550**	6	78TM 6505 FA
STD.		28	0285-	GB	BC)	**6049412**	6	78TM 6505 AA
STD.		28	0285-	D	BD)	**6071550**	6	78TM 6505 FA
+ 0,20 MM		12,13,18,20	0862-0679	D	A)	**6064720**	4/6	77TM 6505 BA
+ 0,20 MM		12,13,18	0679-	D	A)	**6064720**	4/6	77TM 6505 BA
+ 0,20 MM		20L,23,26		D	B)	**6082406**	6	79TM 6505 MB
+ 0,20 MM		20H	0881-	D		**6091911**	6	82TM 6505 BA
+ 0,20 MM		15,17	0862-	D	A)	**6064721**	4	77TM 6505 BB
+ 0,20 MM		23	0679-1179	GB	B)	**6060732**	6	79TM 6505 BA
+ 0,20 MM		23	0679-1179	D	B)	**6082411**	6	80TM 6505 BA
+ 0,20 MM		23	1179-		B)	**6082411**	6	80TM 6505 BA
+ 0,20 MM		28	0873-0777	D	B)	**6020946**	6	74TM 6505 BB
+ 0,20 MM		28I	0976-0777	D	B)	*1576994*	6	+)
+ 0,20 MM		28	0877-0579		B)	**6049413**	6	78TM 6505 BA
+ 0,20 MM	-"S","CH"	28	0579-0285		B)	**6049413**	6	78TM 6505 BA
+ 0,20 MM	+"S","CH"	28	0579-0285	D	B)	**6071551**	6	78TM 6505 GA
+ 0,20 MM		28	0285-	GB	BC)	**6049413**	6	78TM 6505 BA
+ 0,20 MM		28	0285-	D	BD)	**6071551**	6	78TM 6505 GA
+ 0,40 MM		12,13,18,20	0862-0679	D	A)	**6064722**	4/6	77TM 6505 CA
+ 0,40 MM		12,13,18	0679-	D	A)	**6064722**	4/6	77TM 6505 CA
+ 0,40 MM		23	0862-0978	GB	B)	**1556714**	6	73TM 6505 NA
+ 0,40 MM		23	0978-0679	GB	B)	**1583311**	6	77TM 6505 NA
+ 0,40 MM		23.26	0862-0679	D	B)	**6082407**	6	79TM 6505 NB
+ 0,40 MM		20L	1179-	D	B)	**6082407**	6	79TM 6505 NB
+ 0,40 MM		20H	0881-	D		**6091912**	6	82TM 6505 CA
+ 0,40 MM		15,17		D	A)	**6064723**	4	77TM 6505 CB
+ 0,40 MM		23 84 KW	0679-		B)	**6082412**	6	80TM 6505 CA
+ 0,40 MM		28	0873-0777	D	B)	**6020947**	6	74TM 6505 CB
+ 0,40 MM		28I	0976-0777	D	B)	**1576995**	6	H75TM 6505 CA
+ 0,40 MM		28	0877-0579		B)	**6049414**	6	78TM 6505 CA
+ 0,40 MM	-"S","CH"	28	0579-0285		B)	**6049414**	6	78TM 6505 CA
+ 0,40 MM	+"S","CH"	28	0579-0285	D	B)	**6071552**	6	78TM 6505 HA
+ 0,40 MM		28	0285-	GB	BC)	**6049414**	6	78TM 6505 CA
+ 0,40 MM		28	0285-	D	BD)	**6071552**	6	78TM 6505 HA
+ 0,60 MM		12,13,18,20	0862-0978	D	A)	**1552770**	4/6	73TM 6505 DA
+ 0,60 MM		12,13,18	0978-	D	A)	+)	4/6	77TM 6505 DA
+ 0,60 MM		23, 26	0862-0978		B)	+)	6	77TM 6505 RA
+ 0,60 MM		23	0978-1179		B)	+)	6	77TM 6505 RA
+ 0,60 MM		20L	0679-1079	D	B)	+)	6	77TM 6505 RA
+ 0,60 MM		20L,23	1079-	D	B)	+)	6	79TM 6505 RB
+ 0,60 MM		15, 17	0862-1178	D	A)	**1574631**	4	76TM 6505 DA
+ 0,60 MM		15,17	1178-	D	A)	+)	4	77TM 6505 DB
+ 0,60 MM		23	0679-1179		B)	+)	6	79TM 6505 DA
+ 0,60 MM		23	1179-		B)	+)	6	80TM 6505 DA
+ 0,60 MM		28	0873-0777	D	B)	+)	6	74TM 6505 DB
+ 0,60 MM		28	0877-0579		B)	+)	6	78TM 6505 DA
+ 0,60 MM	-"S","CH"	28	0579-		B)	+)	6	78TM 6505 DA
+ 0,60 MM	+"S","CH"	28	0579-	D	B)	+)	6	78TM 6505 JA
+ 0,80 MM		12,13,18,20	0862-0679		A)	**1583306**	4/6	77TM 6505 EA
+ 0,80 MM		12,13,18	0679-		A)	**1583306**	4/6	77TM 6505 EA
+ 0,80 MM		23, 26	0862-0978		B)	**1556716**	6	73TM 6505 SA
+ 0,80 MM		20L	0679-1079	D	B)	+)	6	77TM 6505 SA
+ 0,80 MM		20L,23	1079-	D	B)	+)	6	79TM 6505 SB
+ 0,80 MM		15, 17	0862-	D	A)	+)	4	
+ 0,80 MM		23	0978-		B)	+)	6	
+ 0,80 MM		28	0873-0777	D	B)	+)	6	74TM 6505 EB
+ 0,80 MM		28	0877-0579	GB	B)	**1576508**	6	78TM 6505 EA
+ 0,80 MM	-"S","CH"	28	0579-	GB	B)	**1576508**	6	78TM 6505 EA
+ 0,80 MM	+"S","CH"	28	0579-	D	B)	**1583555**	6	78TM 6505 KA

2.10

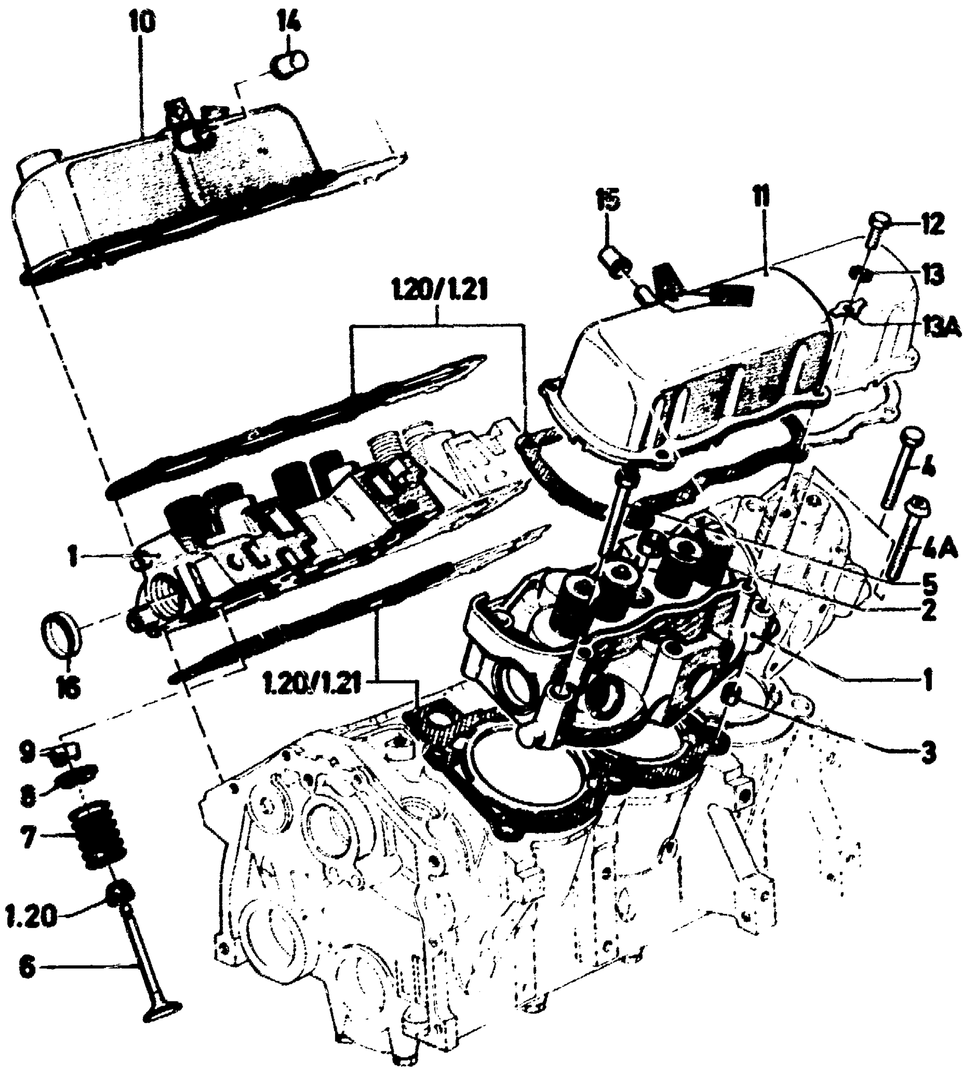

7	SPRING -(VALVE)		12 – 26			0862-0679		1552787	X	73TM 6513 AA
	VENTILFEDER		12 – 17			0679-		1552787	8	73TM 6513 AA
	RESSORT DE SOUPAPE		28			0873-0777	D	6020951	12	74TM 6513 AA
	RESORTE DE VALVULA		28			0877-		6051821	12	78TM 6513 AA
			20,23			0679-		6077554	12	79TM 6513 AA
8	RETAINER -(VALVE SPRING)					0862-		0447024	X	11 447024
	VENTILFEDERTELLER							6146317	X	86TM 6A516 AA
	SIEGE DE RESSORT DE SOUPAPE									
	PLATILLO DE RESORTE DE VALVULA									
9	LOCK -(VALVE SPRING RETAINER)									
	VENTILFEDERKEIL									
	CLAVETTE DE RESSORT DE SOUPAPE									
	CHAVETA DE RESORTE DE VALVULA									
	WITH 1 GROOVE							6100817	X	80TM 6518 AA
	EINRILLIG									
	AVEC 1 RAINURE									
	CON 1 RANURA									
	WITH 3 GROOVES					0862-		1599086	X	67TM 6518 AA
	DREIRILLIG									
	AVEC 3 RAINURES									
	CON 3 RANURAS									
	COVER ASSY -(VALVE ROCKER ARM)									
	ZYLINDERKOPFHAUBE									
	COUVRE-CULASSE									
	TAPA DE BALANCINES									
10	RH		12 – 17			0862-0575	D	0464610	1	11 464610
	RH		18 – 26			0864-0575	D	*0444812*	1	+)
	RH		15 – 17				D	6104530	1	76TM 6582 HB
	RH		20 – 28H			0575-0281	GB	6033623	1	76TM 6582 EA
	RH		20 – 28H			0575-0882	D	6104533	1	80TM 6582 DB
	RH		20, 28H			0281-		1613219	1	82TM 6582 AA
	RH	GRANADA/CAPRI		23H		0882-		1613219	1	82TM 6582 AA
	RH	SIERRA	RHD	23H		0882-		1613219	1	82TM 6582 AA
	RH	SIERRA	LHD	23H		0882-	D	6122439	1	83TM 6582 CA
	RH			28I				1613220	1	82TM 6582 BA
	RH			EFI	ALU	0285-		6134023	1	85TM 6582 DA
11	LH			12 – 17			D	1604617	1	81TM 6A505 AA
	LH			18 – 26		0864-0575	D	*0444797*	1	+)
	LH			20 – 28H		0575-0679	GB	6033621	1	76TM 6A505 EA
	LH			20 – 28H		0575-0882		6104527	1	79TM 6A505 AB
	LH			20, 28H		0882-		6104527	1	79TM 6A505 AB
	LH	GRANADA/CAPRI		23H		0882-		6104527	1	79TM 6A505 AB
	LH	SIERRA	RHD	23H		0882-		6104527	1	79TM 6A505 AB
	LH	SIERRA	LHD	23H		0882-	D	6122438	1	83TM 6A505 CA
	LH			28I		0976-0181	D	1556785	1	75TM 6A505 CA
	LH			28I		0181-0681	D	6104528	1	80TM 6A505 DB
	LH			28I		0976-0681	GB	6097928	1	80TM 6A505 DA
	LH			28I		0781-		6104528	1	80TM 6A505 DB
	LH			EFI	ALU	0285-		6150809	1	85TM 6A505 FA
	SECURING VALVE ROCKER ARM COVER									
	BEFESTIGUNG ZYLINDERKOPFHAUBE									
	FIXATION COUVRE-CULASSE									
	SUJECION TAPA DE BALANCINES									
12	BOLT -(HEX. HEAD)	M6 X 12				0862-		1471337	X	E602164 S72
	SECHSKANTSCHRAUBE	M6 X 14						1479466	X	E602165 S72
	VIS A TETE SIX PANS	M6 X 16				0285-		6005047	14	E800192 S72
	TORNILLO CON CABEZA HEXAGONAL									
13	WASHER -(FLAT)	B6				0872-0681		1628314	X	E832108 S71M
13A	UNTERLEGSCHEIBE					0781-		6104677	10	80TM 6A523 CA

2.10

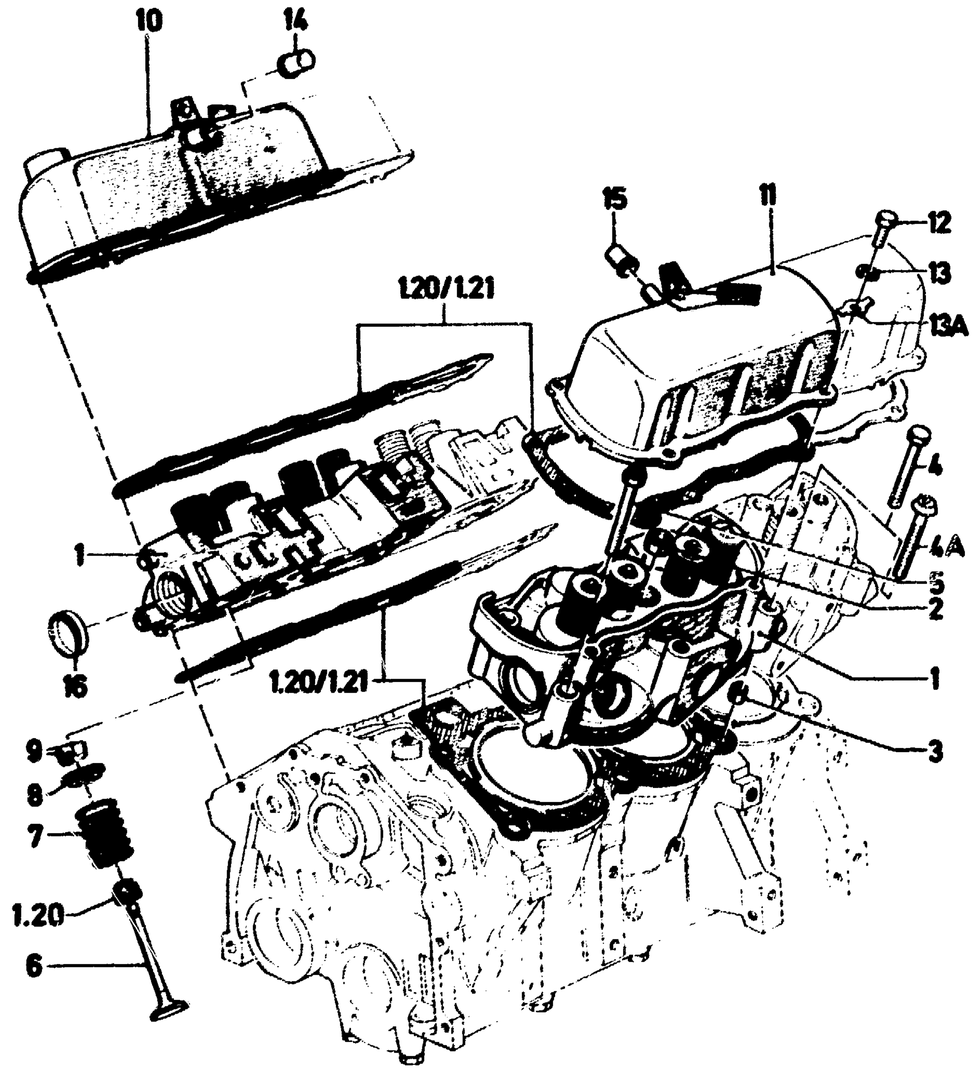

DE
TV 2.10
12 - 85

		RONDELLE PLATE ARANDELA PLANA			0781-		6104529	4	80TM 6A523 DA
14		CAP	RH	12 - 23	0862-0866	D	0546959	1	11 546959
15		VERSCHLUSSKAPPE CAPUCHON CAPUCHON	LH	12 - 23	0862-0866	D	0546961	1	11 546961
16		PLUG VERSCHLUSSDECKEL PASTILLE TAPON	Ø = 38,2 Ø = 39,9		0867- 0867-		0228355 0239755	X X	377017 GS 377054 GS
(17)		SCREW SCHRAUBE VIS TORNILLO	M4 X 10				6150871	6	E602166 S201

2.20

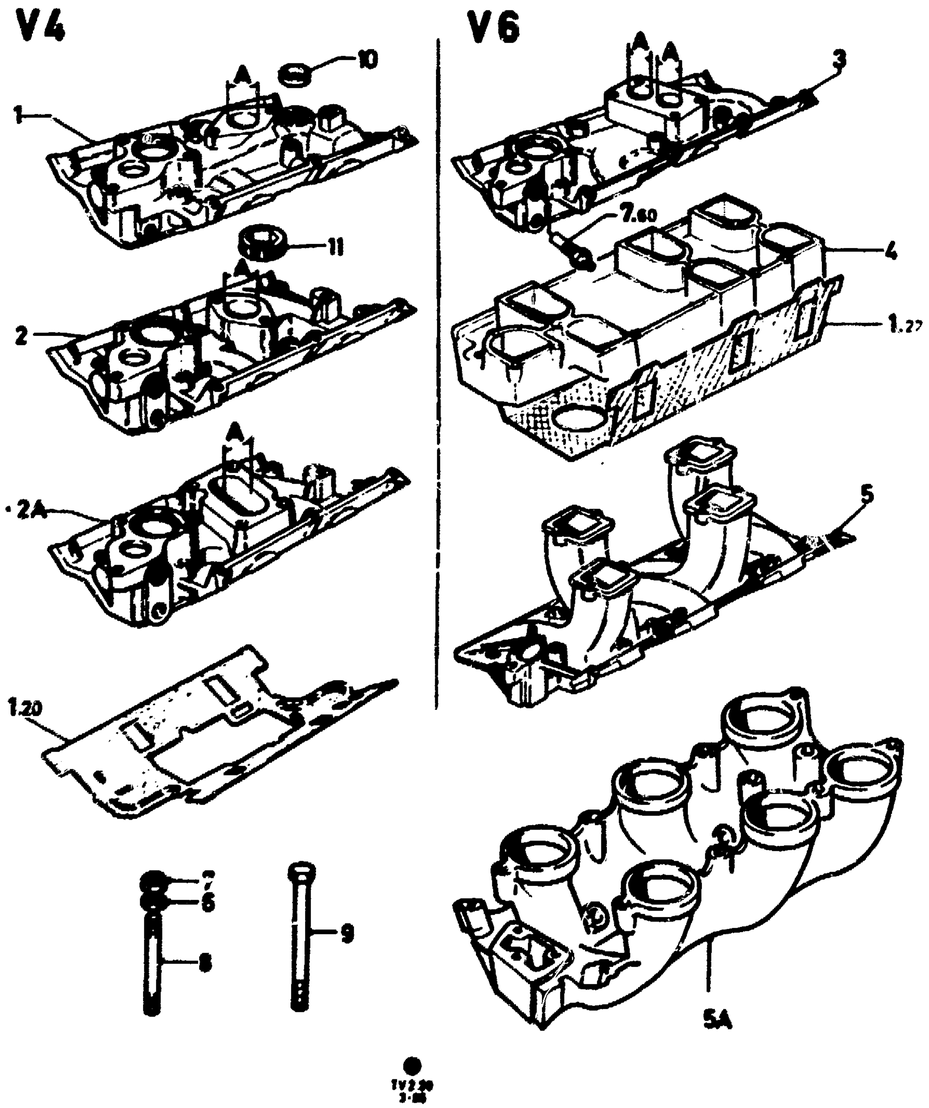

INTAKE MANIFOLD — TV12-28 — COLLECTEUR D'ADMISSION
ANSAUGBRUECKE — COLECTOR DE ADMISION

ILL. REF	PART NAME TEILE-BEZEICHNUNG			MOD MOD	MOD.YEAR BAUJAHR	PROD PROD	FINIS NO. BESTELL-NR	QTY STK	PART NUMBER TEILE-NUMMER
1	MANIFOLD ASSY -(INTAKE) ANSAUGBRUECKE COLLECTEUR D'ADMISSION COLECTOR DE ADMISION	A = 28 MM A = 32 MM 15	12 15		0862-0764 0862-0764		+) +)	1 1	11 425232 11 425234
2		A = 28 MM	12,13		0864-0872	D	*0448911*	1	+)
	12M/15M, 17M, TRANSIT CAPRI	A = 32 MM	15-17H51		0864-0272	D	0448919	1	11 448919
	CONSUL	A = 33,5 MM	17L48		0272-0275	D	1506229	1	72TF 9425 DA
	TRANSIT, CAPRI		13-17L		0272-0575	D	1506229	1	72TF 9425 DA
	TRANSIT	A = 33 MM	15,17		0575-	D	6019219	1	75TF 9425 BA
2A	12M/15M, 17M, CAPRI	A = 32 MM	17H55		0868-0872	D	0448614	1	11 448614
	GRANADA	A = 32 MM	17H55		0272-	D	1506228	1	72TF 9425 CA
	GRANADA		17H51		0275-	D	1506228	1	72TF 9425 CA
	CAPRI		17H55		1268-0872	D	1506228	1	72TF 9425 CA
3		A = 32 MM	18,20		0864-0272	D	*0801385*	1	+)
		A = 32 MM	18,20		0272-0678	D	6051790	1	78TF 9425 CA
	CAPRI, TAUNUS	A = 32 MM	20		0678-0679	D	6051790	1	78TF 9425 CA
	GRANADA	A = 32 MM	20		0678-0679	D	1583463	1	78TF 9425 EA
		A = 32 MM	20L		0679-0881	D	1591091	1	P79TM 9424 AA
			20H		0881-	D	1595948	1	P82TM 9424 AA
		A = 35 MM	23		0867-1069	D	+)	1	70TM 9425 DA
		A = 35 MM	23		1069-0679		6050119	1	78TF 9425 BA
		A = 37,4 MM	23		0679-		1591075	1	P79TM 9424 BA
		A = 35 MM	26		1069-	D	1587971	1	P72TM 9424 FA
	CAPRI		28		0177-0777	D	*6043067*	1	+)
	GRANADA	A = 40,4 MM	28H		0877-0679		1579794	1	P78TM 9424 AA
	GRANADA	A = 40,4 MM	28H		0679-		1591093	1	P79TM 9424 CA
4	GRANADA		28I		0976-0777	D	1562387	1	H75TF 9424 AA
5			28I		0877-		6065343	1	78TF 9425 DB
5A			EFI			D	*1630020*	1	P85TF 9424 BC
			EFI			D	6140630		85TF 9425 BC
	SECURING INTAKE MANIFOLD BEFESTIGUNG ANSAUGBRUECKE FIXATION COLLECTEUR D'ADMISSION SUJECION COLECTOR DE ADMISION								
6	WASHER -(FLAT)		8,4 X 17 X 2		0862-		1444685	X	E630027 S71
	UNTERLEGSCHEIBE	GRANADA	8,3X12X1	28I	0976-0777	D	*1574771*	6	+)
	RONDELLE PLATE ARANDELA PLANA								
7	NUT -(HEX.)		M8 X 1		0862-0768	D	0228439	2	337024 GS100
	SECHSKANTMUTTER		M8 X 1.25		0862-		0240779	2	E820100 S71
	ECROU A SIX PANS TUERCA HEXAGONAL								
8	STUD		M8 X 75MM		-0387		6130306	2	E904100 S200
	STIFTSCHRAUBE		M8 X 75MM		0387-		6149079	2	E805263 S72
	GOUJON ESPARRAGO								
9	BOLT - (HEX. HEAD)		M8 X 85		-0387		0232919	X	388116 GS40
	SECHSKANTSCHRAUBE		M8 X 54		0387-		6149075	X	E800862 S201
	VIS A TETE SIX PANS	GRANADA	M8 X 100			GB	1621347	X	388152 S76
	TORNILLO CON CABEZA HEXAGONAL	GRANADA	M8 X 100			D	6149076	X	E801099 S72

2.20

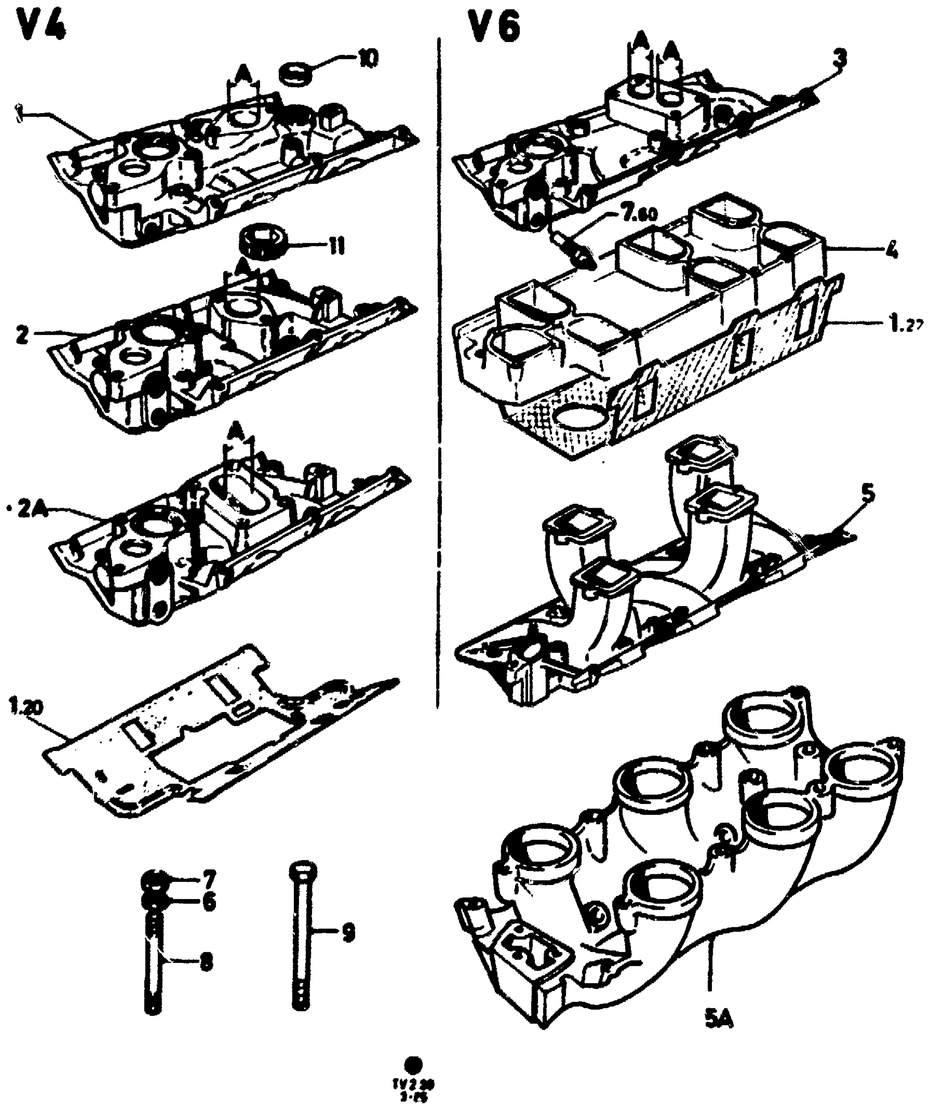

		M8 X 107			GB	0227675	X	375178 GS2
		M8 X 117			D	1621348	X	388358 S76
		M8 X 117		0383-		1621348	X	388358 S76
		M8 X 113	28	0873-	D	6149077	3	E801200 S201
		M8 X 120	28	0873-	D	6149078	1	E801201 S72
	GRANADA	M8 X 125	28	0976-0777	D	*1574761*	4	+)
	SCREW – (SOCKET HEAD CAP)	M8 X 68				1638352	1	E802635 S72
	INBUSSCHRAUBE	M8 X 85				6156238	1	E802634 S72
	VIS A SIX PANS CREUX	M8 X 106				6128401	4	E802633 S72
	TORNILLO CON CABEZA DE VASO							
10	COVER	12–15		0862-		+)	1	377018 GS
	VERSCHLUSSDECKEL							
	PASTILLE CUVETTE							
	TAPON							
11	PLUG	3/4" – 14	12-			0225255	X	371485 GS
	VERSCHLUSSTOPFEN	1/4" – 18	12-	0862-		+)	X	
	BOUCHON FILETE	M22 X 1,5	12-	0864-		6125765	1	E850038 S72
	TAPON ROSCADO	1/8" – 27	28	0873-		1521644	X	E650411 S72
		3/8" X 18	28	0175-		1503089	X	E650413 S72

2.30

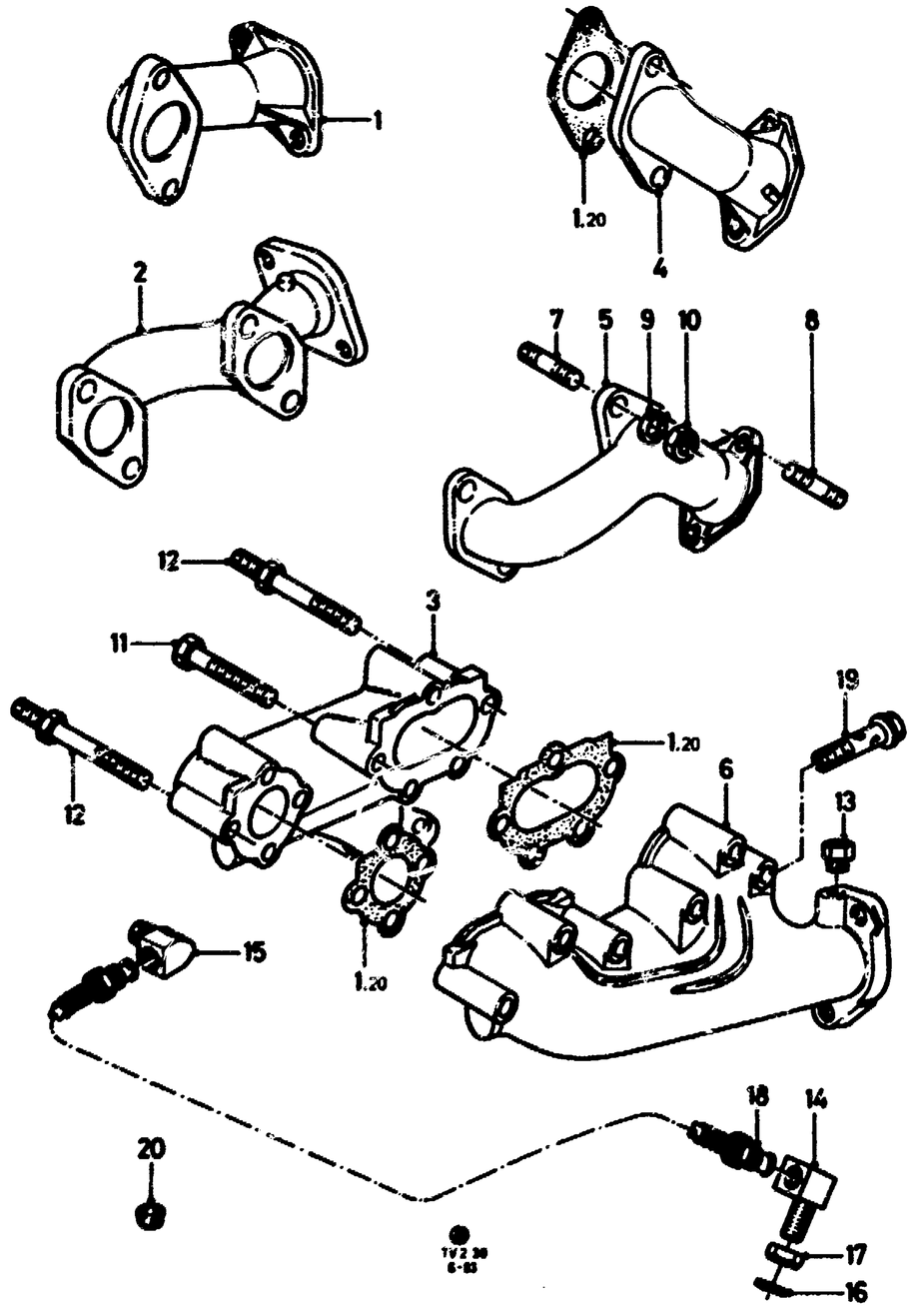

EXHAUST MANIFOLD
AUSPUFFKRUEMMER

COLLECTEUR D'ECHAPPEMENT
COLECTOR DE ESCAPE

ILL. REF	PART NAME / TEILE-BEZEICHNUNG				MOD MOD	MOD.YEAR BAUJAHR	PROD PROD	FINIS NO. BESTELL-NR	QTY STK	PART NUMBER TEILE-NUMMER
	MANIFOLD ASSY -(EXHAUST) AUSPUFFKRUEMMER COLLECTEUR D'ECHAPPEMENT COLECTOR DE ESCAPE									
1	17M	RH	LHD	12-17		0864-1171	D	0438928	1	11 438928
	CAPRI	RH		13-17		1268-0872	D	0438928	1	11 438928
	CONSUL/GRANADA	RH		17		0272-	D	1510638	1	72TF 9430 EA
	17M	RH	RHD	15-17		0864-1171		+)	1	11 439116
2	17M/20M/26M	RH	LHD	18-26		0864-1171	D	6076122	1	69TM 9430 AD
	17M/20M/26M	RH	RHD	18-26		0864-1171	D	0436794	1	+)
	CAPRI/TAUNUS	RH	LHD	20-26		0469-0679		6076122	1	69TM 9430 AD
	CORTINA	RH	RHD	23		0877-0679	GB	6076124	1	78TF 9430 DB
	CAPRI/TAUNUS/CORTINA	RH				0679-		6113824	1	79TF 9430 EC
	SIERRA	RH						6113824	1	79TF 9430 EC
	CONSUL/GRANADA/GRANADA 78	RH		20-28		0272-0679		6076123	1	72TF 9430 DD
	GRANADA 78	RH	+"S"	20-28		0679-0980		6076123	1	72TF 9430 DD
	GRANADA 78	RH	RHD			0679-		6113824	1	79TF 9430 EC
	GRANADA 78	RH	LHD	20-28H		0679-	D	6080464	1	79TF 9430 FC
	GRANADA 78	RH	LHD	28I		0679-		6113824	1	79TF 9430 EC
	GRANADA/SCORPIO	RH						6113824	1	79TF 9430 EC
3	CAPRI	RH	+"USA"		23		D	+)	1	74TF 9430 AB
	GRANADA	RH			28I	0976-0777	D	+)	1	75TF 9428 BA
4	17M	LH		12-17		0864-1171	D	0438929	1	11 438929
	CONSUL/GRANADA	LH		17	17	0272-	D	0438929	1	11 438929
	CAPRI	LH		13-17		1268-0872	D	0712113	1	+)
5	17M/20M/26M	LH		18-26		0864-1171	D	6000805	1	73TF 9431 CA
	TAUNUS/CORTINA	LH		20-23		0870-0679		6000805	1	73TF 9431 CA
	CONSUL/GRANADA/GRANADA 78	LH	-"S"	20-28		0272-0679		6000805	1	73TF 9431 CA
	CAPRI	LH		20-26		0469-0679	D	1516075	1	69TF 9431 AC
		LH	-"S","CH"			0679-0885		6113826	1	79TF 9431 HD
		LH	-"S","CH"	AUTOMATIC		0885-		6113826	1	79TF 9431 HD
	GRANADA MAN.	LH	+"S"	26L		0376-0777	D	6000805	1	73TF 9431 CA
	GRANADA AUT.	LH	+"S"	26L		0376-0777	D	1569011	1	76TF 9431 AA
	GRANADA	LH	+"S"	28I		0877-0880	D	1569011	1	76TF 9431 AA
		LH	+"S","CH"			0880-0885	D	6113825	1	79TF 9431 GD
		LH	+"S","CH"	AUTOMATIC		0885-	D	6113825	1	79TF 9431 GD
6	CAPRI	LH	+"USA"		28	0873-1274		+)	1	74TF 9431 AC
	CAPRI	LH	+"USA"		28	0175-1276	D	6040097	1	+)
	CAPRI	LH	+"USA"		28	0177-	D	6040096	1	75TF 9431 DA
	GRANADA	LH			28I	0976-0777	D	6040096	1	75TF 9431 DA
7	STUD	M10 - 1,5 X 43,5						1575686	4/8	E 804272 S76
8	STIFTSCHRAUBE GOUJON ESPARRAGO	M10 X 35 M10 X 35					D	1435031) 1451980)	4	352651 GS2 E 804050 S76
9	WASHER -(FLAT) UNTERLEGSCHEIBE RONDELLE PLATE ARANDELA PLANA	10 X 17 X 3						1516074	8	E 830275 S71
10	NUT -(HEX.)	M10 X 1,5						0233589	4/8	389047 GS100

2.30

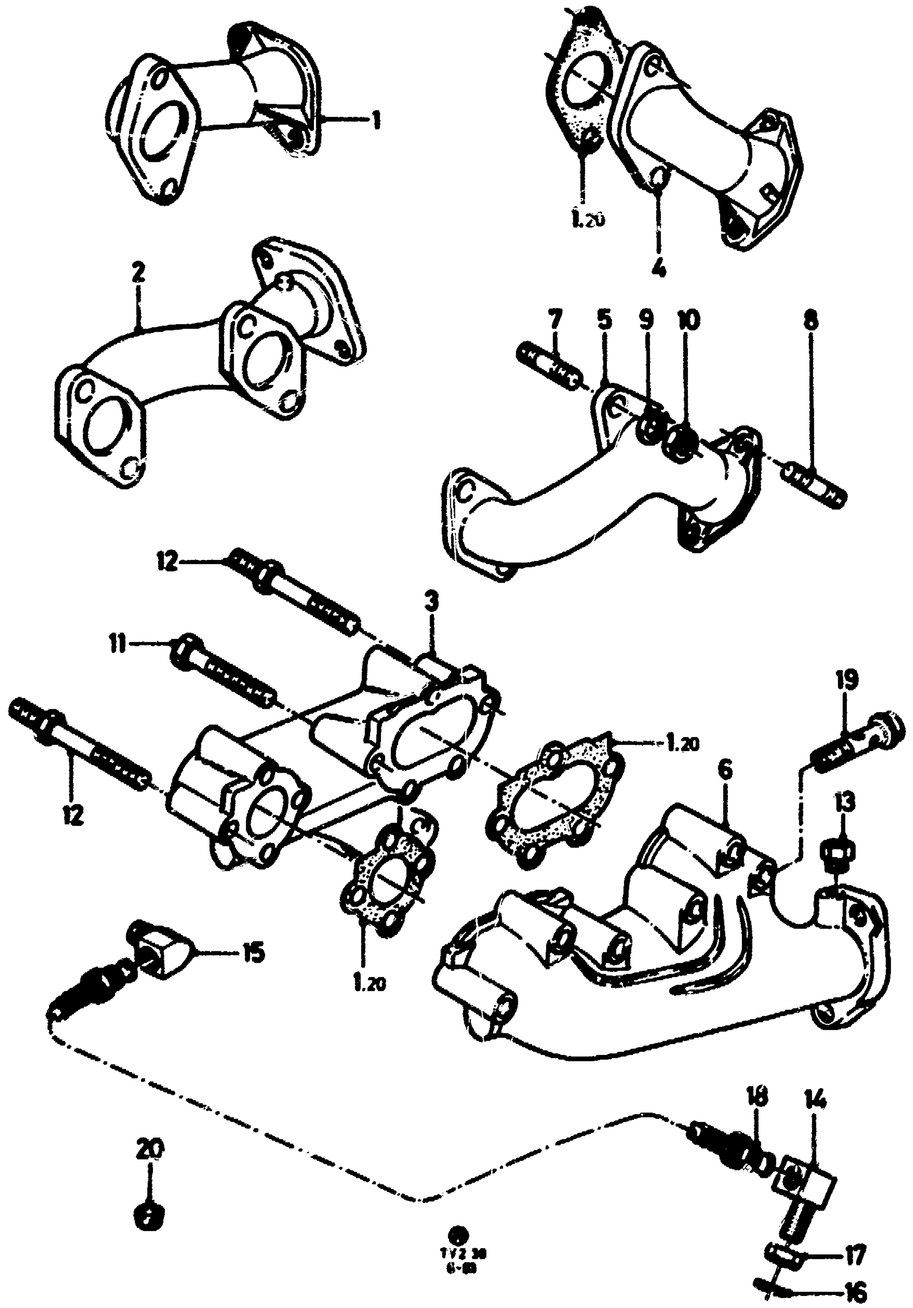

	SECHSKANTMUTTER ECROU A SIX PANS TUERCA HEXAGONAL							
11	BOLT -(HEX. HEAD)	M10 X 63	28		D	6022369	11	E 804601 S76
12	SECHSKANTSCHRAUBE VIS A TETE SIX PANS TORNILLO CON CABEZA HEXAGONAL	M10				+)	X	E 804602 S76
	CONNECTOR -(EXHAUST AIR RETURN TUBE) ANSCHLUSSTUECK - ABGASRUECKFUEHRUNGSROHR RACCORD - TUYAU DE RETOUR D'AIR D'ECHAPPEMENT CONECTOR - TUBO DE RETORNO DE AIRE DE ESCAPE							
13	3/8" X M18 X 1,5		28	0873-1274		+)	1	E 855099 S72
14	M16 X M18 X 1,5	+ "S"	26L	0376-	D	6045861	1	E 855220 S72
15	3/8" X M18 X 1,5	+ "S"	26L	0376-	D	1529666	1	+)
	SECURING CONNECTOR TO EXHAUST MANIFOLD BEFESTIGUNG ANSCHLUSSTUECK AN AUSPUFFKRUEMMER FIXATION RACCORD AU COLLECTEUR D'ECHAPPEMENT SUJECION CONECTOR A COLECTOR DE ESCAPE							
16	WASHER -(FLAT) SCHEIBE RONDELLE PLATE ARANDELA PLANA	16,3 X 25 X 3,5	26L	0376-	D	1591121	1	E 830297 S71
17	NUT MUTTER ECROU TUERCA	M16 X 1,5	26L	0376-	D	6045860	1	E 820053 S72
18	TUBE ASSY - (EXHAUST AIR RETURN) ABGASRUECKFUEHRUNGSROHR KPL. TUYAU DE RETOUR D'AIR D'ECHAPPEMENT COMPLET TUBO DE RETORNO DE AIRE DE ESCAPE COMPLETO	+ "S"	26L	0376-	D	+)	1	76TF 9D477 AB
19	BOLT -(BANJO) HOHLSCHRAUBE VIS RACCORD TORNILLO HUECO	M16 X 42	28	0873-1274		+)	1	E 855093 S72
20	PLUG GEWINDESTOPFEN BOUCHON FILETE TAPON ROSCADO	3/8" X 18			D	1503089	X	E 650413 S72

2.40

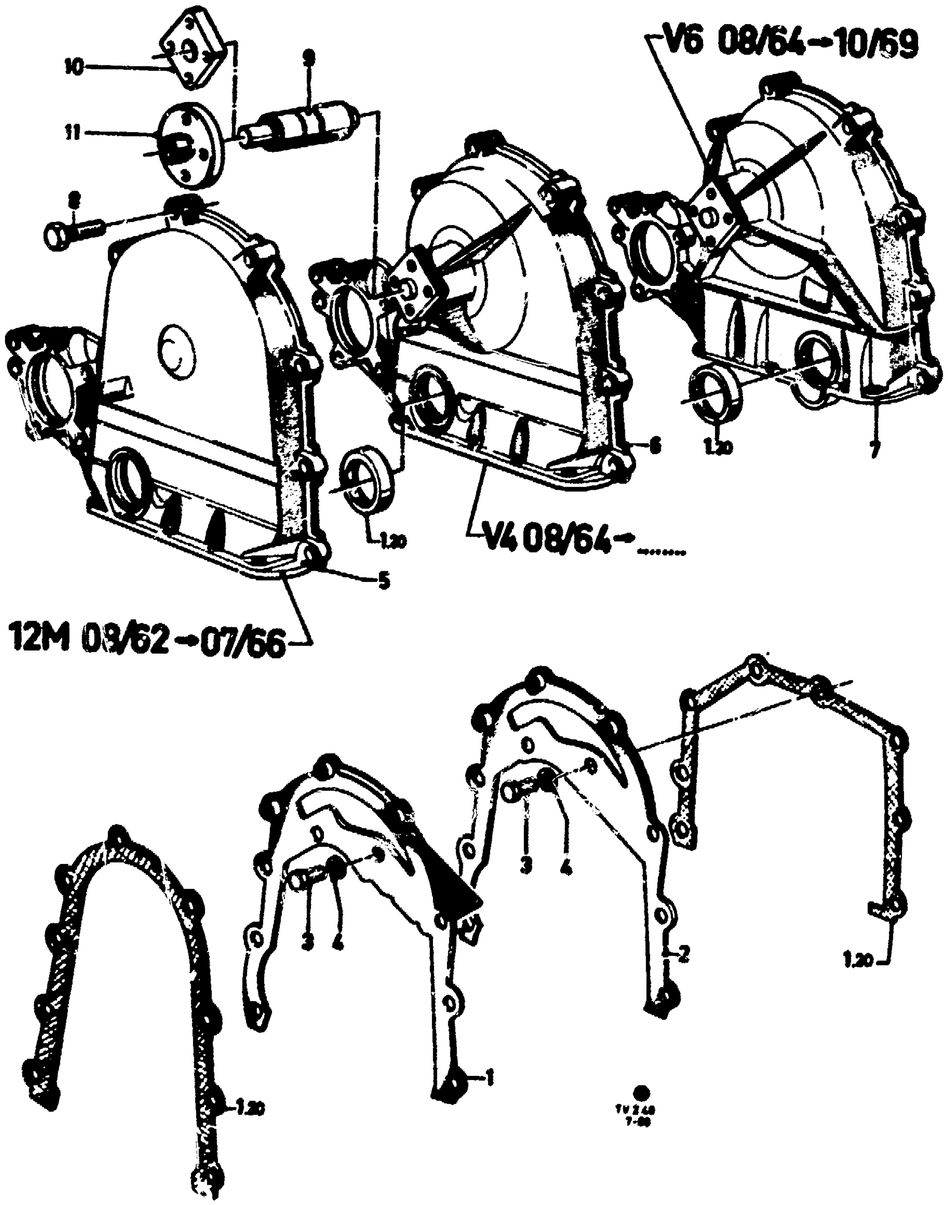

CYLINDER TIMING GEAR COVER – "GB" – CARTER DE DISTRIBUTION
STIRNRADDECKEL – TV12–23 – TAPA DE LA DISTRIBUCION

ILL. REF	PART NAME / TEILE-BEZEICHNUNG			MOD MOD	MOD.YEAR BAUJAHR	PROD PROD	FINIS NO. BESTELL-NR	QTY STK	PART NUMBER TEILE-NUMMER
1	PLATE -(INTERMEDIATE)		12–17		0862–0764		0710167	1	11 710167
	ZWISCHENPLATTE		20, 23		0864–0769		0710167	1	11 710167
	PLAQUE INTERCALAIRE								
2	PLACA INTERMEDIA		12–17		0864–		0448029	1	11 448029
			20, 23		0869–1069		0448029	1	11 448029
	SECURING INTERMEDIATE PLATE								
	BEFESTIGUNG ZWISCHENPLATTE								
	FIXATION PLAQUE INTERCALAIRE								
	SUJECION PLACA INTERMEDIA								
3	BOLT -(HEX. HEAD)		M8 X 15		0862–	D	1760777	2	23648 GS40
	SECHSKANTSCHRAUBE								
	VIS A TETE SIX PANS								
	TORNILLO CON CABEZA HEXAGONAL								
4	LOCKWASHER		B8		0862–	D	1613374	2	E 630173 S71M
	FEDERRING								
	RONDELLE GROWER								
	ARANDELA DE MUELLE								
5	COVER -(CYLINDER TIMING GEAR)		12M		0862–0766		+)	1	11 425624
	STIRNRADDECKEL								
6	CARTER DE DISTRIBUTION		12–17		0864–0679	D	0436070	1	11 436070
	TAPA DE LA DISTRIBUCION	GRANADA	17		0679–0280	D	*6068061*	1	+2) 6080849
		GRANADA	17		0380–	D	6080849	1	80TM 6C086 BA
7			TV18–23		0864–1069	D	+)	1	11 436066
	SECURING CYLINDER TIMING GEAR COVER								
	BEFESTIGUNG STIRNRADDECKEL								
	FIXATION CARTER DE DISTRIBUTION								
	SUJECION TAPA DE LA DISTRIBUCION								
8	BOLT -(HEX. HEAD)		M8 X 25			D	0202836	9	E 602188 S71
	SECHSKANTSCHRAUBE								
	VIS A TETE SIX PANS								
	TORNILLO CON CABEZA HEXAGONAL								
9	SHAFT AND BEARING ASSY				0864–0679	D	0543098	1	11 543098
	LAGER MIT WELLE				0679–	D	1476379	1	692F 8626 AA
	ARBRE ET ROULEMENT								
	EJE Y COJINETE								
10	HUB				0862–0679	D	0801536	1	67TM 8553 AA
11	FLANSCH				0679–0280	D	*1591084*	1	+2) 1591123
	FLASQUE				0380–	D	1591123	1	79TF 8553 EA
	PLATINA								

2.41

CYLINDER TIMING GEAR COVER — TV18-28 — CARTER DE DISTRIBUTION
STIRNRADDECKEL — TAPA DE LA DISTRIBUCION

V6 10/68—

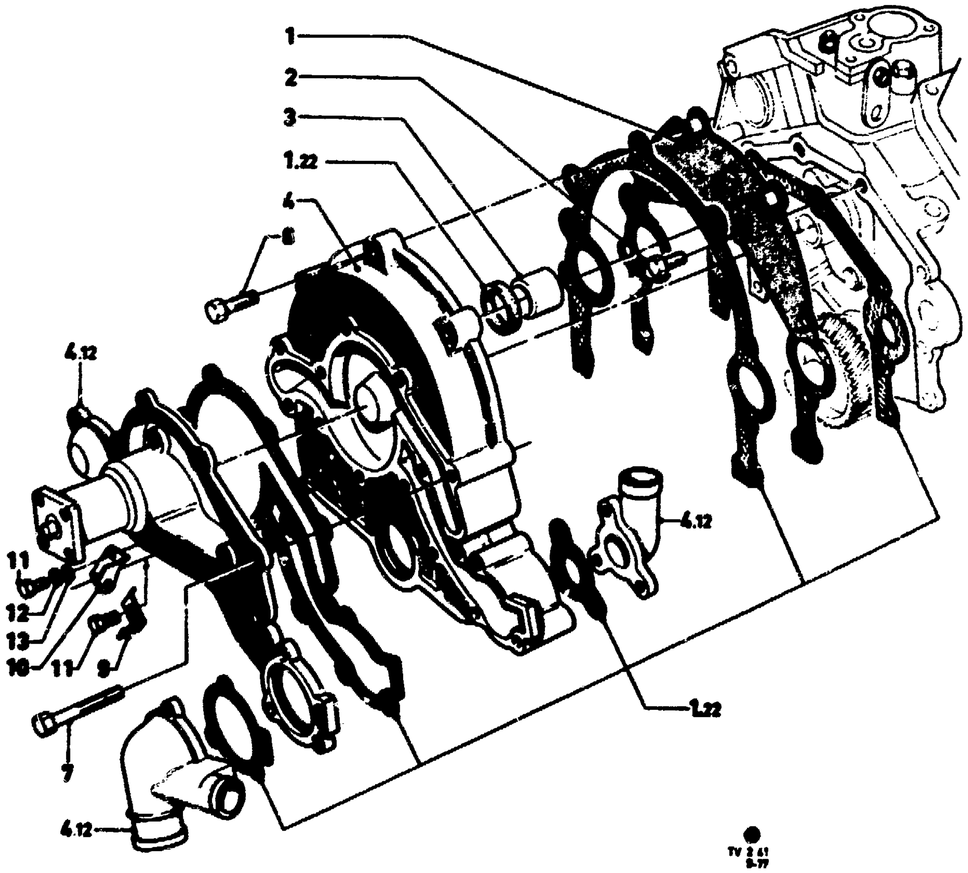

A) UP TO 04/73 ONLY USE WITH ALTERNATOR ADJUSTMENT ARM 1547947 / 74TF 10145 DA
BIS 04/73 NUR IN VERBINDUNG MIT VERSTELLASCHE LICHTMASCHINE 1547947 / 74TF 10145 DA
JUSQUE 04/73 UNIQUEMENT AVEC BARRETTE DE TENSION D'ALTERNATEUR 1547947 / 74TF 10145 DA
HASTA 04/73 SOLO CON BRAZO DE AJUSTE DE ALTERNADOR 1547947 / 74TF 10145 DA

B) WITH 22 Ø CRANKSHAFT PIN – WITHOUT AIR CONDITIONING SYSTEM
MIT KURBELWELLENZAPFEN Ø 22 OHNE KLIMAANLAGE
AVEC MANETON DE VILEBREQUIN DE 22 Ø – SANS SYSTEME DE CODITIONEMENT D'AIR
CON MUNON DE CIGUENAL DE 22 Ø – SIN ACONDICIONADOR DE AIRE

C) WITH 28 Ø CRANKSHAFT PIN
MIT KURBELWELLENZAPFEN Ø 28
AVEC MANETON DE VILEBREQUIN DE 28 Ø
CON MUNON DE CIGUENAL DE 28 Ø

D) EXCEPT POWER STEERING
NICHT IN VERBINDUNG MIT SERVOLENKUNG
SAUF SERVO-DIRECTION
EXCEPTO SERVODIRECCION

E) USE ONLY WITH POWER STEERING
IN VERBINDUNG MIT SERVOLENKUNG
UNIQUEMENT AVEC SERVO-DIRECTION
SOLO CON SERVODIRECCION

ILL. REF	PART NAME TEILE-BEZEICHNUNG		MOD MOD	MOD.YEAR BAUJAHR	PROD PROD	FINIS NO. BESTELL-NR	QTY STK	PART NUMBER TEILE-NUMMER
1	PLATE -(INTERMEDIATE)			1069-0885		1538635	1	74TM 6B070 AA
	ZWISCHENPLATTE			0885-		1637471	1	85TM 6B070 AA
	PLAQUE INTERCALAIRE							
	PLACA INTERMEDIA							
	SECURING INTERMEDIATE PLATE							
	BEFESTIGUNG ZWISCHENPLATTE							
	FIXATION PLAQUE INTERCALAIRE							
	SUJECION PLACA INTERMEDIA							
2	BOLT -(HEX. HEAD)	M8 X 15		1069-		0240705	2	388379 GS
	SECHSKANTSCHRAUBE							
	VIS A TETE SIX PANS							
	TORNILLO CON CABEZA HEXAGONAL							
3	CONNECTION -(WATER INLET)			1069-		0800498	2	70TM 6854 AA
	WASSEREINLASSTUTZEN							
	TUBULURE D'ENTREE D'EAU							
	TUBULADURA DE ENTRADA DE AGUA							
4	COVER -(CYLINDER TIMING GEAR)	18-26		1069-0877		A) 1540029	1	74TM 6059 BA
	STIRNRADDECKEL	20,23		0877-0285		B) 1540029	1	74TM 6059 BA
	CARTER DE DISTRIBUTION	20,23		0877-0285		C) 1540085	1	74TM 6019 AA
	TAPA DE LA DISTRIBUCION	23		0285-		1540085	1	74TM 6019 AA
		28		0873-1084		1540085	1	74TM 6019 AA
		28		1084-		6105296	1	83TM 6059 BA
	SECURING CYLINDER TIMING GEAR COVER							
	BEFESTIGUNG STIRNRADDECKEL							
	FIXATION CARTER DE DISTRIBUTION							
	SUJECION TAPA DE LA DISTRIBUCION							
6	BOLT -(HEX. HEAD)	M8 X 25		1069-		1461203	7	E 602188 S72
	SECHSKANTSCHRAUBE	GRANADA	28	0976-		1461203	7	E 602188 S72
7	VIS A TETE SIX PANS	M8 X 70		1069-		1478677	2	E 600219 S72
	TORNILLO CON CABEZA HEXAGONAL							

2.41

V6 10/68—

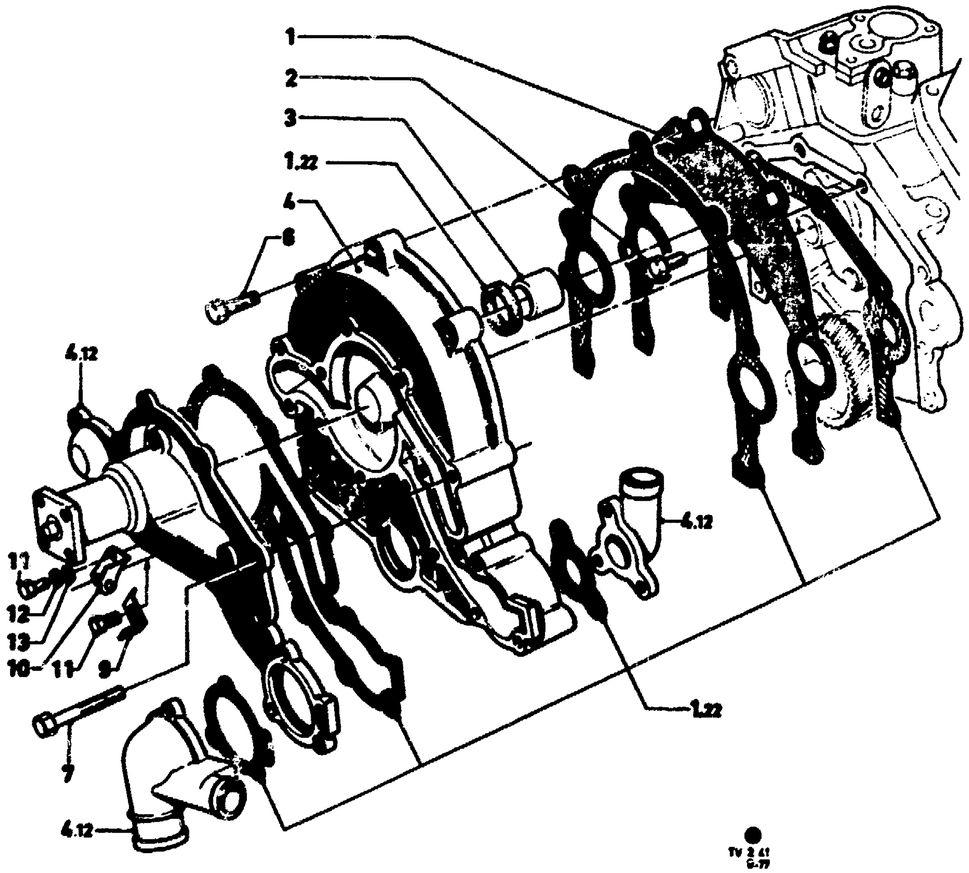

TV 2.41 0.79

(8)	LOCKWASHER FEDERRING RONDELLE GROWER ARANDELA DE MUELLE	B8		1069–			1613374	6	E 630173 S71M
9	PLATE –(IGNITION MARK) MARKIERUNGSBLECH ZUENDEINSTELLUNG PLAQUETTE D'INDEX DES POSITIONS D'ALLUMAGE PLAQUITA INDICADORA DEL ENCENDIDO			–0285 0285– 0285–		D) E)	6046955 6137527 6137528	1 1 1	76TM 6K298 AB 85TM 6K298 AA 85TM 6K298 BA
10	CAPRI + "USA","CDN"		26L 28	1071–0873 0873–1274	 D		+) +)	1 1	72TF 6M025 AB 74TF 6M025 AA
	SECURING IGNITION MARK PLATE BEFESTIGUNG MARKIERUNGSBLECH ZUENDEINSTELLUNG FIXATION PLAQUETTE D'INDEX DES POSITIONS D'ALLUMAGE SUJECION PLAQUITA INDICADORA DEL ENCENDIDO								
11	BOLT –(HEX. HEAD) SECHSKANTSCHRAUBE VIS A TETE SIX PANS TORNILLO CON CABEZA HEXAGONAL	M6 X 12 M6 X 14			 D		6130168 1475466	2 2	E 602526 S72M E 602165 S72
12	LOCKWASHER FEDERRING RONDELLE GROWER ARANDELA DE MUELLE	M6			D		1468209	2	E 630172 S71
13	WASHER –(FLAT) UNTERLEGSCHEIBE RONDELLE PLATE ARANDELA PLANA	6,4 X 17			D		1464174	2	E 630025 S71

3.10

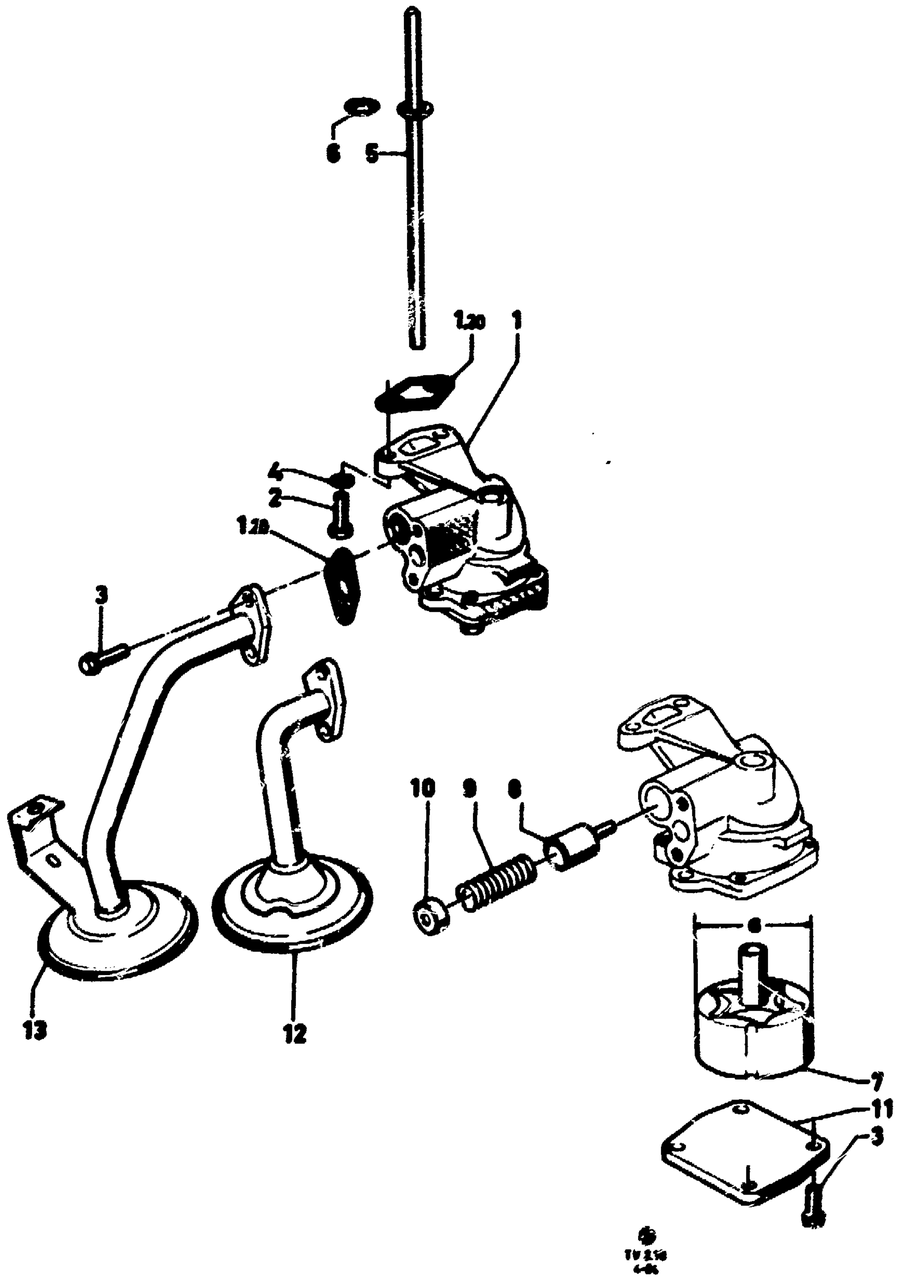

OIL PUMP — TV12-28 — POMPE A HUILE
OELPUMPE — BOMBA DE ACEITE

ILL. REF	PART NAME TEILE-BEZEICHNUNG			MOD MOD	MOD.YEAR BAUJAHR	PROD PROD	FINIS NO. BESTELL-NR	QTY STK	PART NUMBER TEILE-NUMMER
1	PUMP ASSY - (OIL)	ROTOR Ø 44	12-17		0862-0766	D	*0425244*	1	+2) 1526846
	OELPUMPE	ROTOR Ø 57	12-17		0864-	D	1526846	1	73TM 6600 BA
	POMPE A HUILE	ROTOR Ø 57	18-28		0864-1082		*1529339*	1	+2) 1613225
	BOMBA DE ACEITE	ROTOR Ø 57	18-28		1082-		1613225	1	83TM 6600 AA
2	BOLT -(HEX. HEAD)		M8 X 25		0862-		1461203	2	E 602188 S72
3	SECHSKANTSCHRAUBE VIS A TETE SIX PANS TORNILLO CON CABEZA HEXAGONAL		M6 X 18				0241726	X	E 602167 S71
4	LOCKWASHER FEDERRING RONDELLE GROWER ARANDELA DE MUELLE	B8			0862-		1613374	2	E 630173 S71M
5	SHAFT ASSY -(INTERMEDIATE) ZWISCHENWELLE ARBRE INTERMEDIAIRE ARBOL INTERMEDIO				0862-		0405141	1	11 405141
6	LOCKWASHER -(TOOTH) ZAHNSCHEIBE RONDELLE DENTEE ARANDELA DENTADA			12-	0862-	D	1510393	1	71HM 6A707 AA
7	ROTOR-Ø = 44,4		12-17		0862-0766	D	+)	1	11 405011
	ROTOR-Ø = 57,0		12-28		0864-		0543572	1	11 543572
8	PLUNGER KOLBEN PISTON EMBOLO				0862-		0405132	1	11 405132
9	SPRING		12-17		0862-0767	D	*0405131*	1	+2) 1613226
	FEDER		13-17		0767-	D	0543694	1	11 543694
	RESSORT		18-28				1613226	1	83TM 6670 AA
	MUELLE								
10	CAP VERSCHLUSSKAPPE CAPUCHON CAPUCHON				0862-		0405133	1	11 405133
11	PLATE -(COVER) DECKEL COUVERCLE TAPA	ROTOR Ø = 57					0543669	1	11 543669
12	COVER AND SCREEN ASSY		12-17			D	1506486	1	72TM 6K621 AA
	SAUGGLOCKE MIT SIEB		20-28				1535484	1	71TM 6K621 BA
	CHAPEAU AVEC CREPINE								
13	CAMPANA CON COLADOR		17M/20M/26M		-1171	D	1535483	1	71TM 6617 BA

3.20

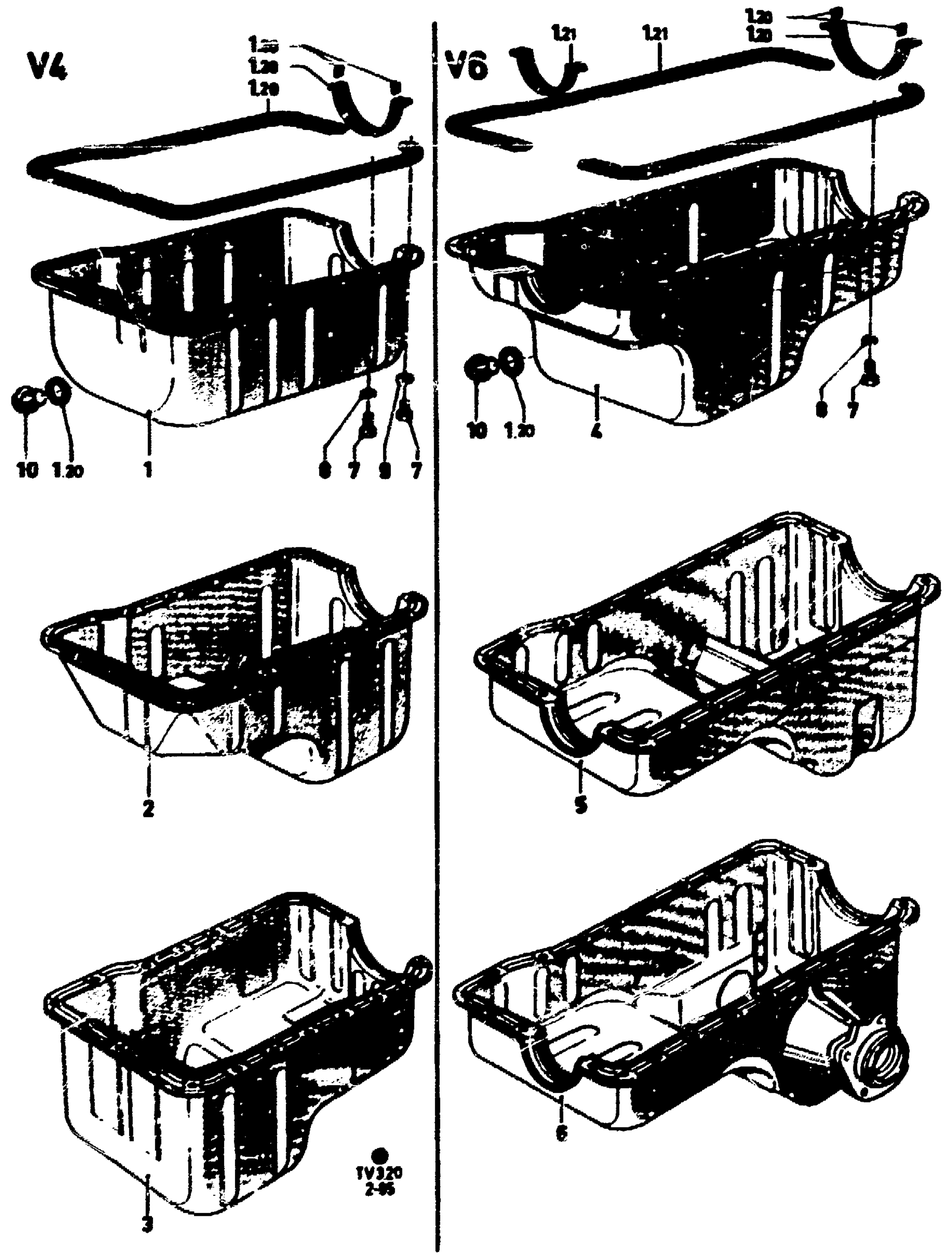

OIL PAN
OELWANNE

TV12-28

CARTER D'HUILE
CARTER-DEPOSITO DE ACEITE

A) USE OIL PAN WITH COVER AND SCREEN ASSY 08/64-
VERWENDE OELWANNE MIT SAUGGLOCKE 08/64-
UTILISEZ CARTER D'HUILE AVEC CHAPEAU DE CREPINE A PARTIR DE 08/64-
EMPLEESE CARTER-DEPOSITO DE ACEITE CON CAMPANA DE COLADOR DESDE 08/64-

B) UP TO 03/73 ONLY IN CONNECTION WITH OIL LEVEL INDICATOR 1539707 (71TM 6750 CA)
BIS 03/73 NUR IN VERBINDUNG MIT OELMESSTAB 1539707 (71TM 6750 CA)
JUSQUE 03/73 UNIQUEMENT AVEC JAUGE D'HUILE 1539707 (71TM 6750 CA)
HASTA 03/73 SOLO CON VARILLA DE NIVEL DE ACEITE 1539707 (71TM 6750 CA)

ILL. REF	PART NAME TEILE-BEZEICHNUNG			MOD MOD	MOD.YEAR BAUJAHR	PROD PROD	FINIS NO. BESTELL-NR	QTY STK	PART NUMBER TEILE-NUMMER
	PAN ASSY -(ENGINE OIL) OELWANNE CARTER D'HUILE CARTER-DEPOSITO DE ACEITE								
1	12M		12-15		0862-0764		A) *0425230*	1	+)
2					0864-	D	0712025	1	11 712025
3	17M/20M				0864-1271	D	0447105	1	11 447105
4	17M/20M				0864-1271	D	*0543644*	1	+)
5		-4X4			0469-0985		B) *1508237*	1	+2) 1634644
					0985-		1634644	1	86TM 6675 CA
6		+4X4			-0485	D	1630872	1	+2) 1637539
		+4X4			-0485	GB	1630872	1	V85BB 6676 AC
	SCORPIO	+4X4	TV28		0485-0986		1637539	1	V85BB 6676 AD
	SIERRA	+4X4	TV28		-0986		1637539	1	V85BB 6676 AD
	SCORPIO/SIERRA	+4X4	TV28		0986-		6169339	1	87TM 6676 BA
(6A)	SEALER-(ADHESIVE)-OIL PAN/ENGINE DICHTMITTEL OELWANNE-ZYLINDERBLOCK ETANCHEISANT - CARTER D'HUILE/MOTEUR SELLADOR - CARTER DE ACEITE/MOTOR	XR-4X4	100 ML				5015557	X	A85SX 2G9121 AA
	SECURING OIL PAN BEFESTIGUNG OELWANNE FIXATION CARTER D'HUILE SUJECION CARTER-DEPOSITO DE ACEITE								
7	BOLT -(HEX. HEAD)		M6 X 14		-0985		1475466	X	E602165 S72
	SECHSKANTSCHRAUBE		M6 X 16		0985-		1472061	24	E602166 S72
	VIS A TETE SIX PANS	+4X4	M6 X 16		-0187		6005047	18	E800192 S72
	TORNILLO CON CABEZA HEXAGONAL	+4X4	M6 X 30		-0187	D	1548019	2	E800185 S72
		+4X4	M6 X 30		-0187	GB	6103425	2	E602169 S72
		+4X4	M6 X 40		-0187		1548022	4	E800153 S72
		+4X4	M6 X 100		-0187		6144614	1	E801062 S72
		+4X4	M6 X 110		-0187		6144615	2	E801063 S72
		+4X4	M6 X 16		0187-		6005047	18	E800192 S72
		+4X4	M6 X 40		0187-		1548022	4	E800153 S72
		+4X4	M6 X 115		0187-		1644110	2	E800507 S72
8	LOCKWASHER FEDERRING RONDELLE GROWER ARANDELA DE MUELLE	A6			0862-		1628314	X	E832108 S71M
9	GASKET DICHTSCHEIBE JOINT	12-17			0862-		1451871	2	E832109 S82

3.20

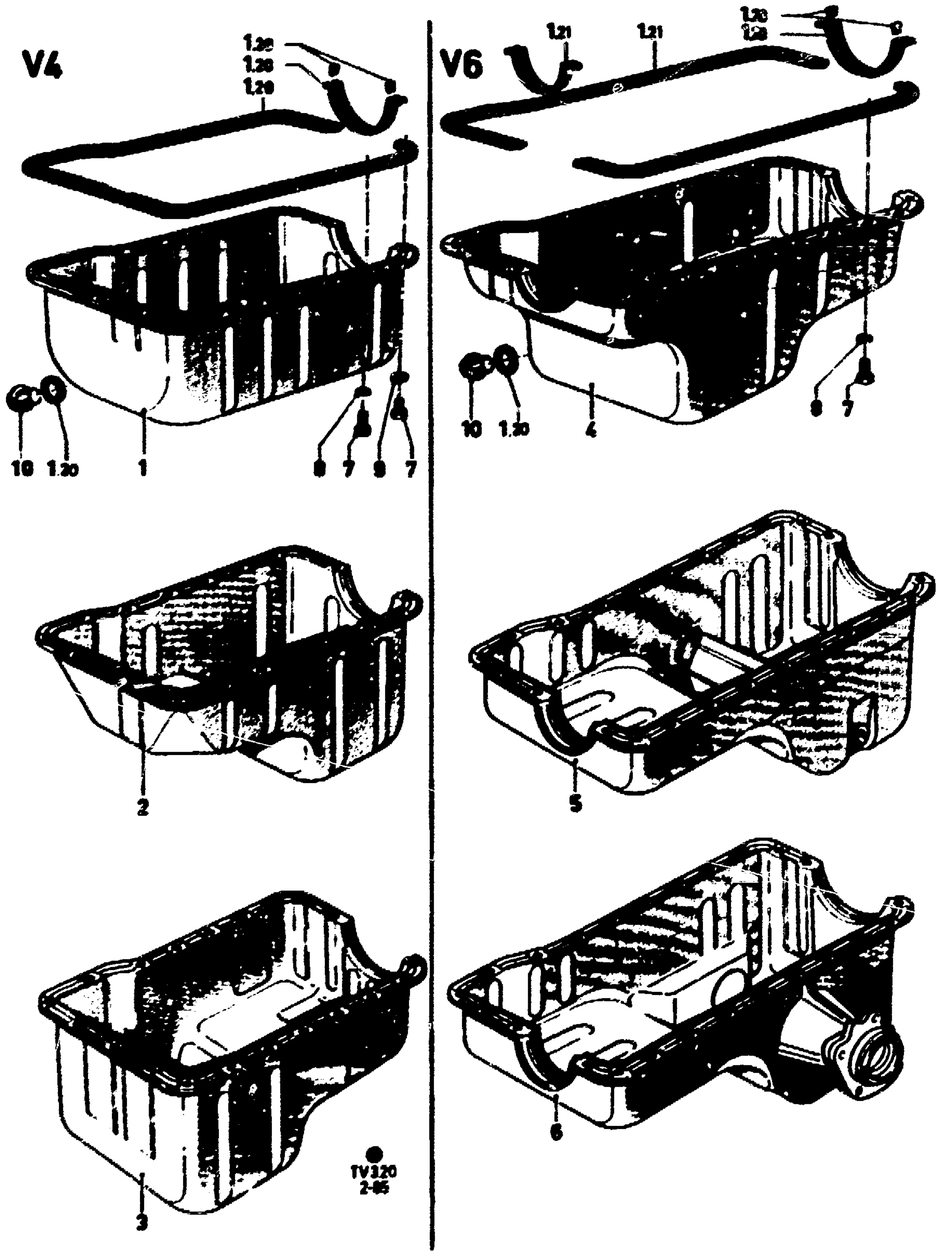

	JUNTA							
10	PLUG -(OIL DRAIN) OELABLASSCHRAUBE BOUCHON DE VIDANGE D'HUILE TAPON DE VACIADO DE ACEITE			0862-		1454117	1	70TM 6730 AA
(11)	BAFFLE	+4X4		-1085	GB	1637544	1	V85BB 6L680 AB
	PRALLBLECH	+4X4		1085-	GB	1640748	1	+2) 1637544
	CHICANE CHAPA DE REBOTAMIENTO	+4X4			D	1640748	1	V86GB 6L680 AA

3.30

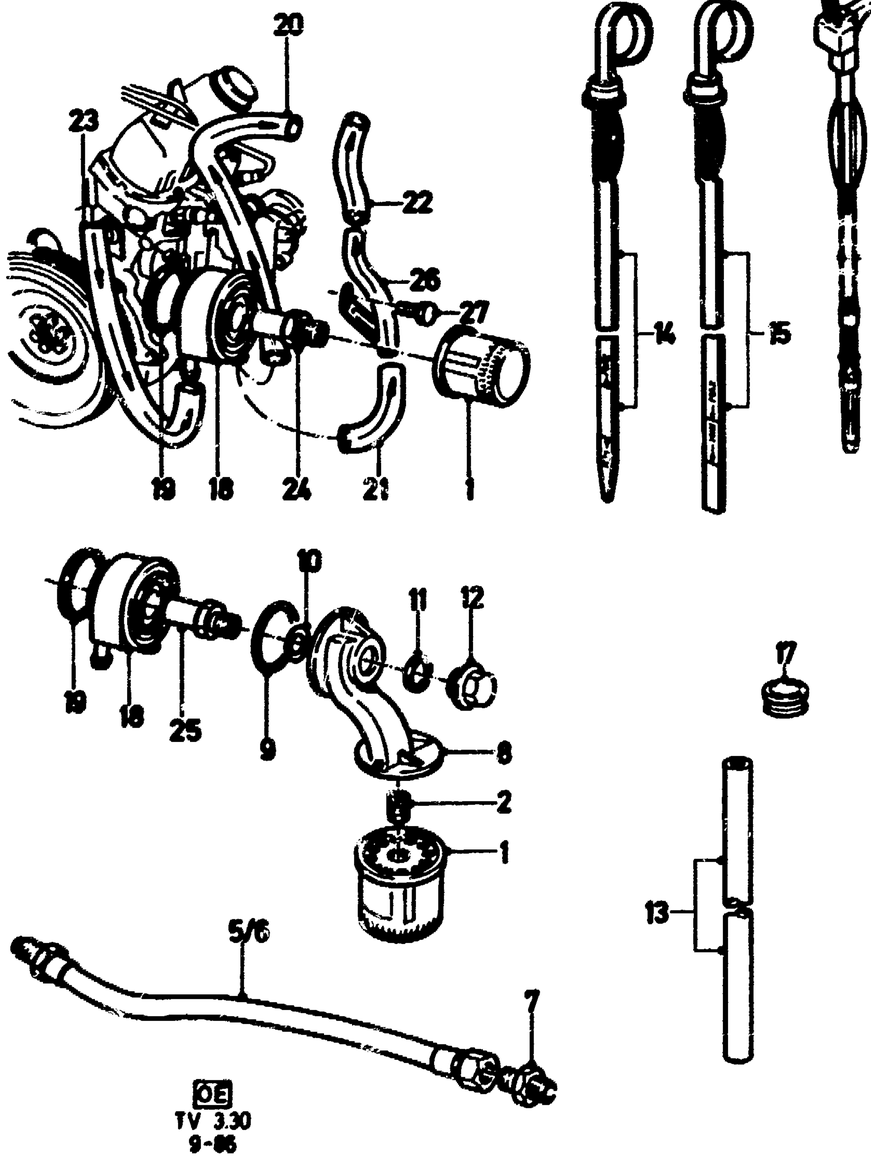

OIL FILTER, OIL LEVEL INDICATOR — TV12-28 — FILTRE A HUILE, JAUGE D'HUILE
OELFILTER, OELMESSTAB — FILTRO DE ACEITE, VARILLA DE NIVEL DE ACEITE

ONLY USE WITH OIL PAN
NUR MIT OELWANNE
UNIQUEMENT AVEC CARTER D'HUILE
SOLO CON CARTER-DEPOSITO DE ACEITE

A) 11 543962

B) 11 444292

C) 71TM 6675 CA

D) 71TM 6675 BA

ILL. REF	PART NAME TEILE-BEZEICHNUNG				MOD MOD	MOD.YEAR BAUJAHR	PROD PROD	FINIS NO. BESTELL-NR	QTY STK	PART NUMBER TEILE-NUMMER
1	FILTER ASSY -(OIL) OELFILTER FILTRE A HUILE FILTRO DE ACEITE	CORTINA,	SIERRA	RHD	23	0862- 1077-	GB	1564767 (1565486) (1555451) 6063340	1 MIX MIX 1	74HM 6714 CB 74HM 6714 BB 74HM 6714 AA 78TM 6714 BA
2	BUSH -(THREADED) GEWINDEBUECHSE MANCHON TARAUDE CASQUILLO ROSCADO					0862-		1452100	1	70HM 6890 AA
(3)	COVER DECKEL COUVERCLE TAPA		17M/20M	RHD		0864-1171		+)	1	11 448916
(4)	ADAPTER HOHLSCHRAUBE VIS CREUSE TORNILLO HUECO		17M/20M	RHD		0864-1171	D	1539252	1	71TM 6895 AA
	HOSE ASSY -(OIL PRESSURE) OELDRUCKSCHLAUCH TUYAU FLEXIBLE DE PRESSION TUBO FLEXIBLE DE PRESION									
5	OIL INLET VORLAUF ENTREE D'HUILE ENTRADA DE ACEITE		17M/20M	RHD		0864-1171	D	*0448921*	1	+)
6	OIL OUTLET RUECKLAUF SORTIE D'HUILE SALIDA DE ACEITE		17M/20M	RHD		0864-1171	D	0448920	1	11 448920
7	CONNECTOR SCHRAUBSTUTZEN RACCORD EMPALME		17M/20M	RHD		0864-1171	D	*0448918*	2	+)
8	BRACKET HALTER SUPPORT SOPORTE			RHD			GB	6099995	1	82TM 6884 AA
9	"O"-RING		Ø 67	RHD			GB	6100042	1	E853129 S
10	O-RING JOINT TORIQUE ANILLO "O"		Ø 22	RHD			GB	6100041	1	E853128 S

3.30

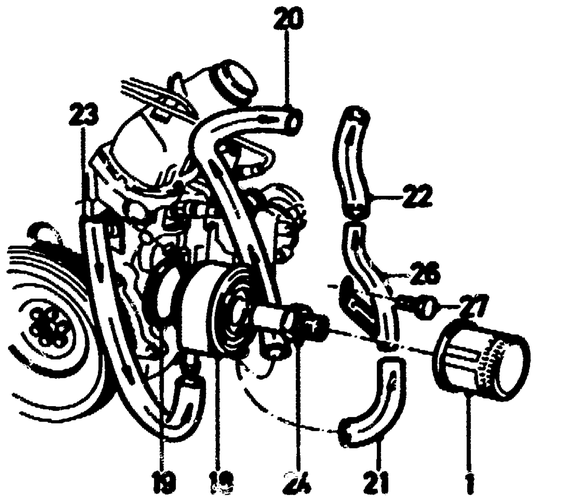

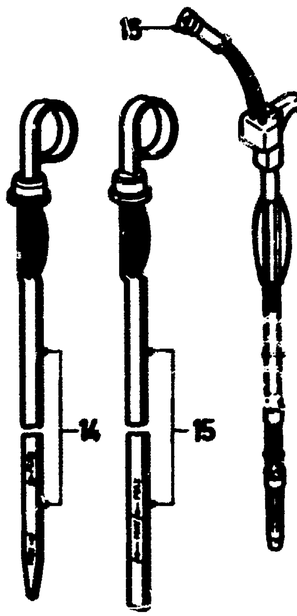

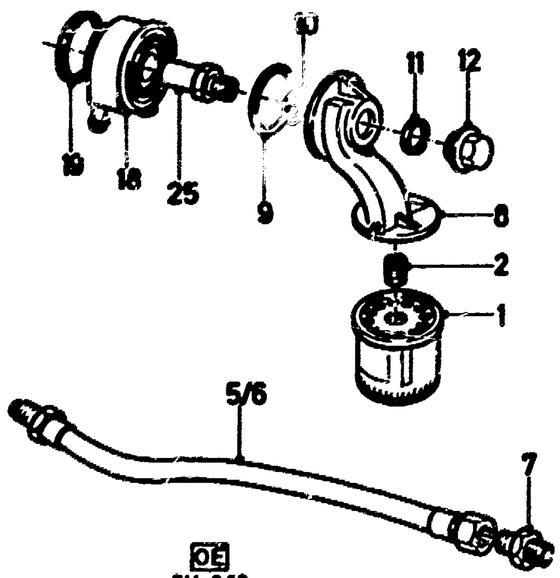

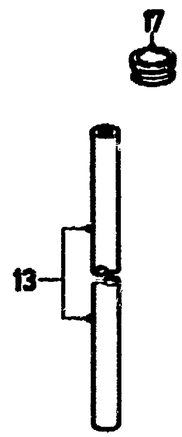

OE
TV 3.30
9-85

11	GASKET FLACHDICHTRING JOINT JUNTA	Ø 28X36 RHD			GB		6026275	1	E853119 S
12	NUT –(BLIND) HUTMUTTER ECROU BORGNE TUERCA CIEGA	3/4" – 16 RHD			GB		6100033	1	E422105 S76
13	TUBE –(OIL LEVEL INDICATOR) ROHR – OELMESSTAB TUBE – JAUGE D'HUILE TUBO – VARILLA DE NIVEL DE ACEITE								
	12M/15M	12–17		0862–0770	D		6118216	1	82TM 6784 CA
	17M/20M/26M	12–26		0864–1171	D		6118216	1	82TM 6784 CA
	TRANSIT	12–17		0865–			6118216	1	82TM 6784 CA
	CAPRI/CONSUL/GRANADA	13 – 17			D		0712094	1	11 712094
		20 – 26					6118216	1	82TM 6784 CA
		28					6100086	1	82TM 6784 BA
							(1647742)	MIX	82TM 6784 BB
	INDICATOR ASSY –(OIL LEVEL) OELMESSTAB JAUGE D'HUILE VARILLA DE NIVEL DE ACEITE								
14	12M/15M	12–17		0862–0770	D		0405868	1	11 405868
	TRANSIT	12–17		0865–	D		0405868	1	11 405868
15	17M	12–17		0864–1171	D	A)	0543966	1	11 543966
	17M	12–17		0864–1171	D	B)	0444294	1	11 444294
	17M/20M/26M	18–26		0864–1171	D		0543552	1	11 543552
	CAPRI	13–17		1268–0872	D	C)	0712013	1	11 712013
	CONSUL/GRANADA	17		0272–	D		0712013	1	11 712013
	CAPRI	20–26		0869–0273	D	C)	1454359	1	71TM 6750 AA
	TAUNUS	20, 23		0870–0373	D	C)	1454359	1	71TM 6750 AA
		20–28		0272–1086			1539707	1	71TM 6750 CA
				1086–			6167046	1	86TM 6750 AB
16	GRANADA			0881–1084			*1604944*	1	+2) 1629834
	GRANADA			1084–1284			*1629834*	1	+2) 6148454
	GRANADA			1284–0285			6148454	1	83BB 10K886 BD
	GRANADA/SCORPIO			0285–			*6096967*	1	+2) 1634068
	SIERRA	20,23					6148454	1	83BB 10K886 BD
	SIERRA	281		–1284			*6096967*	1	+2) 1634068
	SIERRA	281		1284–			1634068	1	83BB 10K886 CB
17	PLUG –(OIL LEVEL INDICATOR TUBE) VERSCHLUSSDECKEL – OELMESSTABROHR PASTILLE CUVETTE – TUBE DE JAUGE D'HUILE TAPON – TUBO VARILLA DE NIVEL DE ACEITE		28	0873–1274	D		1454264	1	E650311 S
18	COOLER – (OIL) OELKUEHLER REFROIDISSEUR D'HUILE REFRIGERADOR DE ACEITE			0977–			1583287	1	78TM 6B856 AA
							(1631863)	MIX	84TM 6B856 AA
19	SEAL – (OIL COOLER) DICHTUNG – OELKUEHLER JOINT – REFROIDISSEUR D'HUILE JUNTA – REFRIGERADOR DE ACEITE			0977–			1579875	1	78TM 6L621 AA
20	HOSE –(OIL COOLER) SCHLAUCH – OELKUEHLER	GRANADA CAPRI	28 281	0977–0881	D		1579878 5002295	1)–(	78GG 6K827 AA A750[illegible] 8472 BA

3.30

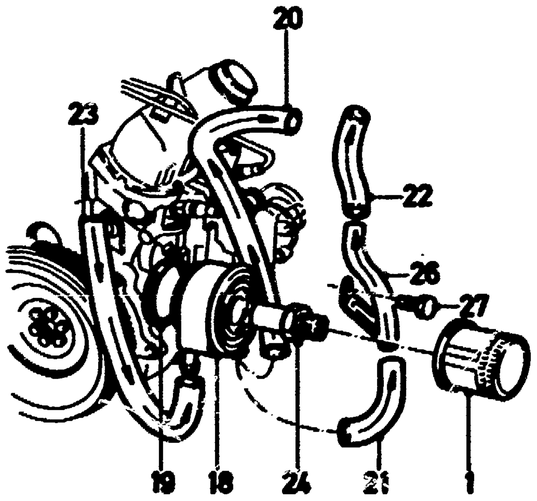

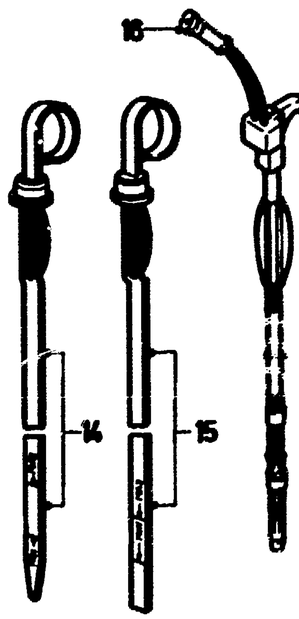

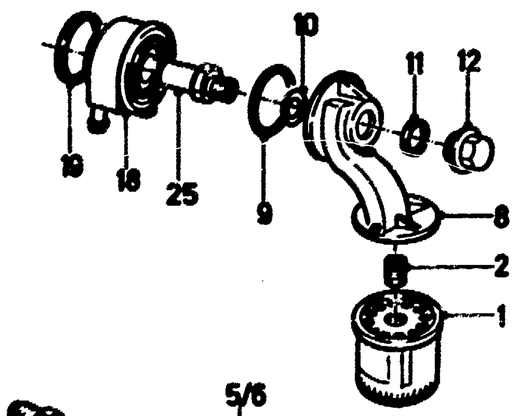

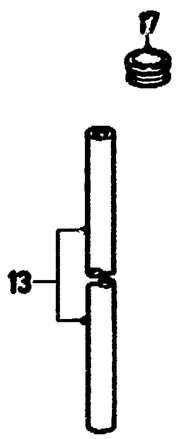

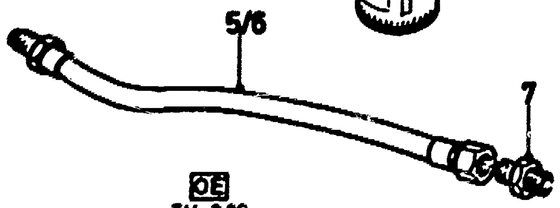

OE
TV 3.30
9-86

	TUYAU FLEXIBLE – REFROIDISSEUR D'HUILE									
21	TUBO FLEXIBLE – REFRIGERADOR DE ACEITE		RHD	28	0881–	GB	6107639	1	82GB 8N021 AA
			LHD	28H	0881–	D	6108457	1	82GB 8N021 BB
			LHD	28I	0681–0285	D	6107639	1	82GB 8N021 AA
		–4X4	LHD	28I	0285–	D	6143240	1	86GB 8N021 AA
		+4X4					1637620	1	V85BG 8N021 AA
22				28	0881–1084		6107728	1	82GB 8A507 AA
	GRANADA				1084–0285		6107728	1	82GB 8A507 AA
	SIERRA		LHD		1084–	D	1632581	1	85GB 8A507 AB
	GRANADA/SCORPIO		LHD		0285–	D	1632581	1	85GB 8A507 AB
23		–4X4					6152013	1	85GG 18D359 JA
		+4X4					1637622	1	V85BB 8A507 AA
24	BOLT – (OIL COOLER INSERT MOUNTING)		LHD		0977–	D	1579876	1	78TM 6L626 AA
25	SCHRAUBE – OELKUEHLEREINSATZ		RHD			GB	6099988	1	82TM 6L626 AA
	VIS DE FIXATION – PIECE INSERTEE DE REFROIDISSEUR D'HUILE								
	TORNILLO DE SUJECION – PIEZA INSERTADA DEL REFRIGERADOR DE ACEITE								
26	PIPE –(CONNECTING)		RHD	28H	0881–	GB	*6114475*	1	+2) 1630417
	VERBINDUNGSROHR		RHD	28H	0881–	GB	1630417	1	82GB 8274 AD
	TUYAU DE LIAISON		LHD	28H	0881–	D	6114476	1	82GB 8274 BC
	TUBO DE UNION		LHD	28I	0881–0684	D	*6114475*	1	+2) 1630417
			LHD	28I	0684–1084		1630417	1	82GB 8274 AD
	GRANADA		LHD		1084–0285		1630417	1	82GG 8274 AD
	SIERRA	–4X4	LHD		1084–		1632580	1	85GB 8274 AD
	GRANADA/SCORPIO	–4X4	LHD		0285–		1632580	1	85GB 8274 AD
		+4X4					1637621	1	V85BB 8274 AB
27	BOLT – (HEX. HEAD)	M6 X 10					1473188	1	E602163 S72
	SECHSKANTSCHRAUBE								
	VIS A TETE SIX PANS								
	TORNILLO CON CABEZA HEXAGONAL								

4

4.10	WATER PUMP, WATER CONNECTIONS WASSERPUMPE, WASSERANSCHLUSSTUTZEN POMPE A EAU, TUBULURES DE JONCTION D'EAU BOMBA DE AGUA, TUBULADURAS DE EMPALME PARA AGUA	–"GB" TV12–17	01
4.11	WATER PUMP, WATER CONNECTIONS WASSERPUMPE, WASSERANSCHLUSSTUTZEN POMPE A EAU, TUBULURES DE JONCTION D'EAU BOMBA DE AGUA, TUBULADURAS DE EMPALME PARA AGUA	–"GB" TV18–23	03
4.12	WATER PUMP, WATER CONNECTIONS WASSERPUMPE, WASSERANSCHLUSSTUTZEN POMPE A EAU, TUBULURES DE JONCTION D'EAU BOMBA DE AGUA, TUBULADURAS DE EMPALME PARA AGUA	TV18 – 28	04
4.20	WATER PIPES AND HOSES (OLD COOLING SYSTEM) WASSERROHRE UND SCHLAEUCHE (ALTES KUEHLSYSTEM) TUYAUX A EAU ET TUYAUX FLEXIBLES (SYSTEME ANCIEN DE REFROIDISSEMENT) TUBOS DE AGUA Y MANGUERAS (SISTEMA ANTIGUO DE REFRIGERACION)	–"GB" TV12–23	07
4.21	WATER HOSES WASSERSCHLAEUCHE TUYAUX FLEXIBLES A EAU MANGUERAS	–"GB"	08
4.22	WATER PIPES AND HOSES WASSERROHRE UND SCHLAEUCHE TUYAU A EAU ET TUYAUX FLEXIBLES TUBOS DE AGUA Y MANGUERAS	–"GB" TV12–23	09
4.23	WATER PIPES AND HOSES WASSERROHRE UND SCHLAEUCHE TUYAUX A EAU ET TUYAUX FLEXIBLES TUBOS DE AGUA Y MANGUERAS	–"GB" TV13–23	10
4.24	WATER HOSES WASSERSCHLAEUCHE TUYAUX FLEXIBLES A EAU MANGUERAS	TV18–28	12
4.25	HEATER WATER VALVE REGULIERVENTIL HEIZUNG ROBINET DE REGLAGE DE CLIMATISEUR VALVULA REGULADORA DEL CALEFACTOR	–"GB" TV12–23	13

4.10

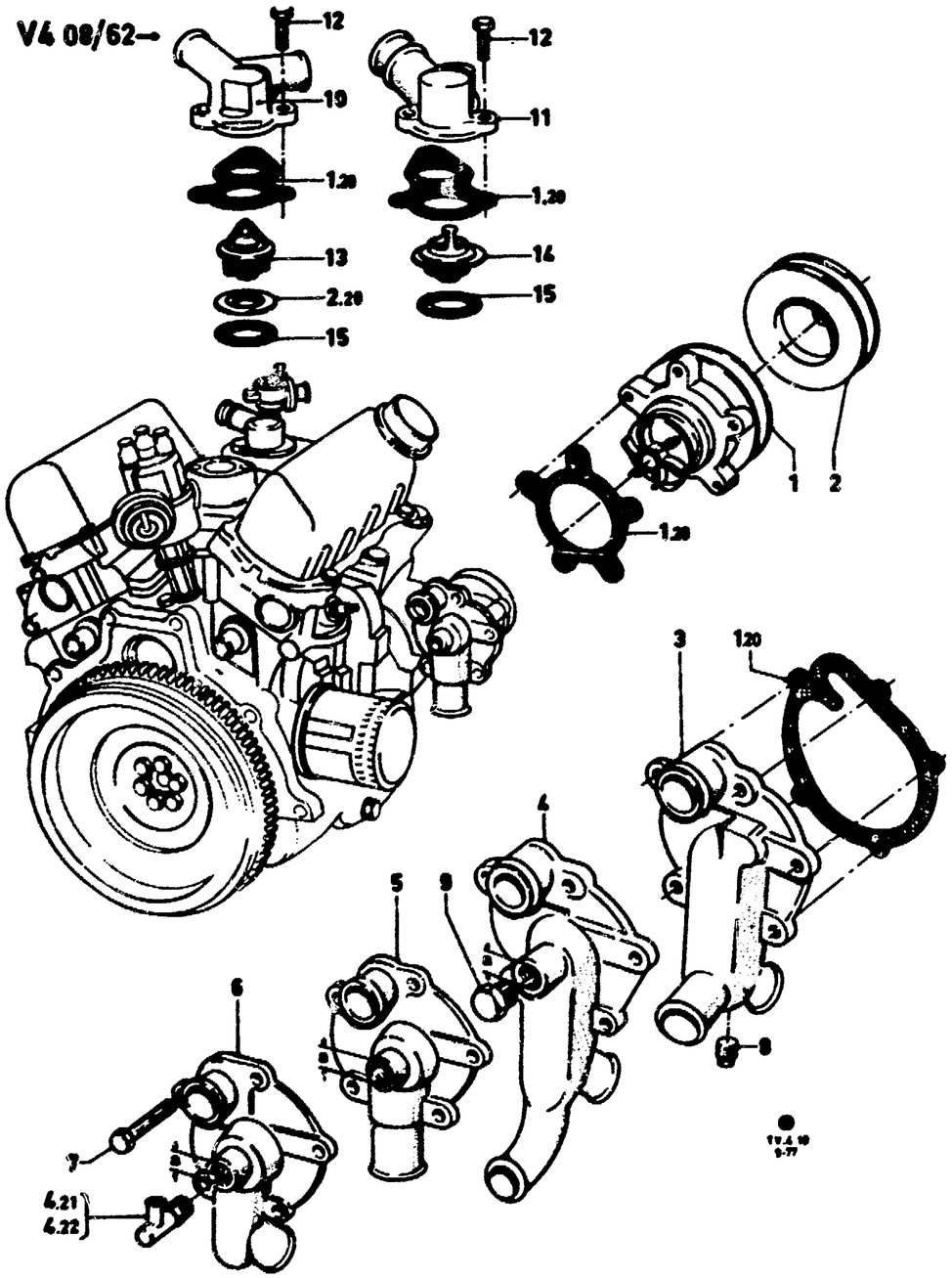

WATER PUMP, WATER CONNECTIONS – "GB" – POMPE A EAU, TUBULURES DE JONCTION D'EAU
WASSERPUMPE, WASSERANSCHLUSSTUTZEN – TV12-17 – BOMBA DE AGUA, TUBULADURAS DE EMPALME PARA AGUA

ILL. REF	PART NAME / TEILE-BEZEICHNUNG			MOD MOD	MOD.YEAR / BAUJAHR	PROD PROD	FINIS NO. / BESTELL-NR	QTY STK	PART NUMBER / TEILE-NUMMER
*1	PUMP AND GASKET ASSY -(WATER) WASSERPUMPE MIT DICHTUNG POMPE A EAU AVEC JOINT BOMBA DE AGUA CON JUNTA		12-17		0862-	D	5005036	1	A790X 8591 DAA
2	PULLEY RIEMENSCHEIBE POULIE POLEA		12-17		0862-	D	0405577	1	11 405577
	COVER -(WATER PUMP) DECKEL - WASSERPUMPE COUVERCLE - POMPE A EAU TAPA - BOMBA DE AGUA								
3		12M	12,15		0862-0764		+)	1	11 405897
4	A = 16 X 1,5	12M	12,15		0862-0766	D	+)	1	11 425861
5	A = 16 X 1,5		12-17		0866-0767		+)	1	
	A = 22 X 1,5	12M/15M			0866-0770	D	0447098	1	11 447098
		17M	12-17		0864-1271	D	0447098	1	11 447098
		TRANSIT	12-17		0965-1270	D	0447098	1	11 447098
6	A = 22 X 1,5	CAPRI	13-17		1268-0872	D	0712016	1	11 712016
		TRANSIT	13-17		1270-	D	0712016	1	11 712016
		CONSUL/GRANADA		17	0272-	D	0712016	1	11 712016
	SECURING WATER PUMP AND COVER BEFESTIGUNG WASSERPUMPE UND DECKEL FIXATION POMPE A EAU ET COUVERCLE SUJECION BOMBA DE AGUA Y TAPA								
7	BOLT -(HEX. HEAD) SECHSKANTSCHRAUBE VIS A TETE SIX PANS TORNILLO CON CABEZA HEXAGONAL	M6 X 45			0862-	D	1503321	5	E600114 S72
8	PLUG	12M			0862-0764		+)	1	
9	VERSCHLUSSTOPFEN BOUCHON FILETE TAPON ROSCADO	12M			0862-0764	D	0591126	1	G73A 8519
10	CONNECTION -(WATER OUTLET)		12M		0862-0766	D	0425586	1	11 425586
11	KUEHLWASSERAUSLASSTUTZEN TUBULURE DE SORTIE D'EAU TUBULADURA DE SALIDA DE AGUA					D	0544434	1	11 544434
	SECURING WATER OUTLET CONNECTION BEFESTIGUNG KUEHLWASSERAUSLASSTUTZEN FIXATION TUBULURE DE SORTIE D'EAU SUJECION TUBULADURA DE SALIDA DE AGUA								
12	BOLT -(HEX. HEAD) SECHSKANTSCHRAUBE VIS A TETE SIX PANS TORNILLO CON CABEZA HEXAGONAL	8 X 28			0862-	D	0200675	2/3	20406 GS2
13	THERMOSTAT ASSY	79C	12M		0862-0766	D	0425700	1	11 425700
14	THERMOSTAT THERMOSTAT	88C			0862-	D	1509953)	1	72HF 8575 A1D

4.10

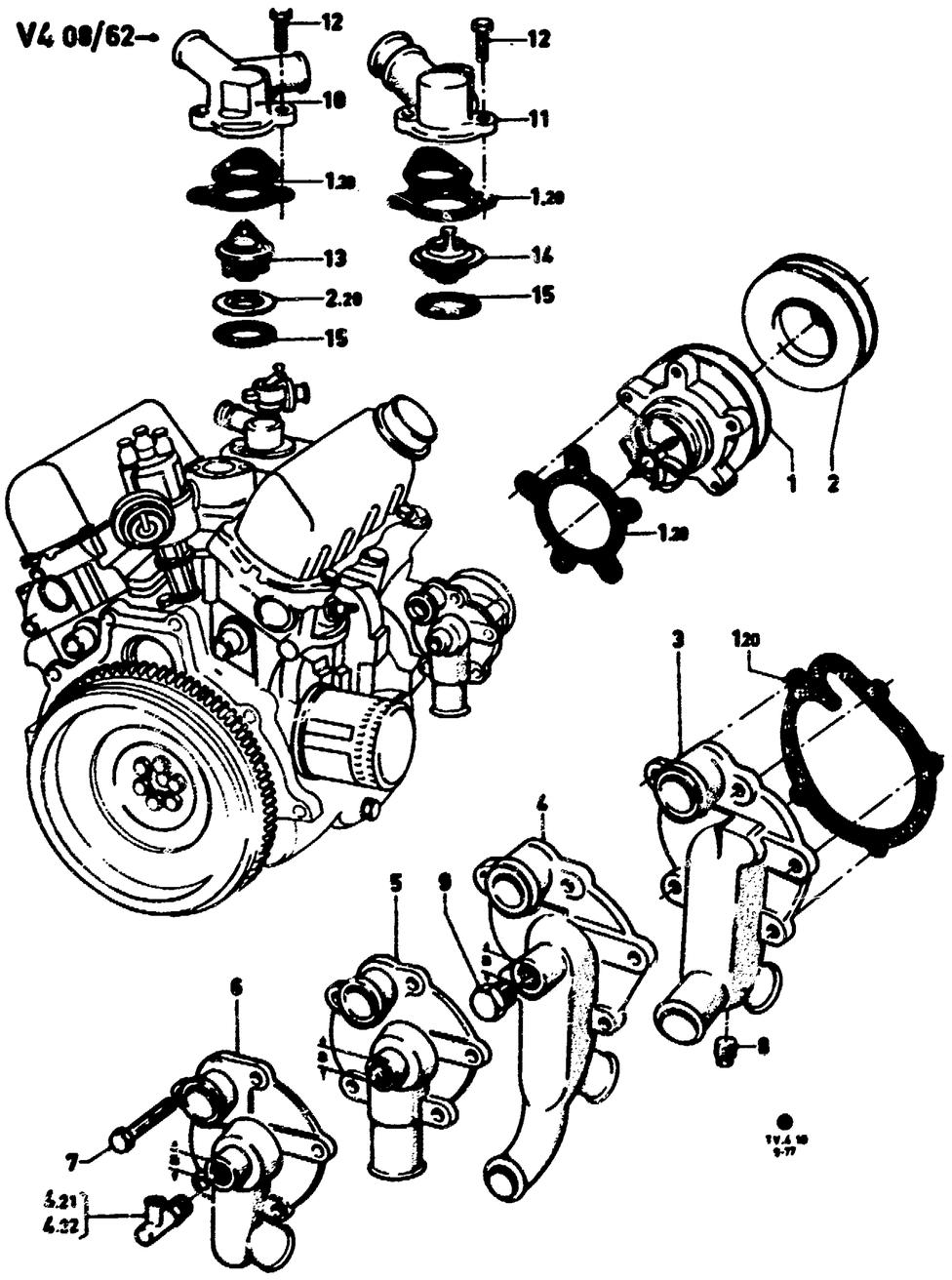

	TERMOSTATO	92C		1077–		*1559637)*	1	+2) 6100629
		92C		1077–		1571879)	1	74HF 8575 DA
		92C		1077–		6100629)	1	81HF 8575 AA
15	GASKET DICHTRING JOINT JUNTA			0862–	D	0436419	1	11 436419

4.11

V6 08/64–10/69

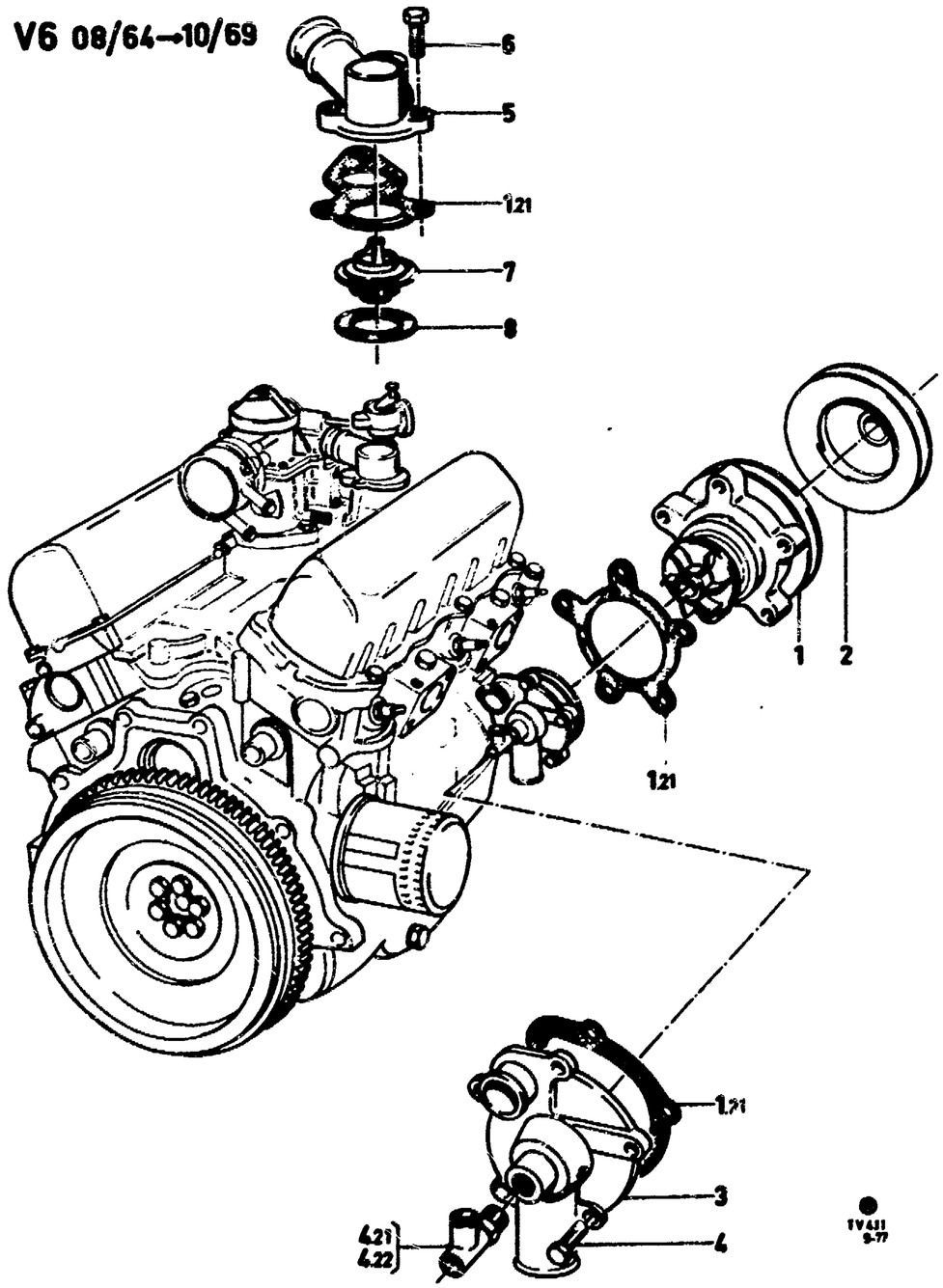

WATER PUMP, WATER CONNECTIONS – "GB" – POMPE A EAU, TUBULURES DE JONCTION D'EAU
WASSERPUMPE, WASSERANSCHLUSSTUTZEN – TV18–23 – BOMBA DE AGUA, TUBULADURAS DE EMPALME PARA AGUA

ILL. REF	PART NAME TEILE–BEZEICHNUNG		MOD MOD	MOD.YEAR BAUJAHR	PROD PROD	FINIS NO. BESTELL–NR	QTY STK	PART NUMBER TEILE–NUMMER
1	PUMP ASSY –(WATER) WASSERPUMPE POMPE A EAU BOMBA DE AGUA	17M/20M	235	0868–1069		*0801076*	1	+)
≠1A	PUMP AND GASKET ASSY –(WATER) WASSERPUMPE MIT DICHTUNG POMPE A EAU AVEC JOINT BOMBA DE AGUA CON JUNTA			0864–1069		5005046	1	A790X 8591 DLA
2	PULLEY RIEMENSCHEIBE POULIE POLEA	 17M/20M	 235	0864–1069 0868–1069		0405577 +)	1 1	11 405577 68TM 8509 AA
3	COVER –(WATER PUMP) DECKEL – WASSERPUMPE COUVERCLE – POMPE A EAU TAPA – BOMBA DE AGUA	A = 16 X 1,5 B = 22 X 1,5	20	0864–0767 0864–1069	 D	+) 0447099	 1	 11 447099
	SECURING WATER PUMP BEFESTIGUNG WASSERPUMPE FIXATION POMPE A EAU SUJECION BOMBA DE AGUA							
4	BOLT –(HEX. HEAD) SECHSKANTSCHRAUBE VIS A TETE SIX PANS TORNILLO CON CABEZA HEXAGONAL	M6 X 45				1503321	5	E 600114 S72
5	CONNECTION –(WATER OUTLET) KUEHLWASSERAUSLASSTUTZEN TUBULURE DE SORTIE D'EAU TUBULADURA DE SALIDA DE AGUA			0864–	D	0544434	1	11 544434
	SECURING WATER OUTLET CONNECTION BEFESTIGUNG KUEHLWASSERAUSLASSTUTZEN FIXATION TUBULURE DE SORTIE D'EAU SUJECION TUBULADURA DE SALIDA DE AGUA							
6	BOLT –(HEX. HEAD) SECHSKANTSCHRAUBE VIS A TETE SIX PANS TORNILLO CON CABEZA HEXAGONAL	M8 X 28				0200675	3	20406 GS2
7	THERMOSTAT ASSY THERMOSTAT THERMOSTAT TERMOSTATO	86C		–1069		0800574	1	67TM 8575 CA
8	GASKET DICHTRING JOINT JUNTA			0864–1069		0436419	1	11 436419

4.12

V6 10/69→...

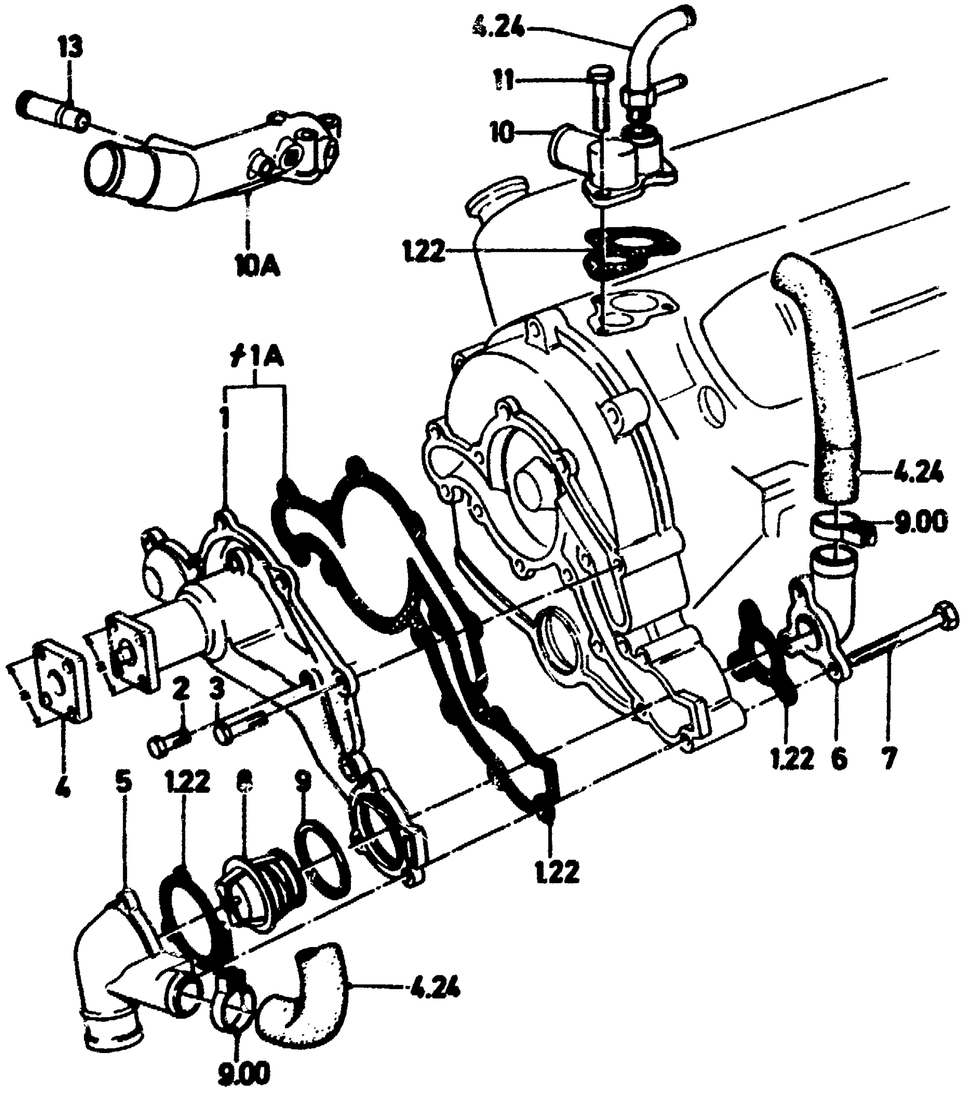

OE
4.12 TV
1-87

WATER PUMP, WATER CONNECTIONS — TV18 – 28 — POMPE A EAU, TUBULURES DE JONCTION D'EAU
WASSERPUMPE, WASSERANSCHLUSSTUTZEN — BOMBA DE AGUA, TUBULADURAS DE EMPALME PARA AGUA

A) EXCEPT FAN CLUTCH
NICHT FUER LUEFTERKUPPLUNG
SAUF EMBRAYAGE DE VENTILATEUR
EXCEPTO EMBRAGUE DE VENTILADOR

B) FAN CLUTCH ONLY
NUR FUER LUEFTERKUPPLUNG
UNIQUEMENT POUR EMBRAYAGE DE VENTILATEUR
SOLO PARA EMBRAGUE DE VENTILADOR

C) USE HUB A = 50,8 WITH CORRESPONDING FAN
VERWENDE FLANSCH A = 50,8 MIT ENTSPRECHENDEM LUEFTER
UTILISEZ FLASQUE A = 50,8 AVEC VENTILATEUR CORRESPONDANT
EMPLEESE PLATINA A = 50,8 CON VENTILADOR CORRESPONDIENTE

D) WE SUPPLY WATER PUMP ASSY
WIR LIEFERN WASSERPUMPE KOMPLETT
NOUS LIVRONS POMPE A EAU COMPLETE
SUMINISTRAMOS BOMBA DE AGUA COMPLETA

E) EXCEPT WITH AIR CONDITIONING SYSTEM
NICHT IN VERBINDUNG MIT KLIMAANLAGE
SAUF SYSTEME DE CONDITIONEMENT D'AIR
EXCEPTO SISTEMA DE ACONDICIONAMIENTO DE AIRE

F) ONLY WITH AIR CONDITIONING SYSTEM
NUR IN VERBINDUNG MIT KLIMAANLAGE
UNIQUEMENT AVEC SYSTEME DE CONDITIONEMENT D'AIR
SOLO CON SISTEMA DE ACONDICIONAMIENTO DE AIRE

ILL. REF	PART NAME / TEILE-BEZEICHNUNG		MOD MOD	MOD.YEAR BAUJAHR	PROD PROD	FINIS NO. BESTELL-NR	QTY STK	PART NUMBER TEILE-NUMMER
1	PUMP ASSY -(WATER) CAPRI +"USA" WASSERPUMPE POMPE A EAU BOMBA DE AGUA		28	0873-	D	6061141	1	78TF 8501 AA
f1A	PUMP AND GASKET ASSY -(WATER) WASSERPUMPE MIT DICHTUNG POMPE A EAU AVEC JOINT BOMBA DE AGUA CON JUNTA							
	A = 42			1069-1271	D	5005192	1	A790X 8591 HAA
	A = 50,8			1069-0679		A) 5005193	1	A790X 8591 HBA
	A = 50,8			1069-0877	D	B) 5007852	1	A810X 8591 HA
		CAPRI/TAUNUS/CORTINA/SIERRA		0877-1084		B) 5007851	1	A810X 8591 GA
		SIERRA		1084-		5011846	1	A830X 8591 CTA
		GRANADA 20, 23, 28H		0877-0582	D	B) 5007852	1	A810X 8591 HA
		GRANADA 23, 28H		0877-0582	GB	B) 5007851	1	A810X 8591 GA
		GRANADA 28I		0877-0582		5007749	1	A810X 8591 FA
		GRANADA		0582-0285		E) 5007851	1	A810X 8591 GA
		GRANADA		0582-0285		F) 5007749	1	A810X 8591 FA
		GRANADA/SCORPIO		0285-		5011846	1	A830X 8591 CTA
	SECURING WATER PUMP BEFESTIGUNG WASSERPUMPE FIXATION POMPE A EAU SUJECION BOMBA DE AGUA							
2	BOLT -(HEX. HEAD)	M6 X 16		1069-	D	1472061	9	E 602166 S72
3	SECHSKANTSCHRAUBE	M6 X 16		0877-	GB	1514197	9	E 602166 S76
	VIS A TETE SIX PANS	M6 X 20		1069-	GB	*1521081*	1	+)
	TORNILLO CON CABEZA HEXAGONAL	M6 X 20		1069-	D	0241729	1	E 602167 S72

4.12

V6 10/69→...

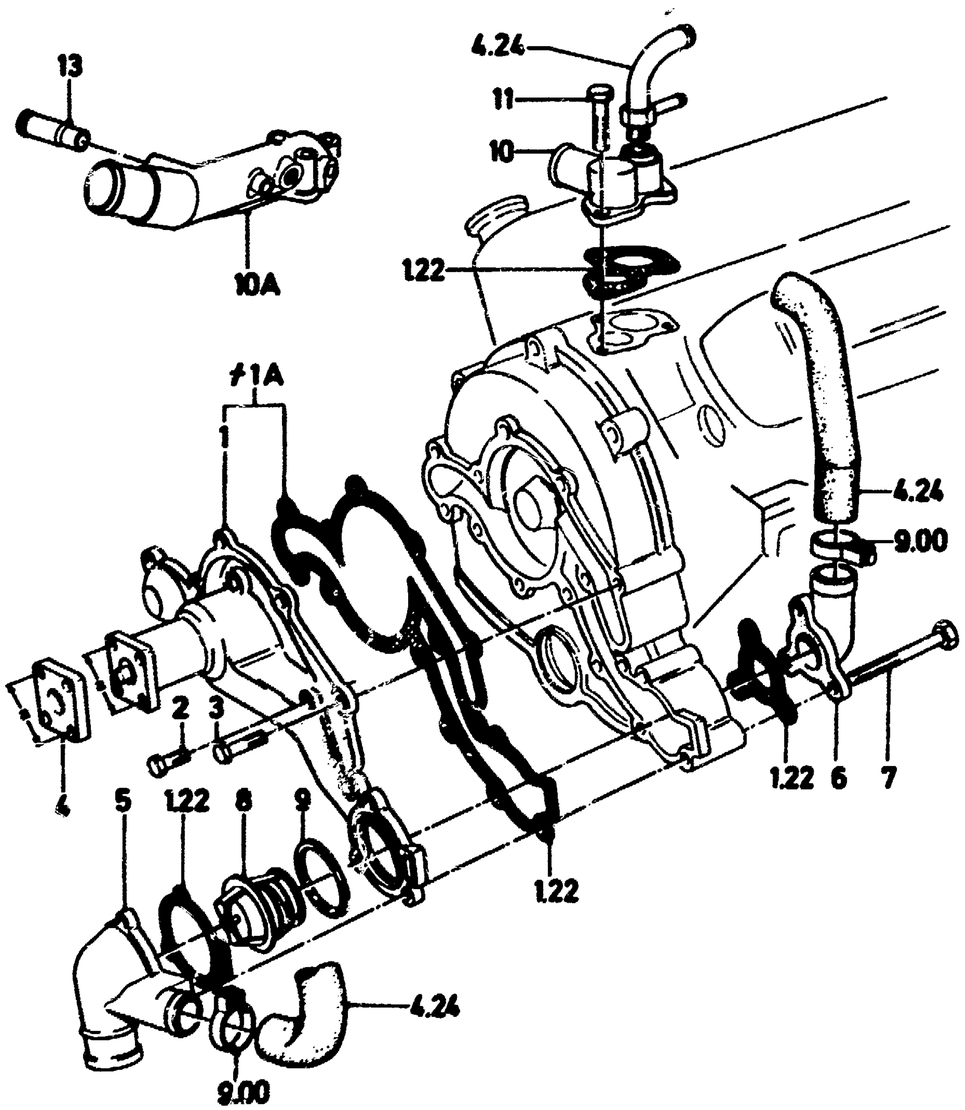

4	HUB		A = 42			1069-1271		C) +)	1	70TM 8553 AA
	FLANSCH		A = 50,8			1271-		D) +)	1	71TF 8553 AB
	FLASQUE		A = 50,8					B) 1451836	1	691F 8553 AA
	PLATINA	CAPRI/TAUNUS/CORTINA				0679-		1590466)	1	79TF 8553 DA
		GRANADA/SIERRA				0582-		6100269)	1	80TF 8553 AA
	HOUSING -(THERMOSTAT)									
	THERMOSTATGEHAEUSE									
	BOITIER DE THERMOSTAT									
	CAJA DE TERMOSTATO									
5	FRONT					1069-0881		0800615	1	70TM 9K457 AA
	VORN			20, 23		0881-0882		0800615	1	70TM 9K457 AA
	AV	CAPRI/GRANADA		20, 23		0882-1084		0800615	1	70TM 9K457 AA
	DELANTERA	SIERRA				-1084		1562927	1	73TF 9K457 AB
				28		0881-1084		1562927	1	73TF 9K457 AB
						1084-		6112336	1	83TF 9K457 DA
6	REAR					1069-1084		0800604	1	70TM 9K457 BA
	HINTEN					1084-		6112337	1	83TF 9K457 EA
	AR									
	TRASERA									
	SECURING THERMOSTAT HOUSING									
	BEFESTIGUNG THERMOSTATGEHAEUSE									
	FIXATION BOITIER DE THERMOSTAT									
	SUJECION CAJA DE TERMOSTATO									
7	BOLT -(HEX. HEAD)		M6 X 70			1069-		0241686	3	E 600119 S71
	SECHSKANTSCHRAUBE		M6 X 90		28	0873-	D	1540056	1	E 600122 S72
	VIS A TETE SIX PANS									
	TORNILLO CON CABEZA HEXAGONAL									
8	THERMOSTAT ASSY		87C			1069-		0801587	1	70TM 8575 A2C
	THERMOSTAT		87C				D	*6120735)*	1	+2) 0801587
	THERMOSTAT		87C				D	*1540061)*	1	+2) 0801587
	TERMOSTATO		87C				GB	6120735	1	81TF 8575 DA
			92C					6058444)	1	77TF 8575 A2A
			92C				GB	1579579)	1	77TF 8575 A1A
			82C					6100372)	1	81TF 8575 A1A
			82C					6106381)	1	81TF 8575 BA
			82C				D	6113611)	1	+2) 6106381
			82C				GB	6113611)	1	81TF 8575 CA
9	GASKET					1069-		1540068	1	73TF 8K535 AA
	DICHTRING									
	JOINT									
	JUNTA									
10	CONNECTION -(WATER OUTLET)									
	KUEHLWASSERAULASSTUTZEN									
	TUBULURE DE SORTIE D'EAU									
	TUBULADURA DE SALIDA DE AGUA									
				18-28H		1069-0679		0800608	1	70TM 8592 AA
				20, 23		0679-0882		6092603	1	80TF 8592 CA
	SIERRA			20, 23		0882-1084		6123125	1	83TF 8592 CA
	SIERRA	MANUAL		23		1084-		6123125	1	83TF 8592 CA
	SIERRA	AUTOMATIC		23		1084-		6147548	1	85TF 8592 GA
	GRANADA, CAPRI			20, 23		0882-		6092603	1	80TF 8592 CA
	GRANADA	AUTOMATIC +"S"		26L		0376-0777		+)	1	73TF 8592 AA
	CAPRI		+"USA"	28		0873-1274	D	1540060	1	74TF 8592 AA
	CAPRI		+"USA"	28		1274-0679	D	6050380	1	77TF 8592 BA
	GRANADA			28I		0976-0777	D	1562366	1	H72TF 8250 AA
	GRANADA			28H		0679-		6073007	1	79TF 8594 FA
	GRANADA/CAPRI		-"S","CH"	28I		0877-		6092604	1	80TF 8592 DA
	GRANADA/CAPRI		+"S","CH"	28I		1077-	D	6092605	1	80TF 8592 EA

4.12

V6 10/69→...

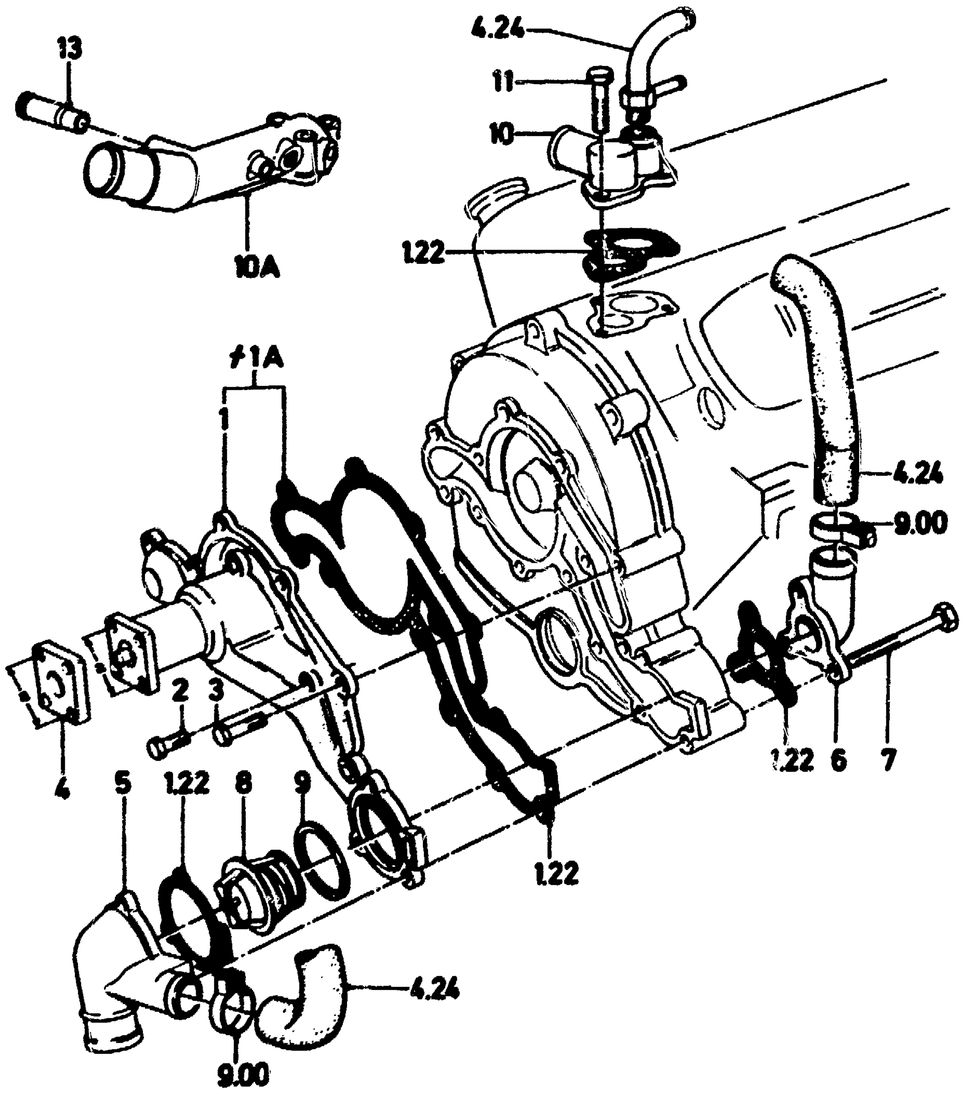

	SIERRA			28I				6103502	1	83TF 8592 DA
10A	GRANADA/SCORPIO			E F I				6144690	1	85TF 8592 EB
	SECURING WATER OUTLET CONNECTION BEFESTIGUNG KUEHLWASSERAUSLASSTUTZEN FIXATION TUBULURE DE SORTIE D'EAU SUJECION TUBULADURA DE SALIDA DE AGUA									
11	BOLT -(HEX. HEAD)	M8 X 28			1069–			0200675	3	20406 GS2
	SECHSKANTSCHRAUBE	M6 X 55	GRANADA	28I	0976–0777	D		1613296	3	E 600116 S204
	VIS A TETE SIX PANS	M8 X 35		28I	0877–			1472102	2	E 600212 S72
	TORNILLO CON CABEZA HEXAGONAL		M6 X 58	EFI	0285–			6136305	3	E 601027 S72
(11A)	WASHER SCHEIBE RONDELLE ARANDELA		GRANADA	28I	0976–	D		1459510	3	E 630024 S71
(12)	PLUG GEWINDESTOPFEN BOUCHON FILETE TAPON ROSCADO	3/8" X 18						1503089	X	E 650413 S72
13	CONNECTION ROHRSTUTZEN RACCORD TUBULADURA DE EMPALME							1476678	1	70HM 8597 AA

V4 08/62→···
V6 08/64→10/69

4.20

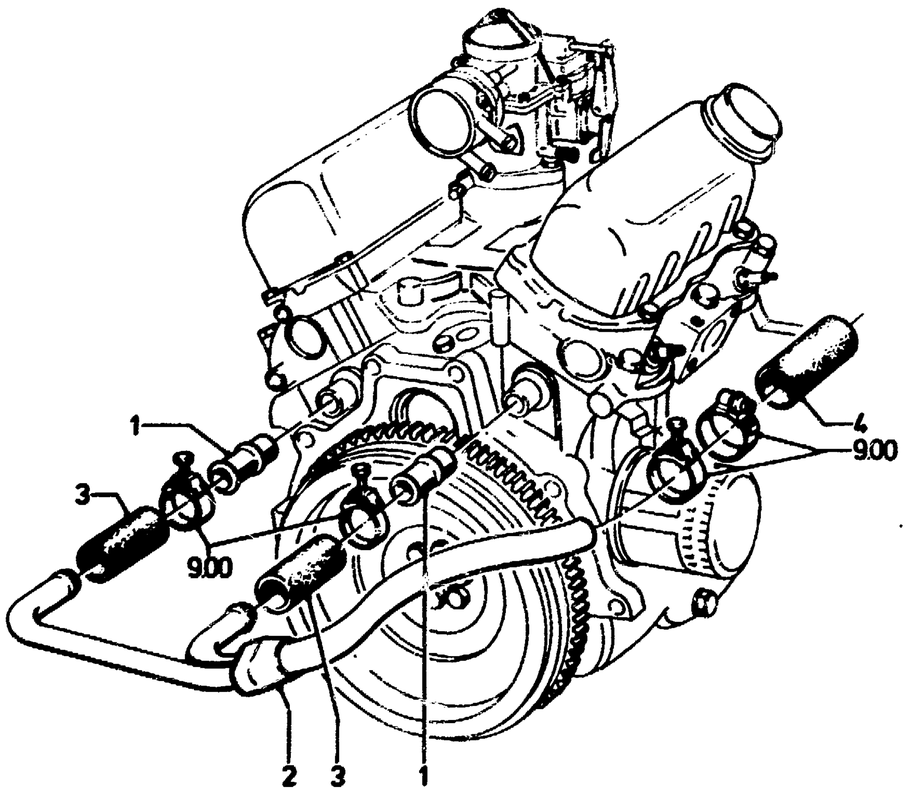

WATER PIPES AND HOSES (OLD COOLING SYSTEM) –"GB" TV12–23

WASSERROHRE UND SCHLAEUCHE (ALTES KUEHLSYSTEM) TV12–23

TUYAUX A EAU ET TUYAUX FLEXIBLES (SYSTEME ANCIEN DE REFROIDISSEMENT) 4.20

TUBOS DE AGUA Y MANGUERAS (SISTEMA ANTIGUO DE REFRIGERACION)

ILL. REF	PART NAME / TEILE-BEZEICHNUNG		MOD MOD	MOD.YEAR BAUJAHR	PROD PROD	FINIS NO. BESTELL-NR	QTY STK	PART NUMBER TEILE-NUMMER
1	CONNECTION –(WATER INLET) WASSEREINLASSTUTZEN TUBULURE D'ENTREE D'EAU TUBULADURA DE ENTRADA DE AGUA	12–17 18–23		0862– 0864–1069	D D	0405325 0405325	2 2	11 405325 11 405325
2	PIPE –(WATER INLET CONNECTION TO WATER PUMP) ROHR – WASSEREINLASSTUTZEN AN WASSERPUMPE TUYAU A EAU – TUBULURE D'ENTREE D'EAU A LA POMPE A EAU TUBO DE AGUA – TUBULADURA DE ENTRADA DE AGUA A BOMBA DE AGUA	12–17 18–		0862– 0864–1069	D D	0448823 0448824	1 1	11 448823 11 448824
	HOSE –(WATER) WASSERSCHLAUCH TUYAU FLEXIBLE A EAU MANGUERA							
3	WATER INLET CONNECTION TO LOWER WATER PIPE Ø = 19 WASSEREINLASSTUTZEN – WASSERROHR UNTEN TUBULURE D'ENTREE D'EAU – TUYAU A EAU INFERIEUR TUBULADURA DE ENTRADA DE AGUA – TUBO DE AGUA INFERIOR				D	0448959	2	11 448959
4	LOWER WATER PIPE TO WATER PUMP Ø = 25 WASSERROHR UNTEN – WASSERPUMPE Ø = 25 TUYAU A EAU INFERIEUR – POMPE A EAU TUBO DE AGUA INFERIOR – BOMBA DE AGUA	12–17 18–		0862– 0864–1069	D D	0448960 0448961	1 1	11 448960 11 448961

4.21

12M 08/64→07/66

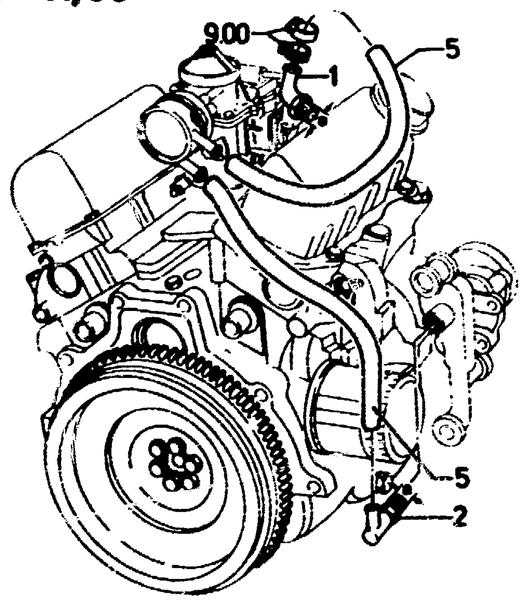

TR 08/68→...

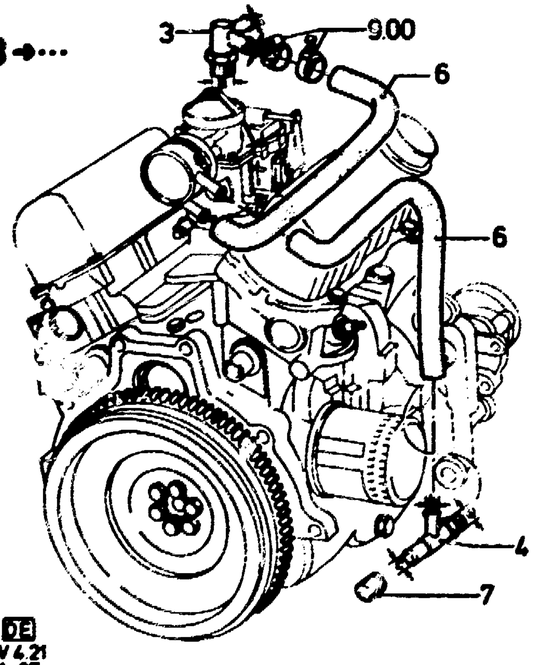

DE
TV 4.21
1-87

WATER HOSES – "GB" – TUYAUX FLEXIBLES A EAU
WASSERSCHLAEUCHE – MANGUERAS

A) ONLY USE ON VEHICLES WITHOUT HEATER
NUR FUER FAHRZEUGE OHNE HEIZUNG
UNIQUEMENT POUR VEHICULES SANS CLIMATISEUR
SOLO PARA VEHICULOS SIN CALEFACTOR

ILL. REF	PART NAME / TEILE-BEZEICHNUNG				MOD MOD	MOD.YEAR BAUJAHR	PROD PROD	FINIS NO. BESTELL-NR	QTY STK	PART NUMBER / TEILE-NUMMER
	ELBOW WINKELSTUECK COUDE CODO									
1	A = 16 X 1,5		12M 12-15			0864-0766		0444482	1	+)
	A = 22 X 1,5		12M 12-15			0864-0766		0801387	1	69TM 18599 AA
2	A = 16 X 1,5		12M 12-15			0864-0766		0544156	1	11 544156
	T-CONNECTOR T-STUECK RACCORD A T RACOR EN T									
3	A = 16 X 1,5	B = 12	C = 15	TRANSIT		0868-		0712017	1	11 712017
4	A = 22 X 1,5	B = 12	C = 15	TRANSIT		0868-		0712030	1	11 712030
	HOSE -(WATER) WASSERSCHLAUCH TUYAU FLEXIBLE A EAU MANGUERA									
5	Ø = 7,5		12M 12-15			0864-0766		5000256	)(	A72SX 9820 AA
6	Ø = 11,5			TRANSIT		0868-		0710415	)(	11 710415
7	CAP VERSCHLUSSKAPPE CAPUCHON CAPUCHON			TRANSIT		0868-	A)	1409890	2	2724E 8K501 B

V4 12M/15M 08/66→07/70
17M 08/64→12/71
TR 08/65→08/68
V6 17M 20M 08/64→10/69

4.22

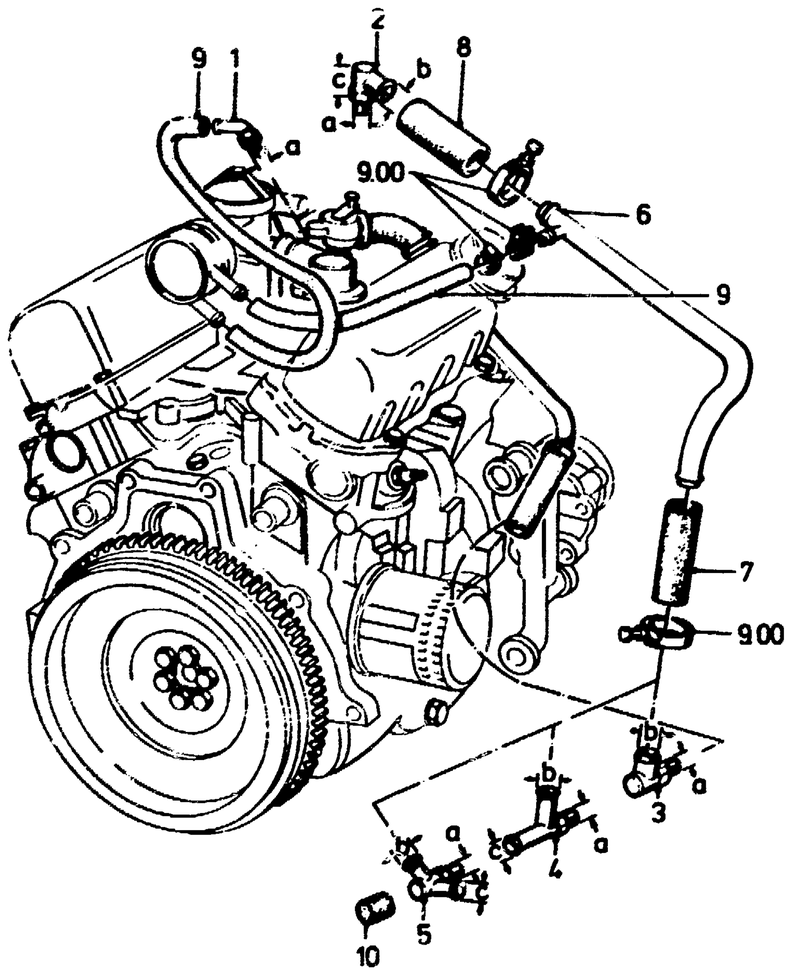

GB
TV 4.22
1-87

WATER PIPES AND HOSES – "GB"
WASSERROHRE UND SCHLAEUCHE – TV12-23
TUYAU A EAU ET TUYAUX FLEXIBLES
TUBOS DE AGUA Y MANGUERAS

ILL. REF	PART NAME / TEILE-BEZEICHNUNG				MOD MOD	MOD.YEAR BAUJAHR	PROD PROD	FINIS NO. BESTELL-NR	QTY STK	PART NUMBER TEILE-NUMMER
	ELBOW WINKELSTUECK COUDE CODO									
1	A = 16 X 1,5					-1271		*0444482*	1	+)
	A = 22 X 1,5					-1271		0801387	1	69TM 18599 AA
2	A = 16 X 1,5	B = 15	C = 40					+)	1	11 436416
3	A = 16 X 1,5	B = 15				-1271		*0533321*	1	+)
	A = 22 X 1,5	B = 15				-1271		0447101	1	11 447101
	T-CONNECTOR T-STUECK RACCORD A T RACOR EN T									
4	A = 16 X 1,5	B = 15	C = 15	12M/15M	12-	0866-0770		+)		
	A = 22 X 1,5	B = 15	C = 15	12M/15M	12-	0866-0770		0447100	1	11 447100
5	A = 16 X 1,5	B = 15	C = 15		12-	0864-1271		0444480	1	11 444480
	A = 22 X 1,5	B = 15	C = 15		12-	0864-1271		0447220	1	11 447220
6	PIPE -(WATER OUTLET CONNECTION TO WATER PUMP) ROHR - WASSERAUSLASSTUTZEN AN WASSERPUMPE TUYAU A EAU - TUBULURE DE SORTIE D'EAU A LA POMPE A EAU TUBO DE AGUA - TUBULADURA DE SALIDA DE AGUA A BOMBA DE AGUA					-1271	D	0447102	1	11 447102
	HOSE -(WATER) WASSERSCHLAUCH TUYAU FLEXIBLE A EAU MANGUERA									
7	FRONT WATER PIPE TO WATER PUMP WASSERROHR VORN - WASSERPUMPE TUYAU A EAU AV - POMPE A EAU TUBO DE AGUA DELANTERO - BOMBA DE AGUA					-1271	D	0447228	1	11 447228
8	FRONT WATER PIPE TO WATER OUTLET CONNECTION WASSERROHR VORN - WASSERAUSLASSTUTZEN TUYAU A EAU AV - TUBULURE DE SORTIE D'EAU TUBO DE AGUA DELANTERO - TUBULADURA DE SALIDA DE AGUA					-1271	D	0447227	1	11 447227
9	CARBURETOR VERGASER CARBURATEUR CARBURADOR	Ø = 7, 5				-1271	D	5000256	)-(	A72SX 9820 AA
10	CAP VERSCHLUSSKAPPE CAPUCHON CAPUCHON						D	1409890	1/2	2724E 8K501 B

V4 CAPRI 12/68→08/72
V4 CONSUL/GRANADA 02/72→
V6 CAPRI 04/69→10/69

4.23

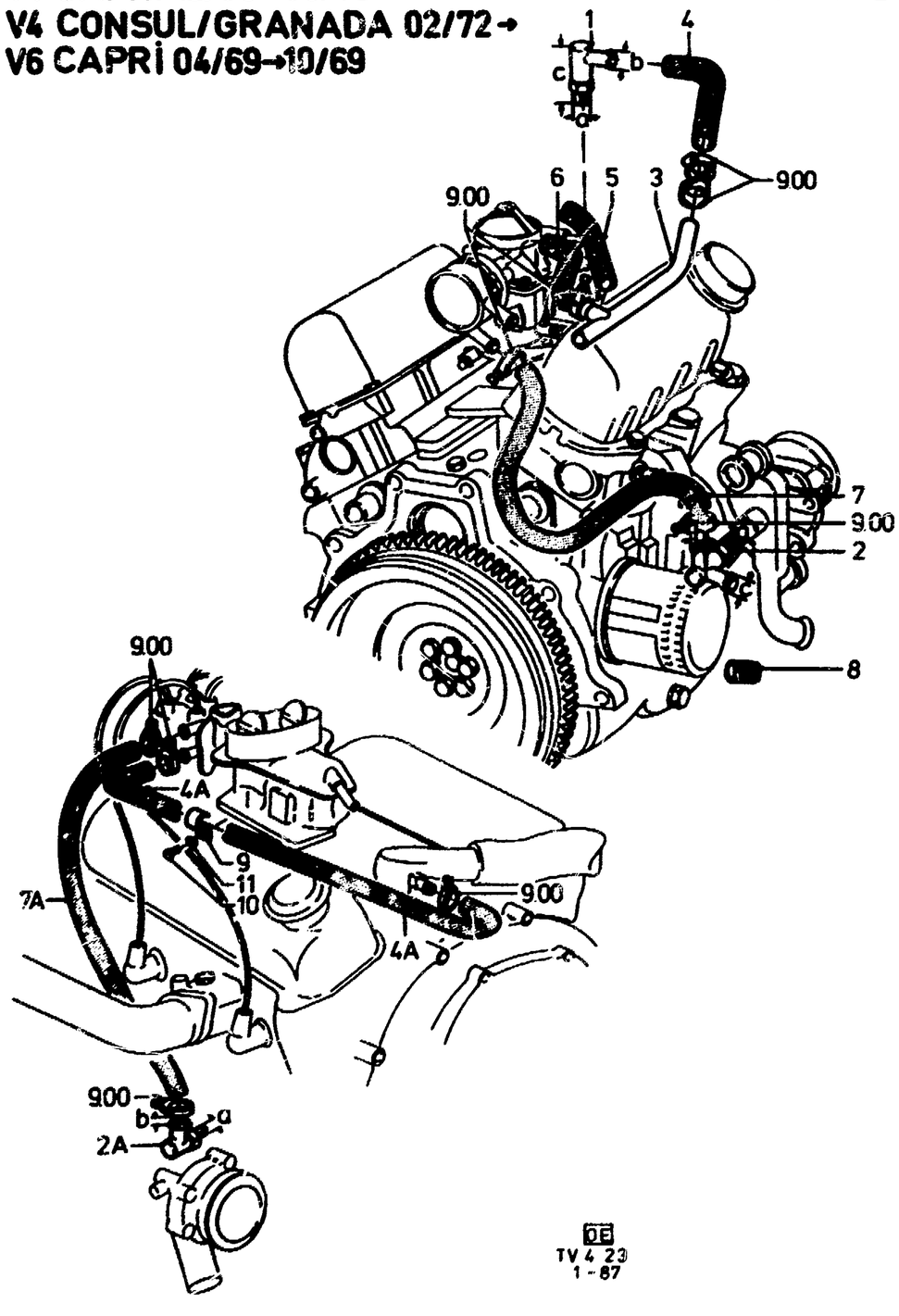

WATER PIPES AND HOSES – "GB" – TUYAUX A EAU ET TUYAUX FLEXIBLES
WASSERROHRE UND SCHLAEUCHE – TV13-23 – TUBOS DE AGUA Y MANGUERAS

A) ONLY USE ON VEHICLES WITHOUT HEATER
NUR FUER FAHRZEUGE OHNE HEIZUNG
UNIQUEMENT POUR VEHICULES SANS CLIMATISEUR
SOLO PARA VEHICULOS SIN CALEFACTOR

ILL. REF	PART NAME / TEILE-BEZEICHNUNG			MOD MOD	MOD.YEAR BAUJAHR	PROD PROD	FINIS NO. BESTELL-NR	QTY STK	PART NUMBER TEILE-NUMMER
1	ELBOW WINKELSTUECK COUDE CODO								
	A = 16 X 1,5	B = 15	C = 49		1268–	D	0712100	1	11 712100
2	T-CONNECTOR T-STUECK RACCORD A T RACOR EN T								
	A = 22 X 1,5	B = 12	C = 15		1268–	D	0712101	1	11 712101
2A	ELBOW WINKELSTUECK COUDE CODO								
	A = 22 X 1,5	B = 15	GRANADA	17	0575–	D	0447101	1	11 447101
3	PIPE –(WATER OUTLET CONNECTION TO HEATER/ CARBURETOR) ROHR – WASSERAUSLASSTUTZEN AN HEIZUNG/VERGASER TUYAU A EAU – TUBULURE DE SORTIE D'EAU AU CLIMATISEUR/CARBURATEUR TUBO DE AGUA – TUBULADURA DE SALIDA DE AGUA A CALEFACTOR/CARBURADOR								
			CAPRI 13–17		1268–0872	D	0712102	1	11 712102
			CONSUL/GRANADA	17	0271–0575	D	0712102	1	11 712102
			CAPRI	20–	0469–1069	D	0800124	1	69EM 1867 AA
	HOSE –(WATER) WASSERSCHLAUCH TUYAU FLEXIBLE A EAU MANGUERA								
4	UPPER WATER PIPE TO WATER OUTLET CONNECTION WASSERROHR OBEN AN WASSERAUSLASSTUTZEN TUYAU A EAU SUPERIEUR A LA TUBULURE DE SORTIE D'EAU TUBO DE AGUA SUPERIOR A TUBULADURA DE SALIDA DE AGUA								
	Ø 14 MM		CAPRI 13–17		1268–0872	D	0712108	1	11 712108
	Ø 14 MM		CONSUL/GRANADA	17	0272–0575	D	0712108	1	11 712108
	Ø 14 MM		CAPRI	20–	0469–1069	D	*0712076*	1	+)
4A	WATER OUTLET CONNECTION TO CARBURETOR WASSERAUSLASSTUTZEN AN VERGASER TUBULURE DE SORTIE D'EAU AU CARBURATEUR TUBULADURA DE SALIDA DE AGUA A CARBURADOR								
	Ø 15,5 MM		GRANADA	17	0575–	D	6033388	1	75TF 9820 AA
	UPPER WATER PIPE TO CARBURETOR WASSERROHR OBEN AN VERGASER TUYAU A EAU SUPERIEUR AU CARBURATEUR TUBO DE AGUA SUPERIOR A CARBURADOR								
5	Ø 11 MM		CAPRI13–15		1268–0872	D	0712110	1	11 712110
	Ø 11 MM		CONSUL	17L	0272–0275	D	0712110	1	11 712110

V4 CAPRI 12/68→08/72
V4 CONSUL/GRANADA 02/72→
V6 CAPRI 04/69→10/69

4.23

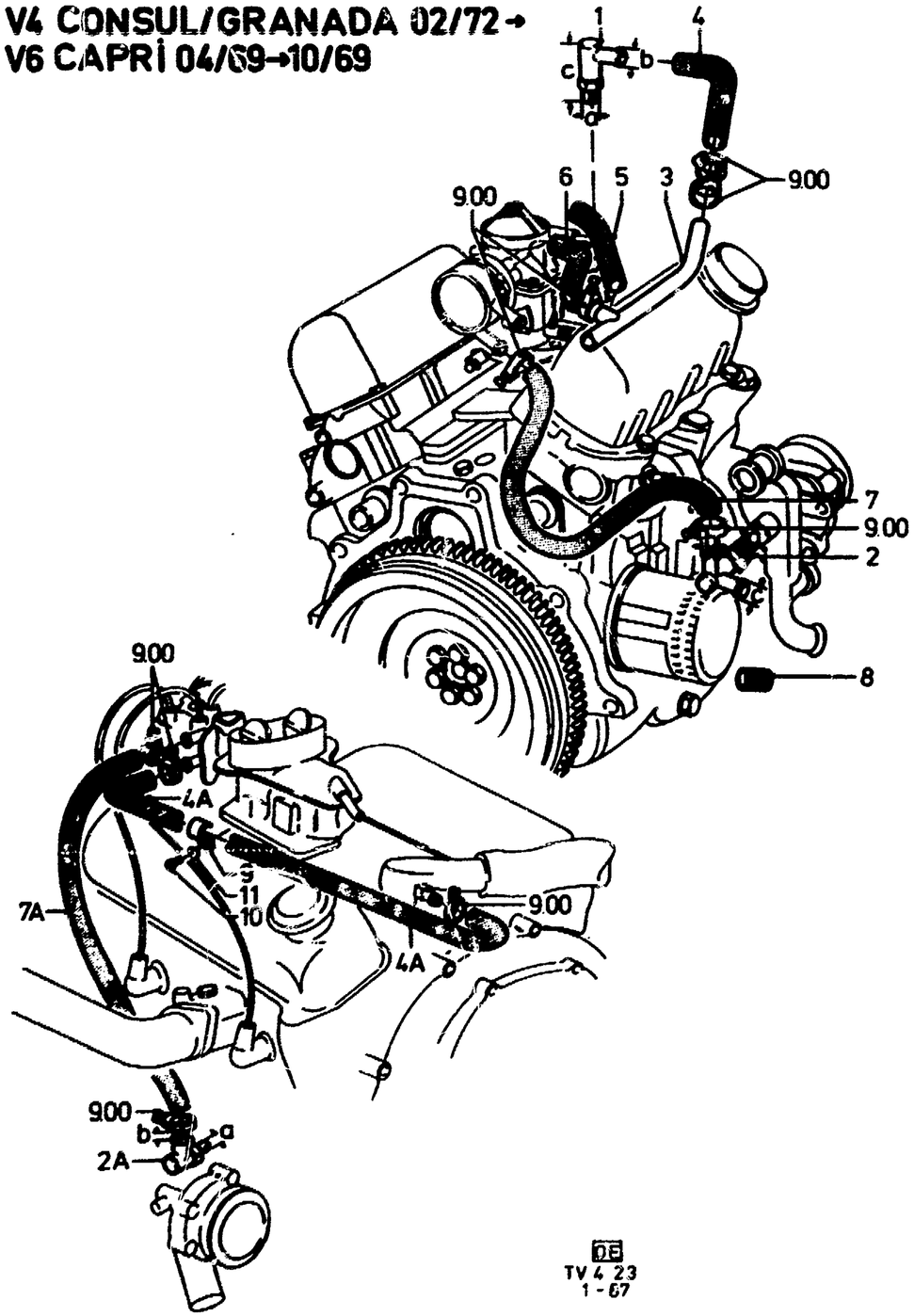

DB
TV 4 23
1 - 67

6		Ø 11 MM	CONSUL/	17H	0272-0575	D		0712151	1	11 712151
		Ø 11 MM	GRANADA	17L	0275-0575	D		0712151	1	11 712151
		Ø 11 MM	CAPRI	17H	1268-0872	D		0712151	1	11 712151
		Ø 11 MM	CAPRI	20L	0469-1069	D		0710415	)-(	11 710415
		Ø 11 MM	CAPRI	20H	0469-1069			+)	1	69TM 9622 BB
7	CARBURETOR TO WATER PUMP VERGASER AN WASSERPUMPE CARBURATEUR A LA POMPE A EAU CARBURADOR A BOMBA DE AGUA	Ø 11 MM					A)	0710415	)-(	11 710415
7A		Ø 15,5 / 19 MM	GRANADA	17	0575-	D	A)	1509777		A710X 14472 BA
8	CAP VERSCHLUSSKAPPE CAPUCHON CAPUCHON					D	A)	1409890	2	272E 8K501 B
	SECURING WATER HOSE TO VALVE ROCKER ARM COVER BEFESTIGUNG WASSERSCHLAUCH AN ZYLINDERKOPFHAUBE FIXATION TUYAU FLEXIBLE A EAU SUR COUVRE-CULASSE SUJECION MANGUERA A TAPA DE BALANCINES									
9	CLIP CLIP CLIP CLIP			17	0575-	D		1548944	1	E 864495 S81
10	BOLT -(HEX. HEAD) SECHSKANTSCHRAUBE VIS A TETE SIX PANS TORNILLO CON CABEZA HEXAGONAL	M6 X 12		17	0575-	D		1471337	1	E 602164 S72
11	LOCKWASHER FEDERRING RONDELLE GROWER ARANDELA DE MUELLE	B6		17	0575-	D		1468209	1	E 630172 S71

V6 17M/20M/26M 10/69 → 12/71
Capri 10/69 → ....
TAUNUS 08/70 → ....
CONSUL/GRANADA 02/72 → ....

4.24

*** = SIEHE MODELL KATALOG**
SEE MODEL CATALOGUE
VOIR CATALOGUE DE MODÈLE
VEASE CATÁLOGO DE MODELO

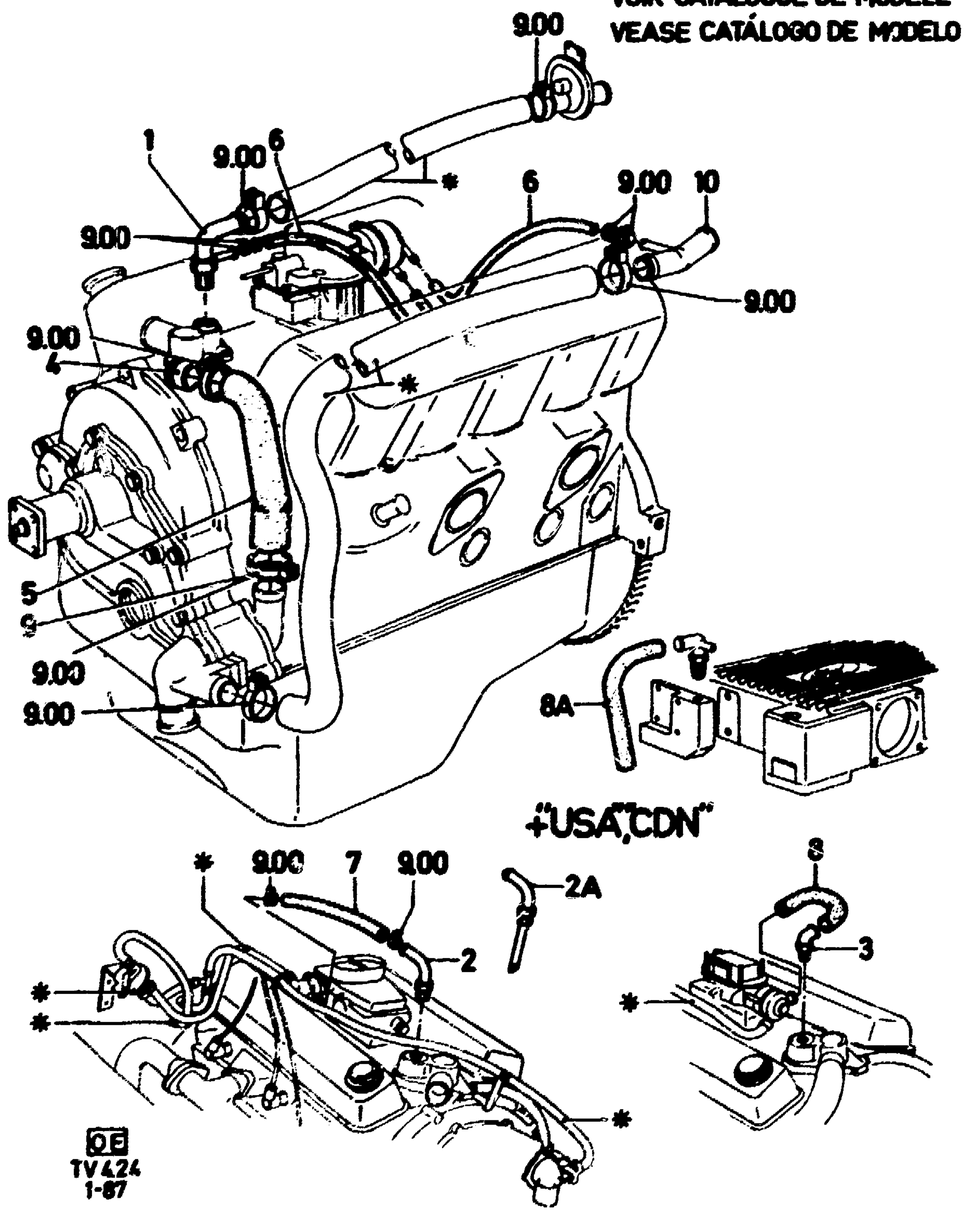

WATER HOSES — TV18-28 — TUYAUX FLEXIBLES A EAU
WASSERSCHLAEUCHE — MANGUERAS

A) ONLY USE ON VEHICLES WITHOUT HEATER
NUR FUER FAHRZEUGE OHNE HEIZUNG
UNIQUEMENT POUR VEHICULES SANS CLIMATISEUR
SOLO PARA VEHICULOS SIN CALEFACTOR

ILL. REF	PART NAME / TEILE-BEZEICHNUNG			MOD MOD	MOD.YEAR BAUJAHR	PROD PROD	FINIS NO. BESTELL-NR	QTY STK	PART NUMBER TEILE-NUMMER
1	CONNECTOR -(DOUBLE) DOPPELWINKELSTUECK RACCORD DOUBLE CONECTOR DOBLE	Ø 16,8 MM				D	1438728	1	70TM 6188 BA
2	ADAPTOR	Ø 16 MM	20-28H		1071-		*1504855*	1	+2) 6089107
	WINKELSTUECK		GRANADA	28I	0976-0777	D	1454148	1	71HF 9C786 BA
	RACCORD COUDE		GRANADA	29I	0877-	GB	1425758	1	3024E 18599 B
	CODO		GRANADA	28I	0877-	D	1592026	1	E 855249 S
2A							6089107	1	80TF 9C786 AA
3	- 16 MM	CAPRI		28	0873-1274	D	1592026	1	E 855249 S
4	CONNECTION -(WATER) ANSCHLUSSTUTZEN TUBULURE DE JONCTION D'EAU TUBULADURA DE EMPALME PARA AGUA		18 - 28I 28EFI		1069-		0800764 6140629	1 1	70TM 8555 AA 85TF 8555 AA
	HOSE -(WATER) WASSERSCHLAUCH TUYAU FLEXIBLE A EAU MANGUERA								
5	WATER OUTLET CONNECTION TO THERMOSTAT HOUSING WASSERAUSLASSTUTZEN - THERMOSTATGEHAEUSE TUBULURE DE SORTIE D'EAU - BOITIER DE THERMOSTAT TUBULADURA DE SALIDA DE AGUA - CAJA DEL TERMOSTATO				1069-		6047608	1	70TM 8A506 AB
6	CARBURATOR VERGASER CARBURATEUR CARBURADOR	Ø 7,5 MM				D	5000256	)-(	A72SX 9820 AA
7	- 15,5 MM				1071-		5002295	)-(	A750X 18472 BA
8	- 15,5 MM	CAPRI	+ "USA","CDN"	26L	0872-0873	D	1529297	1	73TF 9820 AA
	- 15,5 MM	GRANADA CAPRI	+ "S"	26L 28	0376- 0175-	D	1529297 US PART	1 1	73TF 9820 AA 75TF 9820 BB
8A			28INJ				1529297	1	73TF 9820 AA
(88)	CARBURATOR CONNECTION - WATER PUMP VERGASERANSCHLUSS - WASSERPUMPE RACCORD DE CARBURATEUR - POMPE A EAU RACOR DEL CARBURADOR - BOMBA DE AGUA				1069-		A) 1509340	1	72TF 9819 AA
9	CLAMP ASSY -(HOSE) SCHLAUCHSCHELLE COLLIER DE SERRAGE POUR TUYAU FLEXIBLE COLLAR PARA TUBO FLEXIBLE			28	0873-1274	D	6004953	1	E 863033 S71
10	T - CONNECTOR T-STUECK RACCORD A "T" CONECTOR EN "T"						+)	1	70TM 18674 BA

4.25

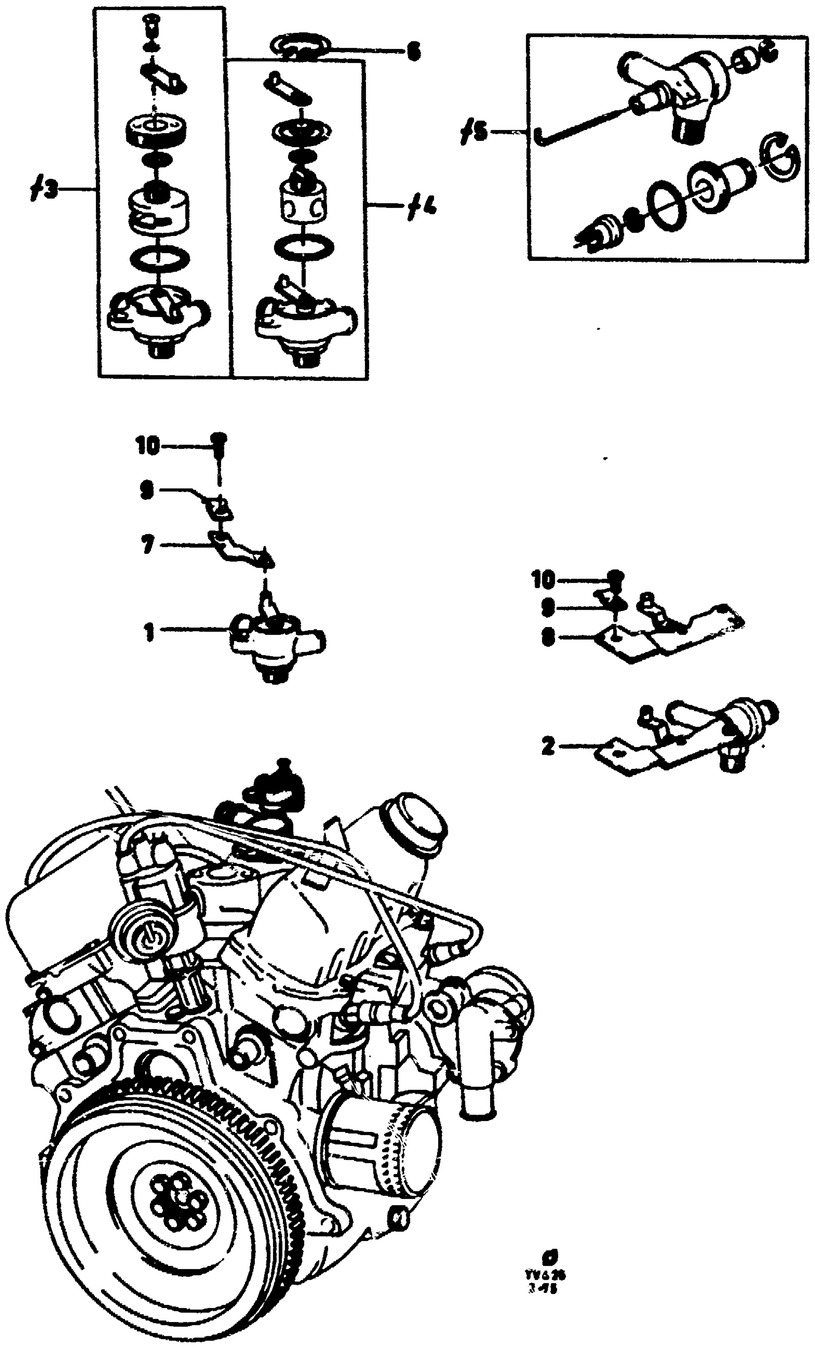

HEATER WATER VALVE – "GB" – ROBINET DE REGLAGE DE CLIMATISEUR
REGULIERVENTIL HEIZUNG – TV12-23 – VALVULA REGULADORA DEL CALEFACTOR

A) USE FIG. 2 WITH CORRESPONDING CONTROL CABLE
VERWENDE ABB. 2 MIT ENTSPRECHENDEM BOWDENZUG
UTILISEZ FIG. 2 AVEC CABLE DE COMMANDE CORRESPONDANT
EMPLEESE FIG. 2 CON CABLE DE MANDO CORRESPONDIENTE

ONLY FOR HEATER WATER VALVE
NUR FUER REGULIERVENTIL
UNIQUEMENT POUR ROBINET DE REGLAGE
SOLO PARA VALVULA REGULADORA

B) 0436851

C) 0444481 / 0444085 / 0444950

D) 0417183 / 0800744

E) WE SUPPLY HEATER WATER VALVE ASSY
WIR LIEFERN REGULIERVENTIL KPL.
NOUS LIVRONS ROBINET DE REGLAGE COMPLET
SUMINISTRAMOS VALVULA REGULADORA COMPLETA

ILL. REF	PART NAME / TEILE-BEZEICHNUNG	MOD MOD	MOD.YEAR / BAUJAHR	PROD PROD	FINIS NO. / BESTELL-NR	QTY STK	PART NUMBER / TEILE-NUMMER
1	VALVE ASSY -(HEATER WATER) REGULIERVENTIL ROBINET DE REGLAGE VALVULA REGULADORA		0864-0169		A) +)	1	11 436851
2			0169-1271	D	0800744	1	67PG 18495 AA
	KIT -(HEATER WATER VALVE) REPARATURSATZ REGULIERVENTIL NECESSAIRE DE REPARATION – ROBINET DE REGLAGE JUEGO DE REPARACION – VALVULA REGULADORA						
#3	17M/20M	12-	0864-0565	D	B) 0546783	1	11 546783
#4			0865-0169		CE) +)	1	11 546784
#5		12-	0169-1271	D	D) 0710308	1	11 710308
6	SNAP RING SICHERUNGSRING CIRCLIP ANILLO ELASTICO DE SEGURIDAD		0866-0169		C) +)	1	67030 GS
7	BRACKET ASSY		0868-0169	D	0443209	1	11 443209
8	HALTER SUPPORT SOPORTE				E) +)		
9	CLAMP KLEMME PATTE DE FIXATION BRIDA DE FIJACION	12-	0864-1271	D	0708467	1	11 708467
	SECURING CLAMP TO HEATER WATER VALVE BEFESTIGUNG KLEMME AN REGULIERVENTIL FIXATION PATTE DE FIXATION SUR ROBINET DE REGLAGE SUJECION BRIDA DE FIJACION A VALVULA REGULADORA						
10	SCREW -(FILLISTER HEAD) M5 X 10 LINSENKOPFSCHRAUBE VIS A TETE LENTIFORME TORNILLO CON CABEZA LENTICULAR	12-	0864-1271	D	0236446	1	43003 GS40

4

4.30	PULLEYS, FAN RIEMENSCHEIBEN, LUEFTER POULIES, VENTILATEUR POLEAS, VENTILADOR	–"GB" TV12–17	01
4.31	PULLEYS, FAN RIEMENSCHEIBEN, LUEFTER POULIES, VENTILATEUR POLEAS, VENTILADOR	–"GB" TV18–23	03
4.32	PULLEYS, FAN WITHOUT CLUTCH RIEMENSCHEIBEN, LUEFTER OHNE KUPPLUNG POULIES, VENTILATEUR SANS EMBRAYAGE POLEAS, VENTILADOR SIN EMBRAGUE	TV18–28	05
4.33	FAN CLUTCH LUEFTERKUPPLUNG EMBRAYAGE DE VENTILATEUR EMBRAGUE DEL VENTILADOR		11
4.40	CARBURETTOR COOLING VERGASERKUEHLUNG REFROIDISSEMENT DE CARBURATEUR REFRIGERACION DEL CARBURADOR		14

4.30

V4

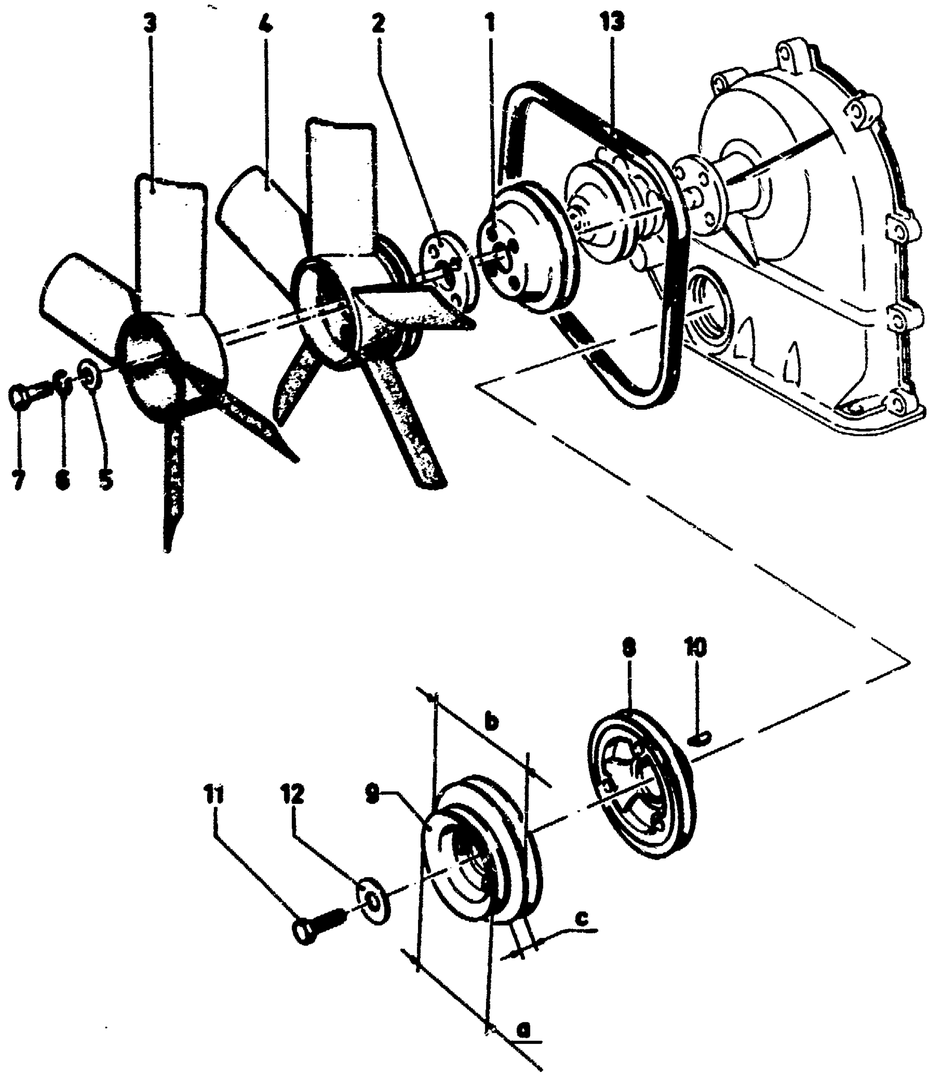

TV4 30
2-75

PULLEYS, FAN – "GB" – POULIES, VENTILATEUR
RIEMENSCHEIBEN, LUEFTER – TV12–17 – POLEAS, VENTILADOR

ILL. REF	PART NAME / TEILE-BEZEICHNUNG		MOD MOD	MOD.YEAR BAUJAHR	PROD PROD	FINIS NO. BESTELL-NR	QTY STK	PART NUMBER TEILE-NUMMER
1	PULLEY -(FAN) RIEMENSCHEIBE - LUEFTER POULIE - VENTILATEUR POLEA - VENTILADOR	12M/15M		0866-0770 0864-0679 0679-	D D D	0464556 0436097 6068370	1 1 1	+) 11 436097 79TF 8610 AA
2	SPACER DISTANZSTUECK ENTRETOISE ESPACIADOR	TRANSIT		1265-	D	0635218	1	11 635218
	FAN ASSY LUEFTER VENTILATEUR VENTILADOR							
3	WITHOUT PULLEY OHNE RIEMENSCHEIBE SANS POULIE SIN POLEA	12M/15M 17M/CAPRI/GRANADA TRANSIT		0866-0770 0864-0679 1265-	D D D	0464553 0436842 0623203	1 1 1	11 464553 11 436842 11 623203
4	WITH PULLEY MIT RIEMENSCHEIBE AVEC POULIE CON POLEA	12M/15M		0866-0770	D	0464008	1	11 464008
	SECURING FAN AND PULLEY BEFESTIGUNG LUEFTER UND RIEMENSCHEIBE FIXATION VENTILATEUR ET POULIE SUJECION VENTILADOR Y POLEA							
5	WASHER -(FLAT) UNTERLEGSCHEIBE RONDELLE PLATE ARANDELA PLANA	8,4			D	1451782	4	E830034 S71
6	LOCKWASHER FEDERRING RONDELLE GROWER ARANDELA DE MUELLE	B8			D	1613374	4	E630173 S71M
7	BOLT -(HEX. HEAD) SECHSKANTSCHRAUBE VIS A TETE SIX PANS TORNILLO CON CABEZA HEXAGONAL	M8 X 12 M8 X 20 M8 X 22			D D D	1760777 0241589 1510187	4 4 4	23648 GS6 E602187 S72 E800159 S
	PULLEY -(BALANCE SHAFT) RIEMENSCHEIBE - AUSGLEICHWELLE POULIE - ARBRE COMPENSATEUR POLEA - EJE COMPENSADOR							
8	WITH ONE GROVE EINRILLIG A UNE GORGE DE UNA GARGANTA			0862-	D	0425939	1	11 425939
9	WITH TWO GROOVES DOPPELRILLIG A DEUX GORGES DE DOS GARGANTAS							
	A = 96,6 B = 136 C = 9,5	TRANSIT	12-	1265-	D	0635834	1	11 635 834
	A = 96,6 B = 136 C = 12,5	TRANSIT	12-	1265-	D	0636600	1	11 636600
	A = 106,0 B = 136 C = 9,5	TRANSIT	12-	1265-		+)	1	11 635830

4.30

V4

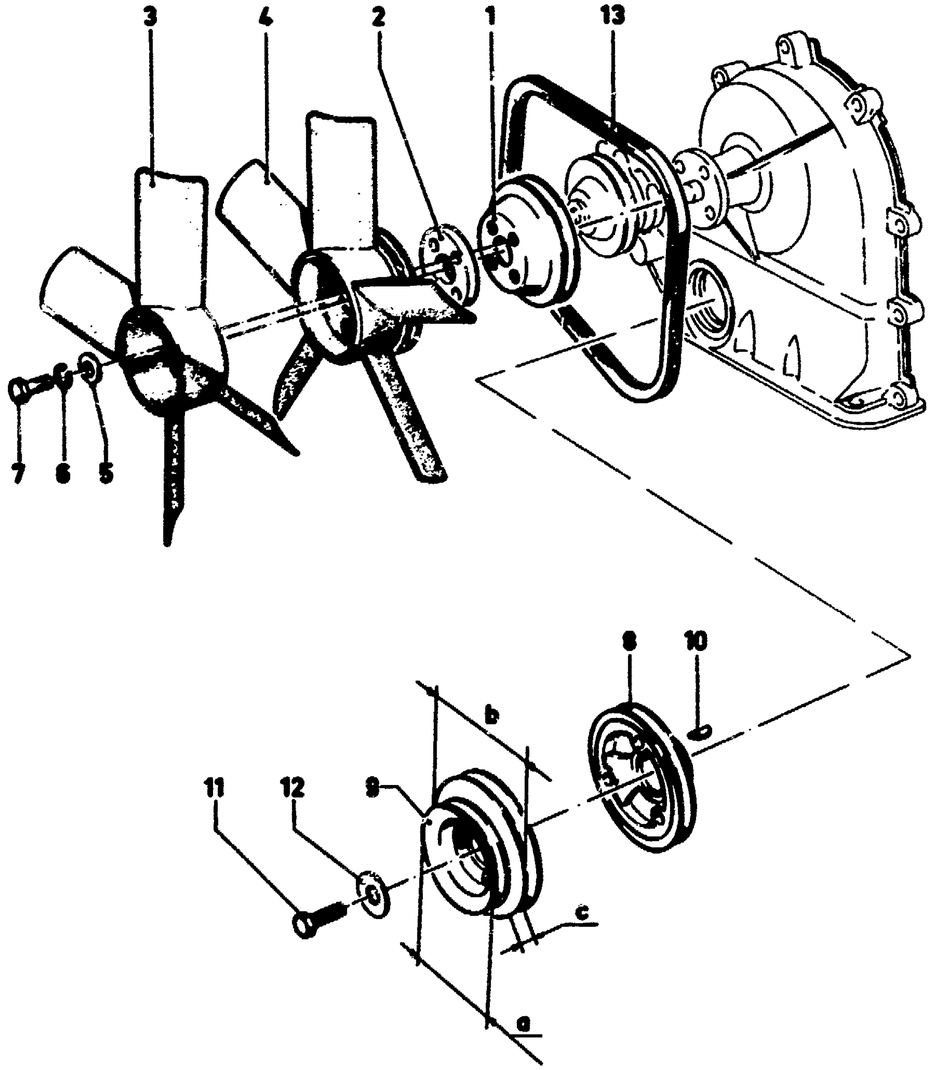

TV4 30 2-75

10	KEY -(WOODRUFF) SCHEIBENFEDER CLAVETTE WOODRUFF CHAVETA WOODRUFF								
	CRANKSHAFT AND CAMSHAFT KURBEL-, NOCKENWELLE VILEBREQUIN ET ARBRE A CAMES CIGUENAL Y ARBOL DE LEVAS			12-	0862-	D	0226395	3	375055 GS
	BALANCE SHAFT AUSGLEICHWELLE ARBRE COMPENSATEUR EJE COMPENSADOR			12-	0862-	D	+)	1	375056 GS
	SECURING PULLEY TO BALANCE SHAFT BEFESTIGUNG RIEMENSCHEIBE AN AUSGLEICHWELLE FIXATION POULIE SUR ARBRE COMPENSATEUR SUJECION POLEA A EJE COMPENSADOR								
11	BOLT -(HEX. HEAD) M10 X 1 X 28 SECHSKANTSCHRAUBE VIS A TETE SIX PANS TORNILLO CON CABEZA HEXAGONAL				0862-	D	0225635	X	20371 GS
12	WASHER -(FLAT) UNTERLEGSCHEIBE RONDELLE PLATE ARANDELA PLANA				0862-	D	6130301	X	E830118 S76
13	V-BELT KEILRIEMEN COURROIE TRAPEZOIDALE CORREA TRAPEZOIDAL								
	FOR D.C. GENERATOR FUER GLEICHSTROMLICHTMASCHINE POUR GENERATRICE A COURANT CONTINU PARA DINAMO DE CORRIENTE CONTINUA								
	6V	9,5 X 960	12M		0862-0766	D	0446026	1	+2) 5006414
	6V	9,5 X 960	12M		0862-0760	D	5006414	1	A800X 8620 SA
	12V	9,5 X 1000	12M		0864-0766	D	6044993	1	76TF 8620 BA
	6V/12V	9,5 X 1075	12M/15M		0866-0770	D	1477934	1	+2) 5006416
	6V/12V	9,5 X 1100	17M		0864-1271	D	0436104	1	11 436104
			CAPRI		1268-0872	D	0436104	1	11 436104
			TRANSIT		1265-	D	0436104	1	11 436104
	FOR ALTERNATOR FUER DREHSTROMLICHTMASCHINE POUR ALTERNATEUR PARA ALTERNADOR								
	12V	9,5 X 1100	12M/15M		0866-0770	D	0436104	1	11 436104
	12V	9,5 X 1125	17M		0864-1271	D	0436795	1	+2) 5007205
	12V	9,5 X 1125	17M		0864-1271	D	5007205	1	A800X 8620 CKA
			CAPRI		1268-0872	D	0436795	1	+2) 5007205
			CAPRI		1268-0872	D	5007205	1	A800X 8620 CKA
			TRANSIT		1265-1270	D	0436795	1	+2) 5007205
			TRANSIT		1265-1270	D	5007205	1	A800X 8620 CKA
	12V	9,5 X 1075	TRANSIT		1270-1274	D	1477934	1	+2) 5006416
	12V	9,5 X 1153	CONSUL/GRANADA		0272-0777	D	6044994	1	+2) 5013527
			CONSUL/GRANADA		0272-0777	D	5013527	1	A850X 8620 ADA
			TRANSIT		1274-	D	6044994	1	+2) 5013527
			TRANSIT		1274-	D	5013527	1	A850X 8620 ADA
		12 X 1160	GRANADA 78		0877-	D	6098571	1	80TF 6C301 CA

V6 08/64 → 10/69

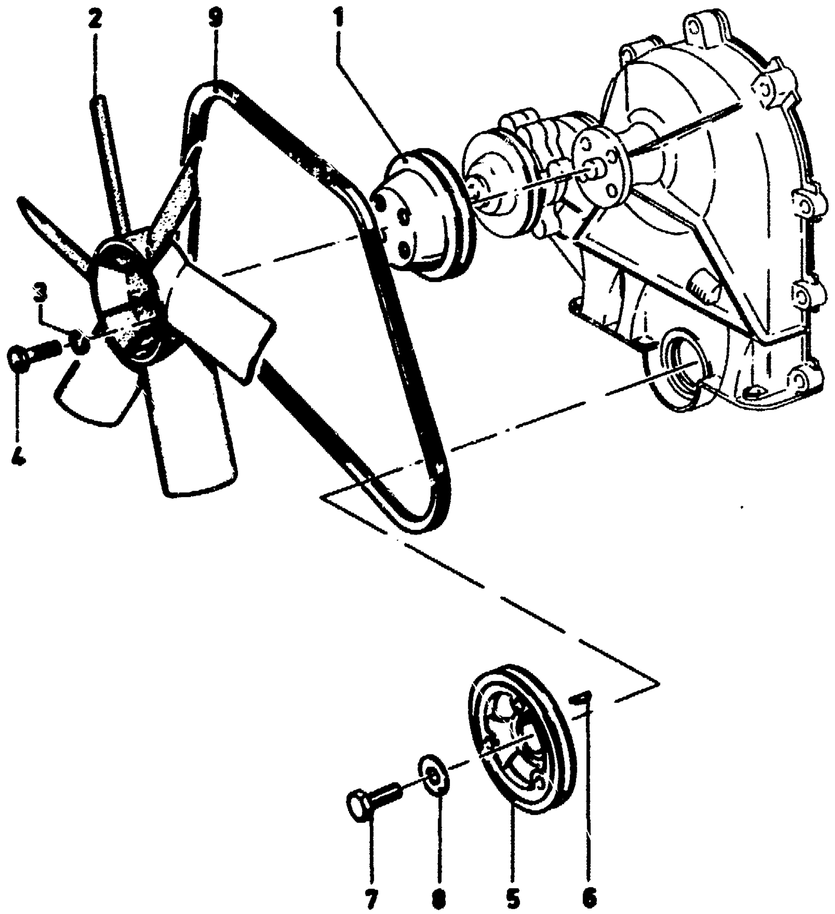

TV6 31 246

PULLEYS, FAN – "GB" — POULIES, VENTILATEUR
RIEMENSCHEIBEN, LUEFTER — TV18–23 — POLEAS, VENTILADOR

ILL. REF	PART NAME / TEILE-BEZEICHNUNG	MOD MOD	MOD.YEAR BAUJAHR	PROD PROD	FINIS NO. BESTELL-NR	QTY STK	PART NUMBER TEILE-NUMMER
1	PULLEY -(FAN) RIEMENSCHEIBE – LUEFTER POULIE – VENTILATEUR POLEA – VENTILADOR		0864–1069	D	0436097	1	11 436097
2	FAN LUEFTER VENTILATEUR VENTILADOR		0864–1069	D	0448875	1	11 448875
	SECURING FAN AND PULLEY BEFESTIGUNG LUEFTER UND RIEMENSCHEIBE FIXATION VENTILATEUR ET POULIE SUJECION VENTILADOR Y POLEA						
3	LOCKWASHER B8 FEDERRING RONDELLE GROWER ARANDELA DE MUELLE		0864–1069	D	1613374	4	E630173 S71M
4	BOLT -(HEX. HEAD) M8 X 20 SECHSKANTSCHRAUBE VIS A TETE SIX PANS TORNILLO CON CABEZA HEXAGONAL			D	0241589	4	E602187 S72
5	PULLEY -(CRANKSHAFT) RIEMENSCHEIBE – KURBELWELLE POULIE – VILEBREQUIN POLEA – CIGUENAL	18–	0864–1069	D	0436705	1	11 436705
6	KEY -(CRANKSHAFT AND CAMSHAFT) SCHEIBENFEDER – KURBEL–, NOCKENWELLE CLAVETTE WOODRUFF – VILEBREQUIN ET ARBRE A CAMES CHAVETA WOODRUFF – CIGUENAL Y ARBOL DE LEVAS				0226395	2	375055 GS
	SECURING PULLEY TO CRANKSHAFT BEFESTIGUNG RIEMENSCHEIBE AN KURBELWELLE FIXATION POULIE SUR VILEBREQUIN SUJECION POLEA A CIGUENAL						
7	BOLT -(HEX. HEAD) M10 X 1 X 28 SECHSKANTSCHRAUBE VIS A TETE SIX PANS TORNILLO CON CABEZA HEXAGONAL			D	0225635	2	20371 GS
8	WASHER -(FLAT) UNTERLEGSCHEIBE RONDELLE PLATE ARANDELA PLANA	18–	0864–1069	D	6130301	2	E830118 S76
9	V-BELT KEILRIEMEN COURROIE TRAPEZOIDALE CORREA TRAPEZOIDAL						
	FOR D.C. GENERATOR FUER GLEICHSTROMLICHTMASCHINE POUR GENERATRICE A COURANT CONTINU PARA DINAMO DE CORRIENTE CONTINUA						
	6/12V 9,5 X 1215	18–	0864–1069	D	0436933	1	11 436933

4.31

V6 08/64 → 10/69

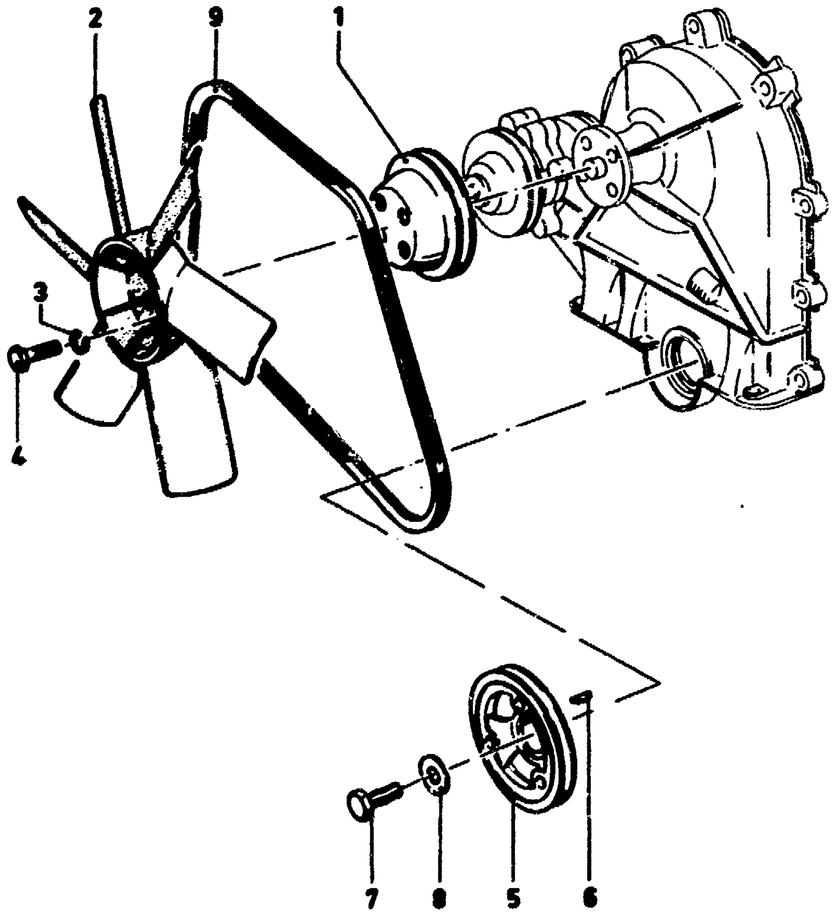

TV4 31
2-95

FOR ALTERNATOR FUER DREHSTROMLICHTMASCHINE POUR ALTERNATEUR TRIPHASE PARA ALTERNADOR TRIFASICO								
12V	9.5 X 1250 20M	20	0864-0767	D	6065559	1	785F 8620 AAA
12V	9.5 X 1235		0867-1069	D	0448389	1	11 448389

4.32

V6 10/69 →....

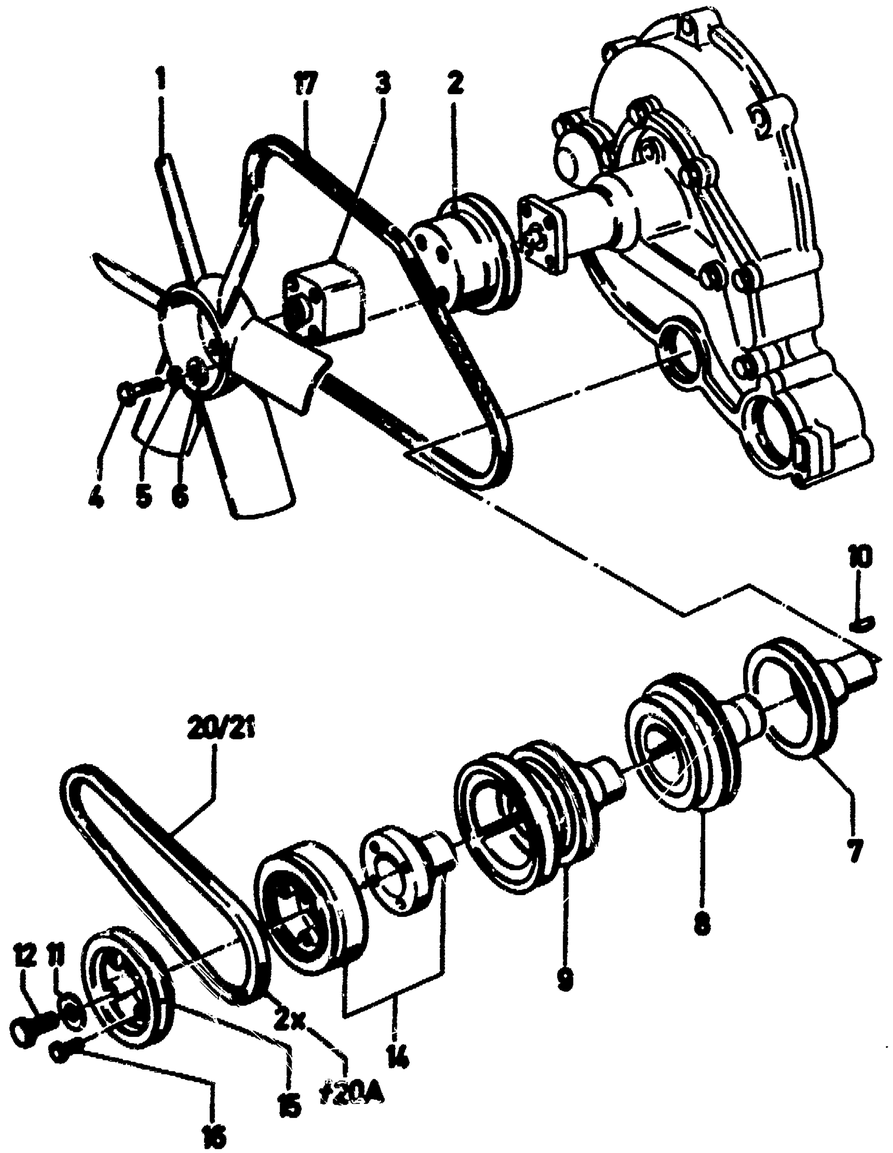

TV4.32
4 - 85

PULLEYS, FAN WITHOUT CLUTCH — TV18–28 — POULIES, VENTILATEUR SANS EMBRAYAGE
RIEMENSCHEIBEN, LUEFTER OHNE KUPPLUNG — POLEAS, VENTILADOR SIN EMBRAGUE

A) EXCEPT POWER STEERING
NICHT FUER SERVO–LENKUNG
SAUF DIRECTION ASSISTEE
NO PARA SERVO–DIRECCION

B) FOR POWER STEERING ONLY
NUR FUER SERVO–LENKUNG
UNIQUEMENT POUR DIRECTION ASSISTEE
SOLO PARA SERVO–DIRECCION

C) AIR CONDITIONING SYSTEM ONLY
NUR FUER KLIMAANLAGE
UNIQUEMENT POUR SYSTEME DE CONDITIONNEMENT D'AIR
SOLO PARA SISTEMA DE ACONDICIONAMIENTO DE AIRE

D) EXCEPT AIR CONDITIONING SYSTEM
NICHT FUER KLIMAANLAGE
SAUF SYSTEME DE CONDITIONNEMENT D'AIR
EXCEPTO SISTEMA DE ACONDICIONAMIENTO DE AIRE

E) USE ONLY WITH ALTERNATOR 70 AMP.
NUR IN VERBINDUNG MIT DREHSTROMLICHTMASCHINE 70 AMP.
UNIQUEMENT AVEC ALTERNATEUR DE 70 AMP.
SOLO CON ALTERNADOR DE 70 AMP.

ILL. REF	PART NAME / TEILE–BEZEICHNUNG			MOD MOD	MOD.YEAR BAUJAHR	PROD PROD	FINIS NO. BESTELL–NR	QTY STK	PART NUMBER / TEILE–NUMMER
1	FAN LUEFTER VENTILATEUR VENTILADOR				1069–1171	D	A) 0800754	1	70TM 8600 AA
					1069–1171	D	B) *1472632*	1	+)
		17M/20M/26M			1171–1271	D	A) 1507890	1	72GB 8600 CA
		17M/20M/26M			1171–1271	D	B) 1509829	1	72GB 8600 EA
		CONSUL/GRANADA			0272–1076	D	1507890	1	72GB 8600 CA
	MANUAL	GRANADA	TV20–TV26		1076–0679		D) 1507890	1	72GB 8600 CA
	MANUAL	GRANADA +"CH"	TV23		0877–0679		D) 1517072	1	72GB 8600 GA
	AUTOMATIC	GRANADA			0877–0679		D) 1517072	1	72GB 8600 GA
		GRANADA	TV28		0877–0679		D) 1517072	1	72GB 8600 GA
	MANUAL	CAPRI	TV20		0476–0679		1507890	1	72GB 8600 CA
	AUTOMATIC	CAPRI	TV26HC		1171–0473	D	1499786	1	70TF 8600 BA
		CAPRI	TV26HC		0473–0174	D	1536507	1	73EB 8600 AA
	AUTOMATIC	TAUNUS/CORTINA			1171–		1499786	1	70TF 8600 BA
	MANUAL	TAUNUS/CORTINA			1171–		A) 1509829	1	72GB 8600 EA
	MANUAL	TAUNUS/CORTINA			0877–		B) 1499786	1	70TF 8600 BA
		CAPRI +"USA","CDN"	TV26L		1171–0473	D	1599786	1	70TF 8600 BA
		CAPRI +"USA","CDN"	TV26L		0473–0873	D	1536507	1	73EB 8600 AA
		CAPRI	TV28		0873–1274	D	C) 6015509	1	74EB 8600 BA
		CAPRI	TV28		0175–1276	D	1556770	1	75EB 8600 BA
		CAPRI	TV28		0177–	D	US PART	1	77EB 8600 AA
2	PULLEY –(FAN) RIEMENSCHEIBE – LUEFTER POULIE – VENTILATEUR POLEA – VENTILADOR	A = 42 MM			1069–1171	D	0800766	1	70TM 8610 AA
		17M/20M/26M	TV18–TV26		1171–1271	D	1488793	1	71TF 8A528 AB
		CAPRI	TV20–TV26		–0174	D	1488793	1	71TF 8A528 AB
	MANUAL	CAPRI	TV20–TV26		0174–0679	D	1488793	1	71TF 8A528 AB
		TAUNUS/CORTINA			1171–0679		1488793	1	71TF 8A528 AB
		CONSUL/GRANADA			0272–0572	D	1488793	1	71TF 8A528 AB
	MANUAL	CONSUL/GRANADA	TV20–TV26		0572–1076	D	1488793	1	71TF 8A528 AB
	MANUAL	GRANADA – "CH"	TV20–TV26		1076–0679		D) 1488793	1	71TF 8A528 AB

4.32

V6 10/69 →....

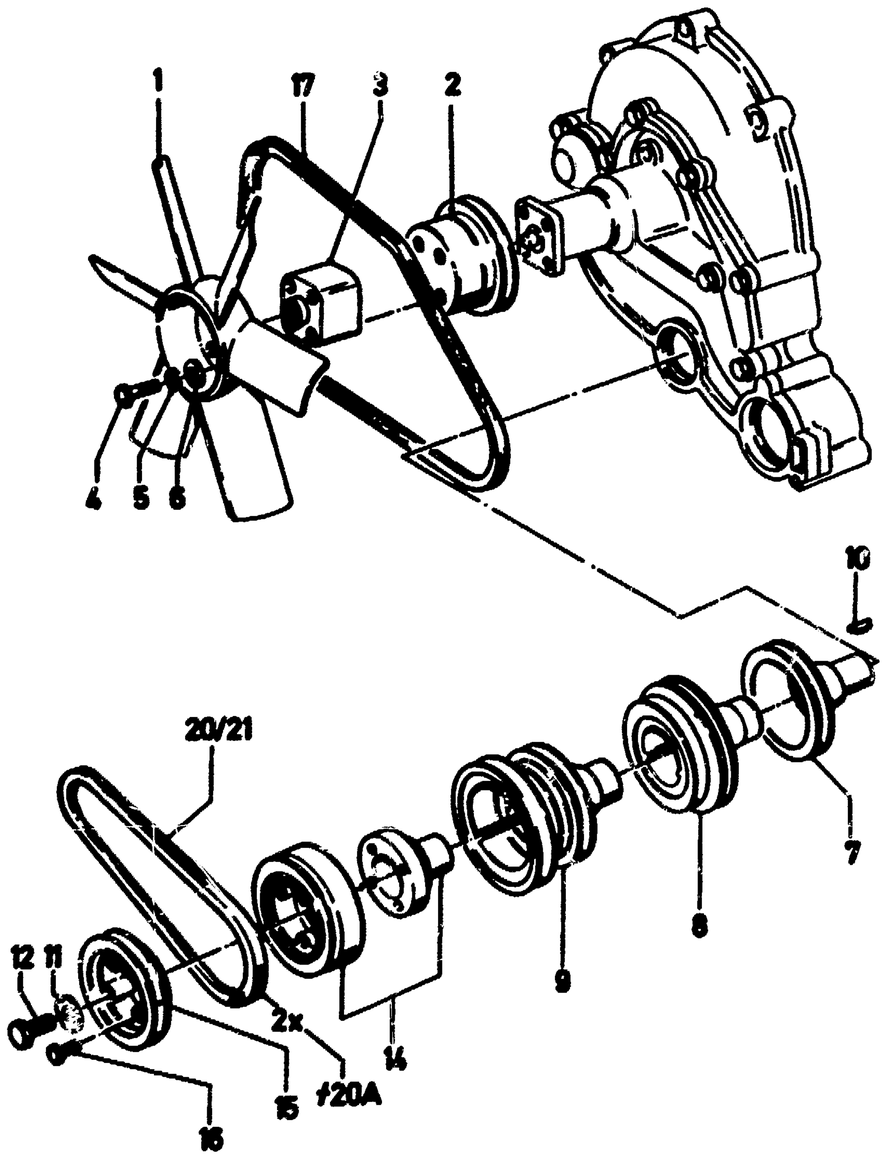

	AUTOMATIC	CAPRI		TV20–TV26	0174–0679	D		1525271	1	72TF 8A528 BA
		CAPRI	+"USA","CDN"	TV26L	0872–0873	D		1525271	1	72TF 8A528 BA
	AUTOMATIC	CONSUL/GRANADA		TV20–TV26	0572–0376	D		1525271	1	72TF 8A528 BA
	AUTOMATIC	GRANADA		TV20–TV26	0376–0679		D)	1525271	1	72TF 8A528 BA
	MANUAL	GRANADA	+"CH"	TV23	1076–0679	D	D)	1525271	1	72TF 8A528 BA
	AUTOMATIC	GRANADA	+"S"	TV26LC	0376–0777	D		6073005	1	79TF 8509 CA
	MANUAL	GRANADA		TV28HC	0877–0679		C)	6073005	1	79TF 8509 CA
		GRANADA		TV28HC	0877–0679		D)	1525271	1	72TF 8A528 BA
	AUTOMATIC	GRANADA		TV28HC	0877–0679			6073005	1	79TF 8509 CA
		GRANADA		TV20–TV28	1277–0679		C)	6073005	1	79TF 8509 CA
		CAPRI	+"USA","CDN"	TV26LC	0873–1274	D	D)	1542056	1	74TF 8A528 AA
		CAPRI	+"USA","CDN"	TV28	0873–	D		6019710	1	74TF 8A528 DA
		GRANADA		TV28 INJ	0976–0777	D		1542055	1	74TF 8A528 BA
		GRANADA		TV28	0877–0679			6073005	1	79TF 8509 CA
		CAPRI/TAUNUS/CORTINA		TV20,TV23	0679–			6061453	1	79TF 8509 AA
		SIERRA		TV20,TV23	–1084			6061453	1	79TF 8509 AA
		GRANADA		TV20–TV28	0679–0381			6073005	1	79TF 8509 CA
		GRANADA		TV20–TV28	0381–0582			6073005	1	79TF 8509 CA
		GRANADA		TV20–TV28	0582–		C)	6073005	1	79TF 8509 CA
		GRANADA		TV20–TV28	0582–		D)	6061453	1	79TF 8509 AA
	WITH TWO GROOVES	CAPRI/SIERRA		TV28INJ	1282–1084			6114945	1	82TF 8509 AA
	MIT ZWEI RILLEN	SIERRA			1084–		A)	6146101	1	85TF 8509 CA
	A DEUX GORGES	SIERRA			1084–		B)	6127390	1	85TF 8509 BA
	DE DOS GARGANTAS	GRANADA		TV28H	–0582		E)	6086006	1	79TF 8509 EA
		GRANADA		TV28H	0582–0285		CE)	6086006	1	79TF 8509 EA
		GRANADA		TV28H	0582–0285		DE)	6114945	1	82TF 8509 AA
		GRANADA		TV28 INJ	–0582			6086006	1	79TF 8509 EA
		GRANADA		TV28 INJ	0582–0285		C)	6086006	1	79TF 8509 EA
		GRANADA		TV28 INJ	0582–0285		D)	6114945	1	82TF 8509 AA
		GRANADA/SCORPIO		TV28 INJ	0285–			6127390	1	85TF 8509 BA
3	SPACER	17M/20M/26M		TV18–TV26	1171–1271	D	B)	1487178	1	71BB 8546 AA
	ABSTANDSTUECK	CONSUL/GRANADA/GRANADA 78			0272–			1494240	1	71EB 8A645 AA
	ENTRETOISE	CAPRI		TV28	1274–1276	D		6030627	1	75EB 8A645 AA
	ESPACIADOR	CAPRI		TV28	0177–	D		6045083	1	77EB 8546 AA
	SECURING FAN AND PULLEY									
	BEFESTIGUNG LUEFTER UND RIEMENSCHEIBE									
	FIXATION VENTILATEUR ET POULIE									
	SUJECION VENTILADOR Y POLEA									
4	BOLT –(HEX. HEAD)	M8 X 12						1451094	4	E602184 S72
	SECHSKANTSCHRAUBE	M8 X 20						0241589	4	E602187 S72
	VIS A TETE SIX PANS	M8 X 28			0877–			1540088	4	E800188 S76
	TORNILLO CON CABEZA HEXAGONAL	M8 X 45						1465774	4	E600214 S72
5	LOCKWASHER	B8			1069–			1613374	4	E630173 S71M
	FEDERRING									
	RONDELLE GROWER									
	ARANDELA DE MUELLE									
6	WASHER –(FLAT)	8,4 X 20			1171–			1451782	4	E830034 S71
	UNTERLEGSCHEIBE 8,4 X 17	8,4 X 17						1444685	4	E630027 S71
	RONDELLE PLATE									
	ARANDELA PLANA									
	PULLEY – WITHOUT VIBRATION DAMPER									
	RIEMENSCHEIBE OHNE SCHWINGUNGSDAEMPFER									
	POULIE SANS DAMPER									
	POLEA SIN AMORTIGUADOR DE VIBRACIONES									
7	WITH ONE GROOVE		Ø 22				A)	0801072	1	70TM 6A312 BA
	MIT EINER RILLE–CAPRI+"USA CAPRI CAPRI O 22 Ø 22 T			V26	LC71–0873	D		*1515781*	1	+)
	A UNE GORGE	CAPRI–MAN.+"USA"	Ø 28 TV28HC		0676–	D		*6045973*	1	+)
	DE UNA GARGANTA									

V6 10/69 →....

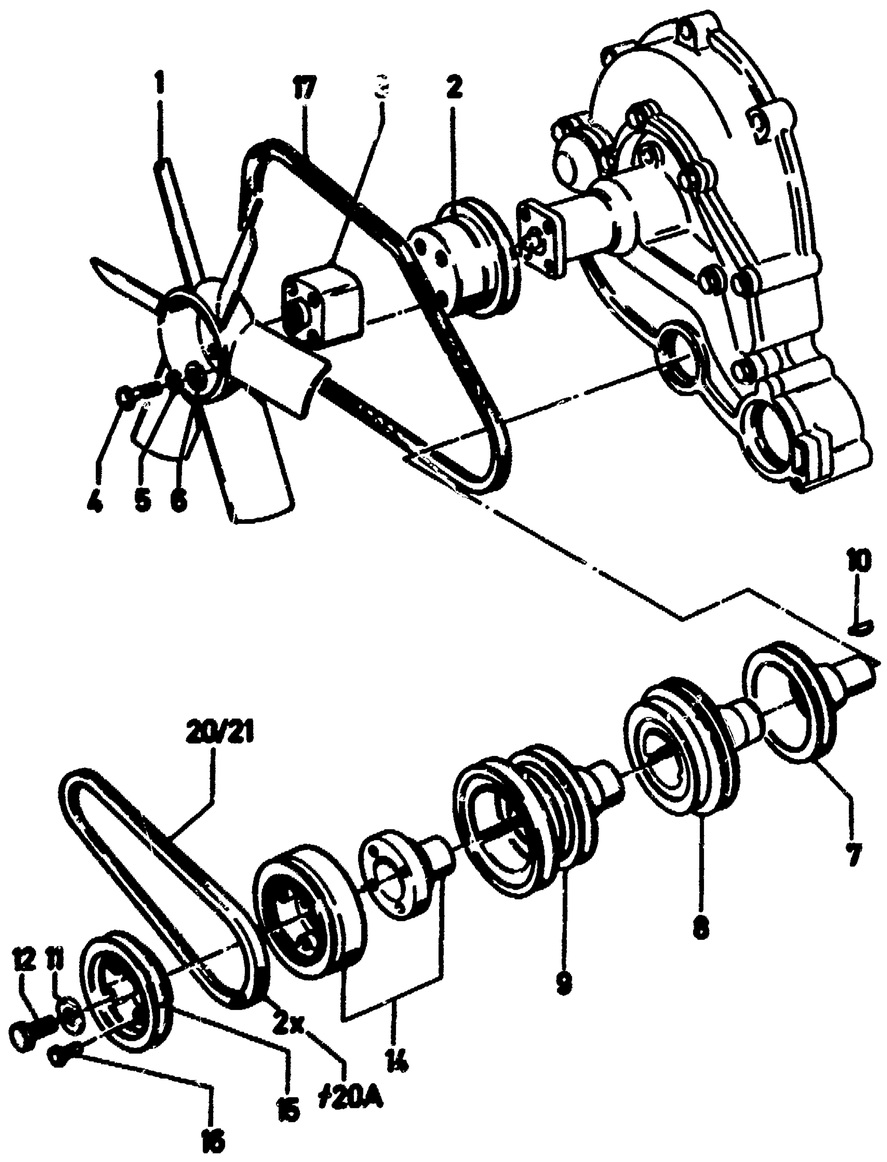

8	WITH TWO GROOVES	Ø 22		TV18–TV26	1069–		BD)	0801637	1	70TM 6A301 BA
	MIT ZWEI RILLEN	Ø 28		TV28H	0877–0678		BD)	6049410	1	78TM 6A301 AA
	A DEUX GORGES	MANUAL	23–55A	TV28HC	0778–		BD)	6049410	1	78TM 6A301 AA
	DE DOS GARGANTAS	MANUAL		TV28 INJ	0877–0381		BD)	6049410	1	78TM 6A301 AA
		MANUAL	SIERRA	TV28 INJ	–1084		A)	+)	1	+2) 6086037
		MANUAL	SIERRA		1084–		A)	1630996	1	84TM 6312 CA
9	WITH THREE GROOVES	Ø 28		TV2C,TV23	0877–		BC)	6058125	1	78TM 6A312 AB
	MIT DREI RILLEN	Ø 28		TV28HC	0877–0678		BC)	6058125	1	78TM 6A312 AB
	A TRES GORGES	MANUAL		TV28HC	0778–0831		BC)	6058125	1	78TM 6A312 AB
	DE TRES GARGANTAS	MANUAL	28–55A	TV28HC	0881–		C)	6058125	1	78TM 6A312 AB
		MANUAL		TV28HC	0881–		DE)	6086037	1	80TM 6312 AA
		MANUAL	GRANADA	TV28 INJ	0877–0381		BC)	6058125	1	78TM 6A312 AB
		MANUAL	GRANADA	TV28 INJ	0481–		D)	6086037	1	80TM 6312 AA
			CAPRI	TV28 INJ				6086037	1	80TM 6312 AA
			SIERRA	TV28 INJ	–1084			6086037	1	80TM 6312 AA
		MANUAL	SIERRA	TV28 INJ	1084–		AC)	6135762	1	84TM 6312 DA
(9A)	WITH FOUR GROOVES	MANUAL	GRANADA	TV28 INJ	0481–		C)	6086038	1	80TM 6312 BA
	MIT VIER RILLEN	MANUAL		TV28HC	0881–		CE)	6086038	1	80TM 6312 BA
	A QUATRE GORGES	MANUAL	SIERRA					6146949	1	84TM 6312 KA
	DE CUATRO GARGANTAS	MANUAL	SCORPIO	TV28 EFI				6146949	1	84TM 6312 KA
	SECURING PULLEY TO CRANKSHAFT BEFESTIGUNG RIEMENSCHEIBE AN KURBELWELLE FIXATION POULIE SUR VILEBREQUIN SUJECION POLEA A CIGUENAL									
10	KEY –(CRANKSHAFT AND CAMSHAFT) SCHEIBENFEDER – KURBEL–, NOCKENWELLE CLAVETTE WOODRUFF – VILEBREQUIN ET ARBRE A CAMES CHAVETA WOODRUFF – CIGUENAL Y ARBOL DE LEVAS				1069–			0226395	X	375055 GS
11	WASHER –(FLAT)	10,5 X 35 X 4			1069–0482	D		6130301	1	E830118 S76
	UNTERLEGSCHEIBE	10,5 X 35 X 4			–0482	GB		*6130301*	1	+2) 1571241
	RONDELLE PLATE	10,4 X 35,4 X 4			–0482	GB		1571241	1	E830118 S71
	ARANDELE PLANA	10,2 X 35 X 6			0482–			6115481	1	E830159 S
		12,2 X 35 X 7			–1085	GB		6115177	1	E830160 S76
		12,2 X 35 X 7			–1085	D		*6115177*	1	+2) 1640646
		12,2 X 35 X 7			1085–			1640646	1	E830199 S76
		13 X 24 X 3			–0982			1484284	1	E630034 S74
		13 X 24 X 3			0982–			6122826	1	E830162 S76
12	BOLT –(HEX. HEAD)	M10 X 1 X 40			1069–0482		D)	*0241455*	1	+2) 6115480
	SECHSKANTSCHRAUBE	M10 X 1 X 48			0482–		D)	6115480	1	E800363 S76
	VIS A TETE SIX PANS									
	TORNILLO CON CABEZA	M12 X 1,5 X 45					BC)	6115176	1	E800364 S76
	HEXAGONAL	M12 X 1,5 X 75						1540091	1	E800183 S76
	SECURING PULLEY TO VIBRATION DAMPER BEFESTIGUNG RIEMENSCHEIBE AN SCHWINGUNGSDAEMPFER FIXATION POULIE SUR AMORTISSEUR DE VIBRATIONS SUJECION POLEA A AMORTIGUADOR DE VIBRACIONES									
(13)	PIN –(GROOVED CILINDRICAL) ZYLINDERKERBSTIFT GOUPILLE CANNELEE CYLINDRIQUE ESPIGA ENTALLADA CILINDRICA	4 X 10						+)	1	E840120 S
14	PULLEY ASSY – WITH VIBRATION DAMPER RIEMENSCHEIBE MIT SCHWINGUNGSDAEMPFER POULIE AVEC DAMPER POLEA CON AMORTIGUADOR DE VIBRACIONES									
	AUTOMATIC			TV23	0679–			6060304	1	78TM 6B321 BA
				TV26	1069–0671			+)	1	70TM 6316 BA
		CAPRI	+"USA"	TV28	0873–	D		6039876	1	76TM 6B321 AA
				TV28 INJ	0976–0777	D		6039876	1	76TM 6B321 AA
	AUTOMATIC			TV28 INJ	0977–0381			6060304	1	78TM 6B321 BA
	AUTOMATIC		28–55A	TV28HC	0778–			6060304	1	78TM 6B321 BA

V6 10/69 →....

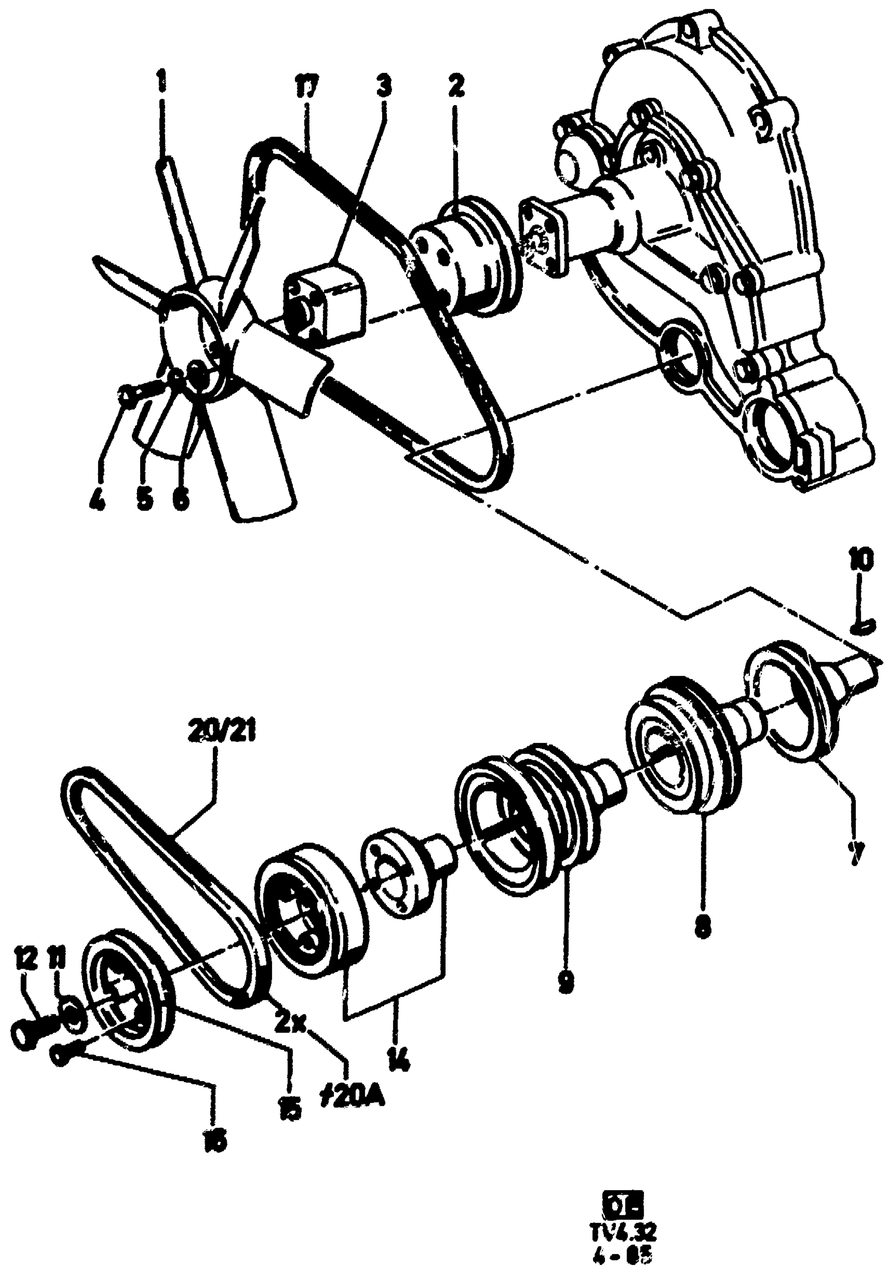

	AUTOMATIC	SIERRA						6144415	1	84TM 6B321 DA
	AUTOMATIC	SCORPIO		TV28 EFI				6144415	1	84TM 6B321 DA
	WITH TWO GROOVES	SIERRA	AUTOMATIC		1084–		A)	6144414	1	84TM 6B321 CA
	MIT ZWEI RILLEN	CAPRI/GRANADA	AUTOMATIC		–0385		E)	6086039	1	80TM 6B321 AA
	A DEUX GORGES	GRANADA/SCORPIO					A)	6144414	1	84TM 6B321 CA
	DE DOS GARGANTAS									
	ADDITIONAL PULLEY									
	ZUSATZRIEMENSCHEIBE									
	POULIE ADDITIONNELLE									
	POLEA ADICIONAL									
15	WITH ONE GROOVE			TV20,TV23	0679–		B)	6060859	1	78TF 6A312 AA
	MIT EINER RILLE			TV28INJ	0976–0777	D	B)	6030278	1	75TF 6A312 BA
	A UNE GORGE	AUTOMATIC		TV28 INJ	0977–0381		D)	6060859	1	78TF 6A312 AA
	DE UNA GARGANTA	AUTOMATIC	LHD	TV28 HC	0778–	D	D)	6060859	1	78TF 6A312 AA
		AUTOMATIC		TV28 INJ	0381–		D)	6086004	1	79TF 6A312 BA
	GRANADA	AUTOMATIC		TV28 INJ	0881–		BE)	6086004	1	79TF 6A312 BA
	WITH TWO GROOVES	AUTOMATIC		TV28 INJ	0977–0381		C)	6060860	1	78TF 6A312 BA
	MIT ZWEI RILLEN	AUTOMATIC	LHD	TV28H	0778–	D	C)	6060860	1	78TF 6A312 BA
	A DEUX GORGES	AUTOMATIC		TV23	0679–		C)	6060860	1	78TF 6A312 BA
	DE DOS GARGANTAS	AUTOMATIC		TV28 INJ	0381–		C)	6086003	1	79TF 6A312 AA
	GRANADA	AUTOMATIC		TV28 INJ	0881–		CE)	6086003	1	79TF 6A312 AA
	SIERRA	AUTOMATIC		TV28 INJ	1084–		B)	1632559	1	85TF 6A312 AC
	GRANADA/SCORPIO	AUTOMATIC		TV28 EFI				1632559	1	85TF 6A312 AC
	WITH THREE GROOVES	SIERRA	AUTOMATIC				BC)	1632560	1	85TF 6A312 EC
	MIT DREI RILLEN									
	A TRES GORGES									
	DE TRES GARGANTAS									
	GRANADA/SCORPIO	AUTOMATIC		TV28 EFI			C)	1629644	1	85TF 6A312 EB
	SECURING ADDITIONAL PULLEY									
	BEFESTIGUNG ZUSATZRIEMENSCHEIBE									
	FIXATION POULIE ADDITIONNELLE									
	SUJECION POLEA ADICIONAL									
16	BOLT –(HEX. HEAD)	M8 X 28						1540088	4	E800188 S76
	SECHSKANTSCHRAUBE	M8 X 40			0877–	D		6046056	4	E800609 S72
	VIS A TETE SIX PANS	M8 X 40			0877–	GB		6130295	4	E800609 S200
	TORNILLO CON CABEZA HEXAGONAL	M8 X 55			0381–			6130296	4	E800691 S200
	V–BELT									
	KEILRIEMEN									
	COURROIE TRAPEZOIDALE									
	CORREA TRAPEZOIDAL									
17	FOR GENERATOR	9,5 X 1175	CAPRI		1069–0174	D		0800722	1	70TM 8620 AA
	FUER GLEICHSTROMLICHTMASCHINE									
	POUR GENERATRICE									
	PARA DINAMO									
	FOR ALTERNATOR									
	FUER DREHSTROMLICHTMASCHINE									
	POUR ALTERNATEUR									
	PARA ALTERNADOR									
	9,5 X 978	GRANADA	AUTOMATIC +"S"	TV26L	0376–	D		1568851	1	76TF 8620 CA
	9,5 X 1000	17M/ 20M			1069–1271			+2)	1	70TF 8620 AA
	9,5 X 1007	TAUNUS/CAPRI/CONSUL/GRANADA			0870–0276			+2)	1	71TF 8620 AA
	9,5 X 1003	GRANADA			0276–0777	D		6115135	1	83TF 6C301 DA
	12 X 1042	GRANADA		TV20–TV23	0877–0878		D)	6058199	1	78HF 8620 BB
	12 X 1010	GRANADA		TV20–TV23	0877–0878		C)	6057343	1	78TF 8620 CA
	12 X 1010	GRANADA		TV28	0877–0878			6057343	1	78TF 8620 CA
	12 X 1010	GRANADA			0978–0285			6057343	1	78TF 8620 CA
	12 X 897	GRANADA/SCORPIO		TV28 EFI	0285–			6144781)	1	85TF 6C301 FA

4.32

V6 10/69→....

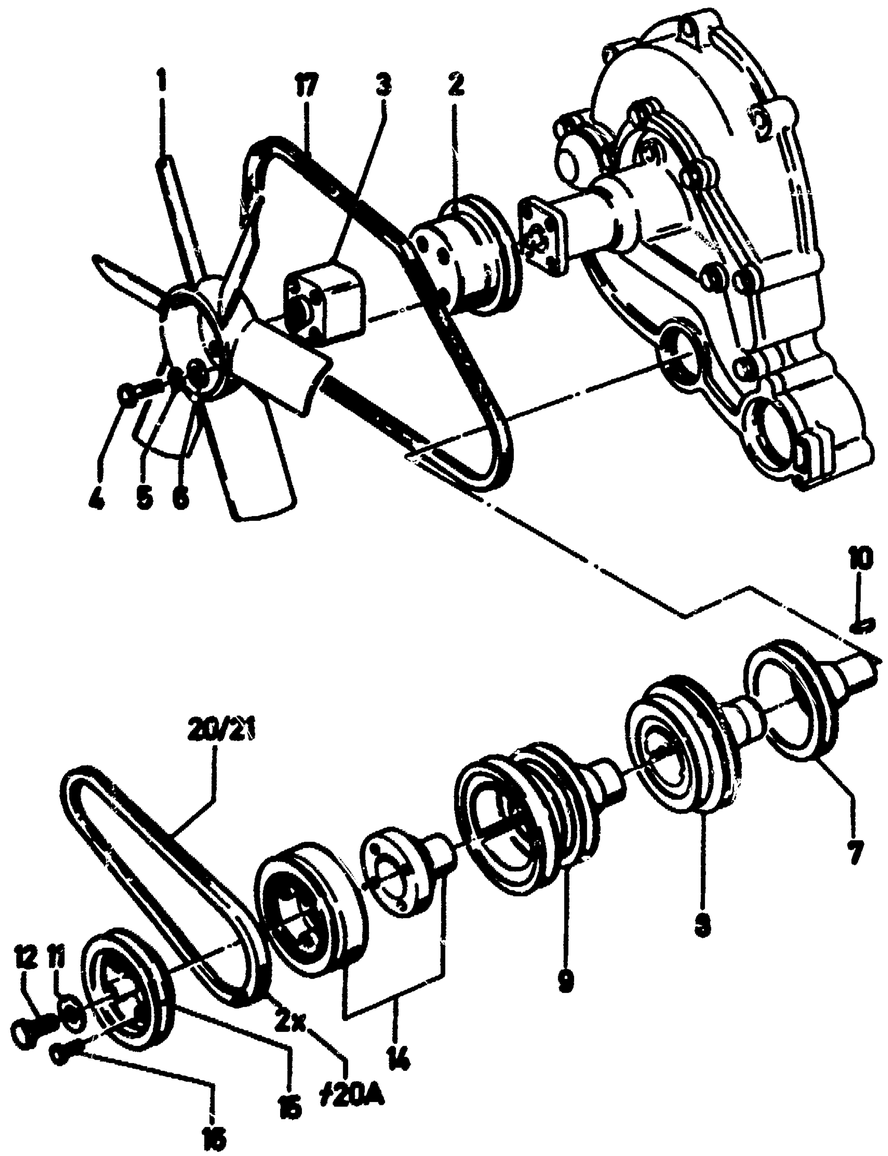

DF
TV4.32
4 - 85

	12 X 897	GRANADA/SCORPIO	TV28 EFI	0285--			6158123)	1	85TF 6C301 F1A
	12 X 897	GRANADA/SCORPIO	TV28 EFI	0285-			6158124)	1	85TF 6C301 F2A
	9,5 X 1003	TAUNUS/CORTINA		0276-0879			6115135	1	83TF 6C301 DA
	12 X 982	TAUNUS/CORTINA		0879-			6070707	1	79TF 6C301 DA
	9,7 X 1000	SIERRA	TV20,TV23	0682-1084			6115135	1	83TF 6C301 DA
	12,7 X 897	SIERRA		1084-		B)	6144781)	1	85TF 6C301 FA
	12,7 X 897	SIERRA		1084-		B)	6158123)	1	85TF 6C301 F1A
	12,7 X 897	SIERRA		1084-		B)	6158124)	1	85TF 6C301 F2A
	9,5 X 1000	CAPRI		0276-0679			6115135	1	83TF 6C301 DA
	12 X 982	CAPRI	TV20,TV23	0679-			6070707	1	79TF 6C301 DA
	9,5 X 995	CAPRI+"USA"	TV26L	0872-0873	D		*1529858*	1	+)
	9,5 X 818	CAPRI+"USA"	TV28H	0873-1274	D	D)	*6077865*	1	+2) 5013520
	9,5 X 818	CAPRI+"USA"	TV28H	0873-1274	D	D)	5013520	1	A850X 8620 RA
	9,5 X 776	CAPRI+"USA"	TV28H	1274-	D	D)	*6051230*	1	+)
	12 X 1080	CAPRI+"USA"	TV28H	0174-1274	D	C)	+)	1	74TF 8620 NB
	9,5 X 850	CAPRI+"USA"	TV28H	1274-	D	C)	1514851	1	71IF 8620 AA
†17	12 X 982	CAPRI	TV28 INJ				1595814	1	V81EB 8A615 AA
	12 X 1010	GRANADA	TV28H	0381-		E)	6086003	1	79TF 8A615 AA
		SIERRA	TV28 INJ	-1084			6115139	1	83TF 8A615 CA
	9,7 X 1037	SIERRA		1084-		A)	6146114	1	85TF 8A615 EA
(18)	PUMP -(AIR) LUFTPUMPE POMPE A AIR BOMBA DE AIRE								
	9,5 X 1082	CAPRI	TV28H	0873-1274	D	D)	*1545956*	1	+)
	12 X 1060	CAPRI	TV28H	0174-1274	D	C)	*6028070*	1	+)
	12 X 1062	CAPRI	TV28H	1274-	D		*6031321*	1	+2) 1571664
(19)	PUMP -(AIR COMPRESSOR) 12,5 X 1321 KOMPRESSORPUMPE POMPE DE COMPRESSEUR A AIR BOMBA DE COMPRESOR DE AIRE		CAPRI	0174-	D	C)	*1560498*	1	+)
20	FOR POWER STEERING FUER SERVO-LENKUNG POUR DIRECTION ASSISTEE PARA SERVO-DIRECCION								
	12 X 1211	17M/20M/26M	TV18-TV26	1069-1271	D		0801693	1	70TF 8620 DA
	12,5 X 1173	CONSUL/GRANADA	TV20-TV28	0272-0975	D		6085347	1	813F 8620 JAA
	12,5 X 1230	GRANADA	TV20-TV28	0975-0777	D		6025814	1	74TF 8620 EA
	12,5 X 1272	GRANADA		0877-1080	D		*6052763*	1	+2) 5013541
	12,5 X 1272	GRANADA	TV23	0877-1080	GB		5013541	1	A850X 8620 BAA
	12,5 X 1275	CAPRI +"USA","CDN"		0174-	D		*6052763*	1	+2) 5013541
	12 X 822	CAPRI +"USA","CDN"	TV28H	1274-	D		*6030287*	1	+)
	12,5 X 1272	CAPRI	TV20,TV23	0378-1080	D		*6052763*	1	+2) 5013541
	12,5 X 1272	CAPRI	TV20,TV23	0378-1080	GB		5013541	1	A850X 8620 BAA
	12,7 X 1272	TAUNUS/CORTINA		-0879	D		*6052763*	1	+2) 5013541
	12,7 X 1272	TAUNUS/CORTINA		-0879	GB		5013541	1	A850X 8620 BAA
	12,7 X 1252	TAUNUS/CORTINA		0879-0882			6057341	1	78TF 6C301 CA
	12,7 X 1224	SIERRA		0882-1084			6109565	1	83TF 6C301 CA
	12,7 X 1252	GRANADA/CAPRI		1080-0285			6057341	1	78TF 6C301 CA
†20A	12,7 X 1174	SIERRA		1084-			*6144787)*	1	+2) 6158131
	12,7 X 1174	GRANADA/SCORPIO	TV28 EFI	0285-			*6144787)*	1	+2) 6158131
	12,7 X 1174	SIERRA		-0487	D		6158131)	1	85TF 8A615 D1A
	12,7 X 1174	SIERRA		-0487			6158132)	1	85TF 8A615 D2A
	12,7 X 1205	SIERRA		0487-	GB		6169928)	1	87TF 8A615 A1A
	12,7 X 1205	SIERRA		0487-			6169929)	1	87TF 8A615 A2A
	12,7 X 1174	GRANADA/SCORPIO		-0487			6158131)	1	85TF 8A615 D1A
	12,7 X 1174	GRANADA/SCORPIO		-0487			6158132)	1	85TF 8A615 D2A

4.32

V6 10/69 →....

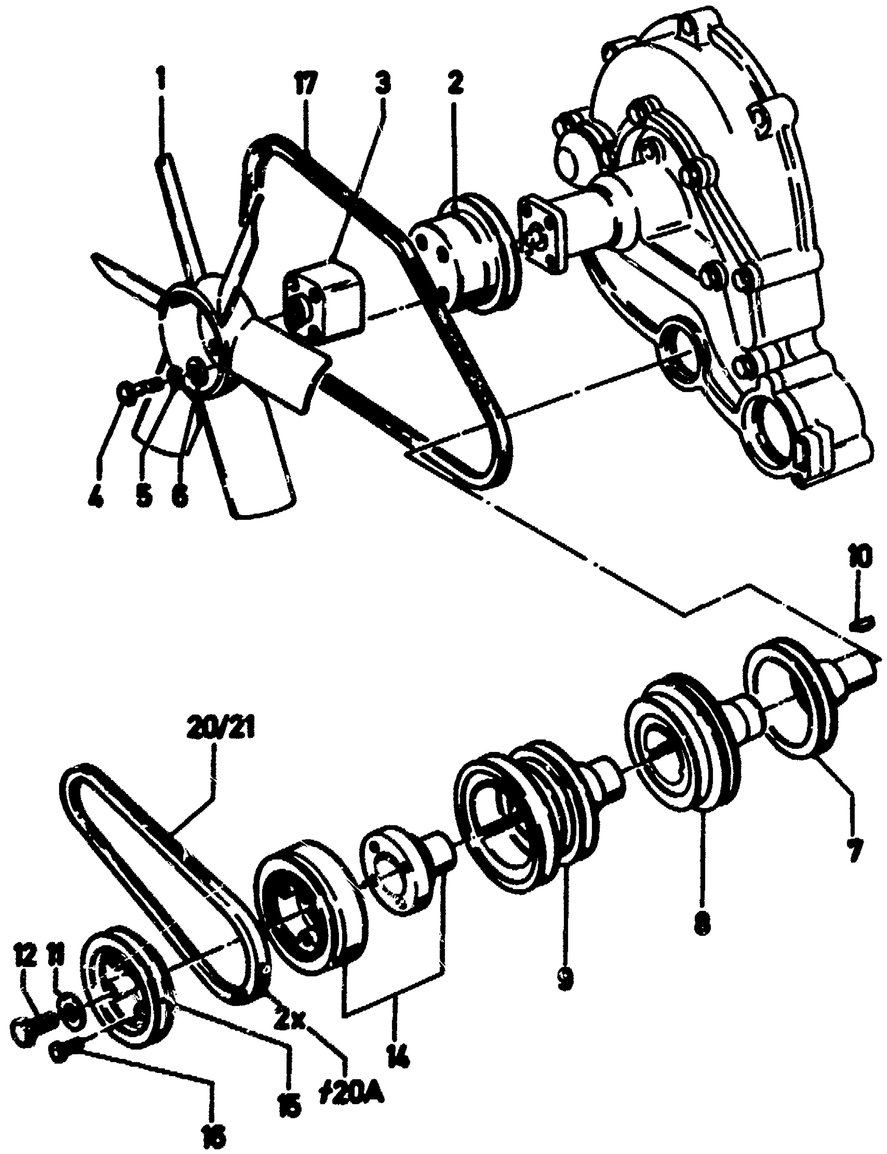

DE
IV4.32
4-85

	12,7 X 1205	GRANADA/SCORPIO			0487–	GB	6169928)	1	87TF 8A615 A1A
	12,7 X 1205	GRANADA/SCORPIO			0487–		6169929)	1	87TF 8A615 A2A
21	AIR CONDITIONING SYSTEM KLIMAANLAGE SYSTEME DE CONDITIONNEMENT D'AIR ACONDICIONADOR DE AIRE								
	–"SGP","RP","MAL","ROK"		12,7 X 1252		–0381		6057341	1	78TF 6C301 CA
	+"SGP","RP","MAL","ROK"		12,7 X 1232		–0381		6088346	1	80TF 6C301 AA
		GRANADA	12,7 X 1160		0381–0285		6096292	1	80TF 6C301 BA
		SIERRA	9,7 X 1036				6138211	1	85TF 6C301 DB
		SCORPIO	9,7 X 1036	TV28 EFI	0285–		6138211	1	85TF 6C301 DB

4.33

FAN CLUTCH
LUEFTERKUPPLUNG

EMBRAYAGE DE VENTILATEUR
EMBRAGUE DEL VENTILADOR

A) WITHOUT AIR CONDITIONING SYSTEM
OHNE KLIMAANLAGE
SANS SYSTEME DE CONDITIONNEMENT D'AIR
SIN ACONDICIONADOR DE AIRE

B) WITH AIR CONDITIONING SYSTEM
MIT KLIMAANLAGE
AVEC SYSTEME DE CONDITIONNEMENT D'AIR
CON ACONDICIONADOR DE AIRE

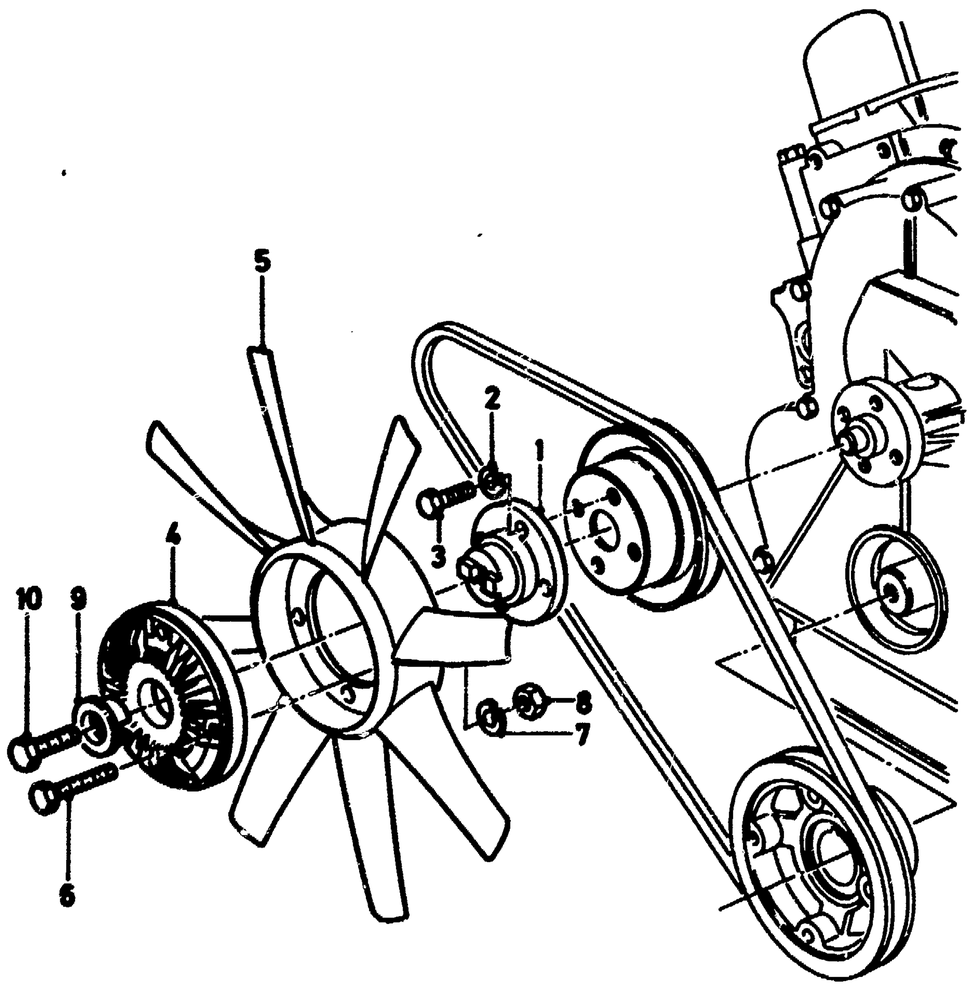

CE
TV 4.33
3-86

ILL. REF	PART NAME / TEILE-BEZEICHNUNG			MOD MOD	MOD.YEAR BAUJAHR	PROD PROD	FINIS NO. BESTELL-NR	QTY STK	PART NUMBER TEILE-NUMMER
1	FLANGE -(STEPPED) STUFENFLANSCH BRIDE ETAGEE BRIDA ESCALONADA								
	CONSUL/GRANADA/CAPRI		20,23,26		0272-0879		A) 6014759	1	74BB 8K529 AA
	GRANADA 78	AUTOMATIC	20,23		0877-	D	B) 1451836)	1	691F 8553 AA
	GRANADA 78	AUTOMATIC	23		0877-	GB	1451837)	1	691F 8553 BA
	GRANADA	MANUAL + "S"	+ "CH"		0376-0777	D	6014759	1	74BB 8K629 AA
	GRANADA			28I	0976-0777	D	6014759	1	74BB 8K629 AA
	GRANADA			28	0877-	D	1451836)	1	691F 8553 AA
	GRANADA			28	0877-	GB	1451837)	1	691F 8553 BA
	CAPRI			28	0873-1274	D	A) 6014759	1	74BB 8K629 AA
	CAPRI			28	1274-1276	D	6014759	1	74BB 8K629 AA
	SECURING STEPPED FLANGE AND PULLEY BEFESTIGUNG STUFENFLANSCH UND RIEMENSCHEIBE FIXATION BRIDE ETAGEE ET POULIE SUJECION BRIDA ESCALONADA Y POLEA								
2	LOCKWASHER	8,2 X 14					1613374	4	E630173 S71M
	FEDERRING	8,4 X 17					1606500	4	E630027 S101
	RONDELLE GROWER ARANDELA DE MUELLE								
3	BOLT -(HEX. HEAD)	M8 X 20		20-	0272-0777	D	0241589	4	E602187 S72
	SECHSKANTSCHRAUBE	M8 X 18		20-	0877-		6073069	4	E800659 S72
	VIS A TETE SIX PANS	M8 X 35	CAPRI	28	0175-1276	D	1489492	4	E601212 S72
	TORNILLO CON CABEZA HEXAGONAL	M8 X 12	CAPRI	28I			6089994	4	E800802 S72
(3A)		M8 X 45	GRANADA		0976-		1465774	4	E600214 S72
4	CLUTCH ASSY -(FAN) LUEFTERKUPPLUNG EMBRAYAGE - VENTILATEUR EMBRAGUE - VENTILADOR			20-	0272-1276	D	6013229	1	75EB 8A616 AA
	CAPRI			28	1274-0777	D	6030626	1	75EB 8A616 BA
	GRANADA	MANUAL		26L	0376-0777	D	6013229	1	75EB 8A616 AA
	GRANADA	MANUAL	23,26		1076-0777	D	6013229	1	75EB 8A616 AA
	GRANADA		28		0976-0777	D	6013229	1	75EB 8A616 AA
			17			D	6080770	1	79GB 8A616 A1C
	GRANADA		20-28H		0877-0582		A) 1623594	1	78GB 8A616 BC
	GRANADA		20-28H		0582-0285		A) 6132729	1	83BB 8A616 AB
	GRANADA		20-28H		-0285		B) 6132728	1	78GB 8A616 CB
	GRANADA		28I		0877-0285		A) 6132729	1	83BB 8A616 AB
	GRANADA		28I		-0285		B) 6132728	1	78GB 8A616 CB
	GRANADA/SCORPIO				0285-1186		6133291	1	86GB 8A616 AA
	GRANADA/SCORPIO				1186-		6133292	1	86GB 8A616 BA
	CAPRI/TAUNUS/CORTINA				-0679		6013229	1	75EB 8A616 AA

4.33

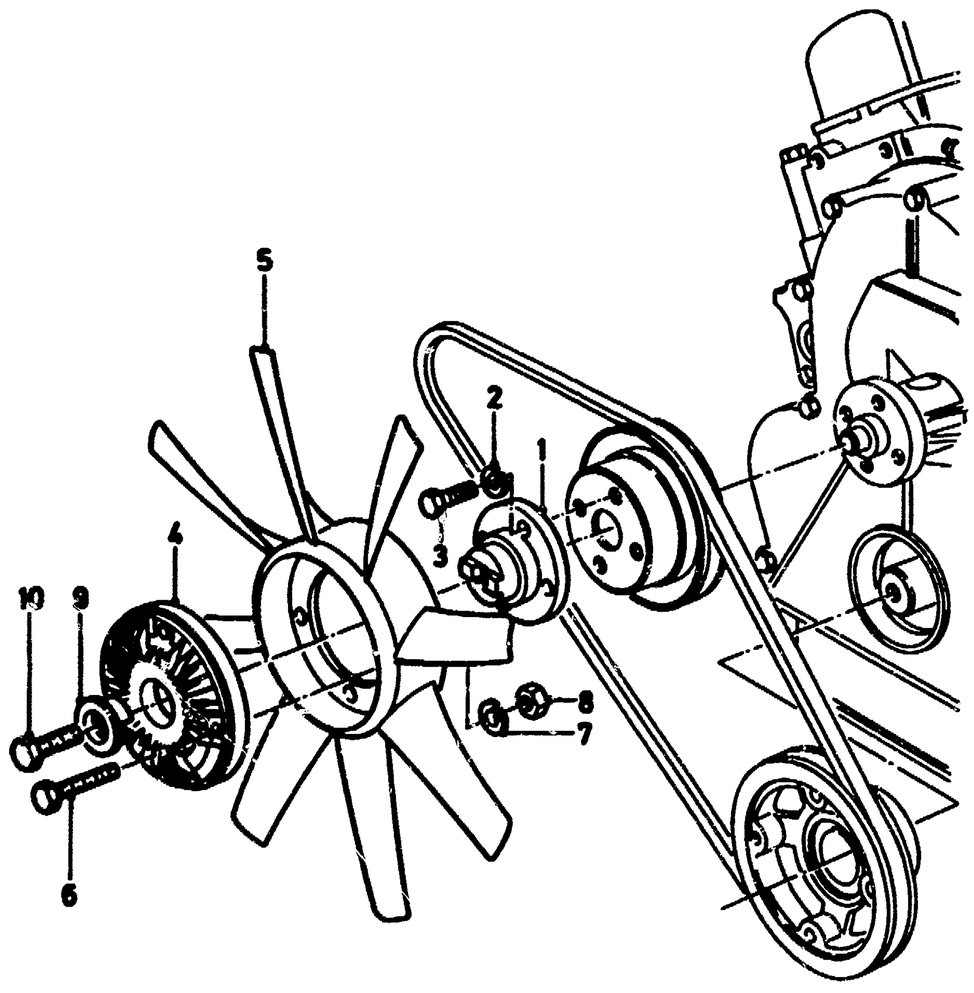

	CAPRI					0679-0180	GB		1583739	1	79BB 8A616 A1A
	CAPRI					0679-0180	D		1591119	1	79BB 8A616 A1B
	TAUNUS/CORTINA 80					0879-0180	GB		1583739	1	79BB 8A616 A1A
	CAPRI/TAUNUS/CORTINA 80			20, 23		0879-0882			1591125	1	79BB 8A616 A1C
	CAPRI			20, 23		0882-			1591125	1	79BB 8A616 A1C
	CAPRI			28I					6083936	1	79VB 8A616 AB
	SIERRA			20, 23		0882-1084			6132729	1	83BB 8A616 AB
	SIERRA			28I		-0683			*6132692*	1	+2) 6132730
	SIERRA			28I		0683-1084			6132730	1	83BB 8A616 CC
	SIERRA					1084-0185		A)	6124022	1	85GB 8A616 AA
	SIERRA					0185-0186		A)	6133291	1	86GB 8A616 AA
	SIERRA					-0186	GB	B)	6124023	1	85GB 8A616 BA
	SIERRA					-0186	D	B)	*6124023*	1	+2) 6133291
	SIERRA					-0186	D	B)	6133291	1	86GB 8A616 AA
	SIERRA					0186-1286			6133291	1	86GB 8A616 AA
	SIERRA	MANUAL				1286-			6133291	1	86GB 8A616 AA
	SIERRA	AUTOMATIC				1286-			6133292	1	86GB 8A616 BA
5	FAN LUEFTER VENTILATEUR VENTILADOR										
	GRANADA 78				17	0679-	D		6066355	1	79GB 8600 AA
	CONSUL/GRANADA				20-	0272-0777	D		1517072	1	72GB 8600 GA
	GRANADA	MAN.	+ "S"		26L	0376-0777	D		1517072	1	72GB 8600 GA
	GRANADA	MAN.	+ "CH"23,26			1076-	D		1517072	1	72GB 8600 GA
	GRANADA	AUT.	20,23			0877-0679		A)	1517072	1	72GB 8600 GA
	CAPRI					0174-0679	D		1517072	1	72GB 8600 GA
	CAPRI			28		0873-1274	D	A)	6009908	1	74EB 8600 AA
	CAPRI			28		1274-1076	D		1556770	1	75EB 8600 BA
	CAPRI			20, 23		0679-			1583453	1	79BB 8600 AA
	CAPRI			28I					1590280	1	79VB 8600 AA
	TAUNUS/CORTINA					0379-0882			1583453	1	79BB 8600 AA
	SIERRA					0882-1084			1583500	1	78GB 8600 BB
	SIERRA					1084-			6137204	1	85GB 8600 BA
	GRANADA			28		0976-0777	D		6009908	1	74EB 8600 AA
	GRANADA					0877-0285			1583500	1	78GB 8600 BB
	GRANADA/SCORPIO			EFI		0285-			6133290	1	86GB 8600 AA
	SECURING FAN TO CLUTCH BEFESTIGUNG LUEFTER AN KUPPLUNG FIXATION VENTILATEUR SUR EMBRAYAGE SUJECION VENTILADOR A EMBRAGUE										
6	BOLT -(HEX. HEAD)	M6 X 30			20-	0272-			1473346	4	E600111 S72
	SECHSKANTSCHRAUBE	M6 X 14			20-	0877-			1475466	4	E602165 S72
	VIS A TETE SIX PANS	M6 X 16							1472061	4	E602166 S72
	TORNILLO CON CABEZA HEXAGONAL	M8 X 12		CAPRI	28I				6089994	4	E800802 S72
		M8 X 14				1084-			1490567	4	E802185 S72
7	LOCKWASHER	B6					GB		1452224)	4	E630172 S71
	FEDERRING								0206306)	4	E630152 S71
	RONDELLE GROWER										
	ARANDELA DE MUELLE										
7A	WASHER	6,4 X 14							1502996	4	E830120 S71
	SCHEIBE	8,4 X 17							1444685	4	E630027 S71
	RONDELLE										
	ARANDELA										
8	NUT -(HEX.)	M6			20-	0272-		B)	0204716	4	E620012 S72
	SECHSKANTMUTTER			CAPRI	28	0873-1276			0204716	4	E620012 S72
	ECROU A SIX PANS										
	TUERCA HEXAGONAL										
(8A)	CLIP			CAPRI	28I				1561804	2	E864468 S81
	CLIP										
	CLIP										

4.33

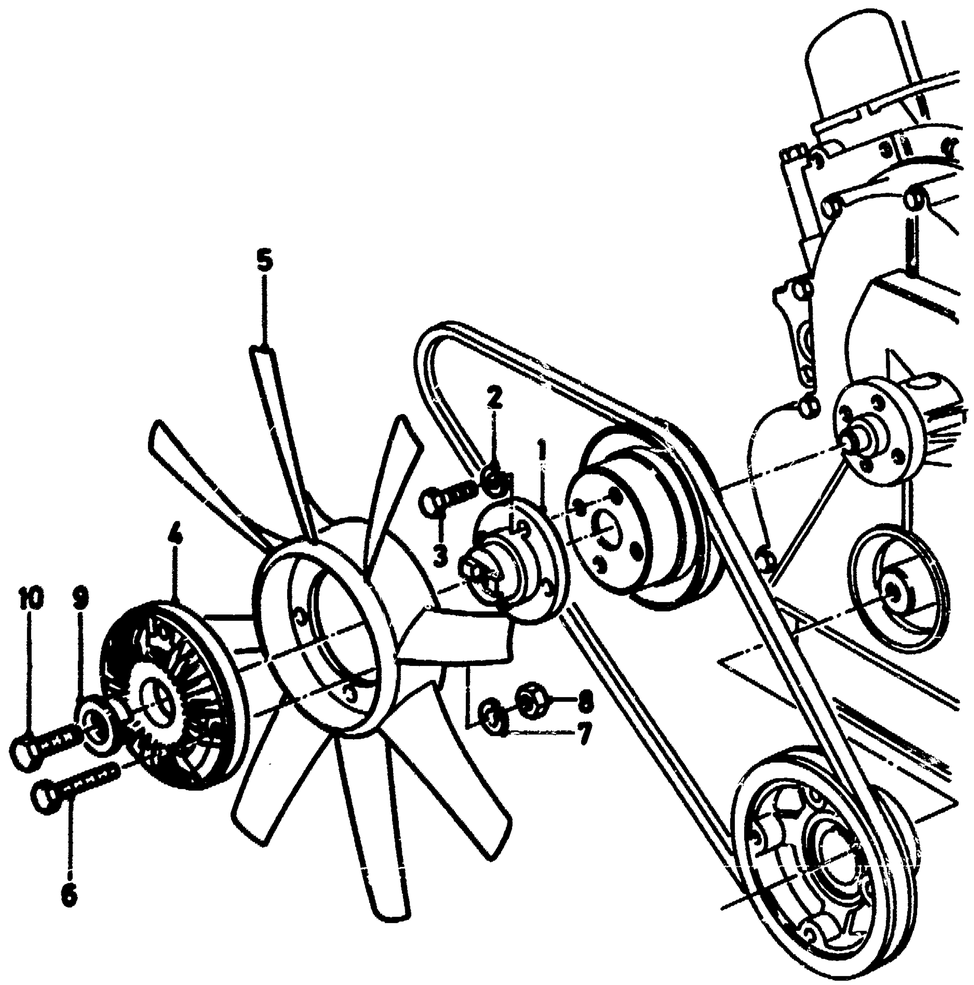

OE
TV 4.33
3-86

	CLIP SECURING CLUTCH TO STEPPED FLANGE BEFESTIGUNG KUPPLUNG AN STUFENFLANSCH FIXATION EMBRAYAGE SUR BRIDE ETAGEE SUJECION EMBRAGUE A BRIDA ESCALONADA											
9	SLEEVE -(INTERMEDIATE) ZWISCHENHUELSE DOUILLE INTERMEDIAIRE MANGUITO INTERMEDIO					0272-		A)	6014739	1	74BB 4K254 AA	
10	BOLT -(HEX. HEAD) SECHSKANTSCHRAUBE VIS A TETE SIX PANS TORNILLO CON CABEZA HEXAGONAL	M10 X 20 M10 X 25	CAPRI	28	0272- 0873-1274	D		6014763 1451250	1 1	E804483 S72 E602208 S72		

4.40

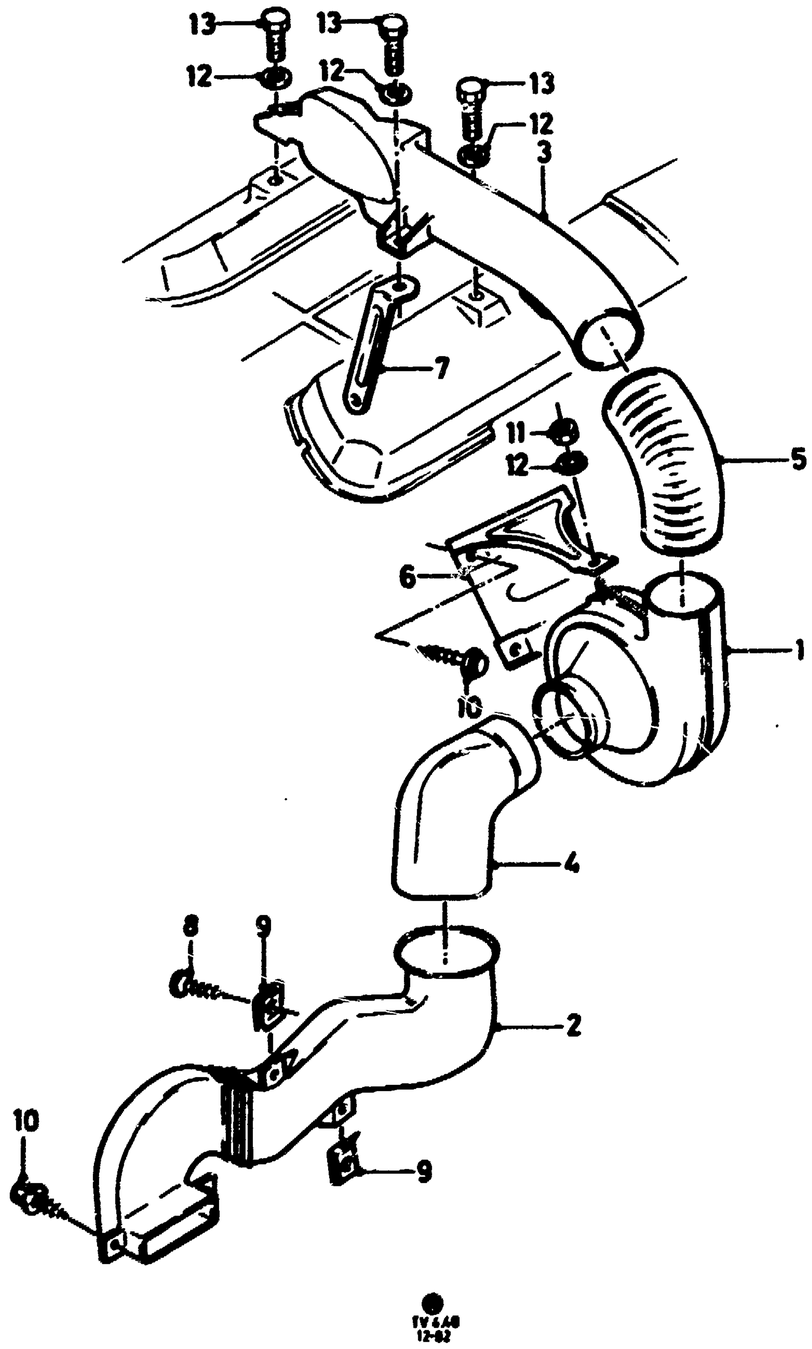

IV 6.40
12-82

CARBURETTOR COOLING
VERGASERKUEHLUNG

REFROIDISSEMENT DE CARBURATEUR
REFRIGERACION DEL CARBURADOR

ILL. REF	PART NAME / TEILE-BEZEICHNUNG	MOD MOD	MOD.YEAR BAUJAHR	PROD PROD	FINIS NO. BESTELL-NR	QTY STK	PART NUMBER TEILE-NUMMER
1	BLOWER ASSY GEBLAESE VENTILATEUR VENTILADOR			D	6121855	1	83BB 9P920 AA
2	DUCT -(AIR)			D	6127429	1	83BB 9P921 AB
3	LUFTFUEHRUNG CONDUIT D'AIR CONDUCTO DE AIRE			D	6127430	1	83BB 9P922 AB
4	HOSE -(AIR)			D	6127431	1	83BB 9P923 AB
5	LUFTSCHLAUCH		-0285	D	6121859	1	83BB 9P924 AA
	TUYAU FLEXIBLE D'AIR TUBO FLEXIBLE DE AIRE		0285-		1634666	1	83BB 9P924 AB
6	BRACKET			D	6121860	1	83BB 9P925 AA
7	HALTER SUPPORT SOPORTE			D	6121861	1	83BB 9P926 AA
8	SCREW -(FILLISTER HEAD SELF-TAPPING) LINSENBLECHSCHRAUBE 6,3 X 13 VIS PARKER A TETE LENTIFORME TORNILLO CON CABEZA LENTICULAR (ROSCA FLANCHA)				6119676	4	E 610386 S71
9	NUT -(SPRING) 6,3 FEDERMUTTER ECROU CLIP TUERCA RAPIDA				1506060	4	E 824013 S81
10	BOLT -(HEX. HEAD SELF-TAPPING) 6,3 X 16 SECHSKANTBLECHSCHRAUBE VIS PARKER A TETE SIX PANS TORNILLO CON CABEZA HEXAGONAL (ROSCA PLANCHA)				1475683	7	E 610887 S71
11	NUT -(HEX.) M6 SECHSKANTMUTTER ECROU A SIX PANS TUERCA HEXAGONAL				0204716	3	E 620012 S72
12	WASHER -(FLAT) 6,4 X 17 UNTERLEGSCHEIBE RONDELLE PLATE ARANDELA PLANA				1464174	6	E 630025 S71
13	BOLT -(HEX. HEAD) M6 X 12 SECHSKANTSCHRAUBE VIS A TETE SIX PANS TORNILLO CON CABEZA HEXAGONAL				1471337	3	E 602164 S72

5

5.100	FUEL PUMP – MECHANICAL KRAFTSTOFFPUMPE – MECHANISCH POMPE D'ALIMENTATION MECANIQUE BOMBA DE GASOLINA MECANICA	TV12–28	01
5.105	FUEL PUMP – ELECTRICAL KRAFTSTOFFPUMPE – ELEKTRISCH POMPE D'ALIMENTATION ELECTRIQUE BOMBA DE GASOLINA ELECTRICA	TV23 SIERRA	02
5.110	FUEL FEED EQUIPMENT KRAFTSTOFF–FOERDEREINRICHTUNG EQUIPEMENT D' ALIMENTATION D'ESSENCE EQUIPO DE ALIMENTACION DE GASOLINA	GRANADA/CAPRI TV28I	03
5.111	FUEL FEED EQUIPMENT KRAFTSTOFF–FOERDEREINRICHTUNG EQUIPEMENT D'ALIMENTATION D'ESSENCE EQUIPO DE ALIMENTATION DE GASOLINA	SIERRA TV28I	06
5.112	FUEL FEED EQUIPMENT KRAFTSTOFF–FOERDEREINRICHTUNG EQUIPEMENT D'ALIMENTATION DE COMBUSTIBLE EQUIPO DE ALIMENTACION DE COMBUSTIBLE	E F I SCORPIO	07
5.120	FUEL PIPES, FILTER, REGULATOR VALVE, FUEL FLOW METER KRAFTSTOFFLEITUNGEN, FILTER, DRUCKREGLER, MENGENMESSER TUYAUTERIE DE COMBUSTIBLE, FILTRE, CORRECTEUR DE PRESSION ET MESUREUR DE DEBIT DE COMBUSTIBLE TUBERIA DE GASOLINA, FILTRO, VALVULA REGULADORA DE PRESION Y MEDIDOR DEL CAUDAL DE PASO DE GASOLINA	TV12–28H	09
5.130	FUEL PIPES AND FUEL FILTER KRAFTSTOFFLEITUNGEN UND KRAFTSTOFFILTER TUYAUX D'ALIMENTATION ET FILTRE A ESSENCE TUBOS DE GASOLINA Y FILTRO DE GASOLINA	GRANADA/CAPRI MFI	11
5.131	FUEL PIPES AND FUEL FILTER KRAFTSTOFFLEITUNGEN UND KRAFTSTOFFILTER TUYAUX D'ALIMENTATION ET FILTRE A ESSENCE TUBOS DE GASOLINA Y FILTRO DE GASOLINA	SIERRA M F I	14
5.132	FUEL TUBES AND INJECTORS KRAFTSTOFFLEITUNGEN UND EINSPRITZVENTILE TUYAUX D'ALIMENTATION DE COMBUSTIBLE ET INJECTEURS TUBOS DE ALIMENTACION DE COMBUSTIBLE Y INYECTORES	E F I	16
5.140	INJECTION PIPES AND VALVES, FUEL FLOW METER EINSPRITZLEITUNGEN, VENTILE, MENGENMESSER TUYAUX D'INJECTION ET VALVES, MESUREUR DE DEBIT DE COMBUSTIBLE TUBOS DE INYECCION Y VALVULAS, MEDIDOR DEL CAUDAL DE PASO DE GASOLINA	M F I	18

5.100

FUEL PUMP – MECHANICAL
KRAFTSTOFFPUMPE – MECHANISCH

TV12–28

POMPE D'ALIMENTATION MECANIQUE
BOMBA DE GASOLINA MECANICA

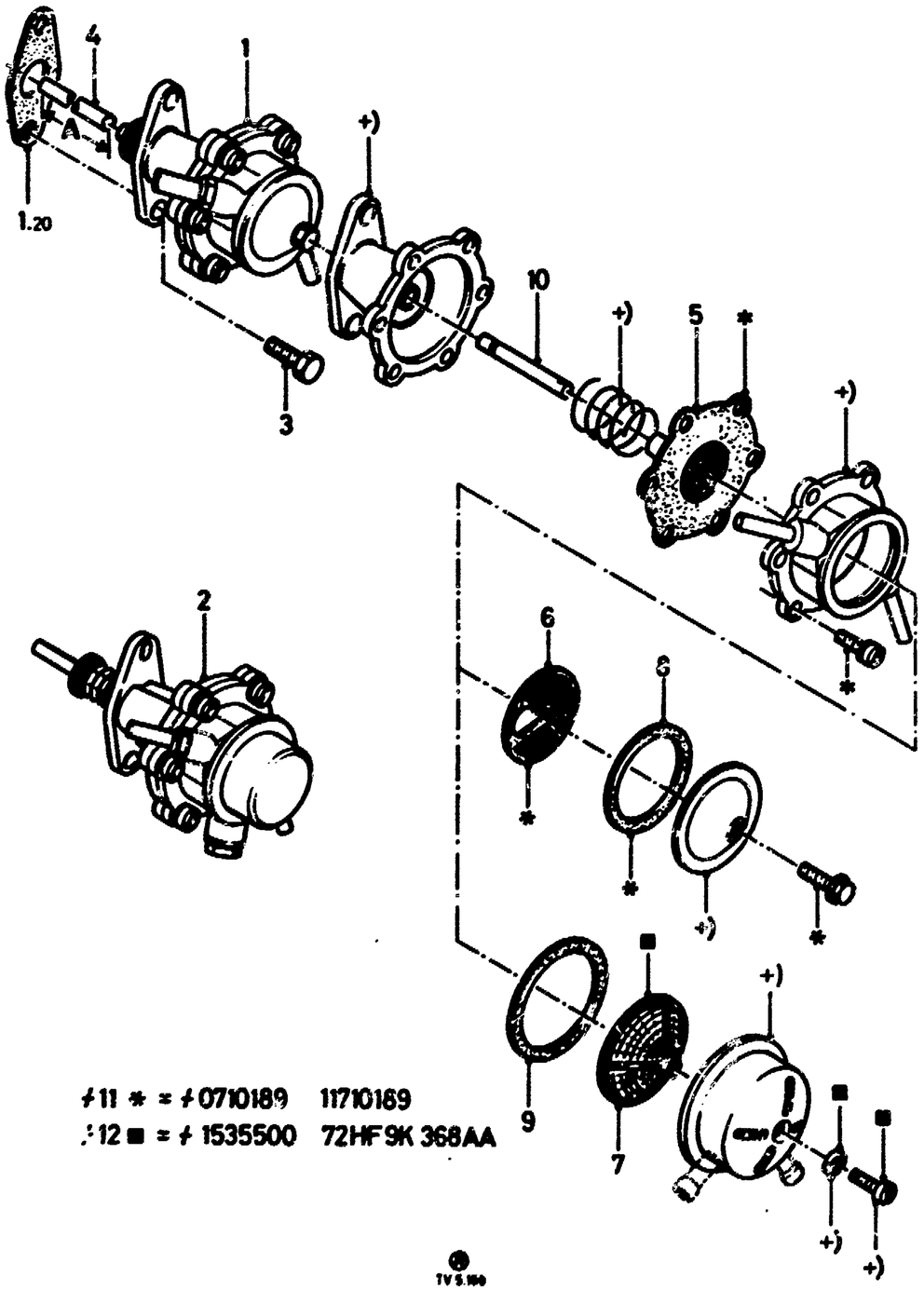

ILL. REF	PART NAME TEILE-BEZEICHNUNG			MOD MOD	MOD.YEAR BAUJAHR	PROD PROD	FINIS NO. BESTELL-NR	QTY STK	PART NUMBER TEILE-NUMMER
	PUMP ASSY -(FUEL) KRAFTSTOFFPUMPE POMPE D'ALIMENTATION BOMBA DE GASOLINA								
1	Ø8/8 MM								
		12M/15M/17M/20M/CAPRI	12–17		0862–1271	D	0448299	1	11 448299
		TRANSIT			1265–0575	D	0448299	1	11 448299
		TRANSIT			0575–	D	6038860	1	76TF 9350 AA
		CONSUL/GRANADA	17			D	6038861	1	76TF 9350 CA
	Ø8/6 MM								
		12M/15M/CAPRI	12–17		0868–0770	D	0712073	1	11 712073
	Ø8/8 MM								
			18–20		0868–1069	D	0800432	1	69EM 9350 AA
			18–26		1069–0575	D	6038859	1	72TF 9350 BB
			20–28		0575–		6038860	1	76TF 9350 AA
		CAPRI +"USA"	28		0673–1274	D	6038860	1	76TF 9350 AA
		CAPRI +"USA"	28		1274–0777	D	*6036428*	1	+)
2		17M/20M/CAPRI	23		0869–0770	D	0800433	1	69EM 9350 BA
3	BOLT AND LOCKWASHER ASSY -(HEX. HEAD)		M8 X 25		0862–	D	1617350	2	E602550 S72M
	SECHSKANTSCHRAUBE MIT FEDERRING		M8 X 30			GB	1555377		E602551 S72
	VIS A TETE SIX PANS AVEC RONDELLE GROWER		M8 X 30			D	1617353		E602551 S72M
	TORNILLO DE CABEZA HEXAGONAL CON ARANDELA DE MUELLE								
4	ROD -(PUSH)	A = 130,0 MM			0862–0882		0405219	1	11 405219
	DRUCKSTANGE	A = 107,5 MM		23	0867–0575	D	+)	1	11 448124
	TIGE DE POUSSEE	A = 135,6 MM			0882–		6116104	1	83TF 9400 AA
	VARILLA DE EMPUJE								
5	DIAPHRAGM MEMBRANE MEMBRANE DIAFRAGMA					D	0634366	1	11 634366
6	STRAINER SIEB					D	0800141	1	67TM 9155 AA
7	TAMIS COLADOR					D	1535501	1	72HF 9486 AA
8	GASKET DICHTRING					D	0557115	1	11 557115
9	JOINT JUNTA					D	1535499	1	72HF 9364 AA
10	TAPPET STOESSEL POUSSOIR EMPUJADOR					D	0407170	1	11 407170
≠11	KIT -(REPAIR) REPARATURSATZ					D	0710189	1	11 710189
≠12	NECESSAIRE DE REPARATION JUEGO DE REPARACION						1535500	1	72HF 9K368 AA

5.105

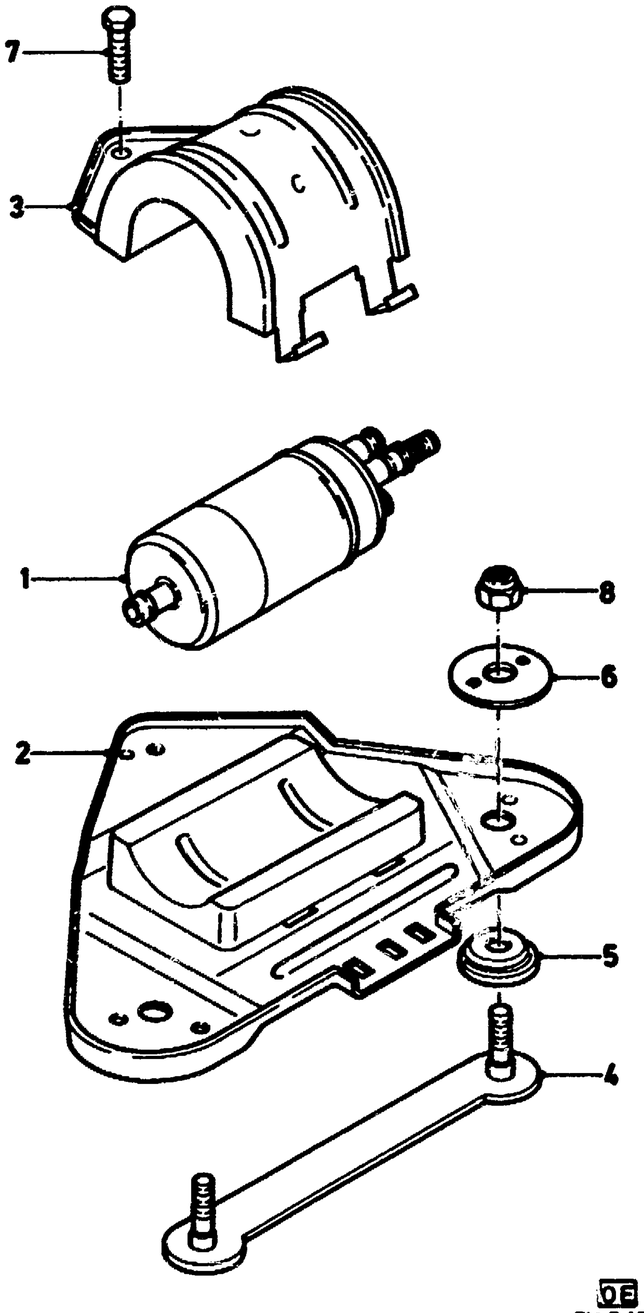

OE
TV 5.105
9 - 85

FUEL PUMP – ELECTRICAL | TV23 | POMPE D'ALIMENTATION ELECTRIQUE
KRAFTSTOFFPUMPE – ELEKTRISCH | SIERRA | BOMBA DE GASOLINA ELECTRICA

ILL. REF	PART NAME TEILE-BEZEICHNUNG		MOD MOD	MOD.YEAR BAUJAHR	PROD PROD	FINIS NO. BESTELL-NR	QTY STK	PART NUMBER TEILE-NUMMER
1	PUMP ASSY – (FUEL) KRAFTSTOFFPUMPE POMPE D'ALIMENTATION BOMBA DE GASOLINA			1084–		1634067	1	85GB 9350 AB
2	BRACKET				D	6144692	1	85BB 9A361 AA
	HALTER				GB	6158321	1	85BB 9A361 EA
3	SUPPORT				D	*6135099*	1	+2) 1638948
	SOPORTE					1638948	1	85BB 9A361 GA
4				–0885		6100332	1	83BB 9346 CA
				0885–		*6158317*	1	+2) 6100332
5	INSULATOR ASSY GUMMILAGER BLOC ELASTIQUE AISLADOR DE GOMA					6119843	2	83BB 9265 BB
6	WASHER SCHEIBE RONDELLE ARANDELA					6132763	2	84AB 9261 AA
7	BOLT –(HEX. HEAD) SECHSKANTSCHRAUBE VIS A TETE HEXAGONALE TORNILLO DE CABEZA HEXAGONAL	M8 X 25				1595004	1	E 800157 S72
8	NUT –(HEX.) SECHSKANTMUTTER ECROU A SIX PANS TUERCA HEXAGONAL	M8				1436267	2	E 620013 S72

5.110

FUEL FEED EQUIPMENT — GRANADA/CAPRI — EQUIPEMENT D' ALIMENTATION D'ESSENCE
KRAFTSTOFF-FOERDEREINRICHTUNG — TV28I — EQUIPO DE ALIMENTACION DE GASOLINA

A) FOR VEHICLES BUILT UP TO 0881 USE WITH BLIND NUT 6108191
FUER FAHRZEUGE GEBAUT BIS 0881 IN VERBINDUNG MIT HUTMUTTER 6108191
POUR VEHICULES CONSTRUITS JUSQUE 0881 UTILISER AVEC ECROU BORGNE 6108191
PARA VEHICULOS CONSTRUIDOS HASTA 0881 EMPLEAR CON TUERCA CIEGA 6108191

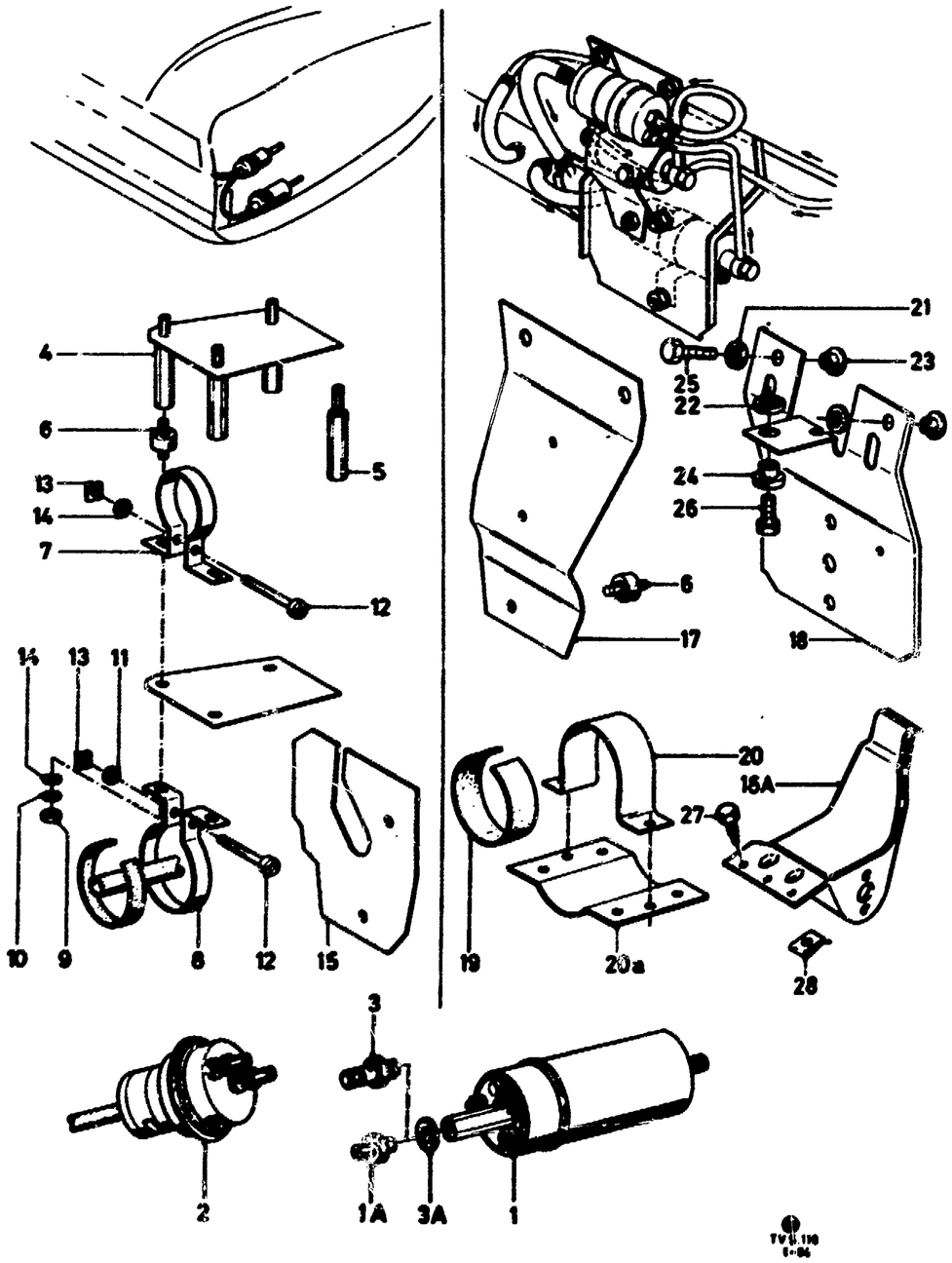

ILL. REF	PART NAME / TEILE-BEZEICHNUNG		MOD MOD	MOD.YEAR BAUJAHR	PROD PROD	FINIS NO. BESTELL-NR	QTY STK	PART NUMBER TEILE-NUMMER
1	PUMP ASSY PUMPE POMPE BOMBA			0976-0183 0183-		A) 6106539 1613157	1 1	82GB 9350 AA 83BB 9350 AA
1A	VALVE -(BACK-PRESSURE) RUECKSCHLAGVENTIL SOUPAPE DE RETENUE VALVULA DE RETENCION					6106540	1	82GB 9352 AA
2	ACCUMULATOR ASSY - (FUEL) SPEICHER ACCUMULATEUR D'ESSENCE ACUMULADOR DE GASOLINA	 GRANADA/CAPRI		0976-0777 0877-1279 1279-0183 0183-	D	1562372 6058518 6082047 6122743 (1637306)	1 1 1 1 MIX	H75TM 9K044 CA 78GB 9K044 BA 78GB 9K044 CA 82GB 9K044 AA 84AB 9K044 AA
3	CONNECTOR EINSCHRAUBSTUTZEN RACCORD CONECTOR			0976-0777	D	1574770	1	E 855107 S72
3A	SEAL - (PUMP) DICHTRING - PUMPE JOINT - POMPE SELLO - BOMBA	12 X 15,5 X 1,5		0976-0777	D	1574769	1	E 854103 S
	SECURING PUMP AND FUEL ACCUMULATOR BEFESTIGUNG PUMPE UND SPEICHER FIXATION POMPE ET ACCUMULATEUR D'ESSENCE SUJECION BOMBA Y ACUMULADOR DE GASOLINA							
4	PLATE - (MOUNTING)			0976-0777		+)	1	H75TM 6053 AB
4A	HALTEPLATTE PLAQUE-SUPPORT PLACA DE SOPORTE			0976-0777		+)	1	H75TM 6053 AA
5	STUD - (ACCUMULATOR SUSPENSION) AUFHAENGEBOLZEN GOUJON - SUSPENSION D'ACCUMULATEUR PERNO - SUSPENSION ACUMULADOR			0976-0777	D	1576982	3	H75TM 6053 FA
6	INSULATOR GUMMIPUFFER TASSEAU CAOUTCHOUC AISLADOR DE GOMA			0976-0777 0877-	D	1575727 1519545	3 5	H75TM 6125 AA 72GB 6125 AA
7	STRAP - (ACCUMULATOR) HALTER - SPEICHER COLLIER DE FIXATION - ACCUMULATEUR COLLAR DE SUJECION - ACUMULADOR	 GRANADA GRANADA CAPRI		0976-0777 0877-0881 0881-	D	1574756 6059405 6103278 1595830	1 1 1 1	H75TM 12044 FA 78GB 9K154 BA 82GB 9K154 AA V81EB 9K154 AA
8	STRAP - (PUMP) HALTER - PUMPE COLLIER DE FIXATION - POMPE COLLAR DE SUJECIION - BOMBA			0976-0777	D	1574755	1	+)
9	NUT - (HEX.)	M6		0976-		0204716	12	E 620012 S72

5.110

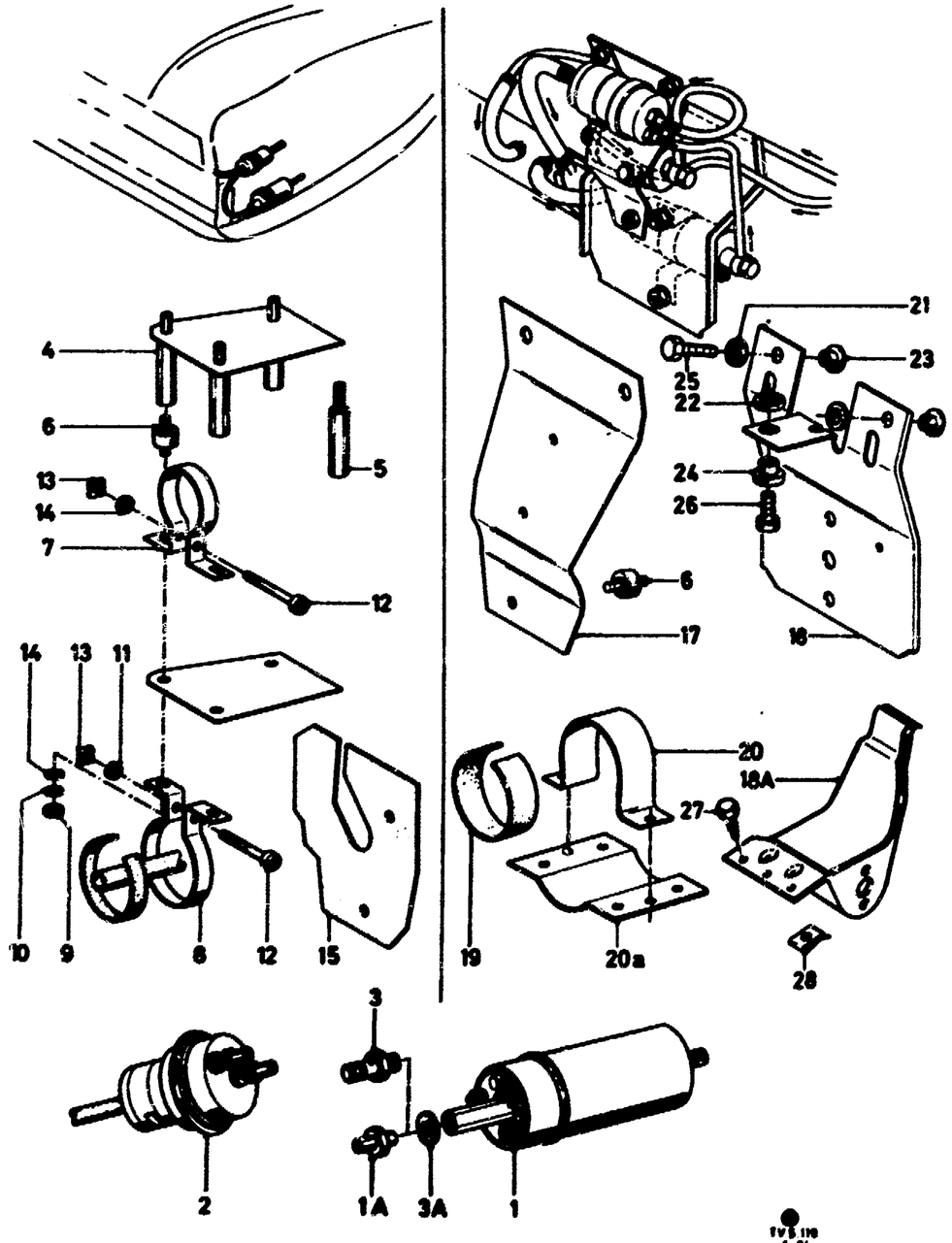

	SECHSKANTMUTTER ECROU A SIX PANS TUERCA HEXAGONAL							
10	LOCKWASHER FEDERRING RONDELLE GROWER ARANDELA DE MUELLE	B6		0976–		0206306	12	E 630152 S71
11	WASHER – (FLAT) UNTERLEGSCHEIBE RONDELLE PLATE ARANDELA PLANA			0976–	D	1450690	4	E 630026 S71
12	SCREW – (ROUND HEAD) HALBRUNDSCHRAUBE VIS A TETE RONDE TORNILLO CON CABEZA REDONDA	M5X40		0976–	D	1536215	2	E 802081 S
13	NUT – (SQUARE) VIERKANTMUTTER ECROU CARRE TUERCA CUADRADA	M5				+)	2	E 826016 S72
14	WASHER – (FLAT) UNTERLEGSCHEIBE RONDELLE PLATE ARANDELA PLANA	6X12 –X1,5		0976–	D	1459510	2	E 630024 S71
15	SHIELD – (PROTECTION) – FRONT SCHUTZSCHILD VORN TOLE DE PROTECTION AV CHAPA PROTECTORA DELANTERA			0976–0777	D	1575075	1	H75TM 9K036 BA
(16)	SHIELD – (PROTECTION) – LOWER SCHUTZSCHILD UNTEN TOLE DE PROTECTION INFERIEURE CHAPA PROTECTORA INFERIOR			0976–0777		+)	1	H75TM 9K036 CA
17	BRACKET – (FUEL ACCUMULATOR) HALTER – SPEICHER SUPPORT – ACCUMULATEUR D'ESSENCE SOPORTE – ACUMULADOR DE GASOLINA			0877–0881 0881–		6059404 6103275	1 1	78GB 9K150 BA 82GB 9K150 AA
18	PLATE – (MOUNTING) HALTEPLATTE		GRANADA GRANADA	0877–0183 0183–		6063653 6123952	1 1	78GB 9346 AD 78GB 9346 BB
18A	PLAQUE-SUPPORT PLACA DE SOPORTE		CAPRI			1595833	1	V81EB 9A361 AA
19	INSULATOR – (PUMP MOUNTING CLAMP) DAEMPFUNGSGUMMI – PUMPE CAOUTCHOUC ANTIBRUIT – POMPE GOMA ANTIVIBRADORA – BOMBA		GRANADA	0877–		6063655	1	78GB 9K367 BA
20	CLAMP – (PUMP MOUNTING STRAP)		GRANADA	0877–		6063656	1	78GB 9A387 BA
20A	SCHELLE – HALTER-PUMPE COLLIER DE FIXATION – SUPPORT ABRAZADERA DE SUJECION – SOPORTE		GRANADA	0877–		*6063654* 6123952	1 1	+2) 6123952 78GB 9346 BB
21	INSULATOR		GRANADA	0877–		6058871	2	78GB 9265 AA
22	DAEMPFUNGSGUMMI CAOUTCHOUC ANTIBRUIT GOMA ANTIVIBRADORA		GRANADA GRANADA GRANADA		D G/B	6058872 *6058872*	1 1	78GB 9265 BA +)
23			GRANADA			6058874	2	78GB 9K566 AA
24			GRANADA			6058876	1	78GB 9K566 BA
25	BOLT –(HEX. HEAD)		M6 X 25			6033657	2	E 800307 S72
26	SECHSKANTSCHRAUBE		M10 X 25			1517353	1	E 602373 S72
27	VIS A TETE SIX PANS TORNILLO CON CABEZA HEXAGONAL		AB 10 X 13			1487517	3	E 610866 S71

5.110

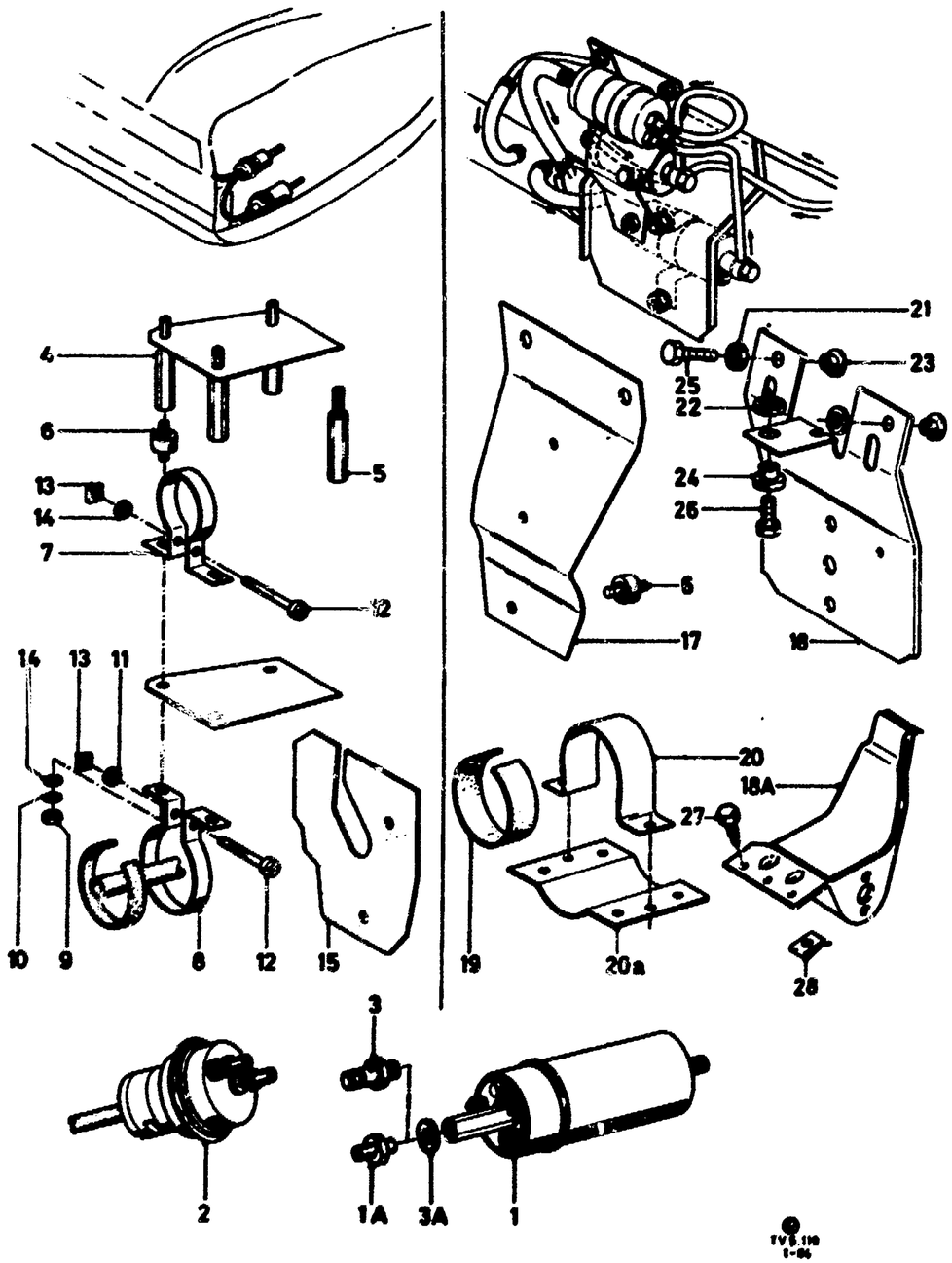

26	NUT – (SPRING) FEDERMUTTER ECROU CLIP TUERCA RAPIDA	AB 10				1450293	3	E 623320 S71			

5.111

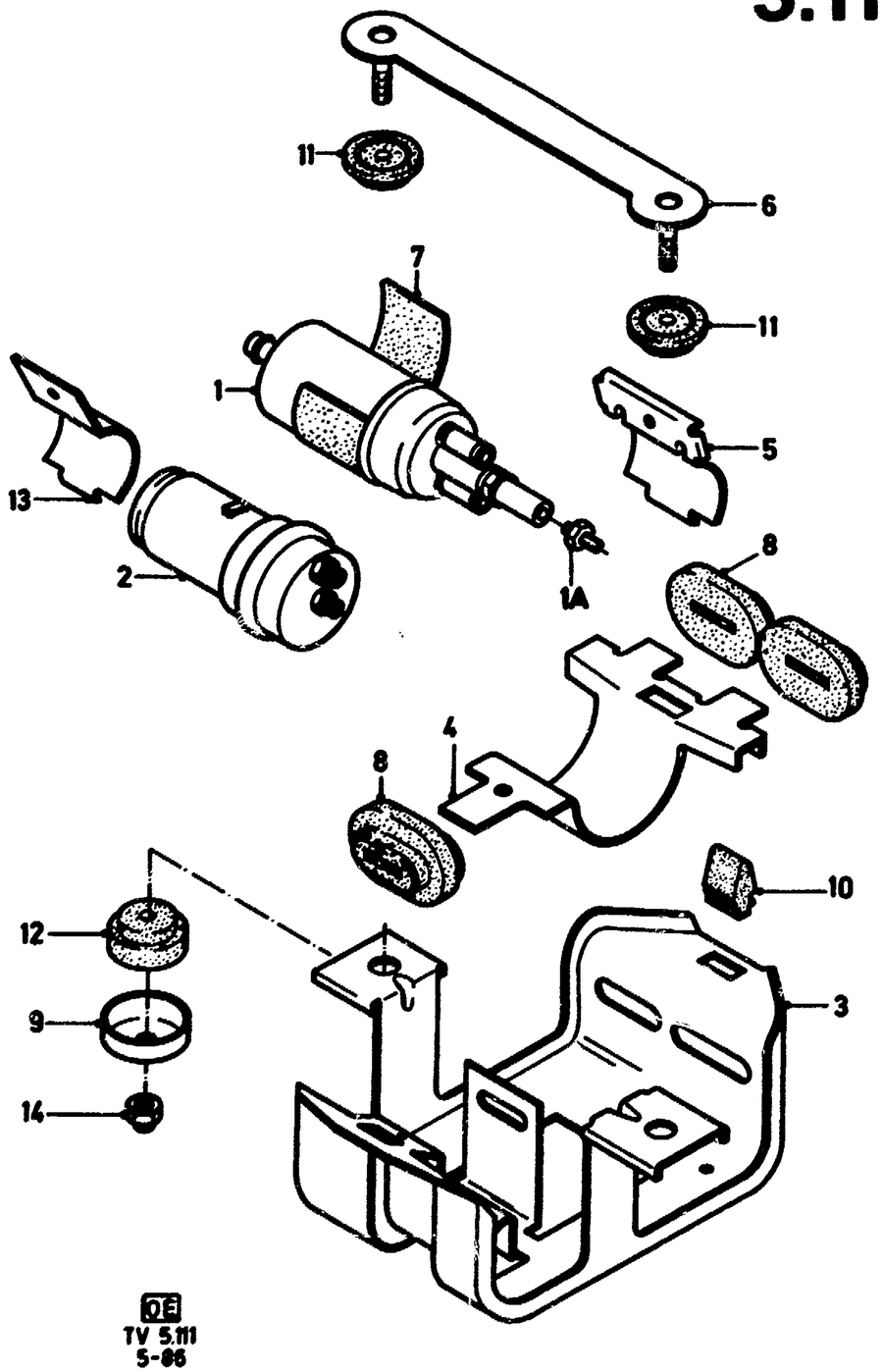

OE
TV 5.111
5-86

FUEL FEED EQUIPMENT
KRAFTSTOFF-FOERDEREINRICHTUNG

SIERRA TV28I

EQUIPEMENT D'ALIMENTATION D'ESSENCE
EQUIPO DE ALIMENTATION DE GASOLINA

ILL. REF	PART NAME / TEILE-BEZEICHNUNG		MOD MOD	MOD.YEAR BAUJAHR	PROD PROD	FINIS NO. BESTELL-NR	QTY STK	PART NUMBER TEILE-NUMMER
1	PUMP ASSY			-0185		1613157	1	83BB 9350 AA
	PUMPE	MFI		0185-		6150295	1	84BB 9350 AA
	POMPE	EFI		0185-		6158319	1	85BB 9350 AA
	BOMBA					(6165570)	MIX	86BB 9350 AA
1A	VALVE ASSY -(CHECK) RUECKSCHLAGVENTIL SOUPAPE DE RETENUE VALVULA DE RETENCION					6106540	1	82GB 9352 AA
2	ACCUMULATOR ASSY -(FUEL) SPEICHER ACCUMULATEUR D'ESSENCE ACUMULADOR DE GASOLINA					1613210	1	83BB 9K044 AA
3	BRACKET -(FUEL PUMP SHIELD) HALTEPLATTE PLAQUE - SUPPORT PLACA DE SOPORTE					*1619065* 6162236	1 1	+2) 6162236 83BB 9A398 AF
4	BRACKET -(PUMP MOUNTING)					6130008	1	83BB 9346 BD
5	HALTER - (PUMPE)					6120503	1	83BB 9346 AB
6	SUPPORT - POMPE SOPORTE - BOMBA					6100332	1	83BB 9346 CA
7	INSULATOR	60 X 188				6120506	1	83BB 9K367 BB
8	GUMMIEINSATZ CAOUTCHOUC ANTIBRUIT AISLADOR					6120505	3	83BB 9K367 AB
9	RETAINER HALTEKLAMMER ATTACHE RETEN					6100326	2	83BB 9261 AA
10	INSULATOR					6120502	2	83BB 9265 AB
11	GUMMIEINSATZ					6119843	2	83BB 9265 BB
12	CAOUTCHOUC ANTIBRUIT AISLADOR					6100329	2	83BB 9265 CA
13	BRACKET -(FUEL ACCUMULATOR MOUNTING) HALTER -(SPEICHER) SUPPORT - ACCUMULATEUR SOPORTE - ACUMULADOR					6123882	1	83BB 9A190 AB
14	NUT - (HEX.)	M8			GB	1473038	2	E 822018 S71
	SECHSKANTMUTTER ECROU A SIX PANS TUERCA HEXAGONAL	M8			D	6094576	2	E 822018 S101

5.112

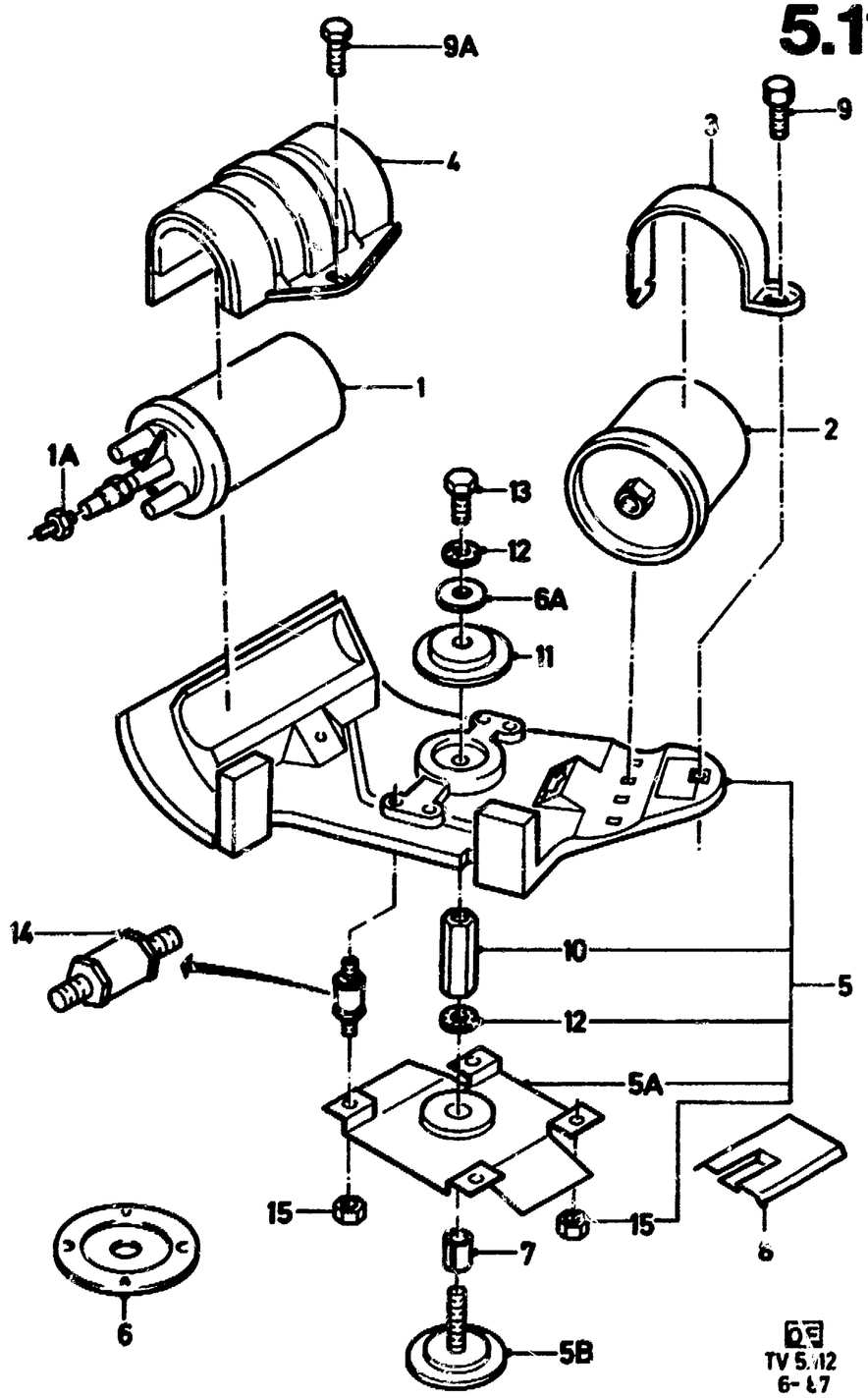

FUEL FEED EQUIPMENT — E F I — EQUIPEMENT D'ALIMENTATION DE COMBUSTIBLE
KRAFTSTOFF-FOERDEREINRICHTUNG — SCORPIO — EQUIPO DE ALIMENTACION DE COMBUSTIBLE

ILL. REF	PART NAME / TEILE-BEZEICHNUNG		MOD MOD	MOD.YEAR / BAUJAHR	PROD PROD	FINIS NO. / BESTELL-NR	QTY STK	PART NUMBER / TEILE-NUMMER
1	PUMP ASSY - (FUEL) PUMPE POMPE BOMBA			-0885 0885-		6127983 6165571	1 1	85GB 9350 BA 86GB 9350 BA
1A	VALVE ASSY -(CHECK) RUECKSCHLAGVENTIL SOUPAPE DE RETENUE VALVULA DE RETENCION					6106540	1	82GB 9352 AA
2	FILTER ASSY - (FUEL) KRAFTSTOFFILTER FILTRE A COMBUSTIBLE FILTRO DE COMBUSTIBLE					6103279	1	82GB 9155 AA
	CLAMP KLAMMER BRIDE BRIDA							
3	FUEL FILTER FILTER FILTRE FILTRO			-0985 -0985 0985-	GB D	6127399 6127399 6160253	1 1 1	85GB 9K155 AA +2) 6160253 85GB 9K155 AB
4	FUEL PUMP PUMPE POMPE BOMBA					6148365 (1638945)	1 MIX	85BB 9A361 BA 85BB 9A361 BB
5	BRACKET ASSY HALTERUNG SUPPORT SOPORTE			-0585 -0585 0585- 0585-	D GB GB GB	6135186 6157692 *1638943* 6159725	1 1 1 1	85GB 9A361 DA 85GB 9A361 DB +2) 6159725 85GB 9A361 FC
5A					GB D	*6161014* 6161014	1 1	+4) 85GB 9346 HB
5B				-0986 0986-		6161013 1643818	1 1	85GB 9346 AB 85GB 9346 AC
6	WASHER - (RETAINING)					6124379	1	85GB 9261 AA
6A	SCHEIBE RONDELLE DE RETENUE ARANDELA DE RETENCION					1451781	1	E630032 S72
7	RETAINER BUCHSE DOUILLE RETEN					6135098	1	85GB 9261 BA
8	SHIELD - (PROTECTING) SCHUTZPLATTE TOLE PROTECTRICE CHAPA PROTECTORA	+"8"			D	6148913	1	85GB 9E313 AA
9	BOLT -(HEX. HEAD)	M8 X 25				1461203	1	E602188 S72
9A	SECHSKANTSCHRAUBE VIS A TETE HEXAGONALE TORNILLO DE CABEZA HEXAGONAL	M8 X 25				1595004	1	E800157 S72
10	NUT -(SPECIAL) SPEZIALSECHSKANTMUTTER ECROU SPECIAL					6157706	1	E826407 S72

5.112

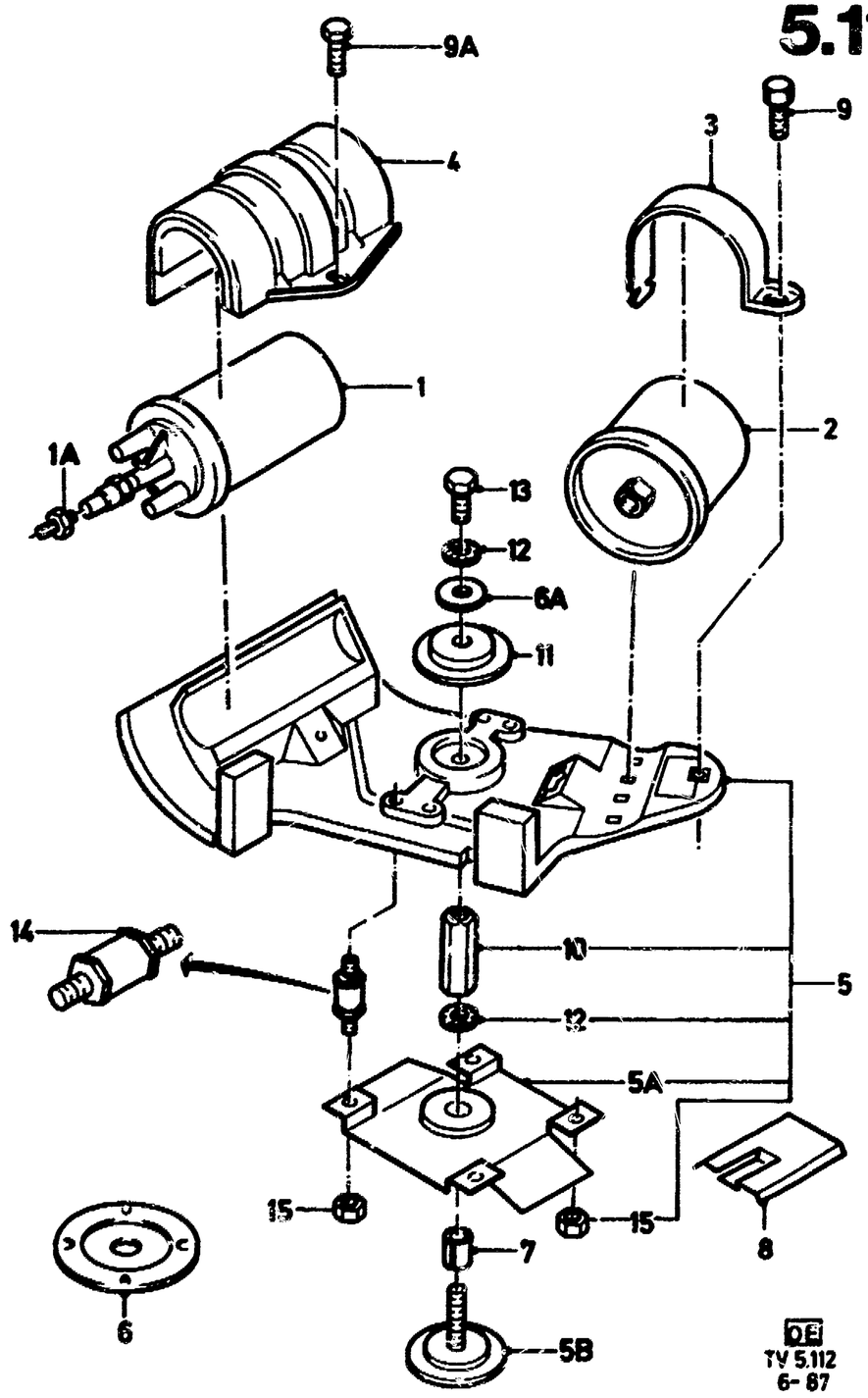

	TUERCA ESPECIAL						
11	WASHER –(SPECIAL) SPEZIALSCHEIBE RONDELLE SPECIALE ARANDELA ESPECIAL				1643779	1	86GB 9B351 AA
12	WASHER –(FLAT) UNTERLEGSCHEIBE RONDELLE PLATE ARANDELA PLANA				0242346	2	E630319 S72
13	BOLT –(HEX. HEAD) SECHSKANTSCHRAUBE VIS A TETE HEXAGONALE TORNILLO DE CABEZA HEXAGONAL				1473557	1	E602205 S72
14	INSULATOR ASSY GUMMILAGER BLOC ELASTIQUE AISLADOR DE GOMA	0386–0486 0386–0486 0486–	GB D		1643804 1643804 6167524	4 4 4	86GB 8125 AA +2) 6167524 86GB 8125 BA
15	NUT – (HEX.) – SELF–LOCKING SECHSKANTMUTTER (SELBSTSICHERND) ECROU A SIX PANS (AUTOBLOQUANT) TUERCA HEXAGONAL (AUTOBLOCANTE)				1536286	8	E620432 S72

5.120

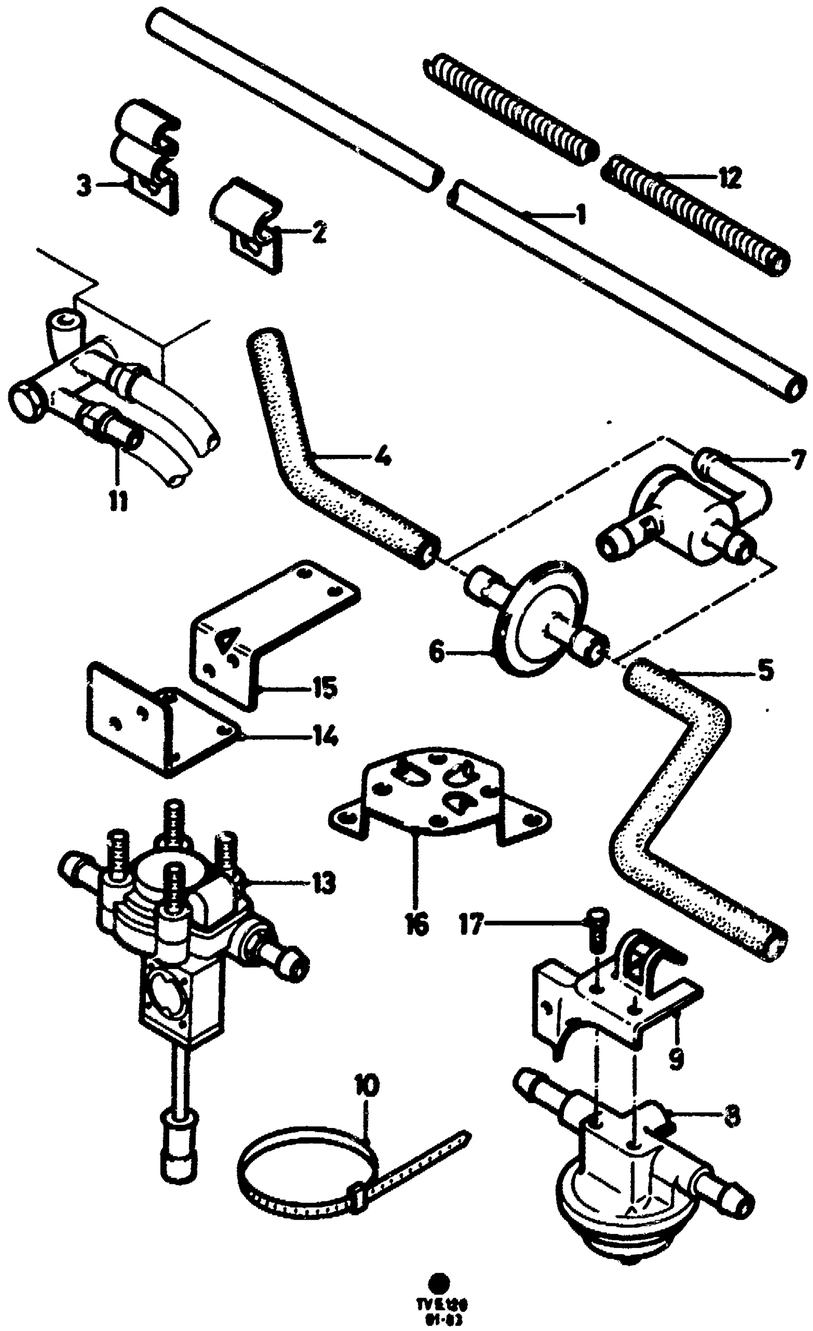

FUEL PIPES, FILTER, REGULATOR VALVE, FUEL FLOW METER KRAFTSTOFFLEITUNGEN, FILTER, DRUCKREGLER, MENGENMESSER	TV12-28H	TUYAUTERIE DE COMBUSTIBLE, FILTRE, CORRECTEUR DE PRESSION ET MESUREUR DE DEBIT DE COMBUSTIBLE TUBERIA DE GASOLINA, FILTRO, VALVULA REGULADORA DE PRESION Y MEDIDOR DEL CAUDAL DE PASO DE GASOLINA	5.120

A) EXCEPT TRIPMINDER
NICHT FUER FAHRCOMPUTER
SAUF ORDINATEUR DE BORD
EXEPTO COMPUTADOR DE A BORDO

B) WITH TRIPMINDER
NUR FUER FAHRCOMPUTER
UNIQUEMENT POUR ORDINATEUR DE BORD
SOLAMENTE PARA COMPUTADOR DE A BORDO

ILL. REF	PART NAME TEILE-BEZEICHNUNG		MOD MOD	MOD.YEAR BAUJAHR	PROD PROD	FINIS NO. BESTELL-NR	QTY STK	PART NUMBER TEILE-NUMMER
1	HOSE -(FUEL)	Ø 6 MM				5007629	)-(	A80SX 9289 AA
	KRAFTSTOFFSCHLAUCH	Ø 8 MM				5005724	)-(	A79SX 9324 AA
	TUYAU FLEXIBLE DE COMBUSTIBLE	Ø 6-8 X 60 MM		-0575	D	0710307	X	11 710307
	TUBO FLEXIBLE DE GASOLINA	Ø 6-8 X100 MM		-0575	D	0710310	X	11 710310
		Ø 6-8 X260 MM		-0575	D	0710352	X	11 710352
2	CLAMP			0867-0575	D	+)	1	11 448213
	HALTEBUEGEL			0575-	D	1515356	1	72TF 9D319 AA
	BRIDE	+ "S"	26L	0376-	D	1535044	1	73TF 9D319 AA
	BRIDA							
3			20-	0877-		6051800	1	78TF 9D319 AA
4	PIPE - (FUEL)			0880-0881		6087940	1	80TF 9324 EA
	KRAFTSTOFFLEITUNG			0881-		6107144	1	82GB 9324 KA
5	TUYAU DE COMBUSTIBLE			0880-0881	D	6087941	1	80TF 9324 FA
	TUBO DE GASOLINA			0880-0881	GB	6149958	1	85HF 9324 DC
		Ø 8 MM		0881-		B) 6114516	1	82GB 9324 VA
		Ø 8 MM		0881-		A) 6114515	1	82GB 9324 TA
		Ø 6 MM		0881-		6114514	1	82GB 9324 RA
	GRANADA/SCORPIO	Ø 6 MM		0385-		6153885	1	85GB 9308 HA
(5A)	PUMP TO FUEL REGULATOR VALVE PUMPE AN DRUCKREGLER POMPE AU CORRECTEUR DE PRESSION COMBUSTIBLE BOMBA A VALVULA REGULADORA DE PRESION GASOLINA							
		CAPRI/TAUNUS		0881-	D	6087941	1	80TF 9324 FA
		CAPRI/TAUNUS		0881-	GB	6149958	1	85HF 9324 DC
		SIERRA				6116103	1	83BB 9324 SB
(5B)	FUEL REGULATOR VALVE/FLOW METER TO CARBURETTOR DRUCKREGLER/MENGENMESSER AN VERGASER CORRECTEUR PRESSION/MESUREUR DEBIT AU CARBURATEUR VALVULA REGUL./MEDIDOR CAUDAL DE PASO A CARBURADOR							
		CAPRI/TAUNUS		0881-		6087940	1	80TF 9324 EA
		SIERRA				6121316	1	83BB 9324 MB
6	FILTER ASSY -(FUEL)	Ø 8 MM		0870-	D	1451861	1	70HF 9155 BA
	KRAFTSTOFFILTER							
	FILTRE A COMBUSTIBLE							
	FILTRO DE GASOLINA							
7	SEPARATOR ASSY -(FUEL VAPOUR)	CAPRI	28	0673-1274	D	6018231	1	74TF 9B328 AB
	BENZINDAMPFABSCHEIDER	GRANADA + "S"	26	0376-	D	6018231	1	74TF 9B328 AB
	SEPARATEUR DES VAPEURS DE COMBUSTIBLE							
	SEPARADOR DE VAPORES DE GASOLINA							
		GRANADA/SCORPIO		0385-		6142698	1	85HF 9B328 AA
		SIERRA				6146179	1	85HF 9B328 BA
8	VALVE ASSY - (FUEL REGULATOR)			0880-0881		6087951	1	80TF 9D916 AA
	DRUCKREGLER			0881-		B) 6087951	1	80TF 9D916 AA
	CORRECTEUR DE PRESSION DE COMBUSTIBLE			0881-		A) 6105504	1	83BB 9D916 AA

5.120

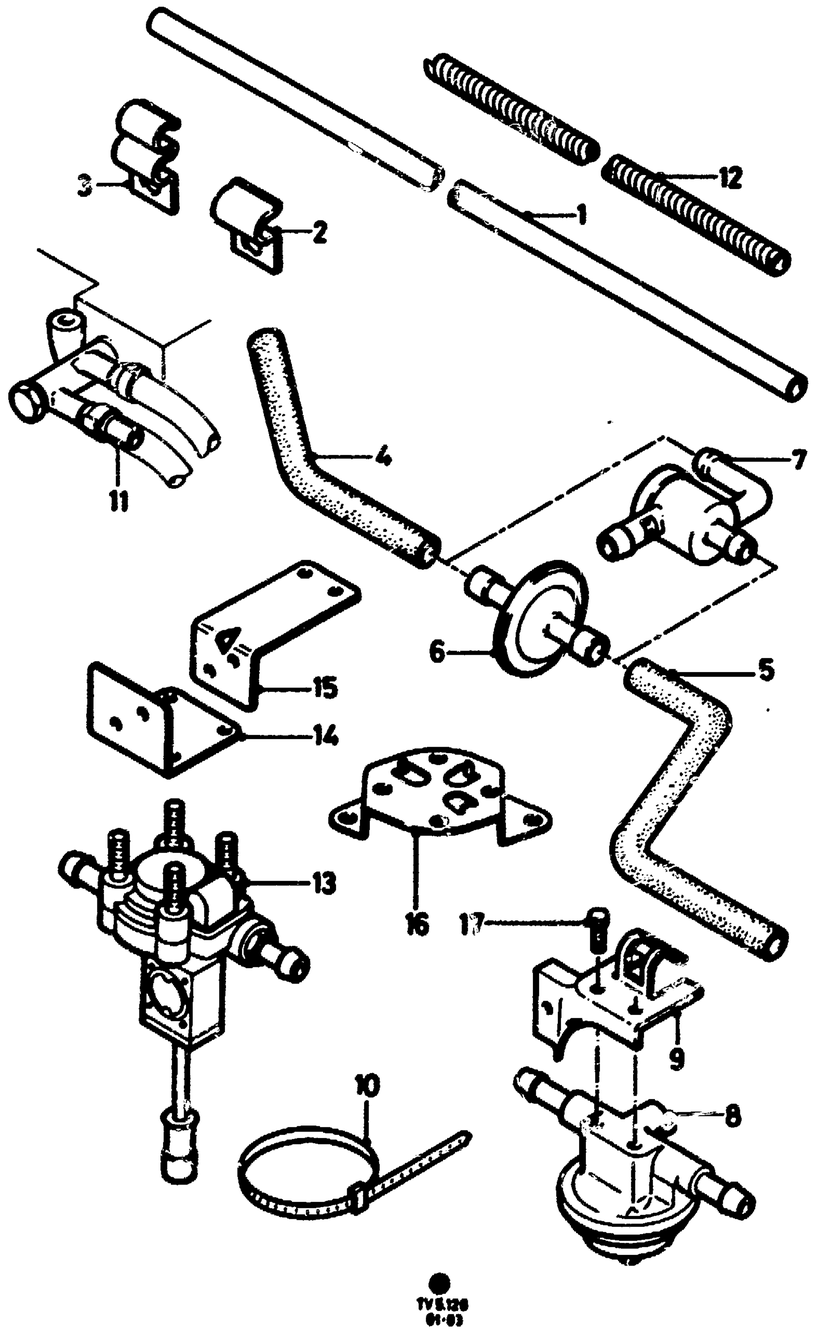

	VALVULA REGULADORA DE LA PRESION DE GASOLINA									
9	BRACKET					0880–0881			6092077	1	80TF 9B394 BA
	HALTER	CAPRI/TAUNUS				0881–			6092077	1	80TF 9B394 BA
	SUPPORT	GRANADA				0881–		B)	6107147	1	82GB 9B394 BA
	SOPORTE	GRANADA				0881–		A)	6114517	1	82GB 9B394 CA
		SIERRA							6129974	1	83BB 9B394 DB
10	STRAP –(HOSE)					0575–		D	1509658	X	E863024 S
	KABELSCHLAUFE										
	COLLIER DE PLASTIQUE										
	COLLAR DE PLASTICO										
11	RESTRICTOR –(FUEL)				28H				1583476	1	78TF 9N055 AA
	KRAFTSTOFFDROSSEL										
	LIMITEUR DE COMBUSTIBLE										
	LIMITADOR DE COMBUSTIBLE										
12	ARMOUR –(FUEL PIPE)		Ø 17,5					D	*6079581*	)–(| +2) 6130646
	LEITUNGSSCHUTZ		Ø 17,5						6130646	)–(	83BB 9269 BA
	GAINE PROTECTRICE SPIRALEE		Ø 13,5					GB	*6077786*	)–(| +2) 6159061
	FUNDA PROTECTORA EN ESPIRAL		Ø 13,5					D	*6077785*	)–(| +2) 6159061
									6159061	)–(	86AB 9269 AA
		SIERRA							6109738	1	83BB 9K309 AA
13	METER ASSY –(FUEL FLOW)					0881–1084			6104444	1	82GB 10951 AC
	MENGENMESSER					1084–0486			6104446	1	82GB 10951 CB
	MESUREUR DE DEBIT DE COMBUSTIBLE					0486–			6161161	1	82GB 10951 CC
	MEDIDOR DEL CAUDAL DE PASO DE COMBUSTIBLE										
14	BRACKET	GRANADA				0881–			6104442	1	82GB 10K940 AA
15	HALTER	GRANADA				0881–			6104443	1	82GB 10K940 BA
16	SUPPORT	SIERRA				–1084			6112820	1	83BB 10K940 AB
	SOPORTE	SIERRA				1084–			6150537	1	85BB 10K940 AB
17	BOLT –(HEX. HEAD)		M5 X 14						6100798	2	E805001 S72
	SECHSKANTSCHRAUBE										
	VIS A TETE SIX PANS										
	TORNILLO CON CABEZA HEXAGONAL										
(18)	PAD –(RUBBER)								6122323	1	82TF 10K950 AA
	UNTERLAGE (MENGENMESSER)										
	SEMELLE CAOUTCHOUC										
	ALMOHADILLA DE GOMA										

5.130

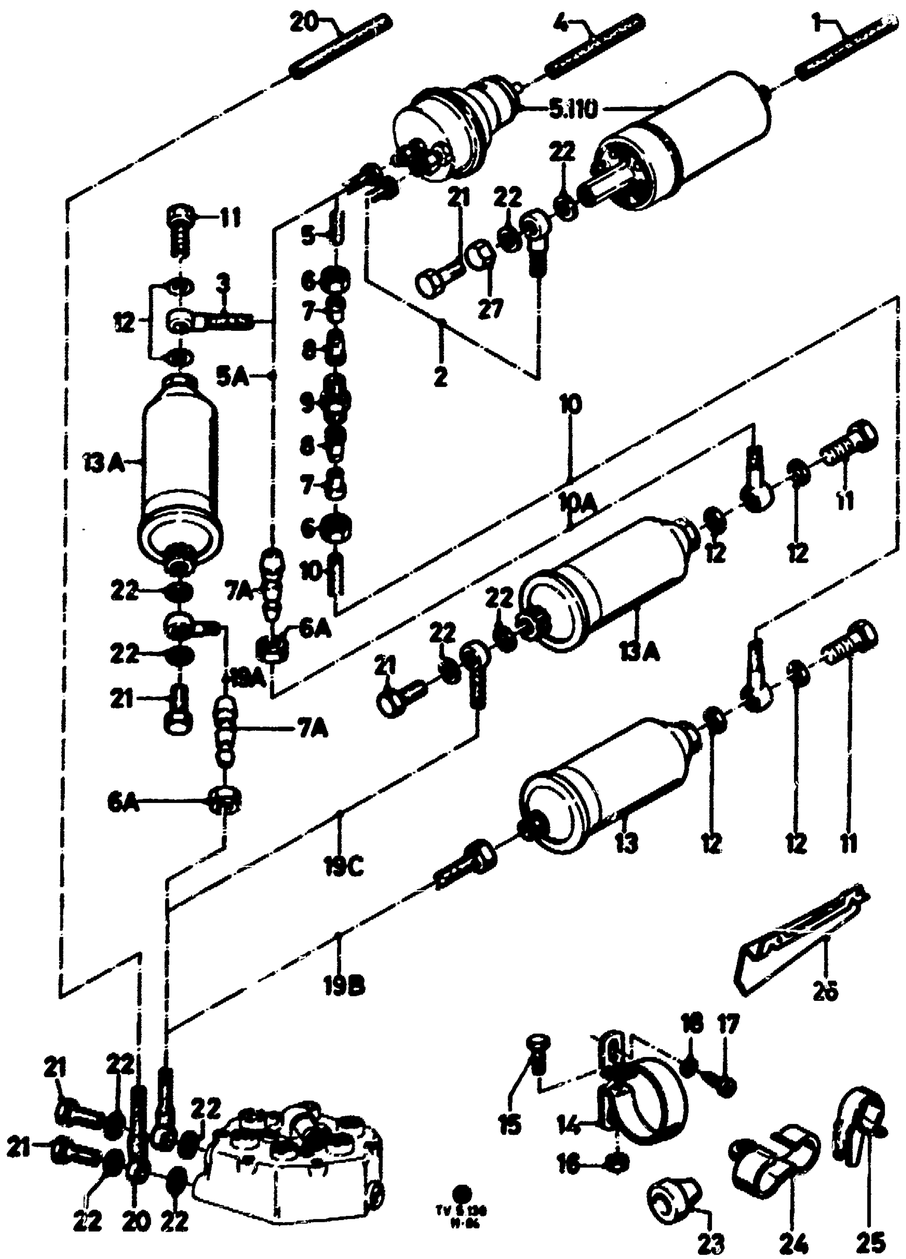

FUEL PIPES AND FUEL FILTER — GRANADA/CAPRI — TUYAUX D'ALIMENTATION ET FILTRE A ESSENCE
KRAFTSTOFFLEITUNGEN UND KRAFTSTOFFILTER — MFI — TUBOS DE GASOLINA Y FILTRO DE GASOLINA

ILL. REF	PART NAME / TEILE-BEZEICHNUNG		MOD MOD	MOD.YEAR BAUJAHR	PROD PROD	FINIS NO. BESTELL-NR	QTY STK	PART NUMBER TEILE-NUMMER
1	HOSE – (FUEL TANK TO PUMP)	GRANADA		0976–0777		1562380	1	H75TM 9289 HA
	SCHLAUCH – KRAFTSTOFFBEHAELTER AN PUMPE	GRANADA		0877–0183	GB	6112207	1	80GB 9K541 AC
	TUYAU FLEXIBLE – RESERVOIR A LA POMPE	GRANADA		0183–	GB	6096322	1	83GB 9K541 AA
	TUBO FLEXIBLE – DEPOSITO A BOMBA	GRANADA			D	6096322	1	83BB 9K541 AA
		CAPRI				1595675	1	V81EB 9K541 AA
2	PIPE ASSY – (PUMP TO FUEL ACCUMULATOR)							
	DRUCKLEITUNG – PUMPE AN SPEICHER							
	TUYAU A PRESSION – POMPE A L'ACCUMULATEUR D'ESSENCE							
	TUBO DE PRESION – BOMBA A ACUMULADOR DE GASOLINA							
		GRANADA		0976–0777	D	1562381	1	H75TM 9289 JA
		GRANADA		0877–0881		6096118	1	78GB 9D546 AE
		GRANADA		0881–		6103292	1	82GB 9D546 AA
		CAPRI				1595674	1	V81EB 9D546 AA
3	PIPE ASSY –(FUEL ACCUMULATOR TO FILTER)	GRANADA		0877–0881		6096097	1	78GB 9A322 AD
	DRUCKLEITUNG – SPEICHER AN FILTER	GRANADA		0881–		6115792	1	82GB 9A322 AC
	TUYAU A PRESSION – ACCUMULATEUR AU FILTRE							
	TUBO DE PRESION – ACUMULADOR A FILTRO							
4	PIPE –(ACCUMULATOR TO FUEL TANK) – LEAKAGE							
	LECKLEITUNG – SPEICHER AN KRAFTSTOFFBEHAELTER							
	TUYAU DE RETOUR – ACCUMULATEUR AU RESERVOIR							
	TUBO DE RETORNO – ACUMULADOR A DEPOSITOR	Ø 8 MM				5005724	)–(	A79SX 9324 AA
		Ø 6 MM				5007629	)–(	A80SX 9289 AA
		GRANADA		0881–		6115790	1	82GB 9K151 AC
5	PIPE ASSY –(FUEL ACCUMULATOR TO REAR FILTER)			0976–0777	D	1575119	1	H75TM 9289 MA
5A	DRUCKLEITUNG – SPEICHER AN FILTER HINTEN	CAPRI				1595677	1	V81EB 9B324 AA
	TUYAU A PRESSION – ACCUMULATEUR AU FILTRE							
	TUBO DE PRESION – ACUMULADOR A FILTRO TRASERO							
6	NUT – (UNION)			0976–0777	D	*1575115*	2	+)
6A	UEBERWURFMUTTER	M 14 X 1,5		0877–		6063497	1	E 855235 S72
	ECROU A RACCORD							
	TUERCA DE MANGUITO							
7	FERRULE (SEALING)			0976–0777	D	*1575116*	2	+)
7A	DICHTKEGEL			0877–		6063498	1	E 855236 S71
	CONE OBTURATEUR							
	CONO OBTURADOR							
9	TUBE – (INTERMEDIATE)			0976–0777	D	1575114	2	H75TM 9K541 AA
	STUETZROHR							
	TUBE INTERMEDIAIRE							
	TUBO INTERMEDIO							
9	CONNECTOR – (2–WAY)			0976–0777	D	1575113	1	H75TM 6A740 BA
	DOPPELSTUTZEN							
	RACCORD							
	CONECTOR							
10	PIPE ASSY – (FUEL ACCUMULATOR TO FRONT FILTER)			0976–0777	D	*1562383*	1	+)
10A	DRUCKLEITUNG – SPEICHER AN FILTER VORN	CAPRI				1595678		V81EB 9A322 AA
	TUYAU A PRESSION – ACCUMULATEUR AU FILTRE AV							
	TUBO DE PRESION – ACUMULADOR A FILTRO DELANTERO							
11	BOLT – (BANJO)	M14X1,5		0976–0777	D	1562371	1	H75TM 9K026 AA
	HOHLSCHRAUBE	M14X1,5		0877–		6054980	1	E 804691 S72
	VIS RACCORD							
	TORNILLO HUECO							

5.130

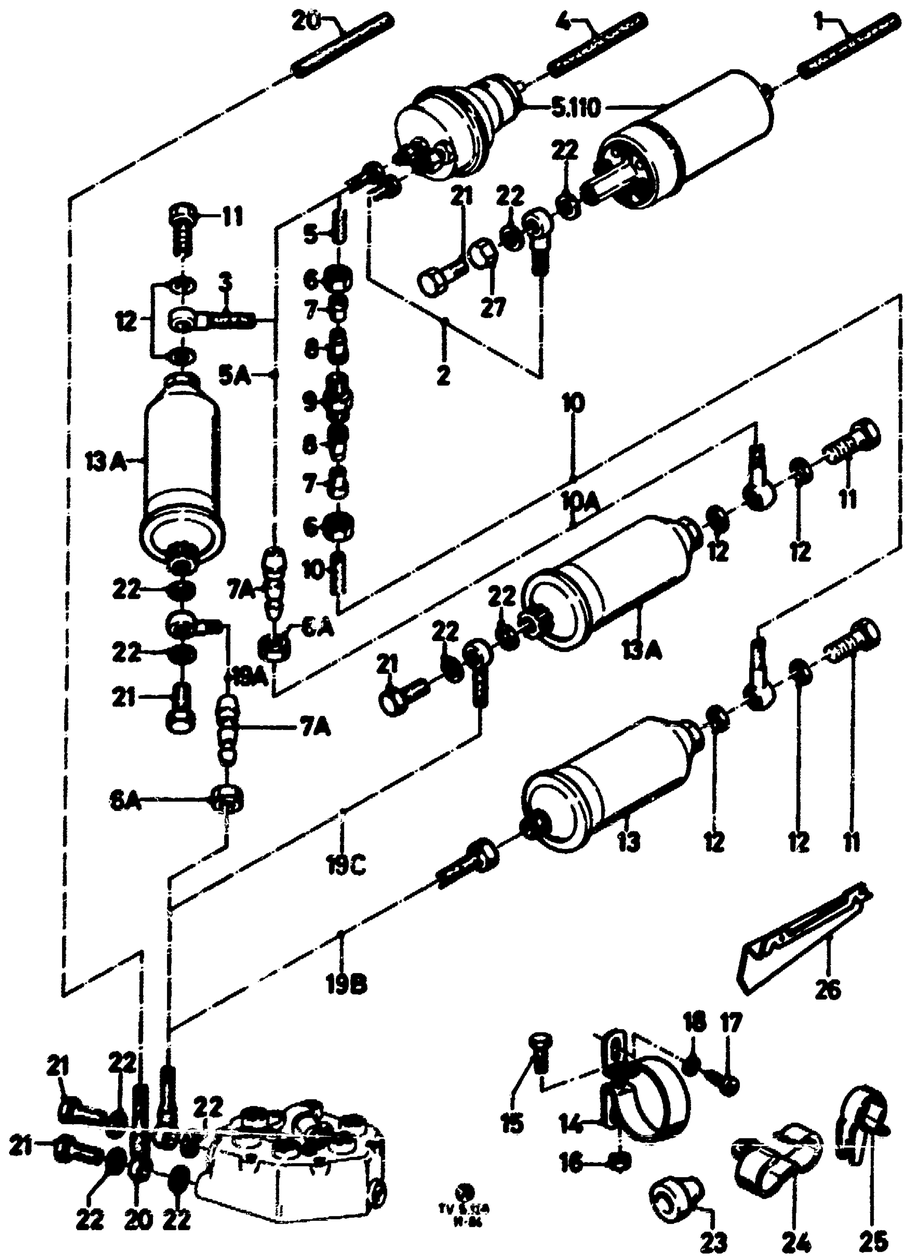

12	SEAL DICHTRING JOINT SELLO	14X18X1,5 14X18X1,5		0976-0777 0877-	D	*1562385* 1503882	2 2	+) E 830096 S
13	FILTER ASSY - (FUEL)		GRANADA	0976-0777	D	1562374	1	H75TM 9155 AA
13A	KRAFTSTOFFILTER		GRANADA	0877-0881		6058519	1	78GB 9155 AB
	FILTRE A ESSENCE		GRANADA	0881-		6103279	1	82GB 9155 AA
	FILTRO DE GASOLINA		CAPRI			6058519	1	78GB 9155 AB
	SECURING FUEL FILTER BEFESTIGUNG KRAFTSTOFFILTER FIXATION FILTRE A ESSENCE SUJECION FILTRO DE GASOLINA							
14	BRACKET			0976-0777		+)	1	72HM 12044 AA
	HALTER		GRANADA	0877-0881		6059406	1	78GB 9K155 AB
	SUPPORT		GRANADA	0881-		6108163	1	82GB 9K155 AB
	SOPORTE		CAPRI			1595831	1	V81EB 9K155 AA
15	BOLT - (HEX.HEAD) SECHSKANTSCHRAUBE VIS A TETE SIX PANS TORNILLO CON CABEZA HEXAGONAL	M5X40		0976-0777	D	1488479	1	E 802115 S72
16	NUT - (HEX.) SECHSKANTMUTTER ECROU A SIX PANS TUERCA HEXAGONAL	M5		0976-0777	D	1486684	1	E 620011 S72
17	SCREW -(FILLISTER HEAD SELF-TAPPING) LINSENBLECHSCHRAUBE VIS PARKER A TETE LENTIFORME TORNILLO CON CABEZA LENTICULAR (ROSCA PLANCHA)	6,3 X 16		0976-	D	1504822	2/4	E 610287 S71
18	WASHER SCHEIBE RONDELLE ARANDELA	6,4X17X2,5 6,9X12X1,5		0976- 0877-		1464174 1459510	2 4	E 630025 S71 E 630024 S71
	PIPE ASSY -(FILTER TO FUEL VOLUME DIVIDER) DRUCKLEITUNG - FILTER AN MENGENTEILER TUYAU A PRESSION - FILTRE AU DIVISEUR DE QUANTITE TUBO DE PRESION - FILTRO A DIVISOR DE CANTIDAD							
19				0976-0777	D	1562382	1	H75TM 9289 LA
19A			GRANADA	0877-0881		6096086	1	78GB 9289 DE
			GRANADA	0881-		6116758	1	82GB 9289 AD
19B			GRANADA	0877-0881		6095922	1	78GB 9308 CJ
			GRANADA	0881-		6103283		82GB 9308 AB
19C			CAPRI			1595679	1	V81EB 9308 AA
	PIPE ASSY - (FUEL VOLUME DIVIDER TO TANK)-RETURN RUECKLAUFLEITUNG - MENGENTEILER AN KRAFTSTOFFBEHAELTER TUYAU DE RETOUR - DIVISEUR DE QUANTITE AU RESERVOIR TUBO DE RETORNO - DIVISOR DE CANTIDAD A DEPOSITO							
20				0976-0777	D	*1562379*	1	+)
			GRANADA 4400	0877-0881		*6095926*	1	+2) 6103290
			GRANADA	0881-		6103290	1	82GB 9A337 AB
			GRANADA Ø 8			5005724	)-(	A79SX 9324 AA
			CAPRI			1595676	1	V81EB 9A337 AA
			CAPRI Ø 8			5007899	)-(	A81SX 9023 BA
21	BOLT - (BANJO) HOHLSCHRAUBE VIS RACCORD TORNILLO HUECO	M12 X 1,5		0976-		6054979	4	E 804688 S72

5.130

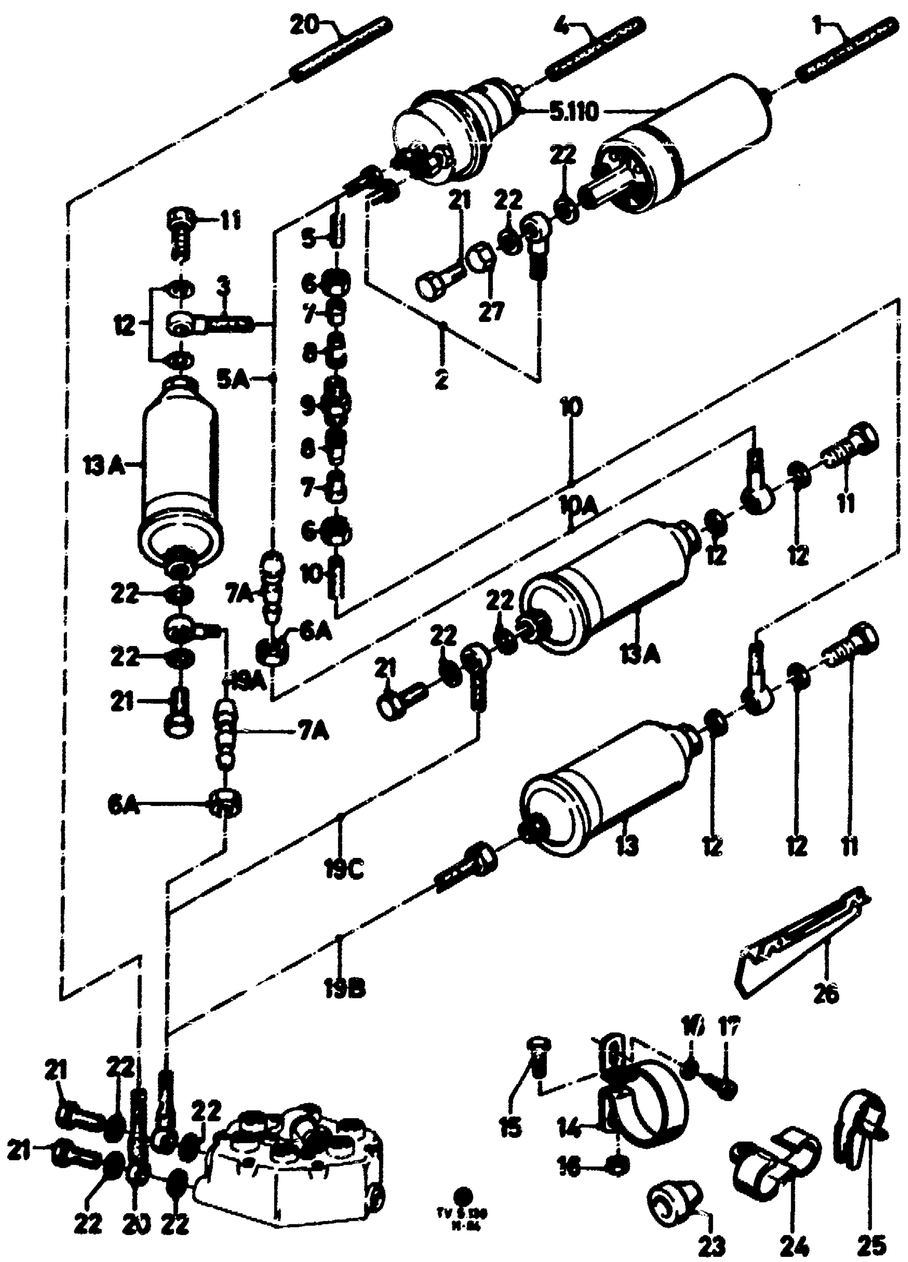

22	SEAL DICHTRING JOINT JUNTA	M12 M12			0976-0777 0877-	D	1574769 6054981	4 8	E 854103 S E 830637 S
23	GROMMET GUMMITUELLE OEILLET CAOUTCHOUC MANGUITO DE GOMA				0976-	GB	6043110	1	E 890231 S
24 (24A)	CLIP - (DOUBLE) DOPPELCLIP CLIP DOUBLE CLIP DOBLE	5,8 X 7,6			0976- 0881-		6027180 1464957	1 1	E 864486 S 118521 ES32
25	CLAMP - (FUEL RETURN PIPE) KLEMME - RUECKLAUFLEITUNG AGRAFE - TUYAU DE RETOUR SUJETADOR - TUBO DE RETORNO				0976-0777	D	1535421	1	E 864401 S
26	SHIELD -(FUEL TUBE) SCHUTZBLECH - KRAFTSTOFFLEITUNG TOLE DE PROTECTION - TUYAU DE COMBUSTIBLE CHAPA PROTECTORA - TUBO DE GASOLINA		GRANADA CAPRI		0881- 0881-	 D	6103282 1610659	1 1	82GB 9C291 AA V81EB 9C291 AA
27	NUT -(BLIND) HUTMUTTER ECROU BORGNE TUERCA CIEGA	M12 X 1,5					6108191	1	E 826246 S72

5.131

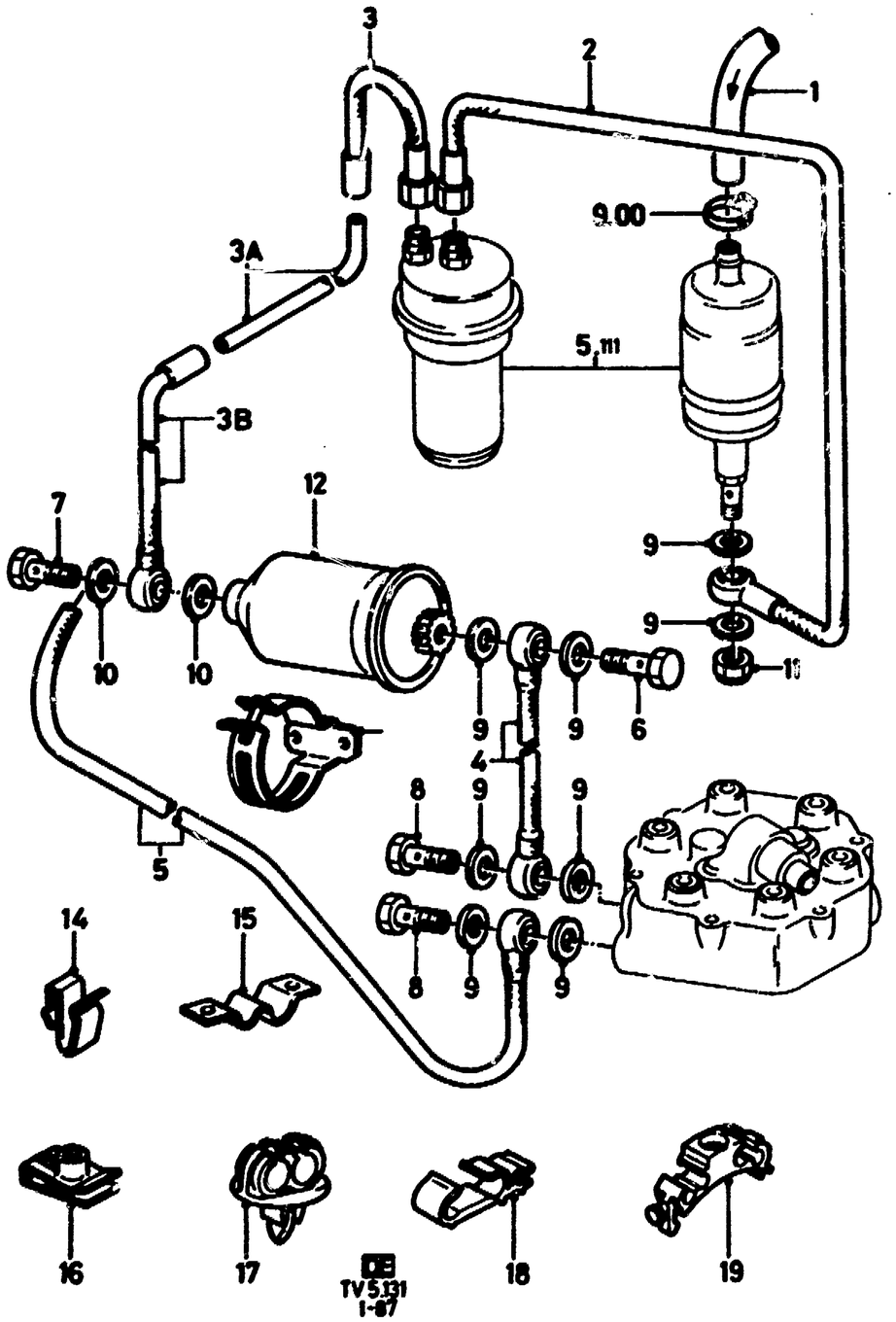

FUEL PIPES AND FUEL FILTER — SIERRA — TUYAUX D'ALIMENTATION ET FILTRE A ESSENCE
KRAFTSTOFFLEITUNGEN UND KRAFTSTOFFILTER — M F I — TUBOS DE GASOLINA Y FILTRO DE GASOLINA

ILL. REF	PART NAME / TEILE-BEZEICHNUNG		MOD MOD	MOD.YEAR / BAUJAHR	PROD PROD	FINIS NO. / BESTELL-NR	QTY STK	PART NUMBER / TEILE-NUMMER
1	HOSE -(FUEL TANK TO PUMP) SCHLAUCH - KRAFTSTOFFBEHAELTER AN PUMPE TUYAU FLEXIBLE - RESERVOIR A LA POMPE TUBO FLEXIBLE - DEPOSITO A BOMBA					6096322	1	83BB 9K541 AA
2	PIPE ASSY -(PUMP TO FUEL ACCUMULATOR) DRUCKLEITUNG - PUMPE AN SPEICHER TUYAU A PRESSION - POMPE AU L'ACCUMULATEUR D'ESSENCE TUBO DE PRESION - BOMBA A ACUMULADOR DE GASOLINA					6123888	1	83BB 9D546 AB
3	PIPE ASSY -(FUEL ACCUMULATOR TO FILTER)					6146399	1	83BB 9289 EB
3A	DRUCKLEITUNG - SPEICHER AN FILTER	10M				5003963	)-(	A77SX 2K312 BA
3B	TUYAU A PRESSION - ACCUMULATEUR AU FILTRE			-0884		6132419	1	83BB 9308 DA
	TUBO DE PRESION - ACUMULADOR A FILTRO			0884-1084		6146402	1	83BB 9308 DB
				1084-1184		6146403	1	85BB 9308 AB
				1184-		6148522	1	85BB 9308 CA
4	PIPE ASSY -(FILTER TO FUEL VOLUME DIVIDER)			-1084		*6132415*	1	+2) 6138311
	DRUCKLEITUNG - FILTER AN MENGENVERTEILER			1084-0685		6138311	1	85BB 9A274 AA
	TUYAU A PRESSION - FILTRE AU DIVISEUR DE QUANTITE			0685-		6156578	1	85BB 9A274 CA
	TUBO DE PRESION - FILTRO A DIVISOR DE CANTIDAD							
5	FUEL RETURN - KRAFTSTOFFRUECKLAUF - RETOUR DE COMBUSTIBLE - RETORNO DE GASOLINA -							
	- FRONT TUBE			-1084		6132420	1	83BB 9A337 CB
	- ROHR VORN					1638440	1	85BB 9A337 GA
	- TUBE AV							
	- TUBO DELANTERO							
	- NYLON, NYLON, NYLON, NILON	Ø 8MM 5M				5007899	)-(	A81SX 9023 BA
6	BOLT -(BANJO)	M12 X 1,5				6054979	X	E804688 S72
7	HOHLSCHRAUBE	M14 X 1,5				6054980	X	E804691 S72
8	VIS RACCORD	M12 X 1,5 + M8 X 1				6132469	X	E805204 S72
	TORNILLO HUECO							
9	SEAL	M12				6054981	X	E830637 S
10	DICHTRING	M14				1503882	X	E830096 S
	JOINT							
	JUNTA							
11	NUT -(BLIND)	M12 X 1,5				6108191	1	E826246 S76
	HUTMUTTER							
	ECROU BORGNE							
	TUERCA CIEGA							
12	FILTER ASSY					6103279	1	82GB 9155 AA
	FILTER							
	FILTRE							
	FILTRO							
13	CLAMP -(FILTER MOUNTING)					6096300	1	83BB 9K155 AA
	SCHELLE - FILTERBEFESTIGUNG					6133207	1	85BB 9K155 AA
	COLLIER DE SERRAGE - FILTRE							
	COLLAR DE FIJACION - FILTRO							
14	CLAMP -(PIPE)					6120940	2	E865228 S81
	ROHRKLEMME				D	1528362	3	E864403 S76
	BRIDE				GB	1613120	3	E864403 S71

5.131

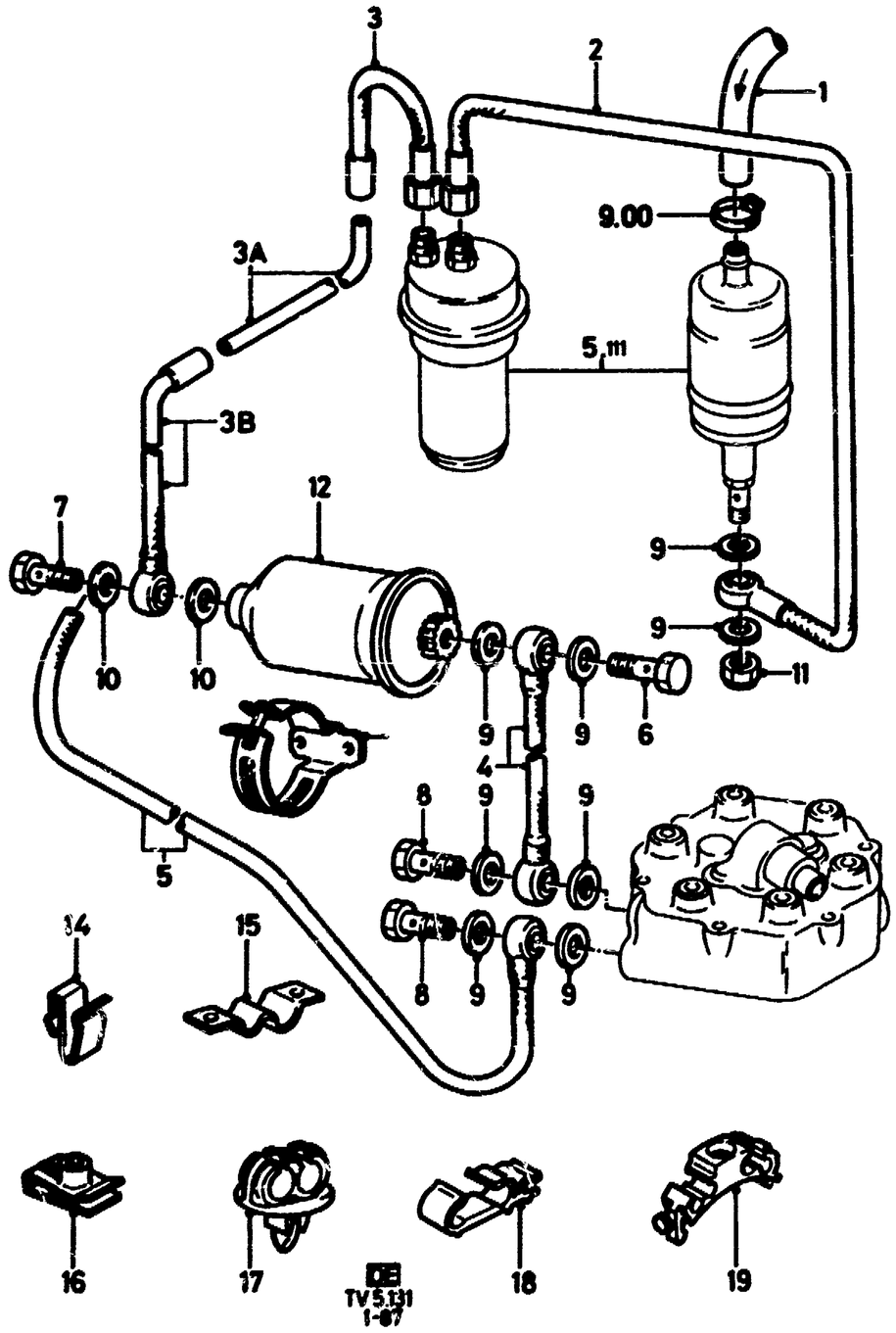

15	ABRAZADERA				6047811	1	+2) 1640042
					1640042	1	E865455 S81
16	NUT -(SPRING) FEDERMUTTER ECROU CLIP TUERCA RAPIDA	M3			6039805	2	E824038 S72
17	CLIP				6108608	X	E865096 S
18	ROHRCLIP				6110208	3	E865200 S
19	AGRAFE CLIP				6110209	4	E865201 S

5.132

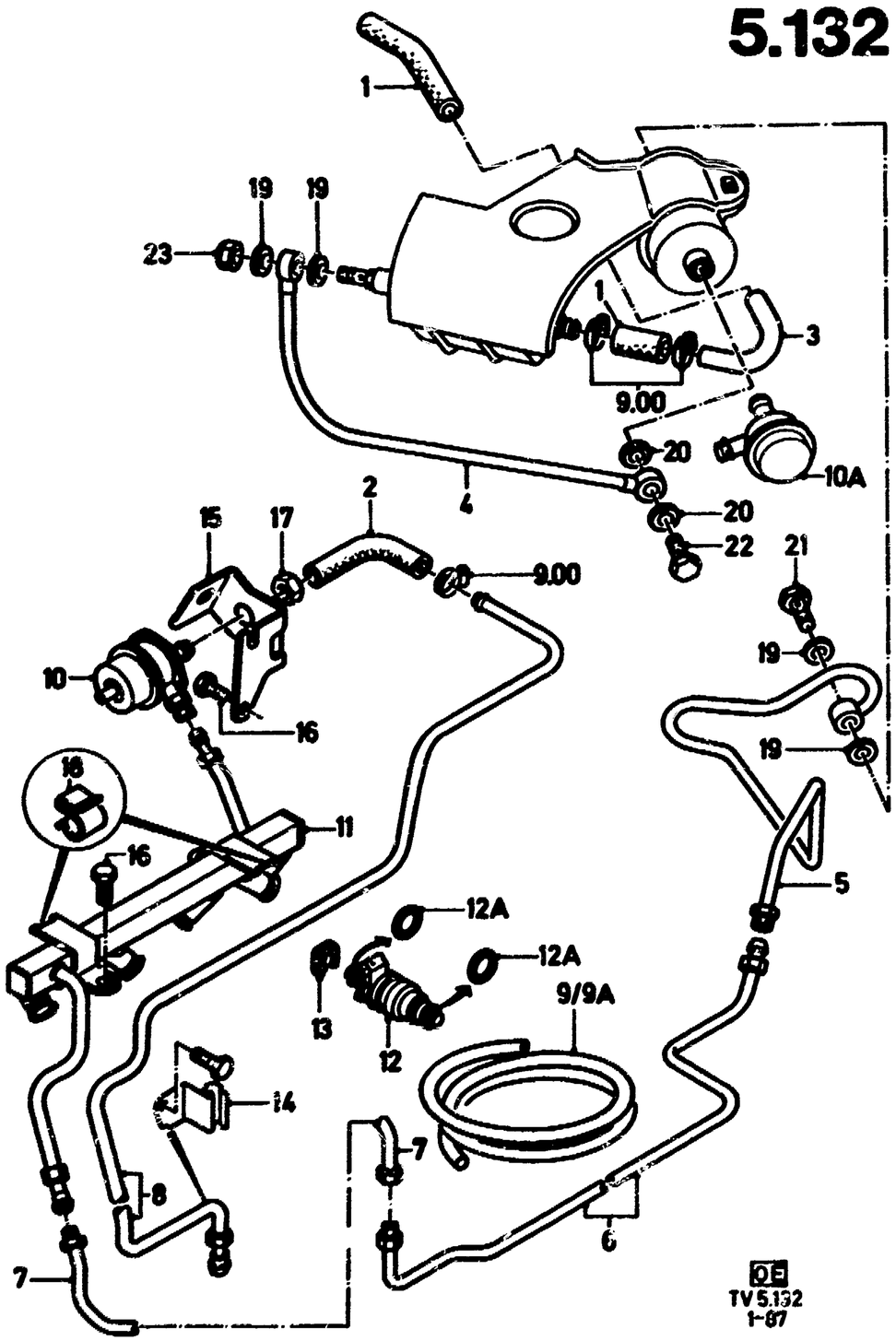

FUEL TUBES AND INJECTORS — EFI — TUYAUX D'ALIMENTATION DE COMBUSTIBLE ET INJECTEURS
KRAFTSTOFFLEITUNGEN UND EINSPRITZVENTILE — TUBOS DE ALIMENTACION DE COMBUSTIBLE Y INYECTORES

ILL. REF	PART NAME / TEILE-BEZEICHNUNG	MOD MOD	MOD.YEAR BAUJAHR	PROD PROD	FINIS NO. BESTELL-NR	QTY STK	PART NUMBER TEILE-NUMMER
1	HOSE SCHLAUCH		-1086 1086-		6160833 6162078	1 1	85BB 9K541 AB 86BB 9K541 AA
2	TUYAU FLEXIBLE TUBO FLEXIBLE				1634665	1	85TF 9324 CA
3	TUBE - (INLET) ROHR TUYAU TUBO TUBE ASSY LEITUNG TUYAU TUBO				1637929	1	85GB 9K541 EA
4	PUMP TO FILTER PUMPE AN FILTER POMPE AU FILTRE BOMBA A FILTRO				1637384	1	85GB 9D546 AB
5	FILTER TO ENGINE				6146401	1	85GB 9289 BB
6	FILTER AN MOTOR	80 10M			5003963	)-(	A77SX 2K312 BA
7	FILTRE AU MOTEUR FILTRO A MOTOR				6153886	1	85GB 9308 JA
8	ENGINE TO FUEL TANK MOTOR AN TANK MOTEUR AU RESERVOR MOTOR A DEPOSITO		-1085 1085-0186 0186-		6155544 6161511 6165821	1 1 1	85TF 9D333 AD 85TF 9D333 AE 85TF 9D333 AF
9	PIPE - (FUEL) KRAFTSTOFFLEITUNG TUYAU DE COMBUSTIBLE TUBO DE COMBUSTIBLE	Ø8 5M			5007899	)-(	A81SX 9023 BA
9A	HOSE -(CONNECTING) VERBINDUNGSSCHLAUCH TUYAU FLEXIBLE DE RACCORDEMENT TUBO FLEXIBLE DE ENLACE	Ø8 5M			5005724	)-(	A79SX 9324 AA
10	REGULATOR - (PRESSURE) DRUCKREGLER				6140461	1	85TF 9P917 AB
10A	CORRECTEUR DE PRESSION REGULADOR DE PRESION				6157533	1	85GB 9F775 AA
11	MANIFOLD ASSY - (FUEL CHARGE) KRAFTSTOFFVERTEILER REPARTITEUR DE COMBUSTIBLE REPARTIDOR DE COMBUSTIBLE				6151686	1	85TF 9H487 BE
12	INJECTOR ASSY - (FUEL) EINSPRITZVENTIL INJECTEUR INYECTOR		-0287 0287-		6151689 1641845	6 6	85TF 9F593 AB 85TF 9F593 A1B
12A	SEAL DICHTRING BAGUE D'ETANCHEITE ANILLO DE JUNTA				6134936	12	[illegible]054204 S
13	RETAINER KLAMMER		-1286 GB 1286- GB		6142955 6173459	6 6	85HF 9C995 AB 86HF 9C995 AA

5.132

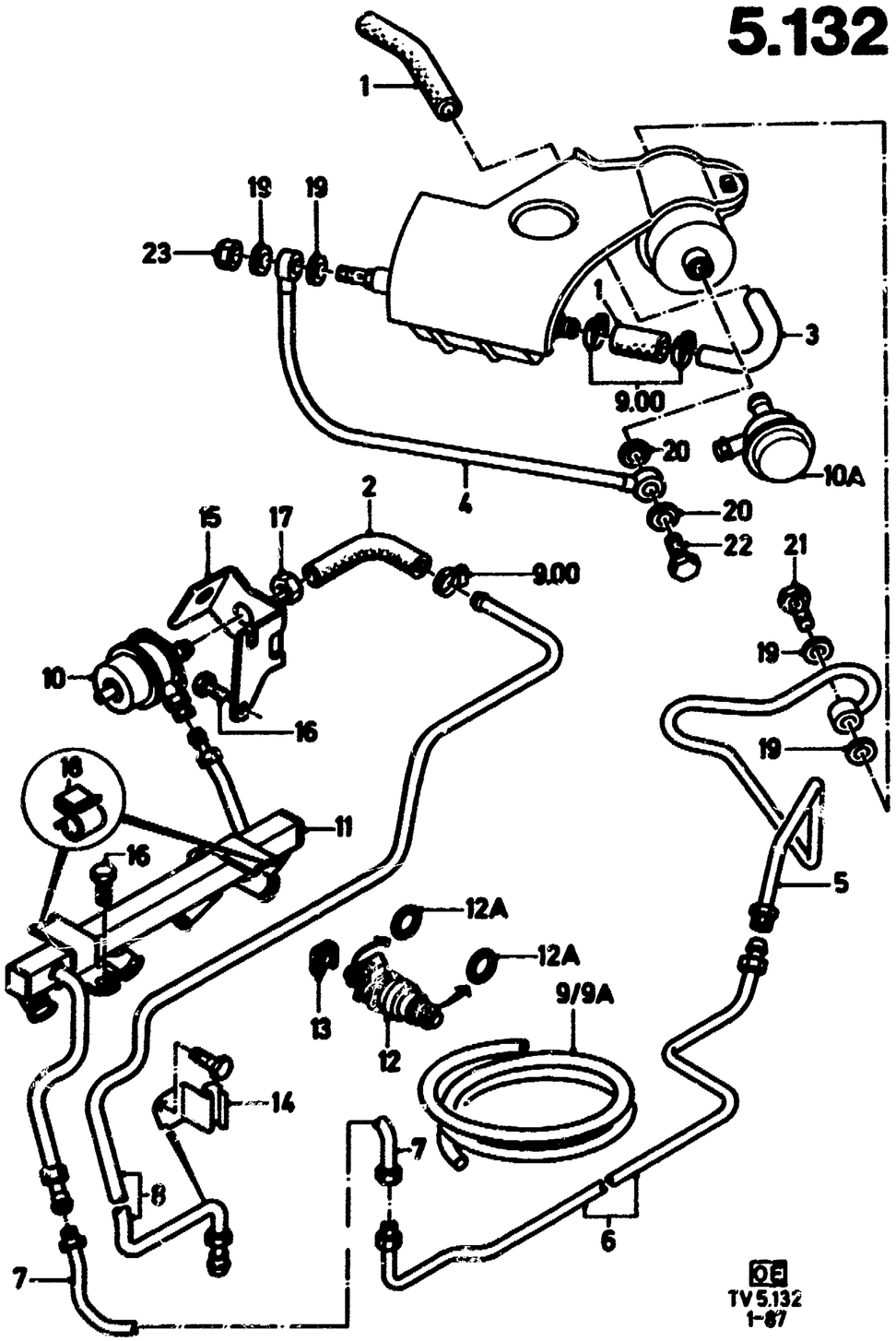

	AGRAFE			-1286	6142955	6	÷) 6173459
	RETEN			1286-	6173459	6	86HF 9C995 AA
14	BRACKET				6152374	1	85TF 9D319 CA
15	HALTER SUPPORT SOPORTE				6145435	1	85TF 9D394 BB
16	BOLT -(HEX. HEAD) SECHSKANTSCHRAUBE VIS A TETE HEXAGONALE TORNILLO DE CABEZA HEXAGONAL	M6 X 16			1472061	6	E602166 S72
17	NUT -(HEX.) SECHSKANTMUTTER ECROU A SIX PANS TUERCA HEXAGONAL	M16 X 1,5			1503879	1	E820030 S72
18	CLIP KLAMMER AGRAFE GRAPA				1420571	2	120204 ES32
19	GASKET	A12			6054981	4	E830637 S
20	DICHTRING RONDELLE DE JOINT ARANDELA DE JUNTA				1503882	2	E830096 S
21	ADAPTOR	M12 X 1,5			6054979	1	E804688 S72
22	HOHLSCHRAUBE VIS CREUSE TORNILLO HUECO				6054980	1	E804691 S72
23	NUT -(BLIND) HUTMUTTER ECROU BORGNE TUERCA CIEGA	M12 X 1,5			6106191	1	E826246 S76

5.140

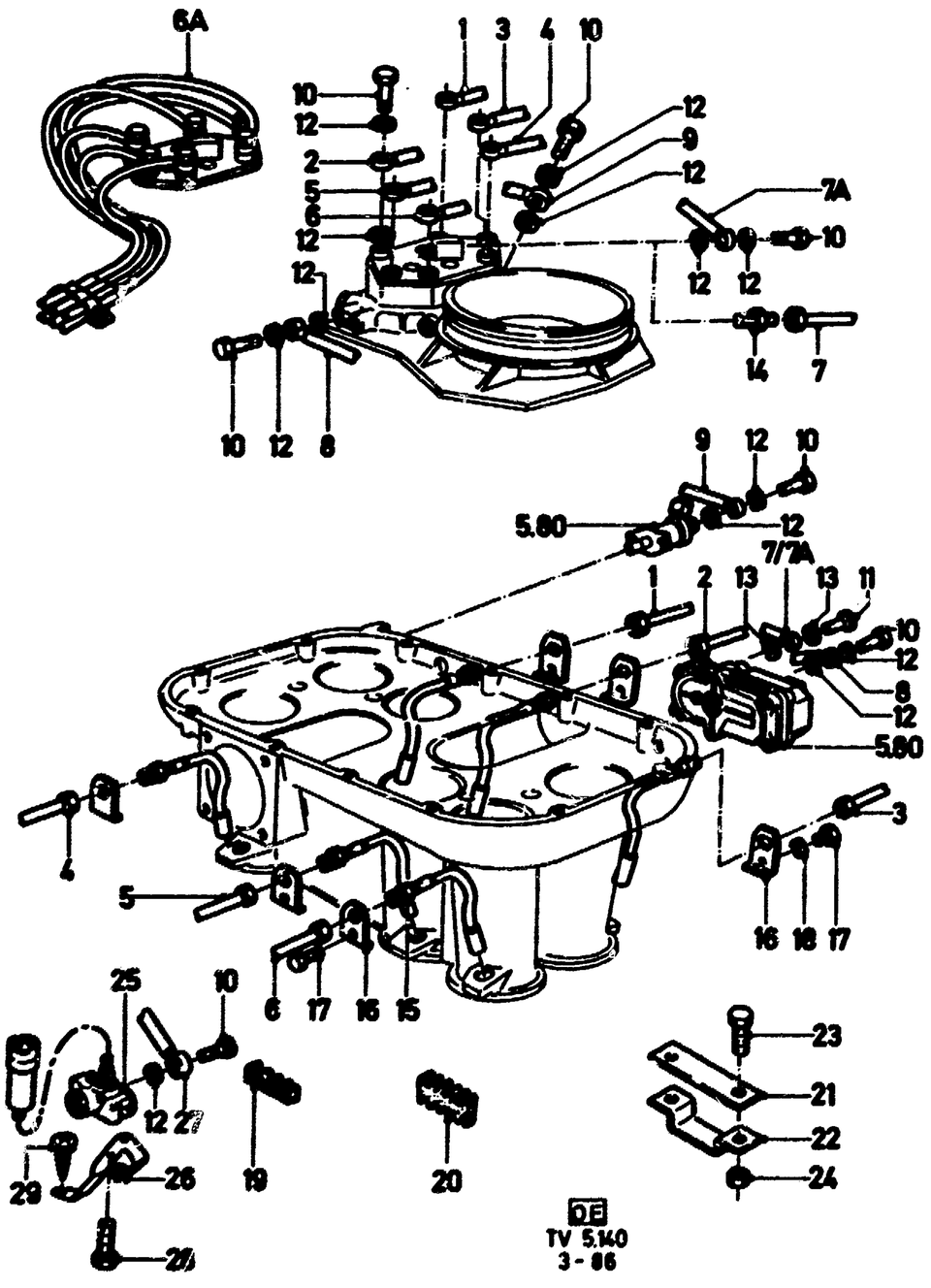

INJECTION PIPES AND VALVES, FUEL FLOW METER
EINSPRITZLEITUNGEN, VENTILE, MENGENMESSER

M F I

TUYAUX D'INJECTION ET VALVES, MESUREUR DE DEBIT DE COMBUSTIBLE
TUBOS DE INYECCION Y VALVULAS, MEDIDOR DEL CAUDAL DE PASO DE GASOLINA

5.140

ILL. REF	PART NAME TEILE-BEZEICHNUNG		MOD MOD	MOD.YEAR BAUJAHR	PROD PROD	FINIS NO. BESTELL-NR	QTY STK	PART NUMBER TEILE-NUMMER
	PIPE ASSY – (INJECTION) EINSPRITZLEITUNG – TUYAU D'INJECTION TUBO DE INYECCION							
1	– CYLINDER – ZYLINDER – CYLINDRE – CILINDRO	NO 1 GRANADA/CAPRI SIERRA		0976–0777 0877–1079 1079– 	D	1562397 6051573 1591429 6123182	1 1 1 1	H75TM 9A555 AA 78TF 9A555 AA 80TF 9A555 AB 83TF 9A555 BA
2		NO 2 GRANADA/CAPRI SIERRA		0976–0777 0877–1079 1079–0881 0881– 	D	1562398 6051574 *1591430* 6107157 6123183	1 1 1 1 1	H75TM 9A556 AA 78TF 9A556 AA +2) 6107157 82TF 9A556 AA 83TF 9A556 BA
3		NO 3 GRANADA/CAPRI SIERRA		0976–0777 0877–1079 1079– 	D	*1562399* 6051575 1591431 6123184	1 1 1 1	+) 78TF 9A557 AA 80TF 9A557 AB 83TF 9A557 BA
4		NO 4 GRANADA/CAPRI SIERRA		0976–0777 0877–1079 1079– 	D	1574738 6051576 1591432 6123185	1 1 1 1	H75TM 9A558 AA 78TF 9A558 AA 80TF 9A558 AB 83TF 9A558 BA
5		NO 5 GRANADA/CAPRI SIERRA		0976–0777 0877–1079 1079– 	D	*1575117* 6051577 1591433 6123186	1 1 1 1	+) 78TF 9A559 AA 80TF 9A559 AB 83TF 9A559 BA
6		NO 6 GRANADA/CAPRI SIERRA		0976–0777 0877–1079 1079– 	D	1575118 6051578 1591434 6123187	1 1 1 1	H75TM 9A560 AA 78TF 9A560 AA 80TF 9A560 AB 83TF 9A560 BA
6A	HARNESS ASSY – (FUEL INJ. TUBES) EINSPRITZLEITUNGEN MIT PLATTE TUYAUX D'INJECTION AVEC PLAQUE TUBOS DE INYECCION CON PLACA					6123196	1	83TF 9P860 BA
	PIPE ASSY – (FUEL VOLUME DIVIDER CONTROL) – KRAFTSTOFFSTEUERLEITUNG – TUYAU DE COMMANDE – TUBO DE MANDO –							
7 7A	– FUEL VOLUME DIVIDER – MIXTURE ENRICHMENT REGULATOR – MENGENTEILER – WARMLAUFREGLER – DIVISEUR DE QUANTITE – REGULATEUR D'ENRICHISSEMENT DE MELANGE – DIVISOR DE CANTIDAD – REGULADOR ENRIQUECIMIENTO DE MEZCLA	GRANADA/CAPRI SIERRA		0976–0777 0877–1179 1179–	D	1562377 6061278 1591436 6123200	1 1 1 1	H75TM 9289 BA 78TF 9289 CB 80TF 9289 EB 83TF 9P911 BA
8	– MIXTURE ENRICHMENT REGULATOR – FUEL VOLUME DIVIDER – WARMLAUFREGLER – MENGENTEILER – REGULATEUR D'ENRICHISSEMENT DE MELANGE – DIVISEUR DE QUANTITE – REGULADOR ENRIQUECIMIENTO DE MEZCLA – DIVISOR DE CANTIDAD	GRANADA/CAPRI SIERRA		0976–0777 0877–1179 1179–	D	1562378 6061276 1591437 6123201	1 1 1 1	H75TM 9289 CA 78TF 9289 AB 80TF 9289 DB 83TF 9P912 BA

5.140

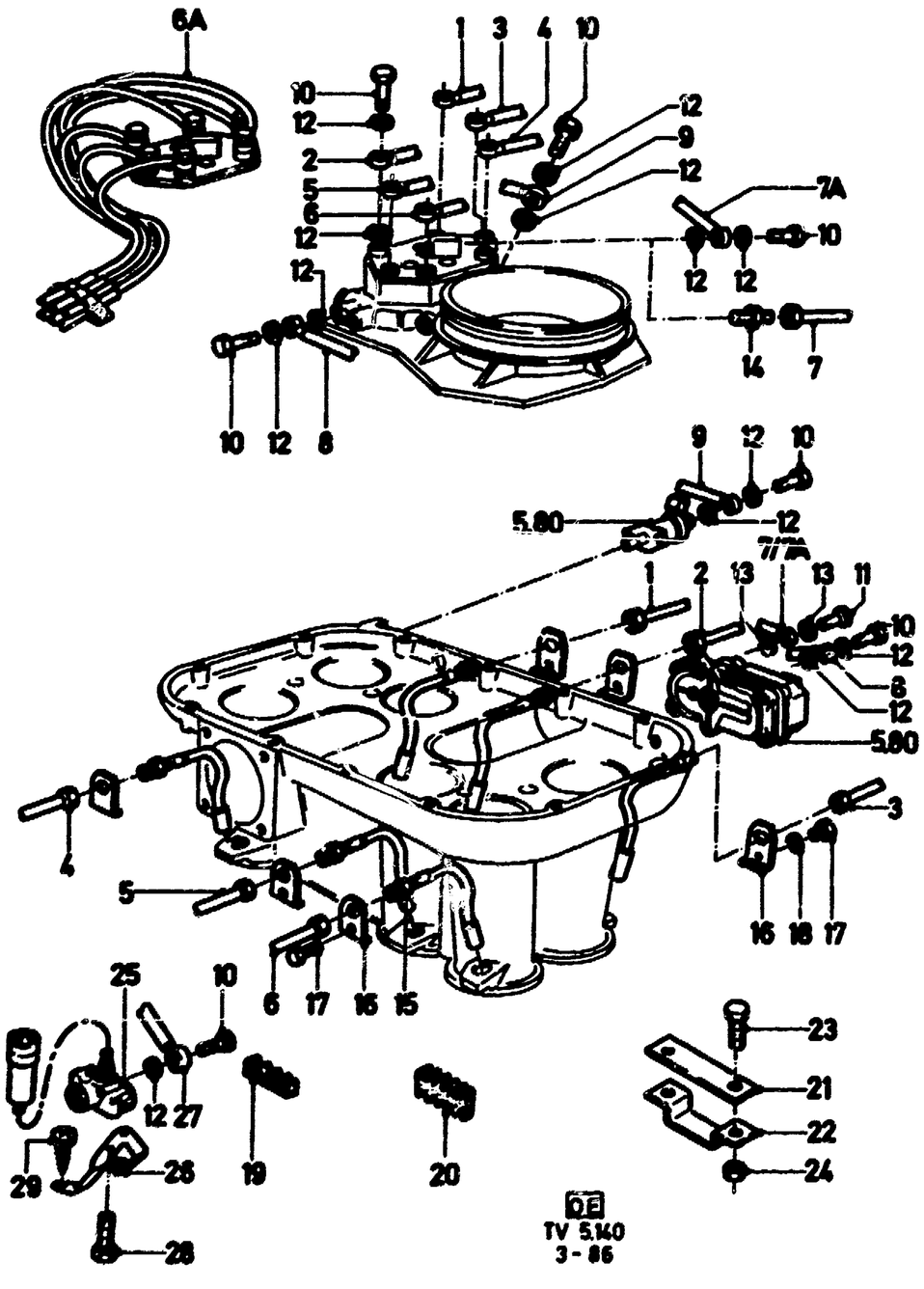

9	PIPE ASSY – (ELECTRIC STARTER VALVE) EINSPRITZLEITUNG – ELEKTROSTARTVENTIL TUYAU D'INJECTION – VALVE ELECTRIQUE DE DEMARRAGE TUBO DE INYECCION – VALVULA ELECTRICA DE ARRANQUE			0976-0777 0877-1179	D	1562376 6061277	1 1	H75TM 9289 AA 78TF 9289 BB
			GRANADA/CAPRI	1179–		1591435	1	80TF 9289 CB
			SIERRA	–0583		*6123202*	1	+2) 6132496
			SIERRA	0583–		6132496	1	83TF 9P913 BB
10	BOLT – (BANJO)	M8 X 1		0976–		6076299	X	E804832 S72
11	HOHLSCHRAUBE VIS RACCORD TORNILLO HUECO	M10 X 1		0976–		6061309	X	E804812 S72
12	SEAL DICHTRING	M8		0976–		1591288	X	E834096 S
13	JOINT SELLO	M10		0976–		1574768	2	E854102 S
14	ADAPTOR EINSCHRAUBSTUTZEN RACCORD CONECTOR			0976-0777	D	1562365	1	H75TM 6A740 AA
15	VALVE ASSY – (INJECTION) EINSPRITZVENTIL VALVE D'INJECTION VALVULA DE INYECCION SECURING INJECTION VALVE BEFESTIGUNG EINSPRITZVENTIL FIXATION VALVE D'INJECTION SUJECION VALVULA DE INYECCION			0976-0777 0877-1179 1179–	D	*1575728* 6058259 6082188 6115026	6 6 6 6	+) 78TF 9F593 AB 80TF 9F593 AA 83TF 9F593 AA
16	PLATE – (VALVE RETAINING) HALTER PLAQUE-SUPPORT PLACA DE SOPORTE			0976-0777 0877–	D	1574758 6061279	6 6	H75TM 12270 AA 78TF 9C334 AC
17	BOLT – (HEX. HEAD) SECHSKANTSCHRAUBE VIS A TETE SIX PANS TORNILLO CON CABEZA HEXAGONAL			0976–		1474710	6	E602144 S72
18	WASHER – (FLAT) SCHEIBE RONDELLE PLATE ARANDELA PLANA			0877–		1467846	6	E630021 S71
19	SEPARATOR FUEHRUNG			0877–1179 1179–		6072020 1591442	2 1	78TF 9A317 EA 80TF 9A317 AA
20	GUIDE GUIA			0877–	GB	6072019	2	78TF 9A317 DD
21	RETAINER HALTEPLATTE CONTRE-PLAQUE CONTRAPLACA					1591438	1	D80TF 9P860 BB1
22	CLAMP SCHELLE COLLIER ABRAZADERA					1591439	1	D80TF 9P860 BB2
23	SCREW SCHRAUBE VIS TORNILLO	M4 X 10				1591440	2	D80TF 9P860 BB3
24	NUT MUTTER	M4				1591441	2	D80TF 9P860 BB4

5.140

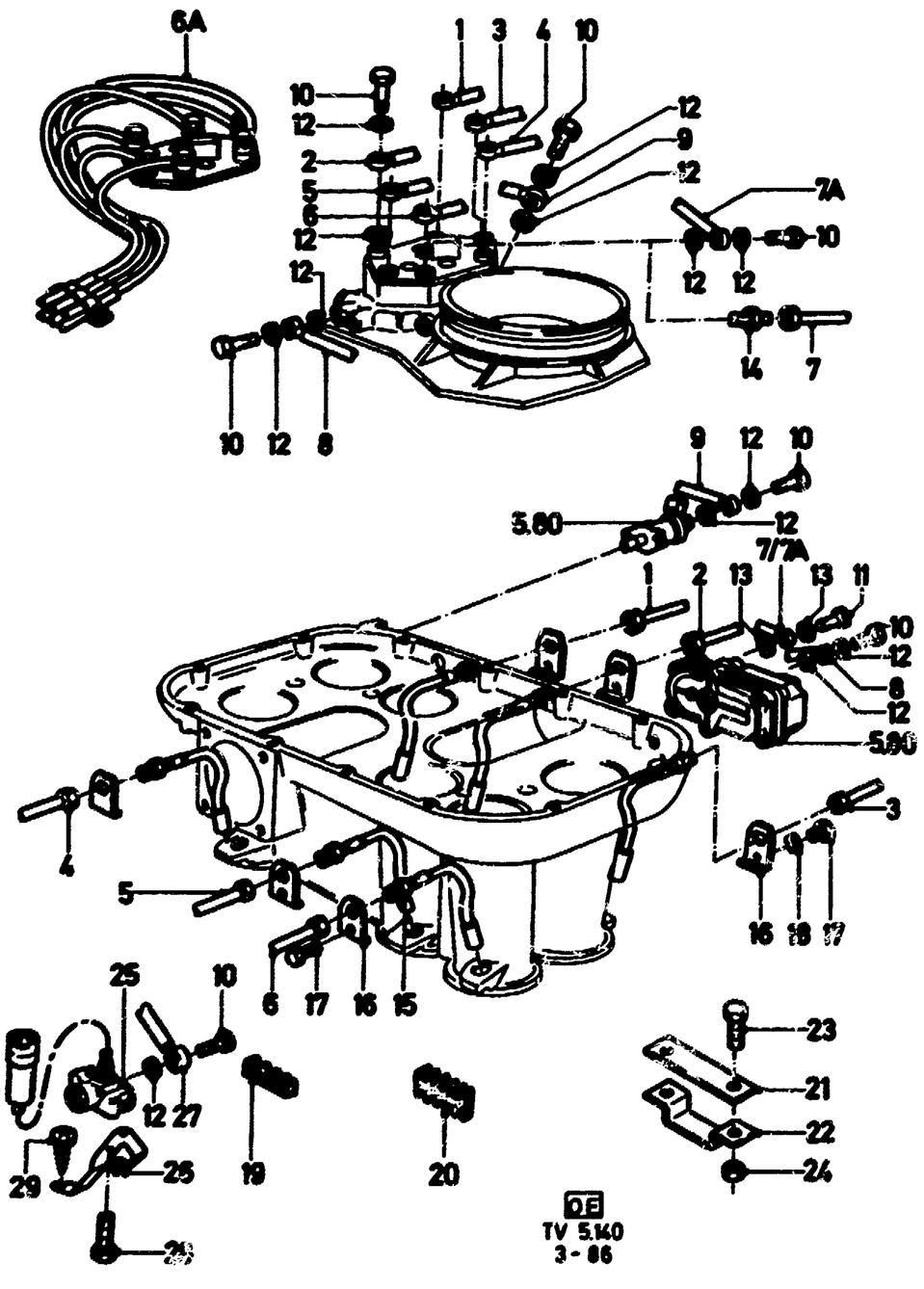

OE
TV 5.140
3 - 86

	ECROU TUERCA						
25	METER ASSY –(FUEL FLOW) MENGENMESSER MESUREUR DE DEBIT DE COMBUSTIBLE MEDIDOR DEL CAUDAL DE PASO DE COMBUSTIBLE		–0486 0486–	6097148 1644771	1 1	83BB 10951 AA 83BB 10951 AB
26	BRACKET HALTER SUPPORT SOPORTE		0881–0283 0283–0285	*6107161* 6129328	1 1	+2) 6129328 82TF 10K940 CA
27	PIPE ASSY –(INJECTION) DRUCKLEITUNG TUYAU D'INJECTION TUBO DE INYECCION	GRANADA/CAPRI SIERRA	0881–0285	6107162 6123203	1 1	82TF 10K941 BA 83TF 10K941 BA
28	BOLT –(HEX. HEAD) SECHSKANTSCHRAUBE VIS A TETE HEXAGONALE TORNILLO CON CABEZA HEXAGONAL	M6 X 14 M5 X 30	–0283 0283–	1475466 1602360	2 2	E602165 S72 E802050 S72
29	BOLT –(SELF-TAPPING) BLECHSCHRAUBE VIS PARKER TORNILLO (ROSCA PLANCHA)			6125407	2	E810076 S71

5

5.20	ONE-VENTURI CARBURETOR UEBERSICHTSTABELLE EINZELVERGASER CARBURATEUR A CORPS SIMPLE CARBURADOR DE CUERPO UNICO	-"GB" TV12 – 17	01
5.202	ONE-VENTURI CARBURETOR EINZELVERGASER CARBURATEUR A CORPS SIMPLE CARBURADOR DE CUERPO UNICO	-"GB"	03
5.203	ONE-VENTURI CARBURETOR EINZELVERGASER CARBURATEUR A CORPS SIMPLE CARBURADOR DE CUERPO UNICO	-"GB"	04
5.210	ONE-VENTURI CARBURETOR EINZELVERGASER CARBURATEUR A CORPS SIMPLE CARBURADOR DE CUERPO UNICO	-"GB"	05
5.211	ONE-VENTURI CARBURETOR EINZELVERGASER CARBURATEUR A CORPS SIMPLE CARBURADOR DE CUERPO UNICO	-"GB"	07

5.20

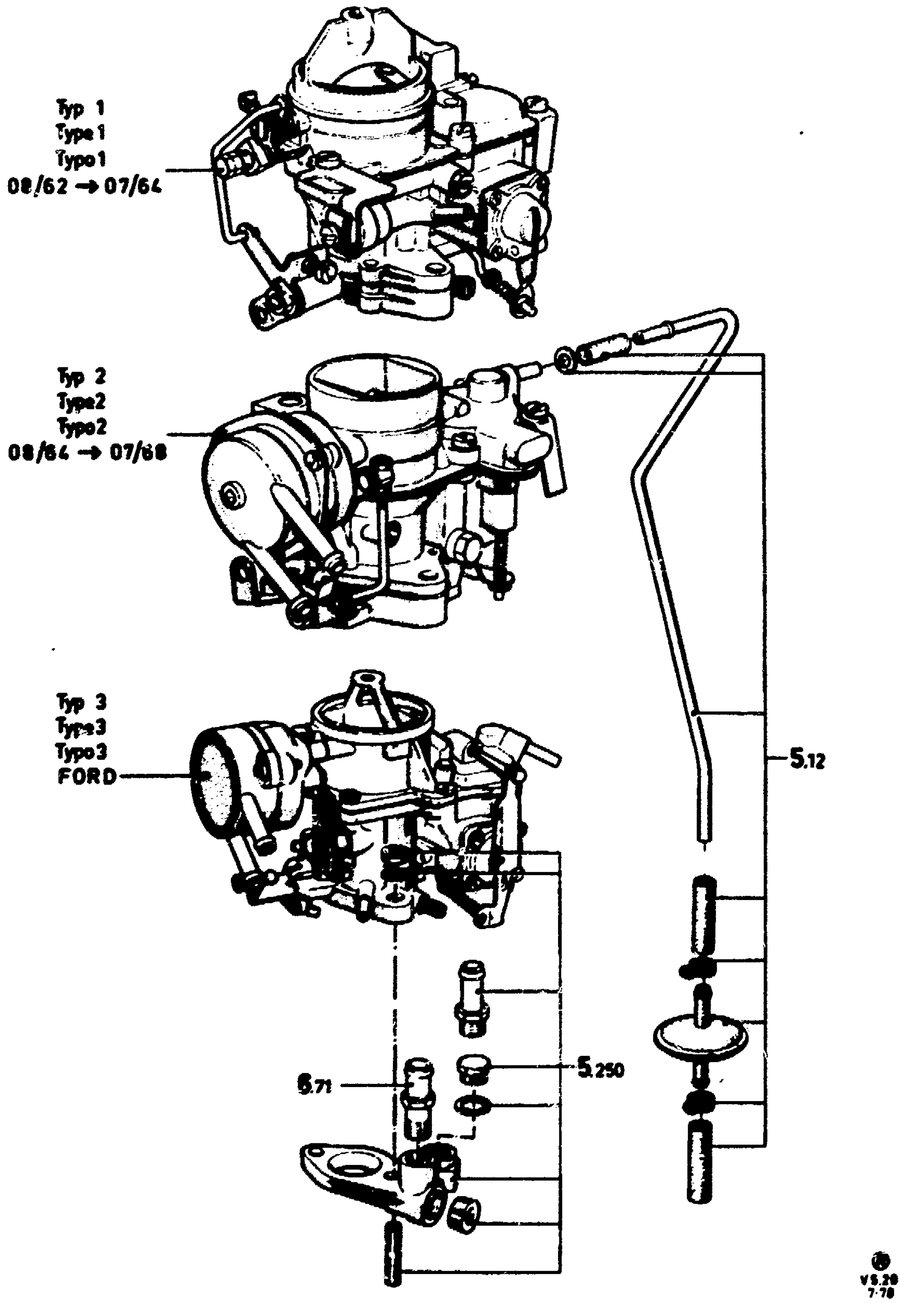

ONE-VENTURI CARBURETOR – "GB" CARBURATEUR A CORPS SIMPLE
UEBERSICHTSTABELLE EINZELVERGASER TV12 – 17 CARBURADOR DE CUERPO UNICO

ILL. REF	PART NAME TEILE-BEZEICHNUNG				MOD MOD	MOD.YEAR BAUJAHR	PROD PROD	FINIS NO. BESTELL-NR	QTY STK	PART NUMBER TEILE-NUMMER
	12M/15M									
	TV12L33	MANUAL	E15917	5.202		0866-0768	D	+)	1	11 464506
	TV12L33	MANUAL		5.203		0867-0770		+)	1	C8GH 9510 F
	12M/15M									
	TV13L	MANUAL	E15396	5.202		0866-0768	D	+)	1	11 464133
	TV13L	MANUAL		5.203		0867-0769		+2)	1	C8GH 9510 A
	TV13L	MANUAL		5.203		0869-0770		+2)	1	69TW 9510 LA
	TV13L	MANUAL		5.203		0867-0770	D	*1481497*	1	+)
	TV13H	MANUAL	E15902	5.202		0866-0768	D	+)	1	11 464452
	TV13H	MANUAL		5.203		0867-0769		+)	1	C8GH 9510 B
	TV13H	MANUAL		5.203		0867-0770	D	+)	1	69TW 9510 TA
	CAPRI									
	TV13L	MANUAL		5.220		1268-0969		+2)	1	69TW 9510 AA
	TV13L	MANUAL		5.220		0969-0770		+2)	1	69TW 9510 AB
	TV13L	MANUAL		5.220		0969-0770		+2)	1	69TW 9510 AC
	TV13L	MANUAL		5.220		0870-0872	D	1478687	1	71TW 9510 AA
	TV13H	MANUAL		5.220		1268-0769		+2)	1	69TW 9510 GA
	TV13H	MANUAL		5.220		0869-0770		+2)	1	69TW 9510 GB
	TV13H	MANUAL		5.220		0770-	D	1478688	1	71TW 9510 BA
	TRANSIT									
	TV13L	MANUAL	E15722	5.230		0866-0367		+)	1	11 623285
	TV13L	MANUAL	E15396	5.202		0366-0767	D	+)	1	11 464133
	TV13L	MANUAL		5.231		0567-0768		+)	1	C7KH 9510 C
	TV13L	MANUAL		5.231		0868-0969		+)	1	C8KH 9510 A
	TV13L	MANUAL		5.231		0969-0870		+)	1	69TW 9510 SA
	TV13L	MANUAL		5.231		0870-1270	D	+)	1	71TW 9510 RA
	12M/15M									
	TV15L37	MANUAL	E15226	5.210		0864-0766	D	+)	1	11 425863
	TV15L40	MANUAL	E15396	5.202		0866-0768	D	*0464133*	1	+)
	TV15L40	MANUAL				0867-0770	D	*1481497*	1	+)
	TV15H48	MANUAL	E15397	5.202		0866-0768	D	+)	1	11 464134
	TV15H48	MANUAL		5.203		0867-0769		+2)		C8GH 9510 D
	TV15H48	MANUAL		5.203		0867-0770	D	*1474666*	1	+)
	17M									
	TV15L	MANUAL	E15727	5.210		0866-0768	D	+)	1	11 444870
	TV15L	MANUAL		5.211		0867-0769		+2)	1	C7JH 9510 A
	TV15L	MANUAL		5.211		0869-0770	D	0801782	1	69TW 9510 HA
	CAPRI									
	TV15L	MANUAL		5.222		1268-0770		+2)	1	69TW 9510 CB
	TV15L	MANUAL		5.222		0870-0571		+2)		71TW 9510 SA
	TV15L	MANUAL		5.220		0571-0872		*1508675*	1	+)
	TV15L	AUTOMATIC		5.222		0969-0571		+)	1	69TW 9510 DA
	TV15H	MANUAL		5.220		1268-0769		+2)	1	69TW 9510 EA
	TV15H	MANUAL		5.222		1268-0769		+2)	1	69TW 9510 NA
	TV15H	MANUAL		5.222		0869-0571		+2)	1	71TW 9510 TA
	TV15H	MANUAL		5.220		0571-0872	D	*1508675*	1	+)
	TV15H	AUTOMATIC		5.220		0969-0770		+2)	1	69TW 9510 FA
	TV15H	AUTOMATIC		5.222		0969-0770		+2)	1	69TW 9510 RA
	TV15H	AUTOMATIC		5.222		0870-0571		+2)	1	71TW 9510 UA
	TV15H	AUTOMATIC		5.222		0571-0872	D	*1508674*	1	+)

5.20

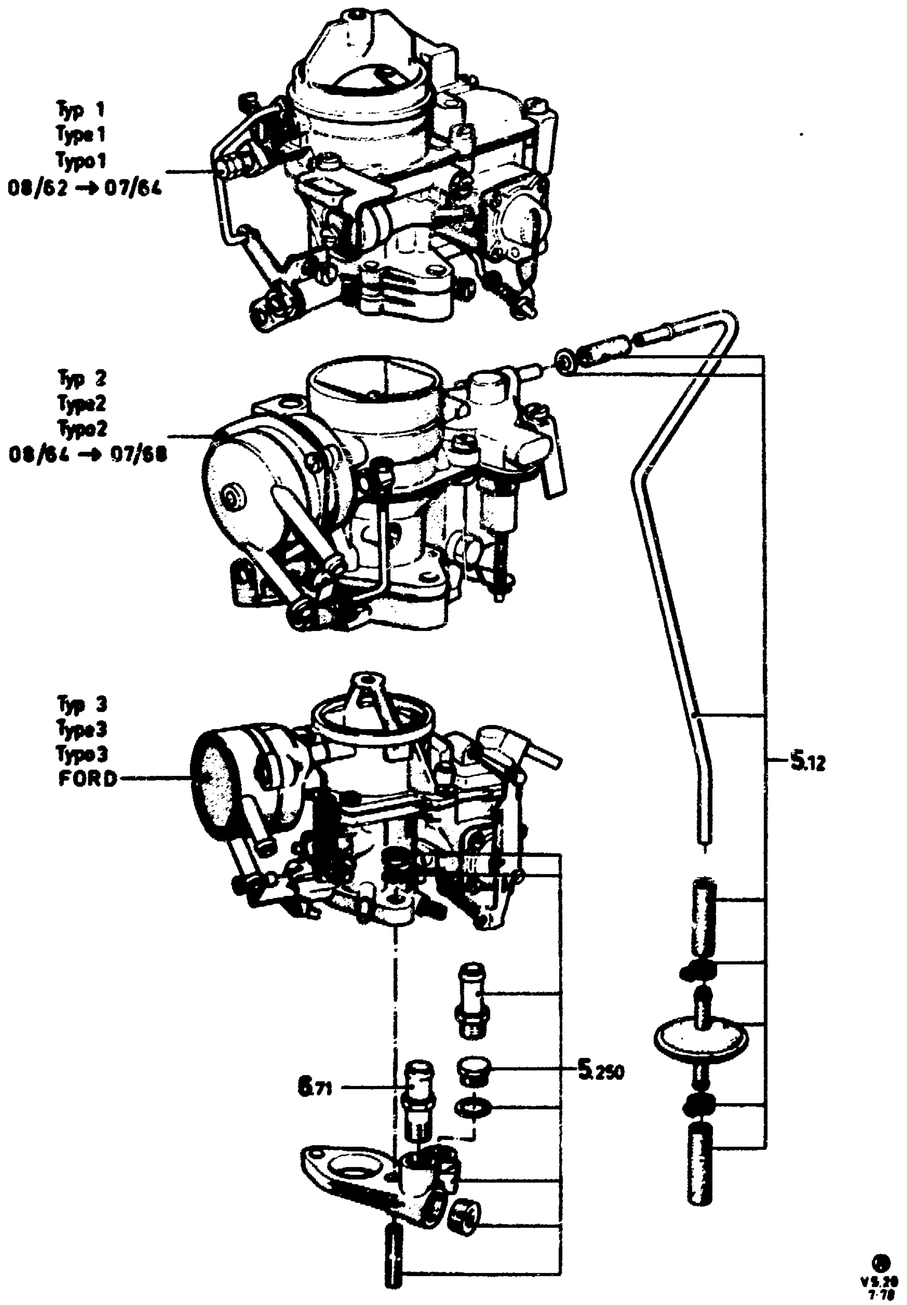

V5.20
7·70

TRANSIT									
TV15L		E15723	5.230	0866–0767		+)	1	11 623286
TV15L			5.231	0567–0667		+2)	1	C7KH 9510 B
TV15L			5.231	0667–0768		+2)	1	C7KH 9510 D
TV15L			5.231	0868–0769		+2)	1	C8KH 9510 B
TV15L			5.231	0869–0770		+2)	1	69TW 9510 JA
TV15L			5.231	0870–0575	D	1478388	1	71TW 9510 CA
TV15L			5.233	0575–0576		+2)	1	75TF 9510 KCA
TV15L			5.234	0576–	D	6041321	1	77TF 9510 KAA
17M									
TV17L	MANUAL	E15728	5.210	0866–0768	D	+)	1	11 444871
TV17L	MANUAL		5.211	0868–0769		+2)	1	C7JH 9510 A
TV17L	MANUAL		5.211	0869–0770		0801782	1	69TW 9510 HA
TV17L	MANUAL		5.211	0870–1271		1478386	1	71TW 9510 NA
TV17L	AUTOMATIC	E15728	5.210	0866–0768	D	+)	1	11 444871
TV17L	AUTOMATIC		5.211	0868–0769		+)	1	C7JH 9510 F
TV17L	AUTOMATIC		5.211	0869–0770		+)	1	69TW 9510 KA
TV17H51		E15726	5.210	0866–0768	D	+)	1	11 444872
TV17H51			5.211	0867–0768		+2)	1	C7JH 9510 D
TV17H51			5.211	0867–0768	D	0801782	1	69TW 9510 HA
TRANSIT									
TV17L		E15724	5.230	0866–0767	D	*0623287*	1	+)
TV17L			5.231	0567–0667		+2)	1	C7KH 9510 A
TV17L			5.231	0667–0768		+2)	1	C7KH 9510 D
TV17L			5.231	0868–0769		+2)	1	C8KH 9510 B
TV17L			5.231	0869–0770		+2)	1	69TW 9510 JA
TV17L			5.231	0870–0575	D	1478389	1	71TW 9510 KA
TV17L			5.233	0575–0576		+2)	1	75TF 9510 KDA
TV17L			5.234	0576–	D	6041322	1	77TF 9510 KBA
CONSUL									
TV17L	MANUAL		5.231	0272–0873		+2)	1	72TF 9510 KBA
TV17L	MANUAL		5.231	0272–0275	D	*1505633*	1	+)

5.202

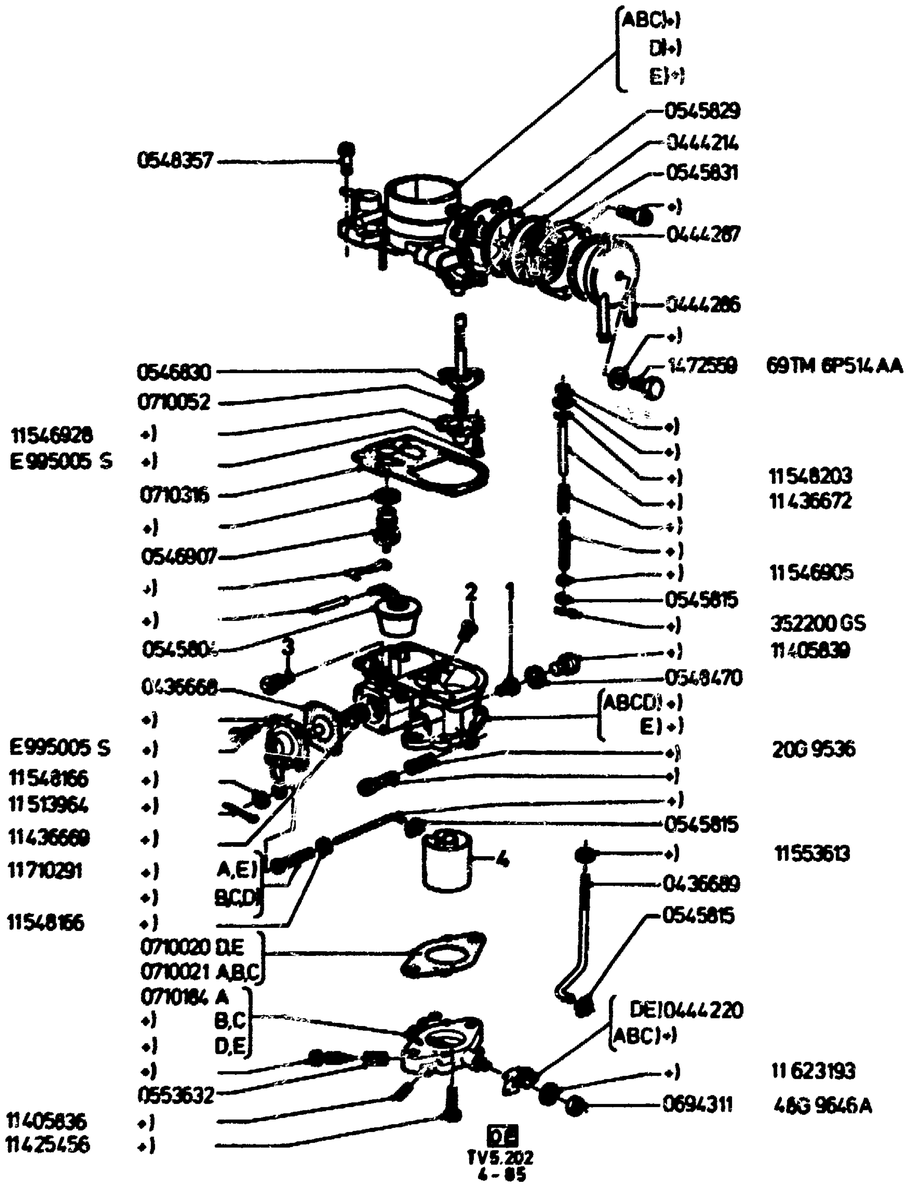

ONE-VENTURI CARBURETOR -"GB" CARBURATEUR A CORPS SIMPLE
EINZELVERGASER CARBURADOR DE CUERPO UNICO

FOR ONE-VENTURI CARBURETOR
FUER EINZELVERGASER
POUR CARBURATEUR A CORPS SIMPLE
PARA CARBURADOR DE CUERPO UNICO

A) 11 464506

B) 11 464133

C) 11 464452

D) 11 464134

E) 11 464455

ILL. REF	PART NAME TEILE-BEZEICHNUNG		MOD MOD	MOD.YEAR BAUJAHR	PROD PROD	FINIS NO. BESTELL-NR	QTY STK	PART NUMBER TEILE-NUMMER
	ONE-VENTURI CARBURETOR SEE GROUP 5.20 EINZELVERGASER SIEHE GRUPPE 5.20 CARBURATEUR A CORPS SIMPLE VOIR GROUPE 5.20 CARBURADOR DE CUERPO UNICO VEASE EL GRUPO 5.20							
1	JET -(MAIN) HAUPTDUESE GICLEUR PRINCIPAL SURTIDOR PRINCIPAL	115 130 127,5 135				AB) 6038305 C) 1472562 D) 0548314 E) 0548313		75TF 9533 AA 69TF 9533 BA 11 548314 11 548313
2	BLEED -(MAIN JET CORRECTION) LUFTKORREKTURDUESE GICLEUR D'AUTOMATICITE SURTIDOR COMPENSADOR DE AIRE	130 135				AB) 6039451 C) 0542514 DE) +)		75TF 9K512 BA 11 542514
3	JET -(IDLING) LEERLAUFDUESE GICLEUR DE RALENTI SURTIDOR DE RALENTI	45 40 50				ABE) 6038308 C) 6007002 D) 6079971		75TF 9596 AA 72TF 9596 CA 80TF 9596 BA
4	VENTURI LUFTTRICHTER VENTURI VENTURI	23 25 27				AB) +) C) +) DE) +)		11 546296 11 710275 11 545802
(≠)	KIT -(CARBURETOR GASKET) DICHTUNGSSATZ VERGASER JEU DE JOINTS - CARBURATEUR JUEGO DE JUNTAS - CARBURADOR					AB) 0546479 CD) 0546479 E) +)		11 546479 11 546479 11 546976
(≠)	KIT -(CARBURETOR REPAIR) REPARATURSATZ VERGASER NECESSAIRE DE REPARATION - CARBURATEUR JUEGO DE REPARACION - CARBURADOR					A) +) B) +) C) 0710412 DE) +)		11 546974 11 710412

5.203

ONE-VENTURI CARBURETOR -"GB" CARBURATEUR A CORPS SIMPLE
EINZELVERGASER CARBURADOR DE CUERPO UNICO

FOR ONE-VENTURI CARBURETOR
FUER EINZELVERGASER
POUR CARBURATEUR A CORPS SIMPLE
PARA CARBURADOR DE CUERPO UNICO

A) C8GH 9510 F

B) C8GH 9510 B

C) 69TW 9510 TA

D) C8GH 9510 A

E) 69TW 9510 LA

F) 69TW 9510 LB

G) C8GH 9510 D

H) 69TW 9510 MA

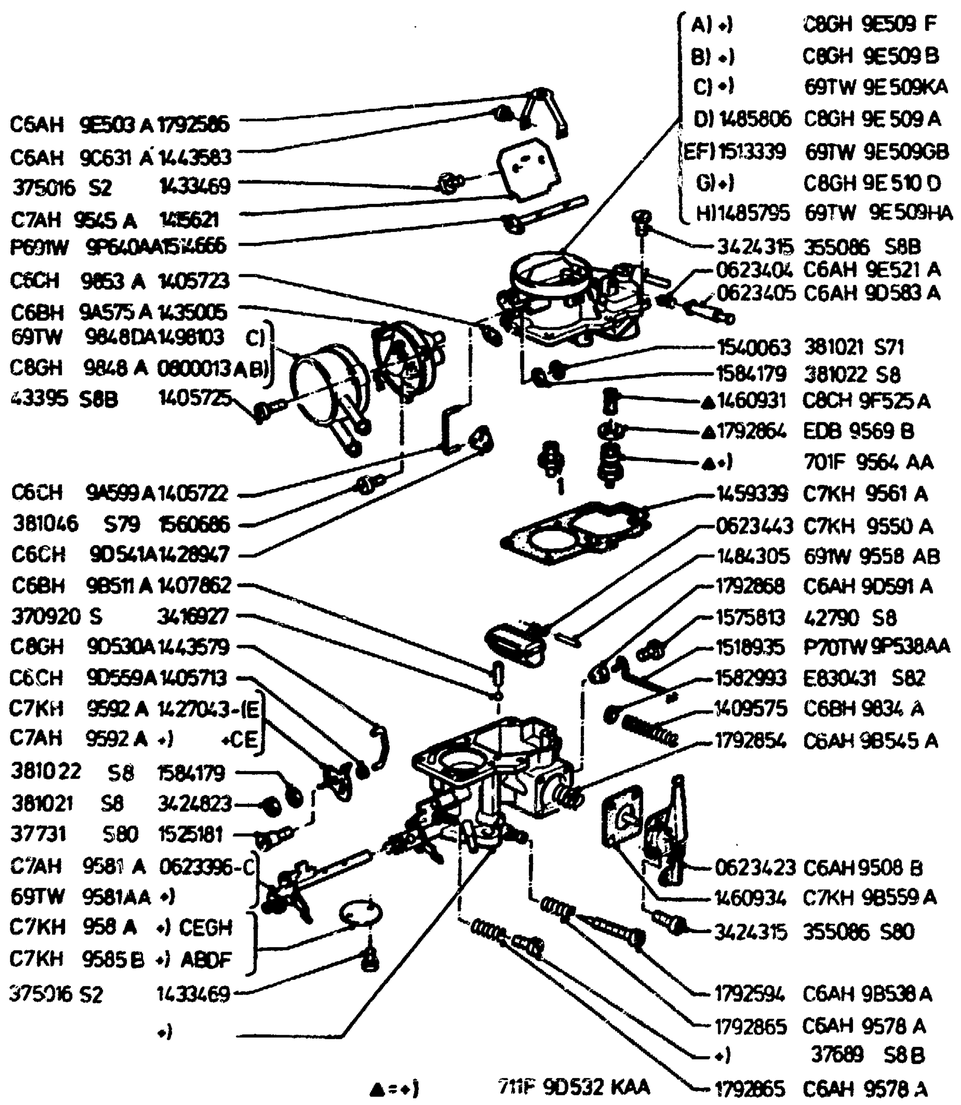

OE
TV 5 203
10-86

ILL. REF	PART NAME TEILE-BEZEICHNUNG		MOD MOD	MOD.YEAR BAUJAHR	PROD PROD	FINIS NO. BESTELL-NR	QTY STK	PART NUMBER TEILE-NUMMER
	NTURI CARBURETOR SEE GROUP 5.20 ERGASER SIEHE GRUPPE 5.20 CARBURATEUR A CORPS SIMPLE VOIR GROUPE 5,20 CARBURADOR DE CUERPO UNICO VEASE EL GRUPO 5,20							
1	JET -(MAIN) HAUPTDUESE GICLEUR PRINCIPAL SURTIDOR PRINCIPAL	STD. STD.				ABC) +) GH) +) DEF) 1489565		711W 9533 SA

5.210

ONE-VENTURI CARBURETOR – "GB" – CARBURATEUR A CORPS SIMPLE
EINZELVERGASER – CARBURADOR DE CUERPO UNICO

FOR ONE-VENTURI CARBURETOR
FUER EINZELVERGASER
POUR CARBURATEUR A CORPS SIMPLE
PARA CARBURADOR DE CUERPO UNICO

A) 11 444816

B) 11 44877

C) 11 436197

D) 11 444870

E) 11 436480

F) 11 444871

G) 11 436198

H) 11 444872

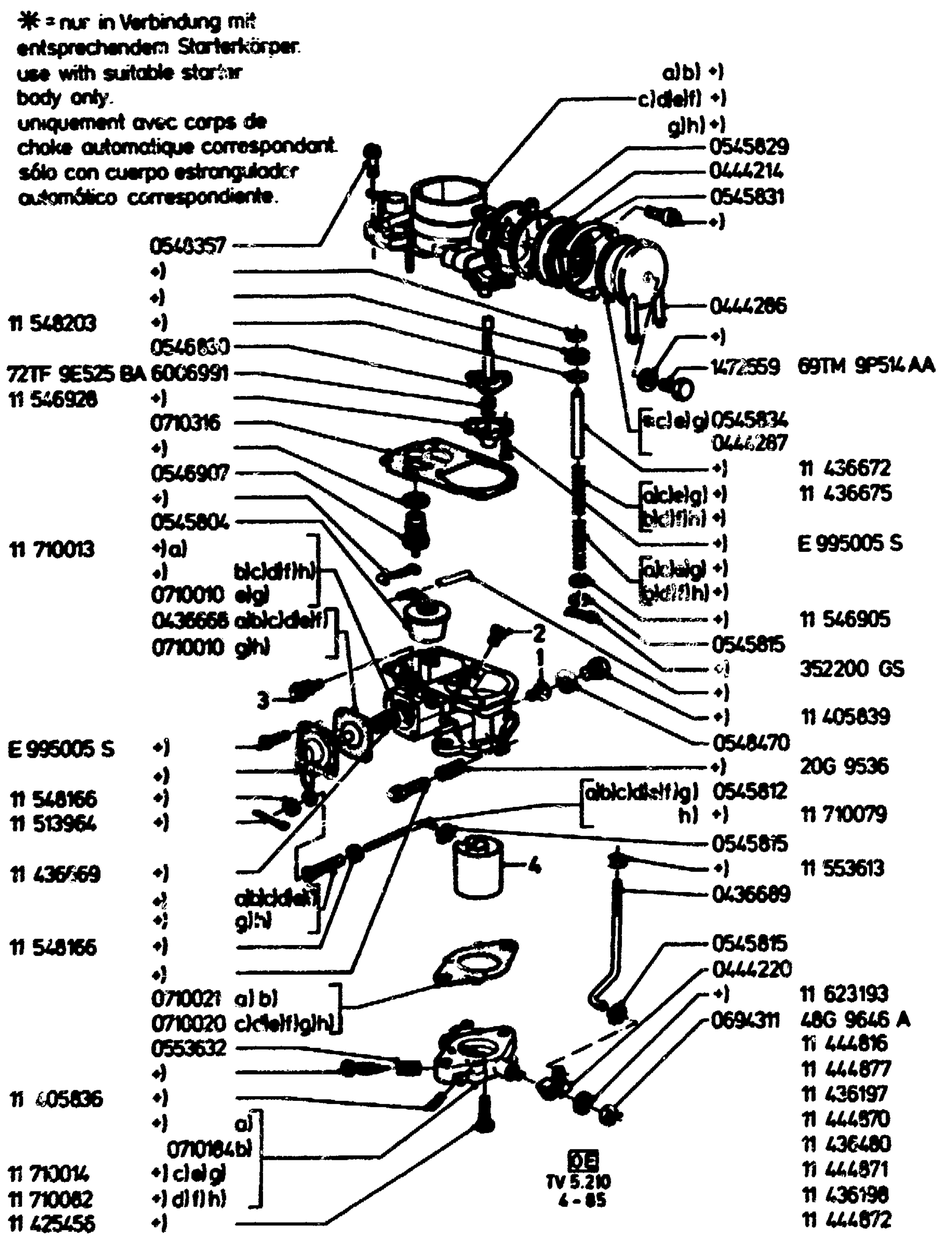

ILL. REF	PART NAME / TEILE-BEZEICHNUNG		MOD MOD	MOD.YEAR BAUJAHR	PROD PROD	FINIS NO. BESTELL-NR	QTY STK	PART NUMBER TEILE-NUMMER
	ONE-VENTURI CARBURETOR SEE GROUP 5.20 EINZELVERGASER SIEHE GRUPPE 5.20 CARBURATEUR A CORPS SIMPLE VOIR GROUPE 5.20 CARBURADOR DE CUERPO UNICO VEASE EL GRUPO 5.20							
1	JET –(MAIN)	110				AB) +)		11 425610
	HAUPTDUESE	125			D	C) 0425422		11 425422
	GICLEUR PRINCIPAL	127,5			D	DE) 0548314		11 548314
	SURTIDOR PRINCIPAL	130			D	F) 1472562		69TF 9533 BA
		135			D	GH) 0548313		11 548313
2	BLEED –(MAIN JET CORRECTION)	110				CG) +)		11 436695
	LUFTKORREKTURDUESE	110				H) +)		11 436814
	GICLEUR D'AUTOMATICITE	115			D	D) *0425108*		+)
	SURTIDOR COMPENSADOR DE AIRE	120			D	ABEF) 0548154		11 548154
3	JET –(IDLING)	40			D	AB) 6007002		72TF 9596 CA
	LEERLAUFDUESE							
	GICLEUR DE RALENTI	45				CDEFGH)		
	SURTIDOR DE RALENTI				D	6038308		75TF 9596 AA
4	VENTURI	23				AB) +)		11 425970
	LUFTTRICHTER	26				CDEF)		
	VENTURI					+)		11 436694
	VENTURI	27				GH) +)		11 545802
(*)	KIT –(CARBURETOR GASKET)					ABCDEF)		
	DICHTUNGSSATZ – VERGASER				D	0546479		11 546479
	JEU DE JOINTS – CARBURATEUR				D	GH) *0546976*		+)
	JUEGO DE JUNTAS – CARBURADOR							
(*)	KIT –(CARBURETOR REPAIR)					AB) +)		
	REPARATURSATZ VERGASER					C) +)		11 546459
	NECESSAIRE DE REPARATION – CARBURATEUR				D	D) +)		11 710042
	JUEGO DE REPARACION – CARBURADOR					E) +)		11 546461
						F) +)		11 710043
						G) +)		11 546462
						H) +)		11 710044

5.210

* = nur in Verbindung mit entsprechendem Starterkörper.
use with suitable starter body only.
uniquement avec corps de choke automatique correspondant.
sólo con cuerpo estrangulador automático correspondiente.

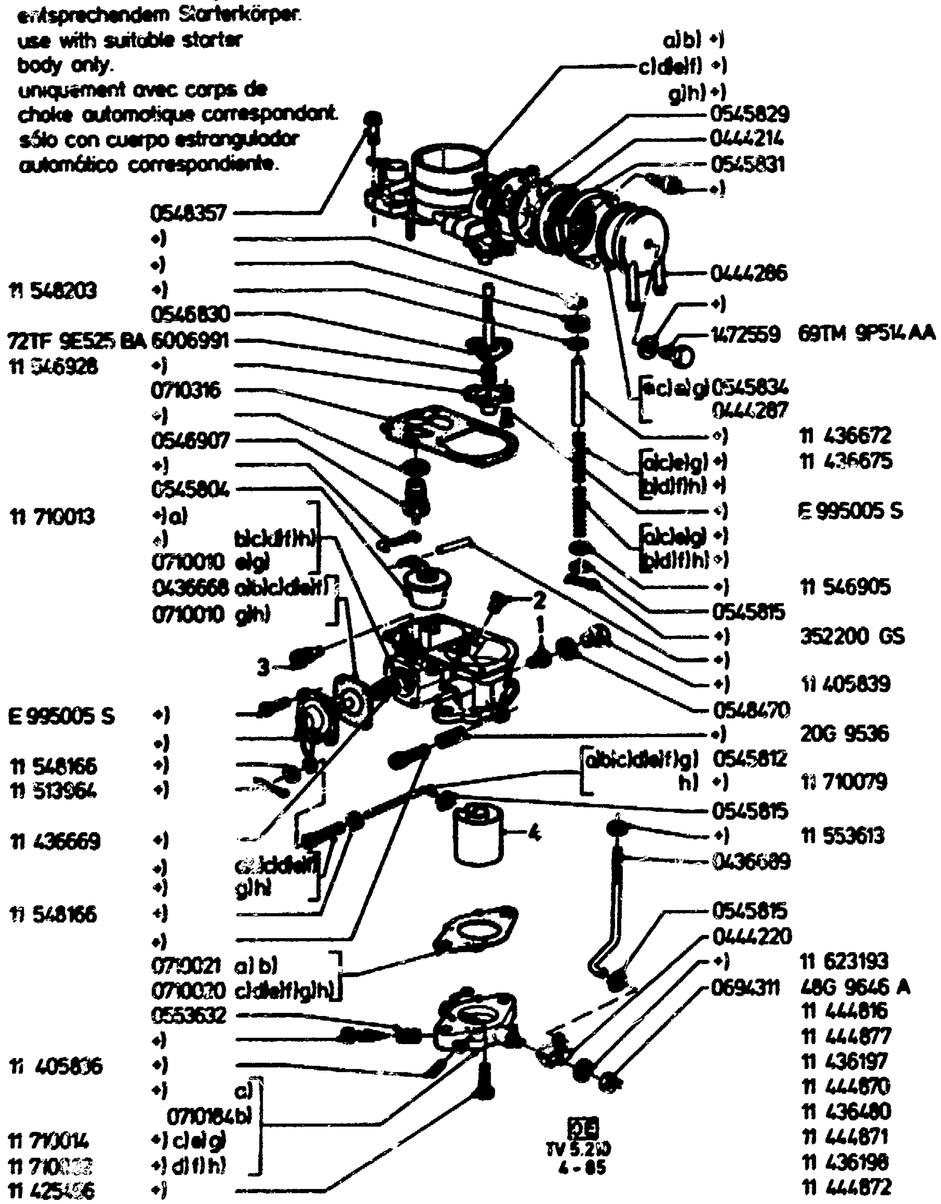

5.211

ONE-VENTURI CARBURETOR -"GB" CARBURATEUR A CORPS SIMPLE
EINZELVERGASER CARBURADOR DE CUERPO UNICO

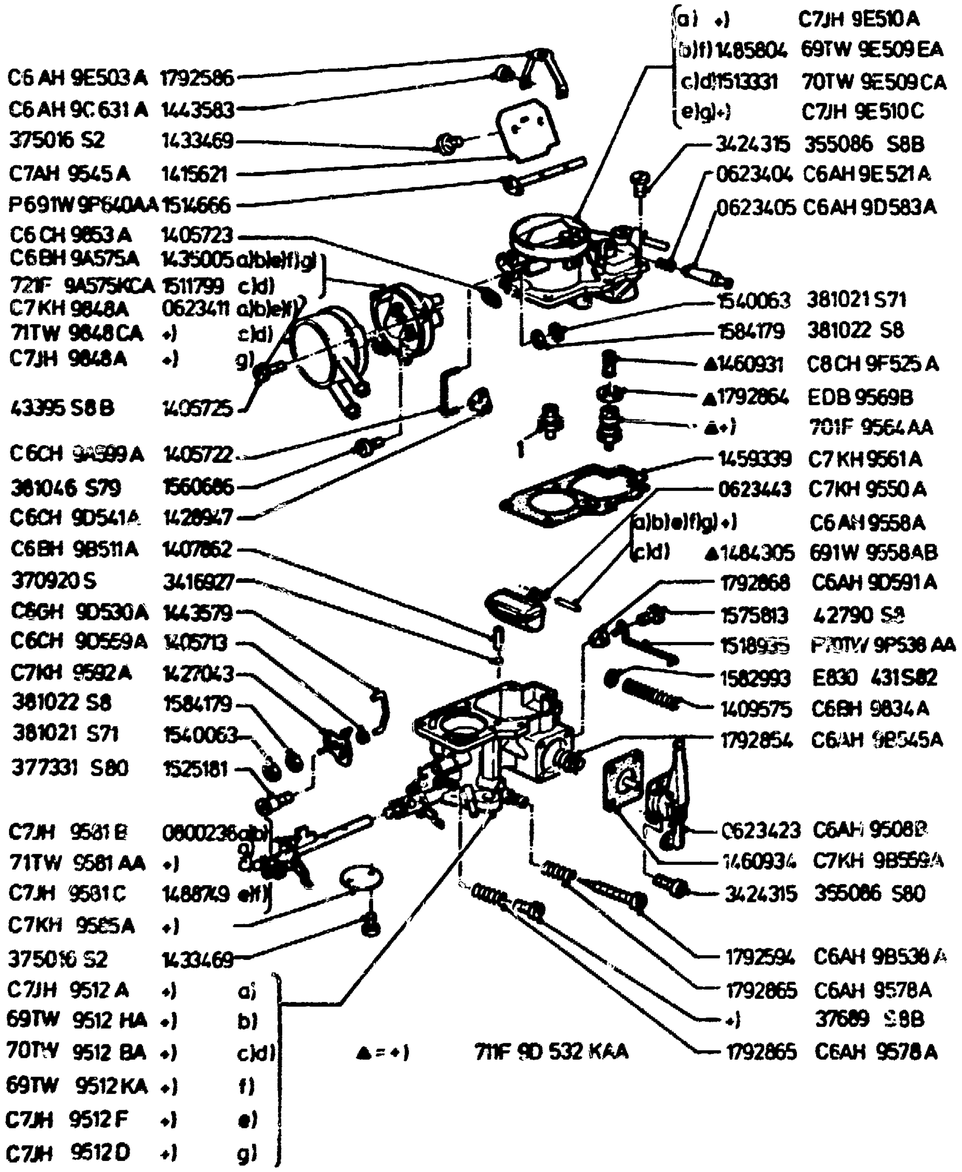

FOR ONE-VENTURI CARBURETOR
FUER EINZELVERGASER
POUR CARBURATEUR A CORPS SIMPLE
PARA CARBURADOR DE CUERPO UNICO

A) C7JH 9510 A

B) 69TW 9510 HA

C) 71TW 9510 HA

D) 71TW 9510 NA

E) C7JH 9510 F

F) 69TW 9510 KA

G) C7JH 9510 D

ILL. REF	PART NAME TEILE-BEZEICHNUNG	MOD MOD	MOD.YEAR BAUJAHR	PROD PROD	FINIS NO. BESTELL-NR	QTY STK	PART NUMBER TEILE-NUMMER
	ONE-VENTURI CARBURETOR SEE GROUP 5.20 EINZELVERGASER SIEHE GRUPPE 5.20 CARBURATEUR A CORPS SIMPLE VOIR GROUPE 5.20 CARBURADOR DE CUERPO UNICO VEASE EL GRUPO 5.20						
1	JET -(MAIN) HAUPTDUESE GICLEUR PRINCIPAL SURTIDOR PRINCIPAL						
			STD.		AE) +)		C6AH 9533 AE
			STD.		BF) 1407441		C6AH 9533 AG
	140		STD.		CD) 1508210		711W 9533 AFA
			STD.		G) +)		C6AH 9533 AL
			900M / 3000FT		BF) 1411010		C6AH 9533 AF
	137		900M / 3000FT		CD) 1486093		711W 9533 AEA
			2130M / 7000FT		BF) +)		C6AH 9533 AD
	132		2130M / 7000FT		CD) 1485599		711W 9533 ACA

5

5.220	ONE-VENTURI CARBURETOR EINZELVERGASER CARBURATEUR A CORPS SIMPLE CARBURADOR DE CUERPO UNICO	-"GB"	01
5.222	ONE-VENTURI CARBURETOR EINZELVERGASER CARBURATEUR A CORPS SIMPLE CARBURADOR DE CUERPO UNICO	-"GB"	02
5.230	ONE-VENTURI CARBURETOR EINZELVERGASER CARBURATEUR A CORPS SIMPLE CARBURADOR DE CUERPO UNICO	-"GB"	03
5.231	ONE-VENTURI CARBURETOR EINZELVERGASER CARBURATEUR A CORPS SIMPLE CARBURADOR DE CUERPO UNICO	-"GB"	04
5.233	ONE-VENTURI CARBURETOR EINZELVERGASER CARBURATEUR A CORPS SIMPLE CARBURADOR DE CUERPO UNICO	-"GB"	05
5.234	ONE-VENTURI CARBURETOR EINZELVERGASER CARBURATEUR A CORPS SIMPLE CARBURADOR DE CUERPO UNICO	-"GB"	06
5.250	CARBURETTOR MOUNTINGS AND RELATED PARTS VERGASERBEFESTIGUNG UND ANSCHLUSSTEILE PIECES DE FIXATION ET PIECES AFFERENTES DU CARBURATEUR PIEZAS DE SUJECION Y PIEZAS RELACIONADAS DEL CARBURADOR	TV12 – 28	07

5.220

ONE-VENTURI CARBURETOR -"GB" CARBURATEUR A CORPS SIMPLE
EINZELVERGASER CARBURADOR DE CUERPO UNICO

FOR ONE-VENTURI CARBURETOR
FUER EINZELVERGASER
POUR CARBURATEUR A CORPS SIMPLE
PARA CARBURADOR DE CUERPO UNICO

A) 69TW 9510 AA

B) 69TW 9510 AC

C) 69TW 9510 GA

D) 69TW 9510 EA

E) 69TW 9510 FA

F) 69TW 9510 AB

G) 71TW 9510 AA

H) 69TW 9510 GB

J) 71TW 9510 BA

K) 71TW 9510 KBA

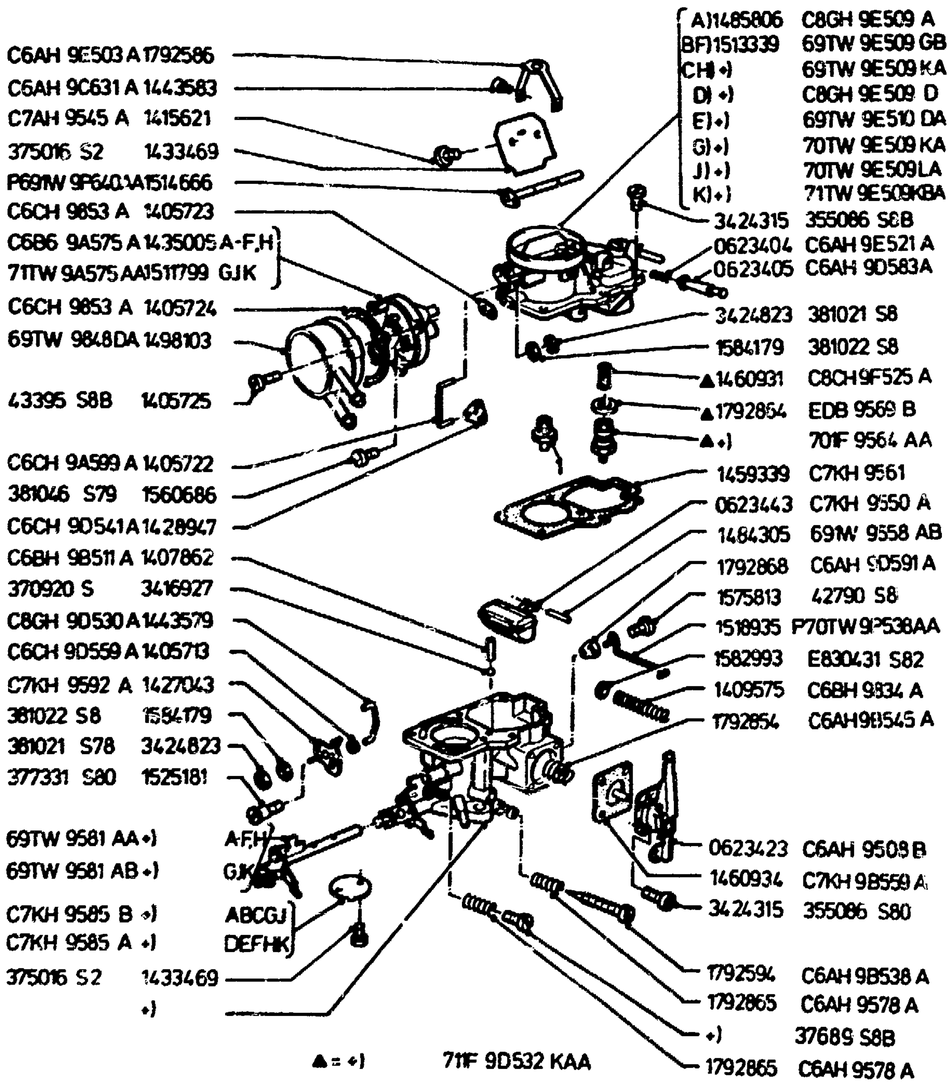

ILL. REF	PART NAME TEILE-BEZEICHNUNG		MOD MOD	MOD.YEAR BAUJAHR	PROD PROD	FINIS NO. BESTELL-NR	QTY STK	PART NUMBER TEILE-NUMMER
	ONE-VENTURI CARBURETOR SEE GROUP 5.20 EINZELVERGASER SIEHE GRUPPE 5.20 CARBURATEUR A CORPS SIMPLE VOIR GROUPE 5.20 CARBURADOR DE CUERPO UNICO VEASE EL GRUPO 5.20							
1	JET -(MAIN)	STD.			ABC)	1489565		711W 9533 SA
	HAUPTDUESE	STD.			FH)	1489565		711W 9533 SA
	GICLEUR PRINCIPAL	STD.			DE)	1411010		C6AH 9533 AF
	SURTIDOR PRINCIPAL	STD.			GJ)	1490343		711W 9533 VA
		STD.			K)	1486093		711W 9533 AEA
		900M / 3000 FT			ABC)	1462713		C6AH 9533 R
		900M / 3000 FT			FH)	1462713		C6AH 9533 R
		900M / 3000FT			DE)	+)		C6AH 9533 AE
		900M / 3000 FT			CJ)	1490344		711W 9533 UA
		900M / 3000 FT			K)	1485604		711W 9533 ADA
		2130M / 7000FT			ABC)	+)		C6AH 9533 N
		2130M / 7000FT			FH)	+)		C6AH 9533 N
		2130M / 7000FT			DE)	+)		C6AH 9533 AC
		2130M / 7000FT			CJ)	1499920		711W 9533 TA
		2130M / 7000FT			K)	1485599		711W 9533 ACA

5.222

ONE-VENTURI CARBURETOR –"GB" CARBURATEUR A CORPS SIMPLE
EINZELVERGASER CARBURADOR DE CUERPO UNICO

FOR ONE-VENTURI CARBURETOR
FUER EINZELVERGASER
POUR CARBURATEUR A CORPS SIMPLE
PARA CARBURADOR DE CUERPO UNICO

A) 71TW 9510 SA

B) 71TW 9510 TA

C) 71TW 9510 UA

D) 71TW 9510 KAA

E) 69TW 9510 CB

F) 69TW 9510 DA

G) 69TW 9510 NA

H) 69TW 9510 RA

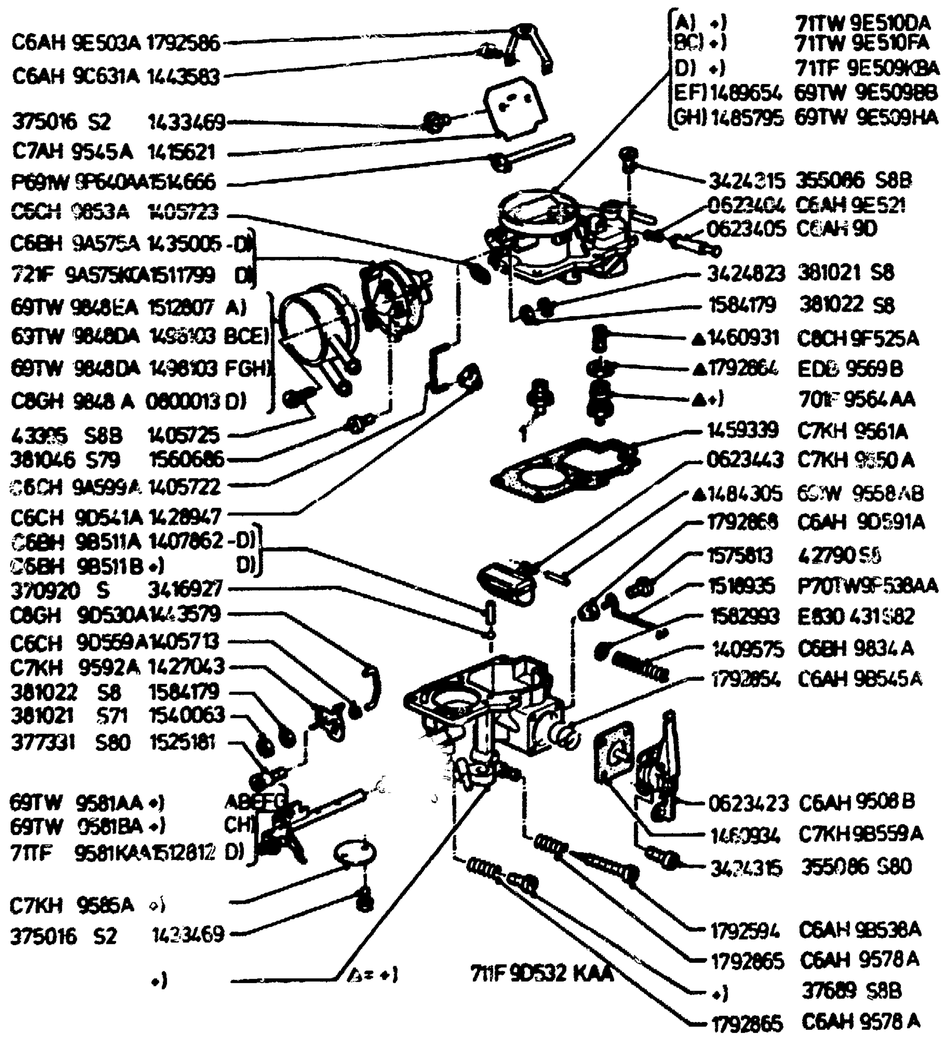

ILL. REF	PART NAME TEILE-BEZEICHNUNG		MOD MOD	MOD.YEAR BAUJAHR	PROD PROD	FINIS NO. BESTELL-NR	QTY STK	PART NUMBER TEILE-NUMMER
	ONE-VENTURI CARBURETOR SEE GROUP 5.20 EINZELVERGASER SIEHE GRUPPE 5.20 CARBURATEUR A CORPS SIMPLE VOIR GROUPE 5.20 CARBURADOR DE CUERPO UNICO VEASE EL GRUPO 5.20							
1	JET -(MAIN)	STD.				AF) 1432700		C6AH 9533 AE
	HAUPTDUESE	STD.				BC) 1411010		C6AH 9533 AF
	GICLEUR PRINCIPAL	STD.				D) +)		701W 9533 AEA
	SURTIDOR PRINCIPAL	STD.				GH) 1411010		C6AH 9533 AF
		STD.				E) +)		C6AH 9533 AD•
		900M / 3000FT				+)		9533
		2130M / 7000FT				+)		9533

5.230

ONE-VENTURI CARBURETOR –"GB" CARBURATEUR A CORPS SIMPLE
EINZELVERGASER CARBURADOR DE CUERPO UNICO

FOR ONE-VENTURI CARBURETOR
FUER EINZELVERGASER
POUR CARBURATEUR A CORPS SIMPLE
PARA CARBURADOR DE CUERPO UNICO

A) 11 623113

B) 11 623285

C) 11 623114

D) 11 623286

E) 11 623115

F) 11 623287

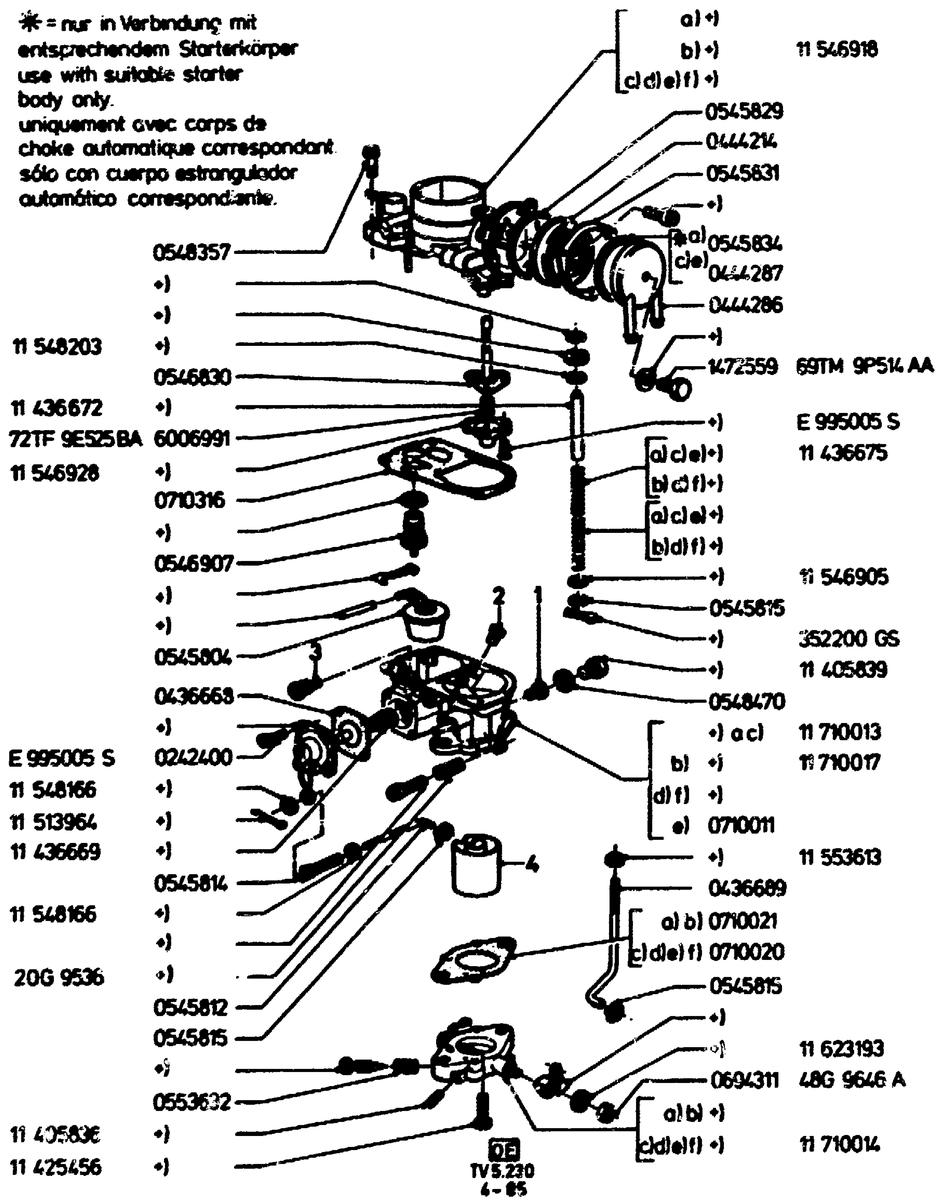

ILL. REF	PART NAME / TEILE-BEZEICHNUNG		MOD MOD	MOD.YEAR BAUJAHR	PROD PROD	FINIS NO. BESTELL-NR	QTY STK	PART NUMBER / TEILE-NUMMER
	ONE-VENTURI CARBURETOR SEE GROUP 5.20 EINZELVERGASER SIEHE GRUPPE 5.20 CARBURATEUR A CORPS SIMPLE VOIR GROUPE 5.20 CARBURADOR DE CUERPO UNICO VEASE EL GRUPO 5.20							
1	JET –(MAIN)	110				A) +)		11 425610
	HAUPTDUESE	115			D	B) 6038305		75TF 9533 AA
	GICLEUR PRINCIPAL	125			D	C) 0425422		11 425422
	SURTIDOR PRINCIPAL	127,5			D	DE) 0548314		11 548314
		130			D	F) 1472562		69TF 9533 BA
2	BLEED –(MAIN JET CORRECTION)	120			D	AEF) 0548154		11 548154
	LUFTKORREKTURDUESE	130			D	B) 6039451		75TF 9K512 BA
	GICLEUR D'AUTOMATICITE	110				C) +)		11 436695
	SURTIDOR COMPENSADOR DE AIRE	115			D	D) *0425108*		+)
3	JET –(IDLING)	40			D	AB) 6007002		72TF 9596 CA
	LEERLAUFDUESE	45				CDEF)		
	GICLEUR DE RALENTI				D	6038308		75TF 9596 AA
	SURTIDOR DE RALENTI							
4	VENTURI	23				A) +)		11 425970
	LUFTTRICHTER	25				B) +)		11 546926
	VENTURI	26				CDEF)		
	VENTURI					+)		11 436694
(*)	KIT –(CARBURETOR GASKET)				D	0546479		11 546479
	DICHTUNGSSATZ VERGASER							
	JEU DE JOINTS – CARBURATEUR							
	JUEGO DE JUNTAS – CARBURADOR							
(*)	KIT –(CARBURETOR REPAIR)					A) +)		
	REPARATURSATZ VERGASER					B) +)		11 546974
	NECESSAIRE DE REPARATION – CARBURATEUR					C) +)		11 546459
	JUEGO DE REPARACION – CARBURADOR				D	D) +)		11 710042
						E) +)		11 546451
						F) +)		11 710043

5.231

ONE-VENTURI CARBURETOR -"GB" CARBURATEUR A CORPS SIMPLE
EINZELVERGASER CARBURADOR DE CUERPO UNICO

FOR ONE-VENTURI CARBURETOR
FUER EINZELVERGASER
POUR CARBURATEUR A CORPS SIMPLE
PARA CARBURADOR DE CUERPO UNICO

A) C7KH 9510 C
B) C8KH 9510 A
C) C7KH 9510 D
D) C8KH 9510 B
E) 69TW 9510 JA
F) 69TW 9510 SA
G) 71TW 9510 RA
H) C7KH 9510 B
J) 71TW 9510 GA
K) C7KH 9510 A
L) 71TW 9510 KA
M) 72TF 9510 KBA /KAA

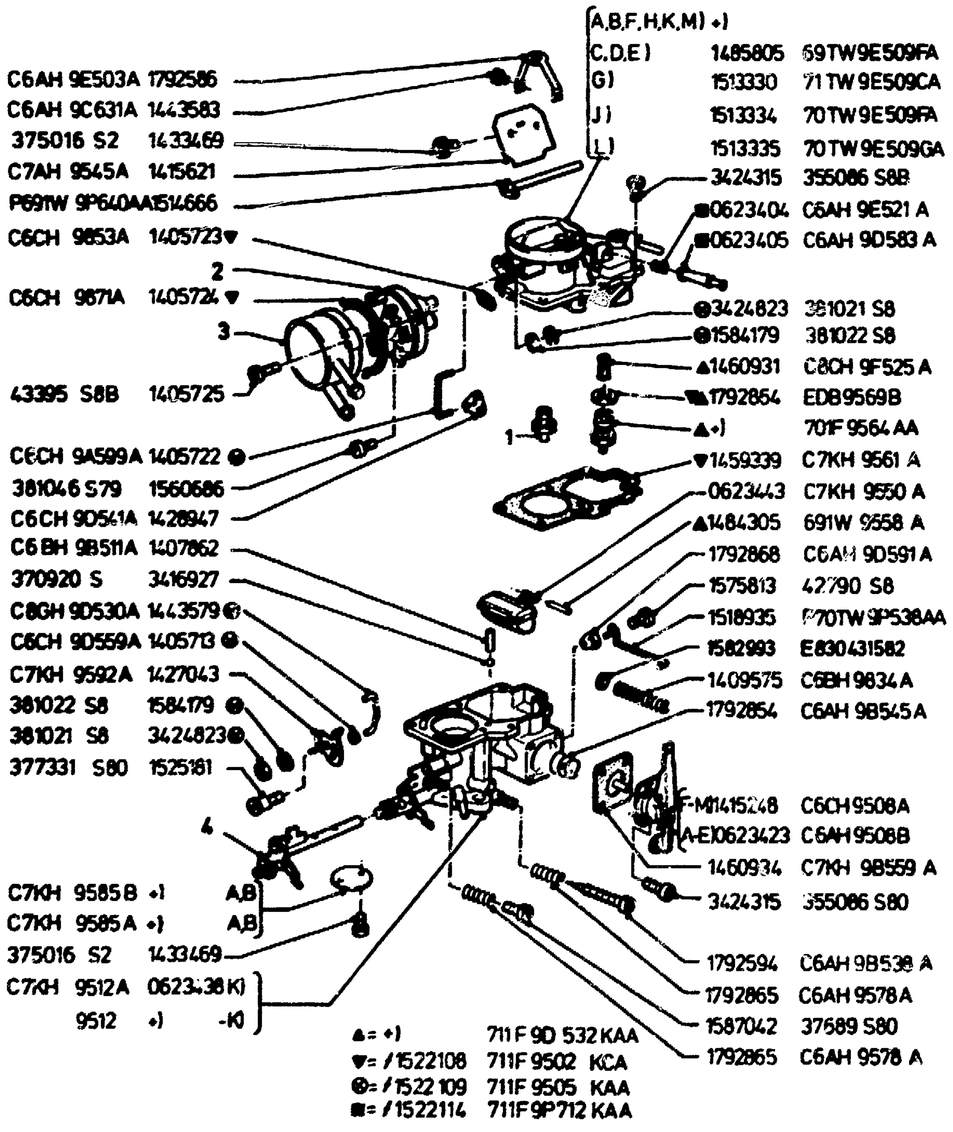

OE
TV 5.231
10-86

ILL. REF	PART NAME TEILE-BEZEICHNUNG		MOD MOD	MOD.YEAR BAUJAHR	PROD PROD	FINIS NO. BESTELL-NR	QTY STK	PART NUMBER TEILE-NUMMER
	ONE-VENTURI CARBURETOR SEE GROUP 5.23 EINZELVERGASER SIEHE GRUPPE 5.23 CARBURATEUR A CORPS SIMPLE VOIR GROUPE 5.23 CARBURADOR DE CUERPO UNICO VEASE EL GRUPO 5.23							
1	JET -(MAIN)	117				1490344		711W 9533 UA
	HAUPTDUESE	130				1486094		711W 9533 ABA
	GICLEUR PRINCIPAL	132				1485599		711W 9533 ACA
	SURTIDOR PRINCIPAL	135				1485604		711W 9533 ADA
		137				1486093		711W 9533 AEA
		140				1508210		711W 9533 AFA
		142				1514654		711W 9533 AGA
2	THERMOSTAT ASSY					ABC) 1435005		C6BH 9A575 A
	STARTER					DEF) 1435005		C6BH 9A575 A
	AUTOSTARTER					HK) 1435005		C6BH 9A575 A
	STARTER					GJL) 1511799		721F 9A575 KCA
						M) 1511799		721F 9A575 KCA
3	COVER ASSY					ACH) 0623411		C7KH 9848 A
	DECKEL					K) 0623411		C7KH 9848 A
	COUVERCLE					BDE) 1489655		69TW 9848 CA
	TAPA					FG) 1498103		69TW 9848 DA
						JLM) 1516879		71TW 9848 AA
4	SHAFT AND LEVER ASSY					ABC) 0623396		C7KH 9581 A
	WELLE MIT HEBEL					DEH) 0623396		C7KH 9581 A
	AXE AVEC LEVIER					K) 0623396		C7KH 9581 A
	EJE CON PALANCA					F) *1450430*		69TW 9581 AA
						GJL) +)		
						M) +)		

5.233

ONE-VENTURI CARBURETOR – "GB" CARBURATEUR A CORPS SIMPLE
EINZELVERGASER CARBURADOR DE CUERPO UNICO

FOR ONE-VENTURI CARBURETOR
FUER EINZELVERGASER
POUR CARBURATEUR A CORPS SIMPLE
PARA CARBURADOR DE CUERPO UNICO

A) 75TF 9510 KCA B) 75TF 9510 KDA

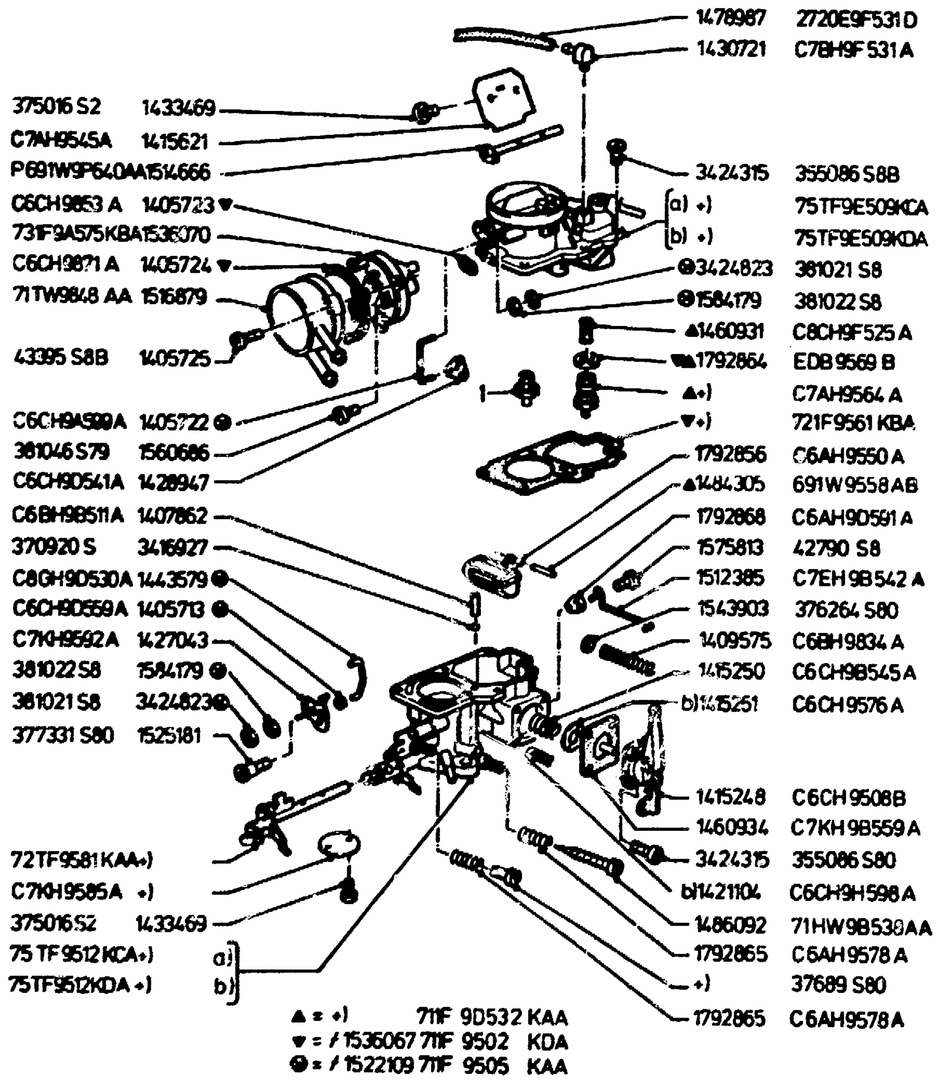

ILL. REF	PART NAME TEILE-BEZEICHNUNG		MOD MOD	MOD.YEAR BAUJAHR	PROD PROD	FINIS NO. BESTELL-NR	QTY STK	PART NUMBER TEILE-NUMMER
	ONE-VENTURI CARBURETOR SEE GROUP 5.20 EINZELVERGASER SIEHE GRUPPE 5.20 CARBURATEUR A CORPS SIMPLE VOIR GROUPE 5.20 CARBURADOR DE CUERPO UNICO VEASE EL GRUPO 5.20							
1	JET -(MAIN) HAUPTDUESE GICLEUR PRINCIPAL SURTIDOR PRINCIPAL							
	135	STD.				A) 1485599		711W 9533 ACA
	130	STD.				B) 1486094		711W 9533 ABA
	130	900M / 3000FT				A) 1486094		711W 9533 ABA
	127	900M / 3000FT				B) 1502966		711W 9533 AAA
	127	2130M / 7000FT				A) 1502966		711W 9533 AAA
	125	2130M / 7000FT				B) 1494131		711W 9533 ZA

5.234

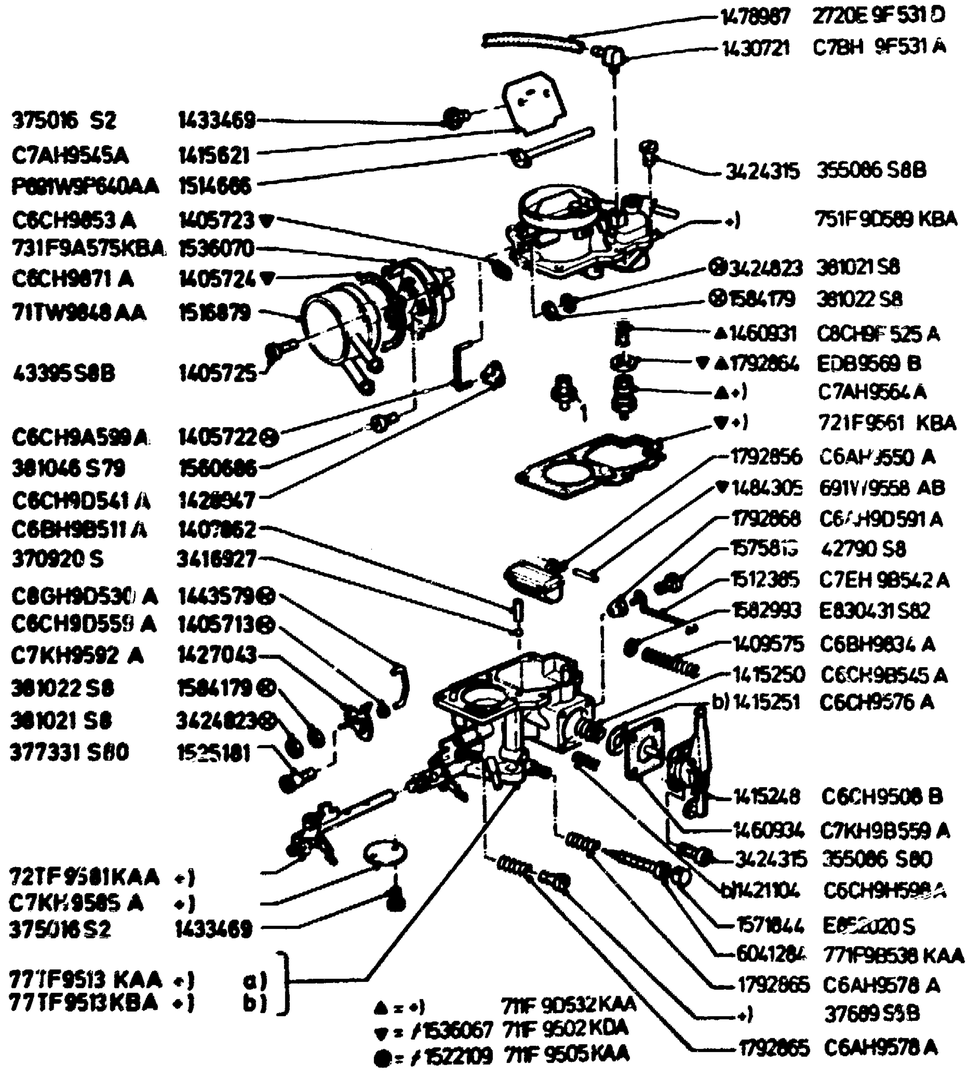

OE
TV 5.234
11-86

ONE-VENTURI CARBURETOR -"GB" CARBURATEUR A CORPS SIMPLE
EINZELVERGASER CARBURADOR DE CUERPO UNICO

FOR ONE-VENTURI CARBURETOR
FUER EINZELVERGASER
POUR CARBURATEUR A CORPS SIMPLE
PARA CARBURADOR DE CUERPO UNICO

A) 77TF 9510 KAA

B) 77TF 9510 KBA

ILL. REF	PART NAME / TEILE-BEZEICHNUNG		MOD MOD	MOD.YEAR BAUJAHR	PROD PROD	FINIS NO. BESTELL-NR	QTY STK	PART NUMBER TEILE-NUMMER
	ONE-VENTURI CARBURETOR SEE GROUP 5.20 EINZELVERGASER SIEHE GRUPPE 5.20 CARBURATEUR A CORPS SIMPLE VOIR GROUPE 5.20 CARBURADOR DE CUERPO UNICO VEASE EL GRUPO 5.20							
1	JET - (MAIN) HAUPTDUESE GICLEUR PRINCIPAL SURTIDOR PRINCIPAL							
	132	STD.			D	A) 1485599		711W 9533 ACA
	130	STD.			D	B) 1486094		711W 9533 ABA
	130	900/3000 FT			D	A) 1486094		711W 9533 ABA
	127	900/3000 FT			D	B) 1502966		711W 9533 AAA
	127	2130/7000 FT			D	A) 1502966		711W 9533 AAA
	125	2130/7000 FT			D	B) 1494131		711W 9533 ZA
(2)	WASHER -(SPECIAL) UNTERLEGSCHEIBE RONDELLE SPECIALE ARANDELA ESPECIAL	8 X 18,5 X 1,2			D	1579797	1	E 836038 S71

CARBURETTOR MOUNTINGS AND RELATED PARTS
VERGASERBEFESTIGUNG UND ANSCHLUSSTEILE
PIECES DE FIXATION ET PIECES AFFERENTES DU CARBURATEUR
PIEZAS DE SUJECION Y PIEZAS RELACIONADAS DEL CARBURADOR

TV12 – 28

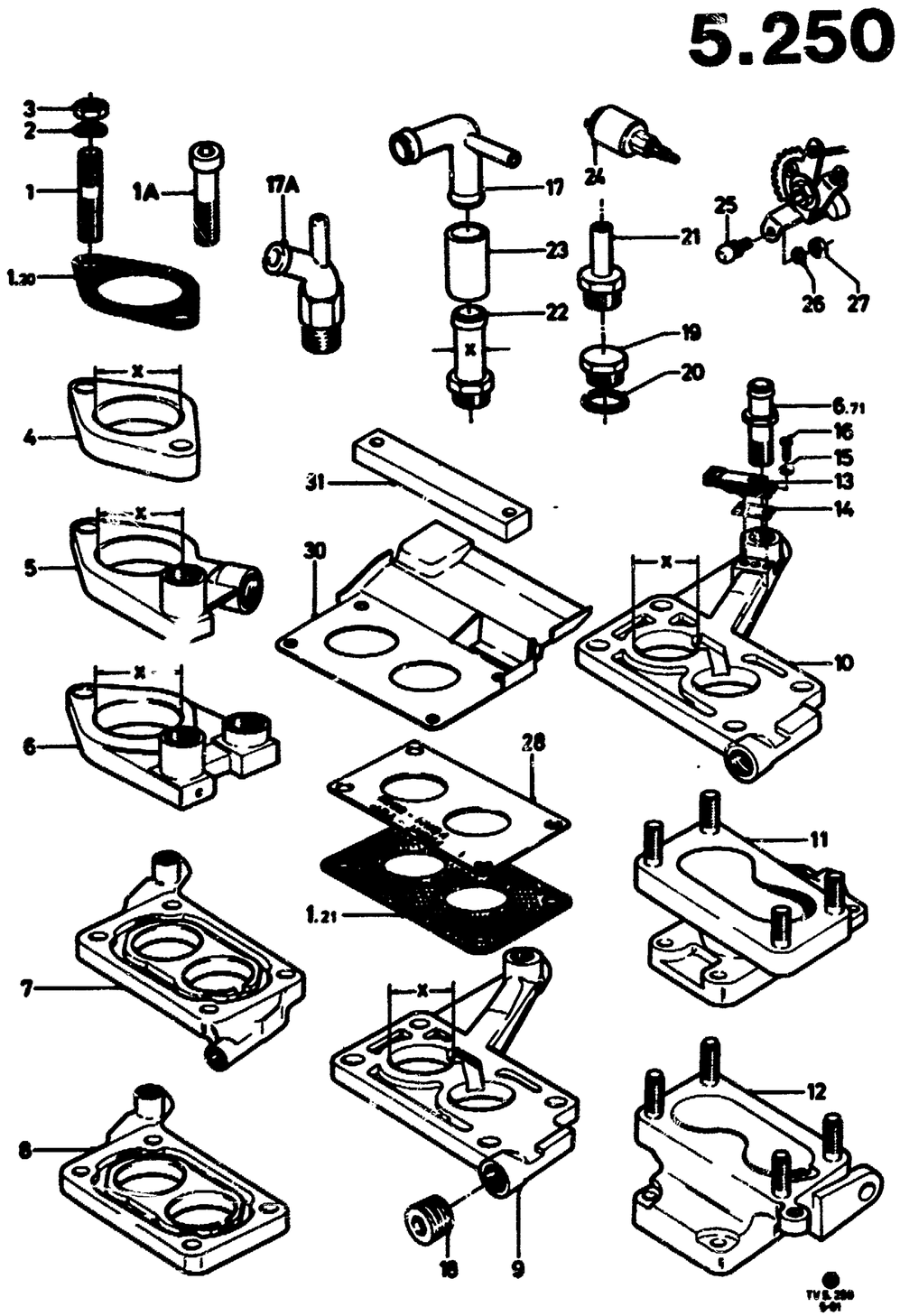

ILL. REF	PART NAME / TEILE-BEZEICHNUNG			MOD MOD	MOD.YEAR BAUJAHR	PROD PROD	FINIS NO. BESTELL-NR	QTY STK	PART NUMBER TEILE-NUMMER
1	STUD STIFTSCHRAUBE GOUJON ESPARRAGO	M8 X 32 M8 X 35 M8 X 41 M8 X 44.5 M8 X 49 M8 X 49 M8 X 57				 GB D 	6026575 0234049 1515942 0241039 1527280 6114817 6063018	 	E 804610 S72 391613 GS40 E 804278 S72 E 804106 S71 E 804408 S72 E 805024 S72 E 804816 S72
1A	SREW -(SOCKET HEAD) INBUSSCHRAUBE VIS A SIX PANS CREUX TORNILLO CON CABEZA DE VASO	M8 X 35			0679-		6130297	1	E 804296 S76
2	WASHER -(SPRING) FEDERSCHEIBE RONDELLE ELASTIQUE ARANDELA ELASTICA	B8					1613374		E 630173 S71M
3	NUT -(HEX.) SECHSKANTMUTTER ECROU A SIX PANS TUERCA HEXAGONAL	M8					1436267		E 620013 S72
4	FLANGE -(INTERMEDIATE) ZWISCHENFLANSCH	X = Ø28 X = Ø32	12 15-17		0864-0766 0864-0766		+) +)	1 1	11 623271 11 436986
5	COLLERETTE INTERMEDIAIRE	X = Ø32	15-17		0864-0766	D	0440427	1	11 440427
6	PLATINA INTERMEDIA	X = Ø28 X = Ø33 X = Ø32	12-13 15-17 15-17		0866-0872 0866-0575 0575-	D D D	0623383 0623384 6030965	1 1 1	11 623383 11 623384 75TF 9P697 KBA
7	12M-17M MANUAL MANUAL AUTOMATIC MANUAL	17H CONSUL/GRANADA GRANADA - TAXI CONSUL/GRANADA GRANADA + TAXI	17H 17 17 17H 17		0864-1271 0272-0679 0679- 0272- 0679-	D D D D D	0448635 0448635 0448635 0712088 0712088	1 1 1 1 1	11 448635 11 448635 11 448635 11 712088 11 712088
8	CAPRI		17H		1268-0872	D	*0712053*	1	+)
9		X = Ø33	18-20		0866-0272	D	+)	1	11 712097
10		X = Ø34 X = Ø34 X = Ø34,7	20 20 20		0272-0575 0575-0679 0679-0881	D D D	1521393 6033004 6077917	1 1 1	72TF 9A589 CB 75TF 9A589 BA 80TF 9A589 FA
			20 20		0881-0882 0682-	D D	6103175 6121726	1 1	82TF 9A589 AD 83TF 9A589 BA
		X = Ø37 X = Ø37	23-26 23-26		0867-0575 0575-0679	D	1502911 6033005	1 1	72TF 9A589 AA 75TF 9A589 CA
	GRANADA +"S"	X = Ø36	26L		0376-0877	D	1529298	1	73TF 9A589 BA
		X = Ø37,7	23 23		0679-0881 0881-0882		6077918 *6103176*	1 1	80TF 9A589 GA +2) 6121727
	+"A","N","CH"	AUTOMATIC	23 23		0881-0882 0882-1084		6103134 6121727	1 1	82TF 9A589 CC 83TF 9A589 DA
	GRANADA SIERRA SIERRA	MANUAL AUTOMATIC	23 23 23		1084- 1084- 1084-		6121727 6121727 *6138695*	1 1 1	83TF 9A589 DA 83TF 9A589 DA +)
		X = Ø40 X = Ø40 X =	28 28 28 28		0977-0679 0679-1180 1180-0881 0881-		6049073 6077919 6049073 6090146	1 1 1 1	78TF 9A589 AA 80TF 9A589 HA 78TF 9A589 AA 82TF 9A589 FA
11	CAPRI	+ "USA","CDN"	26L		1071-0873	D	+)	1	72TF 9A589 DA

5.250

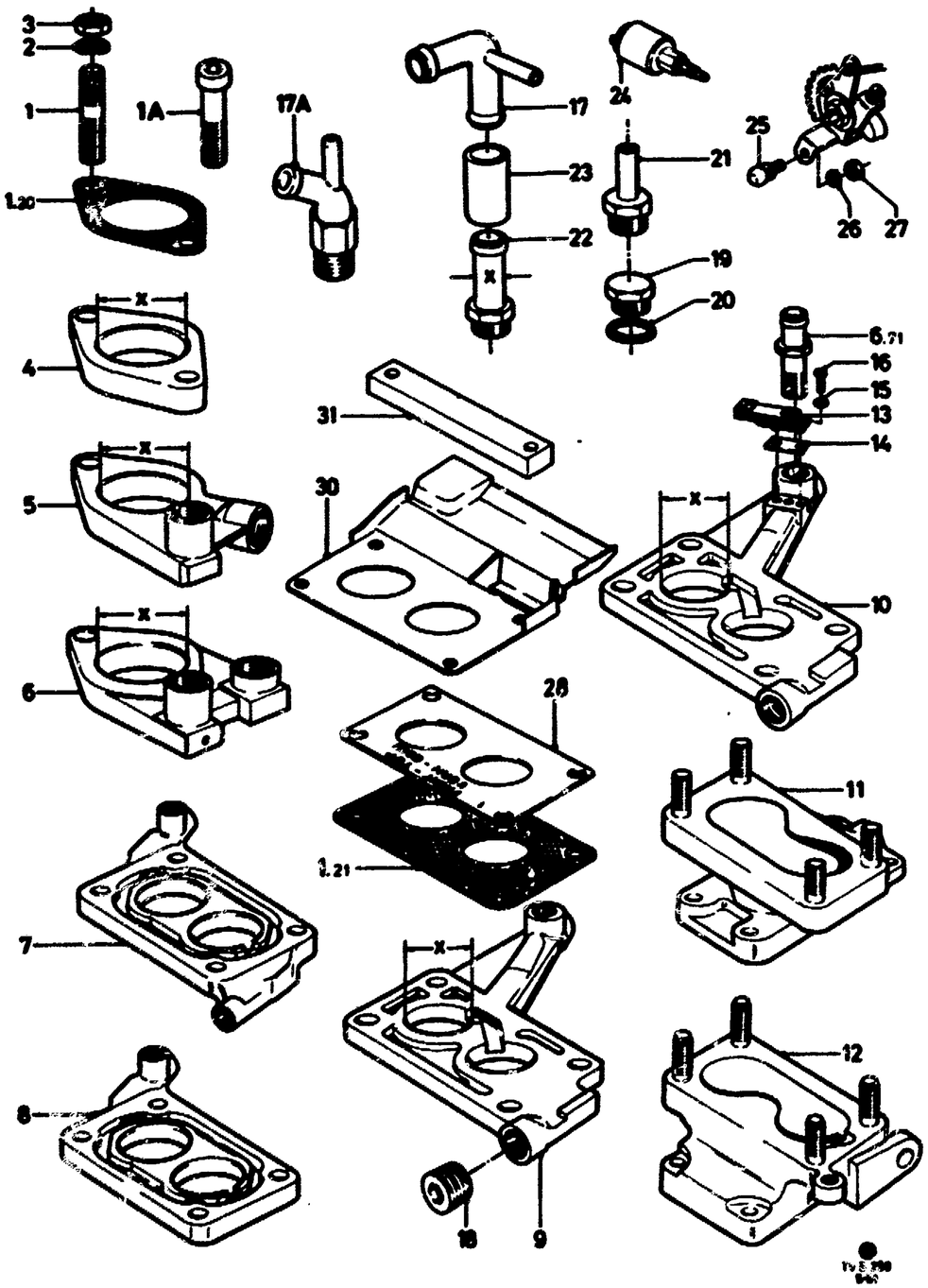

12	CAPRI	+ "USA","CDN"	28L	0873-1274	D	6014457	1	74TF 9A589 BA
	GRANADA	+ "S"	26L	0376-0877	D	1529299	1	73TF 9A589 AA
(12A)	CAPRI		28L	0175-0776	D	*6024595*	1	+)
	CAPRI		28L	0876-1276	D	*6040757*	1	+)
	CAPRI +"USA","CDN" -"CALIFORNIA"		28M	0177-0877	D	6043141	1	77TF 9A589 AB
	CAPRI +"USA, CALIFORNIA"AUTOMTIC		28M	0177-0877	D	6048474	1	77TF 9A589 BB
	CAPRI +"USA, CALIFORNIA"MANUAL		28M	0177-0877	D	6053678	1	77TF 9A589 CA
13	VALVE ASSY -(HOT IDLING CONTROL)		Ø 4,5			6118326	1	82TF 9B532 BA
	HEISSLEERLAUFVENTIL		Ø 5			6118325	1	82TF 9B532 AA
	SOUPAPE DE REGLAGE DE RALENTI POUR MOTEUR CHAUD							
	VALVULA REGULADORA DE RALENTI PARA MOTOR CALIENTE							
14	GASKET					0448677	1	11 448677
	DICHTUNG							
	JOINT							
	JUNTA							
15	LOCKWASHER	A4				1574713	1	34802 GS40
	FEDERRING							
	RONDELLE GROWER							
	ARANDELA DE MUELLE							
16	SCREW -(FILLISTER HEAD)					1575802	1	E 603121 S74
	LINSENKOPFSCHRAUBE							
	VIS A TETE LENTIFORME							
	TORNILLO CON CABEZA LENTICULAR							
17	BRANCH PIECE		15-17		D	*0417108*	1	+)
17A	ABZWEIGSTUECK		20-23	0881-		1517936	1	72EG 2A411 BA
	TUBULURE DE BRANCHEMENT							
	TUBULADURA BIFURCADA							
18	PLUG	M16 X 1,5			D	*0238966*	X	+)
	VERSCHLUSSTOPFEN	3/8" - 18				1503089	X	E 650413 S72
19	BOUCHON FILETE	M14 X 1				0440430	X	11 440430
	TAPON ROSCADO							
20	GASKET	ALU 14 X 18				0234985	X	66806 GS
	DICHTUNG							
	JOINT							
	JUNTA							
21	CONNECTION	M14 X 1 / Ø6				1516195	1	72TF 9P723 AA
22	EINSCHRAUBSTUTZEN	M14 X 1 / Ø12,5			D	0520852	1	11 520852
	RACCORD	M14 X 1 / Ø10,5 X 16				1502282	1	70VB 2B282 AA
	RACOR	M14 X 1 / Ø10,5 X 25			D	6072920	1	E 855239 S71
23	HOSE	Ø11				0710121	)-(	11 710121
	SCHLAUCH							
	TUYAU FLEXIBLE							
	TUBO FLEXIBLE							
24	JET -(IDLING)- ENGINE ANTI-DIESELING		6V/40			+)	1	11 710294
	LEERLAUFDUESE (NACHLAUFSPERRE)		6V/45			+)	1	11 710296
	GICLEUR RALENTI (ARRET ABSOLU MOTEUR)		12V/40		D	0710295	1	11 710295
	SURTIDOR RALENTI (BLOQ.MARCHA INERCIA)		12V/45		D	0710297	1	11 710297
25	BOWL GUDGEON				D	0440714	1	11 440714
	KUGELZAPFEN							
	TOURILLON SPHERIQUE							
	PERNO ESFERICO							
26	LOCKWASHER -(SERRATED)					1470589	1	E 630316 S71
	FAECHERSCHEIBE							
	RONDELLE EVENTAIL							
	ARANDELA DENTADA							
27	NUT -(HEX.)					1486684		E 620011 S72
	SECHSKANTMUTTER							

5.250

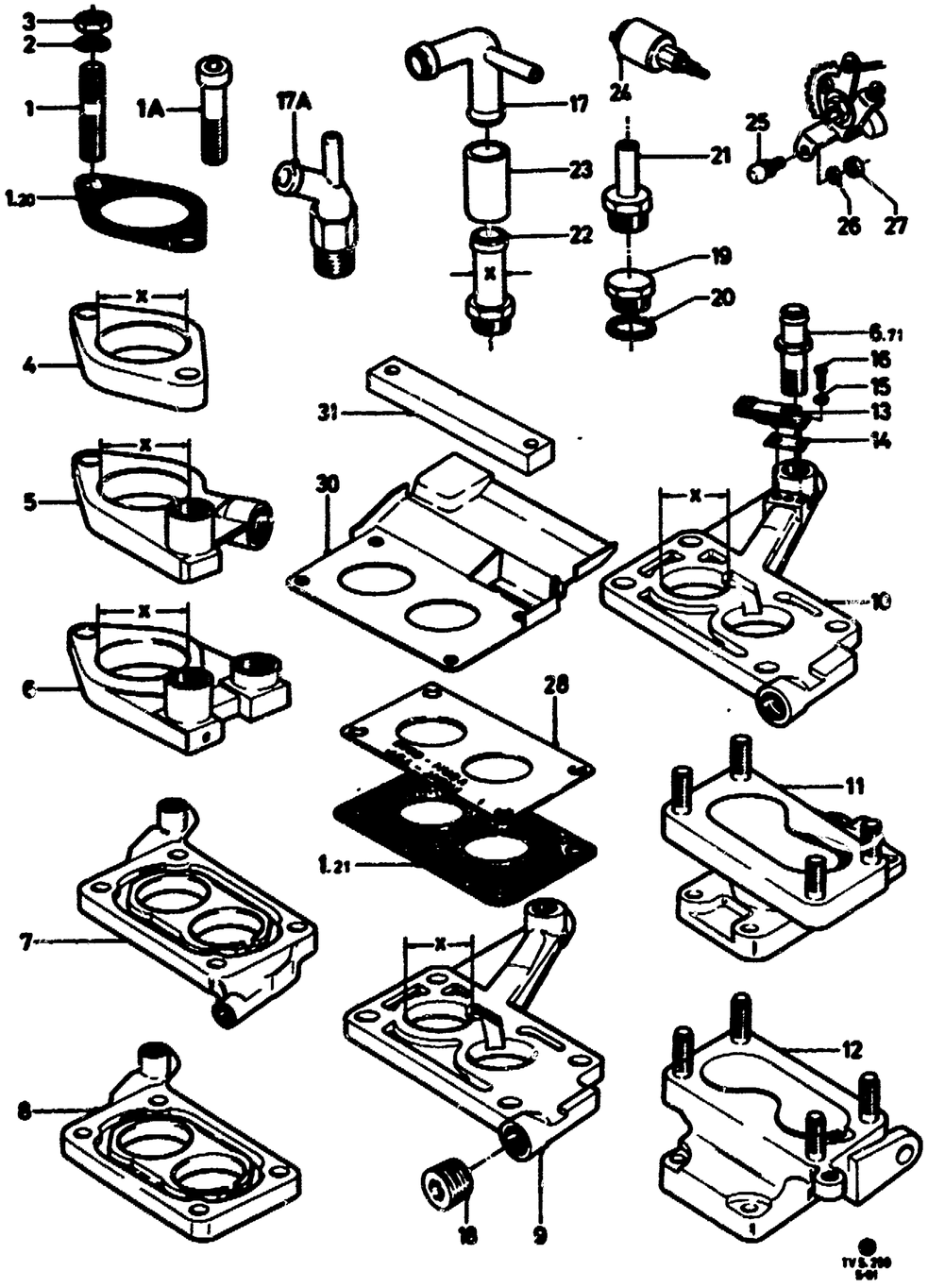

	ECROU A SIX PANS TUERCA HEXAGONAL								
28	DIFFUSER		23		0978–0881	GB	6070105	1	78TF 9P768 AA
	ZWISCHENBLECH	-"S"	23		0978–0881	D	6078561	1	78TF 9P768 BB
	DIFFUSEUR		23		0881–		6070105	1	78TF 9P768 AA
	DIFUSOR		28		0978–0679		6070105	1	78TF 9P768 AA
			28		0679–		6078560	1	78TF 9P768 AB
(29)	CAP –(RUBBER)	Ø 5.2			0679–		1561639	1	75TF 9A476 AA
	GUMMIKAPPE	Ø 9		(ABS)			6028938	1	E 890217 S
	CAPUCHON CAOUTCHOUC								
	CAPUCHON DE GOMA								
30	SHIELD –(HEAT)			20	0880–0881	D	6085736	1	80TF 9S596 AA
	HITZESCHILD			20	0881–		6085737	1	80TF 9S596 CA
	TOLE PARE-CHALEUR			23	0680–		1591784	1	80TF 9S596 BA
	CHAPA PROTECTORA CONTRA EL CALOR			28	0880–		6085737	1	80TF 9S596 CA
31	RETAINER				0880–0881		6085756	1	80GB 9B867 AA
	HALTER								
	ATTACHE								
	RETEN								

5

5.30	TWO–VENTURI CARBURETOR CHART (TWO–STAGE) UEBERSICHTSTABELLE REGISTERVERGASER TABLEAU DE CARBURATEURS A DOUBLE CORPS (A DEUX SISTE CUADRO DE CARBURADORES DE DOBLE CUERPO (DE DOS SISTE	–"GB"	01
5.300	TWO–VENTURI CARBURETOR (TWO–STAGE) REGISTERVERGASER CARBURATEUR A DOUBLE CORPS (A DEUX SYSTEMES) CARBURADOR DE DOBLE CUERPO (DE DOS SISTEMAS)	–"GB"	03
5.301	TWO–VENTURI CARBURETOR (TWO–STAGE) REGISTERVERGASER CARBURATEUR A DOUBLE CORPS (A DEUX SYSTEMES) CARBURADOR DE DOBLE CUERPO (DE DOS SISTEMAS)	–"GB"	05
5.302	TWO–VENTURI CARBURETOR (TWO–STAGE) REGISTERVERGASER CARBURATEUR A DOUBLE CORPS (A DEUX SYSTEMES) CARBURADOR DE DOBLE CUERPO (DE DOS SISTEMAS)	–"GB"	07
5.303	TWO–VENTURI CARBURETOR (TWO–STAGE) REGISTERVERGASER CARBURATEUR A DOUBLE CORPS (A DEUX SYSTEMES) CARBURADOR DE DOBLE CUERPO (DE DOS SISTEMAS)	–"GB"	09
5.304	TWO–VENTURI CARBURETOR (TWO–STAGE) REGISTERVERGASER CARBURATEUR A DOUBLE CORPS (A DEUX SYSTEMES) CARBURADOR DE DOBLE CUERPO (DE DOS SISTEMAS)	–"GB"	10
5.305	TWO–VENTURI CARBURETOR (TWO–STAGE) REGISTERVERGASER CARBURATEUR A DOUBLE (A DEUX SYSTEMES) CARBURADOR DE DOBLE CUERPO (DE DOS SISTEMAS)	–"GB" TV26L + "S"	11

5.30

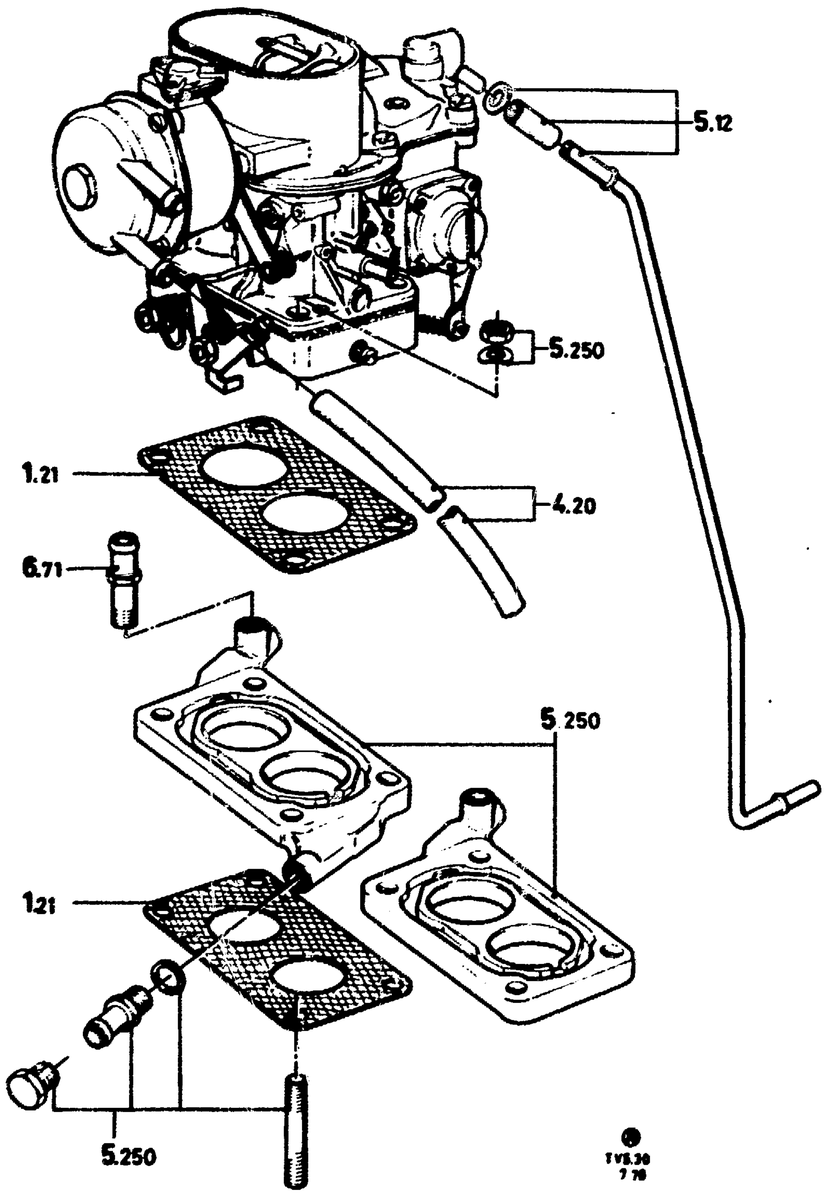

TWO-VENTURI CARBURETOR CHART (TWO-STAGE) -"GB"
UEBERSICHTSTABELLE REGISTERVERGASER

TABLEAU DE CARBURATEURS A DOUBLE CORPS (A DEUX SISTE
CUADRO DE CARBURADORES DE DOBLE CUERPO (DE DOS SISTE

A) EXCEPT EXHAUST EMISSION CONTROL
NICHT FUER ABGASENTGIFTUNG
SAUF SYSTEM ANTI-POLLUTOIRE
EXCEPTO SISTEMA ANTI-POLUCION

B) USE WITH EXHAUST EMISSION CONTROL ONLY
NUR FUER ABGASENTGIFTUNG
UNIQUEMENT POUR SYSTEME ANTI-POLLUTOIRE
SOLO PARA SISTEMA ANTI-POLUCION

ILL. REF	PART NAME TEILE-BEZEICHNUNG			MOD MOD	MOD.YEAR BAUJAHR	PROD PROD	FINIS NO. BESTELL-NR	QTY STK	PART NUMBER TEILE-NUMMER
	15M/17M								
	TV17H55	MANUAL	E15914 5.300		0868-0769		+)	1	68TM 9510 CA
	TV17H55	MANUAL	E16319 5.301		0769-0970		+)	1	68TF 9510 JA
	TV17H55		E16454 5.302		0970-1271		+)	1	71TF 9510 AA
	TV17H55		E16693 5.302		0471-1271	D	B) +)	1	71TF 9510 ZA
	TV17H55	AUTOMATIC	E15963 5.300		0868-0769		+2)	1	68TM 9510 LA
	TV17H55	AUTOMATIC	E16332 5.301		0769-0970		+2)	1	68TF 9510 KA
						D	1495603	1	
	CONSUL/GRANADA								
	TV17H55		E16750 5.302		0272-0873		A) +2)		72TF 9510 NA
	TV17H55		E16752 5.302		0272-0575	D	B) 1503032	1	72TF 9510 SA
	TV17L51		E16752 5.302		0275-0575	D	1503032	1	72TF 9510 SA
	TV17L51		E17374 5.303		0575-0576		B) +2)	1	75TF 9510 YA
	TV17L51		E17469 5.304		0576-	D	B) 6040425	1	77TF 9510 BA
	TV17H55	AUTOMATIC	E17218 5.303		0575-0576		B) +2)	1	75TF 9510 FA
	TV17H55	AUTOMATIC	E17470 5.304		0576-	D	B) 6040426	1	77TF 9510 CA
	TV17H55	MANUAL	E17217 5.303		0575-0576		B) +2)	1	75TF 9510 GA
	TV17H55	MANUAL	E17468 5.304		0576-	D	B) 6040424	1	77TF 9510 AA
	GRANADA +"S"								
	TV26L	MANUAL	5.305		0376-	D	B) 6041520	1	76TF 9510 GA
	TV26L	AUTOMATIC	5.305		0376-	D	B) 6041521	1	76TF 9510 HA
	CAPRI								
	TV17H55	MANUAL	E16002 5.300		0868-0769		+2)	1	69TM 9510 EA
	TV17H55	MANUAL	E16320 5.301		0769-0970		+2)	1	69TF 9510 GA
	TV17H55		E16709 5.302		0970-0571		+2)	1	71TF 9510 VA
	TV17H55		E16772 5.302		0571-0772	D	B) 1510861	1	72TF 9510 BCA
	TV17H55	AUTOMATIC	E16172 5.300		0868-0769		+2)	1	69TM 9510 FA
	TV17H55	AUTOMATIC	E16333 5.301		0769-0970		+2)	1	69TF 9510 HA
	TV17H55		E16709 5.302		0970-0571		+2)	1	71TF 9510 VA
	TV17H55		E16772 5.302		0571-0772	D	B) 1510861	1	72TF 9510 BCA
	CAPRI +"USA"								
	TV26L	MANUAL			1071-0872		+)	1	72TF 9510 BEA
	TV26L	MANUAL			0872-0873	D	1529296	1	73TF 9510 AA
	TV26L	AUTOMATIC			1071-0872		+)	1	72TF 9510 BFA
	TV26L	AUTOMATIC			0872-0873		+)		73TF 9510 BA
	TV28 -"CALIFORN MANUAL				0873-1073		US PART	1	74TF 9510 AA
	TV28 -"CALIFORN MANUAL				1073-1274		1552655	1	74TF 9510 AB
	TV28 -"CALIFORN AUTOMATIC				0873-0774		US PART	1	74TF 9510 DA
	TV28 -"CALIFORN AUTOMATIC				0774-1274		US PART	1	74TF 9510 DB
	TV28 -"CALIFORN AUTOMATIC				0873-1274		US PART	1	74TF 9510 DC

5.30

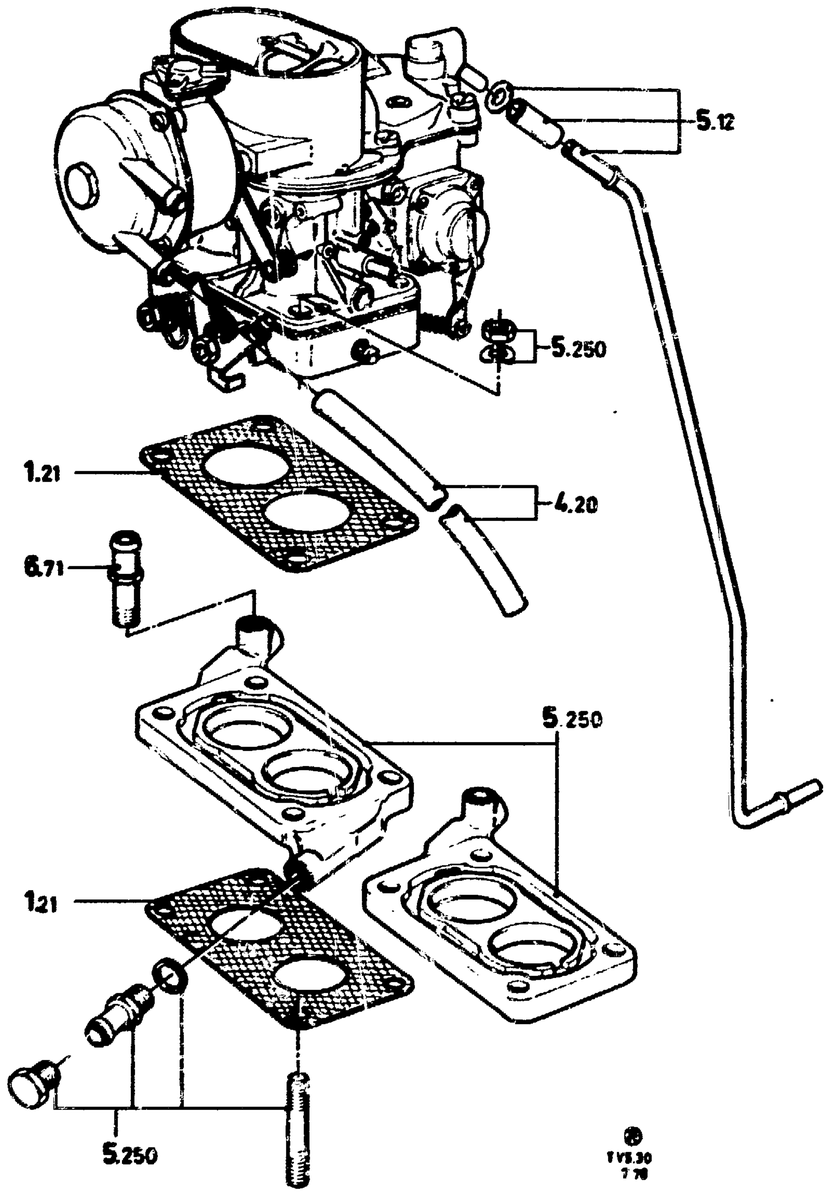

TV28 +"CALIFORN MANUAL	0873-0574	US PART	1	74TF 9510 CA
TV28 +"CALIFORN MANUAL	0574-1274	US PART	1	74TF 9510 CB
TV28 +"CALIFORN AUTOMATIC	0873-0774	US PART	1	74TF 9510 BA
TV28 +"CALIFORN AUTOMATIC	0774-1274	US PART	1	74TF 9510 BB

5.300

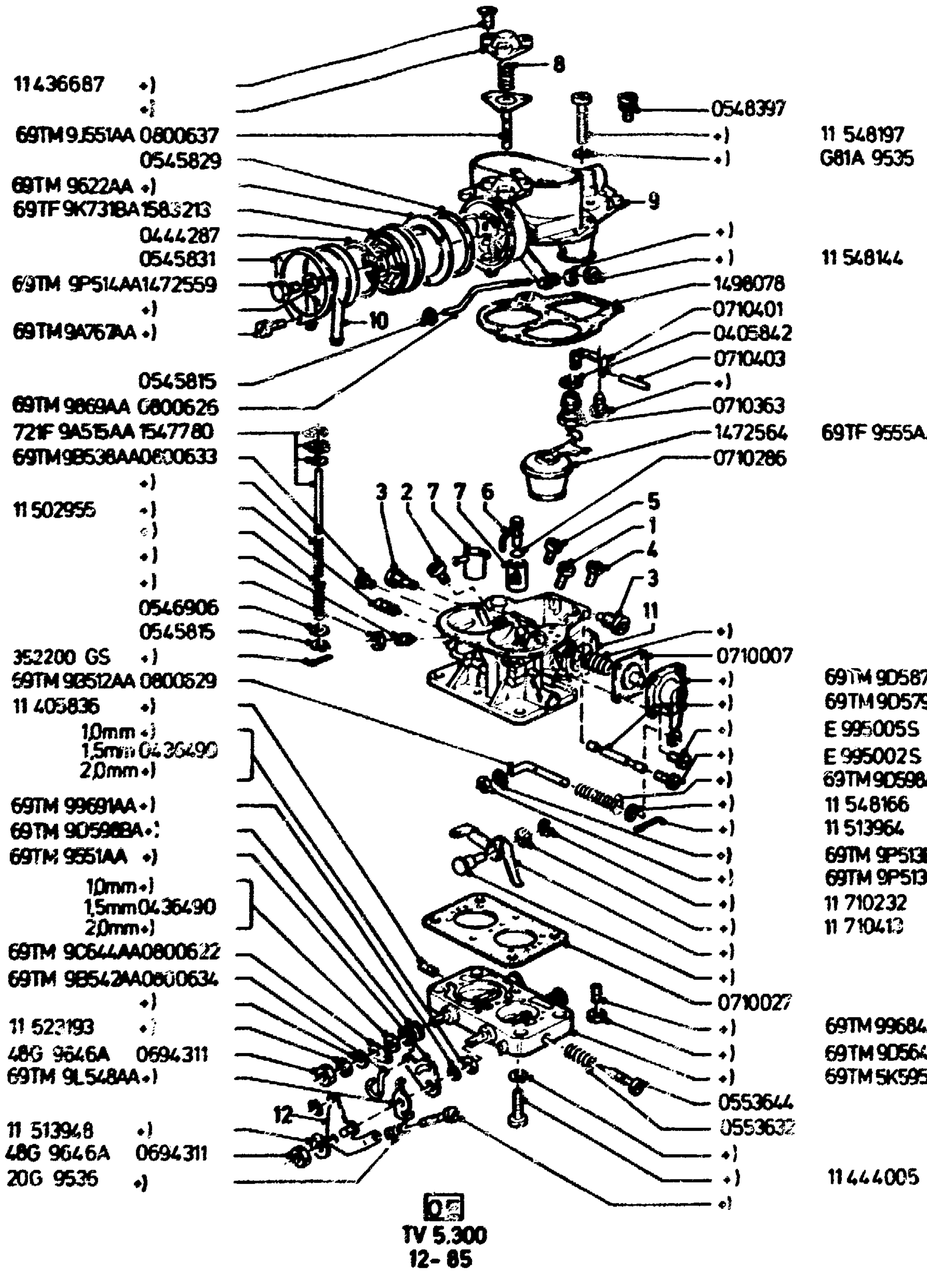

TV 5.300
12-85

TWO-VENTURI CARBURETOR (TWO-STAGE) -"GB" CARBURATEUR A DOUBLE CORPS (A DEUX SYSTEMES)
REGISTERVERGASER CARBURADOR DE DOBLE CUERPO (DE DOS SISTEMAS)

FOR TWO-VENTURI CARBURETOR (TWO-STAGE)
FUER REGISTERVERGASER
POUR CARBURATEUR A DOUBLE CORPS (A DEUX SYSTEMES)
PARA CARBURADOR DE DOBLE CUERPO (DE DOS SISTEMAS)

A) 68TM 9510 CA

B) 68TM 9510 LA

C) 69TM 9510 EA

D) 68TM 9510 FA

ILL. REF	PART NAME / TEILE-BEZEICHNUNG	MOD MOD	MOD.YEAR BAUJAHR	PROD PROD	FINIS NO. BESTELL-NR	QTY STK	PART NUMBER TEILE-NUMMER
	TWO-VENTURI CARBURETOR (TWO-STAGE) SEE GROUP 5.30 REGISTERVERGASER SIEHE GRUPPE 5.30 CARBURATEUR A DOUBLE CORPS (A DEUX SYSTEMES) VOIR GROUPE 5.30 CARBURADOR DE DOBLE CUERPO (DE DOS SISTEMAS) VEASE EL GRUPO 5.30						
1	JET -(MAIN) I 117,5 HAUPTDUESE I 117,5 GICLEUR PRINCIPAL II 140 SURTIDOR PRINCIPAL				AC) 6039453 BD) 6006992 6039452		75TF 9533 BA 72TF 9533 CA 75TF 9A523 AA
2	BLEED -(MAIN JET CORRECTION) I 160 LUFTKORREKTURDUESE I 270 GICLEUR D'AUTOMATICITE II 145 SURTIDOR COMPENSADOR DE AIRE II 140				AC) *0553656* BD) +) AC) +) BD) +)		+) 69TF 9K511 DA 11 710405 11 444227
3	JET -(IDLING) I 42,5 LEERLAUFDUESE I 40 GICLEUR DE RALENTI SURTIDOR DE RALENTI				AC) 0425109 BD) 6007002		11 426109 72TF 9596 CA
4	JET -(CARBURETOR ENRICHMENT) II 60 ANREICHERUNGSDUESE GICLEUR D'ENRICHISSEMENT SURTIDOR DE ENRIQUECIMIENTO				6054840		77TF 9A930 AA
5	JET -(IDLING AIR) II 100 LEERLAUFLUFTDUESE CALIBREUR D'AIR DE RALENTI SURTIDOR DE AIRE DE RALENTI				0800644		69TM 9596 AA
6	TUBE ASSY -(INJECTION) 45 EINSPRITZROHR 40 TUBE D'INJECTION TUBO DE INYECCION				AC) 1472568 BD) *1472569*		69TF 9A574 BA +)
7	JET -(SPRAYER) I 4,0 VORZERSTAEUBER II 3,0 DIFFUSEUR SURTIDOR PULVERIZADOR				+) +)		11 710216 69TM 9A574 AA
8	SPRING -(VACUUMM DIAPHRAGM) DRUCKFEDER - UNTERDRUCKMEMBRANE RESSORT - MEMBRANE DE DEPRESSION RESORTE - DIAFRAGMA DE VACIO				A) +) BCD) 6006991		11 710226 72TF 9E525 BA
9	COVER AND PLUGS ASSY -(CARBURETOR) VERGASERDECKEL				AC) 1472548 BD) +)		69TF 9524 BA 69TF 9524 AA

5.300

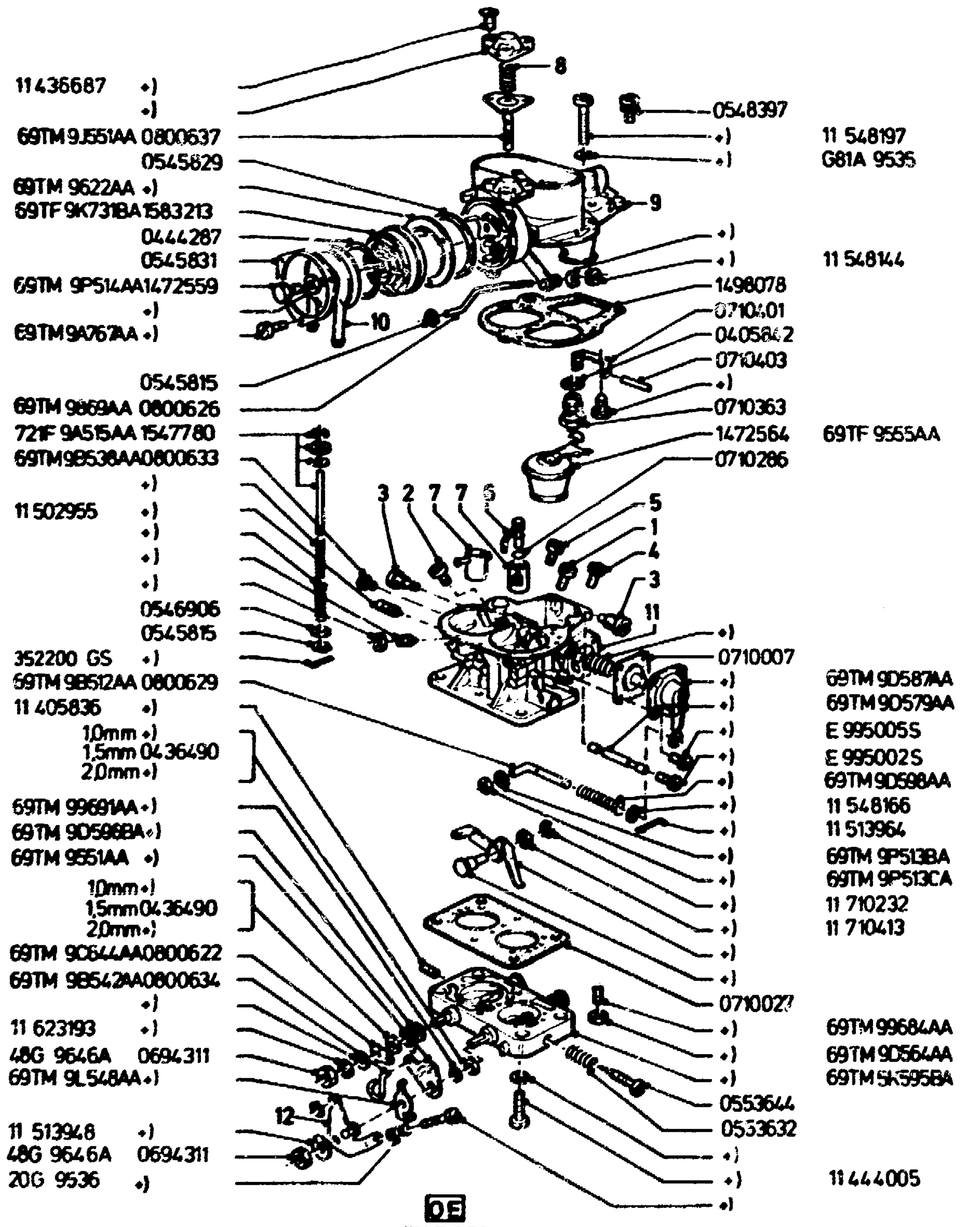

OE
TV 5.300
12-85

	COUVERCLE DE CUVE DE CARBURATEUR TAPA DEL CARBURADOR						
10	COVER ASSY -(AUTOMATIC CHOKE) STARTERDECKEL COUVERCLE - CHOKE AUTOMATIQUE TAPA - ESTRANGULADOR AUTOMATICO				AB) 0444286 CD) 1414808		11 444286 +)
11	BODY ASSY -(TWO-STAGE CARBURETOR) GEHAEUSE - REGISTERVERGASER CORPS DE CARBURATEUR (A DEUX SYSTEMES) CUERPO DE CARBURADOR (DE DOS SISTEMAS)				AC) +) BD) +)		69TM 9511 DA 69TM 9511 CA
12	LEVER -(THROTTLE PLATES) - CONTROL BETAETIGUNGSHEBEL LEVIER DE COMMANDE - PAPILLON DES GAZ PALANCA DE MANDO - MARIPOSA DE GASES				AB) +) CD) +)		69TM 9583 AA 69TM 9583 BA
(+)	KIT -(CARBURETOR GASKET) DICHTUNGSSATZ - VERGASER JEU DE JOINTS - CARBURATEUR JUEGO DE JUNTAS - CARBURADOR				0801609		69TM 9502 BA
(+)	KIT -(CARBURETOR REPAIR) - SMALL REPARATURSATZ VERGASER - KLEIN NECESSAIRE DE REPARATION (PETIT) - CARBURATEUR JUEGO DE REPARACION (PEQUENO) - CARBURADOR				ACD)0801610		69TM 9590 AA
(+)	KIT -(CARBURETOR REPAIR) - LARGE REPARATURSATZ VERGASER - GROSS NECESSAIRE DE REPARATION (GRAND) - CARBURATEUR JUEGO DE REPARACION (GRANDE) - CARBURADOR				AC) +) D) +)		69TM 9590 MA 69TM 9590 LA

5.301

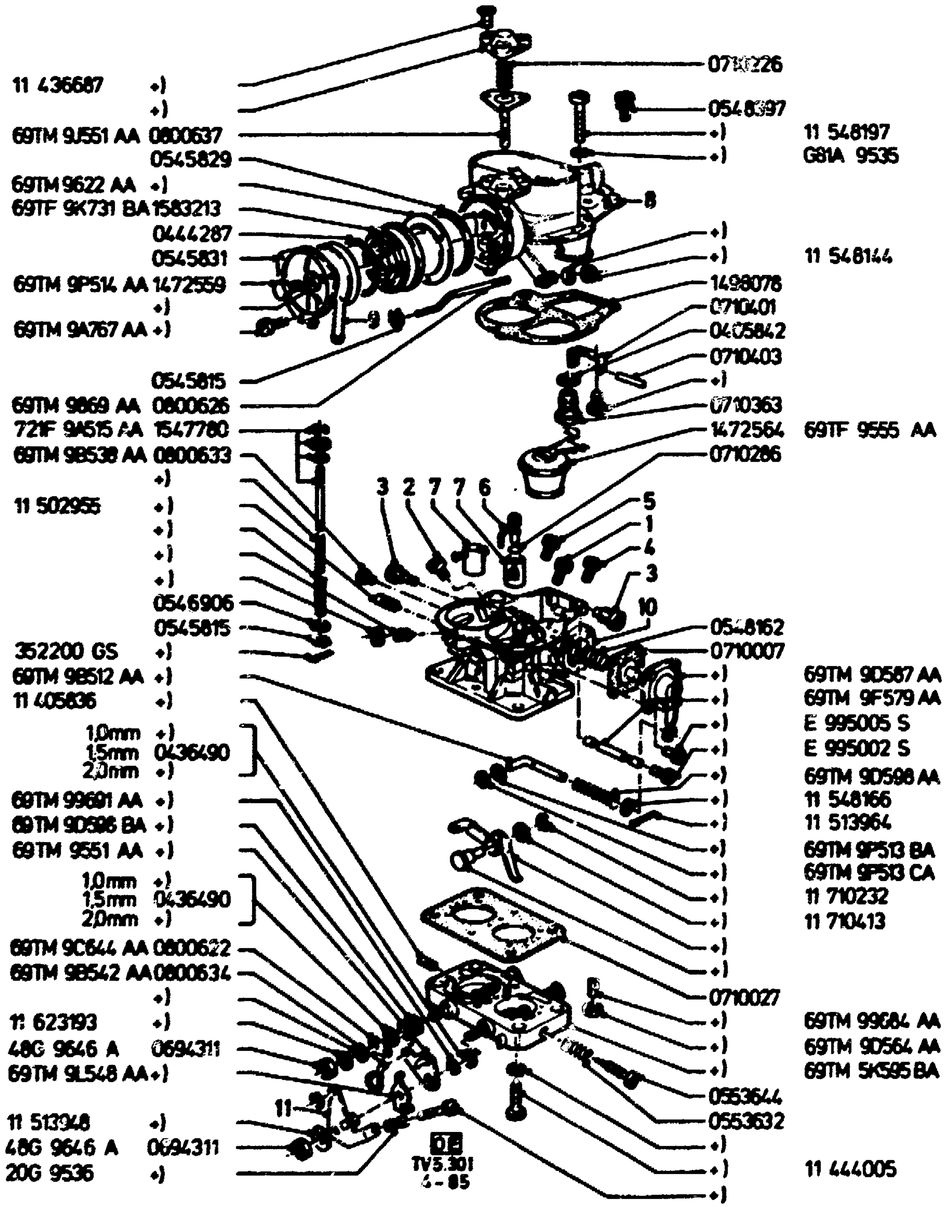

TWO-VENTURI CARBURETOR (TWO-STAGE) -"GB" CARBURATEUR A DOUBLE CORPS (A DEUX SYSTEMES)
REGISTERVERGASER CARBURADOR DE DOBLE CUERPO (DE DOS SISTEMAS)

FOR 12 MM DIAMETER HOSE THE WATER CONNECTION MUST BE EXCHANGED.
FUER 12 MM SCHLAUCH WASSERANSCHLUSS MUSS WASSERANSCHLUSSTUTZEN AUSGETAUSCHT WERDEN
POUR TUYAU FLEXIBLE DE 12 MM LA TUBULURE A EAU EST A ECHANGER.
PARA TUBO FLEXIBLE DE 12 MM SE DEBERA CAMBIAR LA TUBULADURA DE EMPALME PARA AGUA

FOR TWO-VENTURI CARBURETOR (TWO-STAGE)
FUER REGISTERVERGASER
POUR CARBURATEUR A DOUBLE CORPS (A DEUX SYSTEMES)
PARA CARBURADOR DE DOBLE CUERPO (DE DOS SISTEMAS)

A) 68TF 9510 KA

B) 68TF 9510 KA

C) 69TF 9510 GA

D) 69TF 9510 HA

ILL. REF	PART NAME TEILE-BEZEICHNUNG			MOD MOD	MOD.YEAR BAUJAHR	PROD PROD	FINIS NO. BESTELL-NR	QTY STK	PART NUMBER TEILE-NUMMER
	TWO-VENTURI CARBURETOR (TWO-STAGE) SEE GROUP 5.30 REGISTERVERGASER SIEHE GRUPPE 5.30 CARBURATEUR A DOUBLE CORPS (A DEUX SYSTEMES) VOIR GROUPE 5.30 CARBURADOR DE DOBLE CUERPO (DE DOS SISTEMAS) VEASE EL GRUPO 5.30								
1	JET -(MAIN) HAUPTDUESE GICLEUR PRINCIPAL SURTIDOR PRINCIPAL		I 122,5 I 117,5 II 140				AC) 6039453 BD) 6006992 6039452		75TF 9533 BA 69TF 9533 CA 75TF 9A523 AA
2	BLEED -(MAIN JET CORRECTION) LUFTKORREKTURDUESE GICLEUR D'AUTOMATICITE SURTIDOR COMPENSADOR DE AIRE	I 160 I 270 II 145 II 140					AC) *0553656* BD) +) AC) +) BD) +)		+) 69TF 9K511 DA 11 710405 11 444227
3	JET -(IDLING) LEERLAUFDUESE GICLEUR DE RALENTI SURTIDOR DE RALENTI	I 42,5 I 40					AC) 0425109 BD) 6007002		11 425109 72TF 9596 CA
4	JET -(CARBURETOR ENRICHMENT) ANREICHERUNGSDUESE GICLEUR D'ENRICHISSEMENT SURTIDOR DE ENRIQUECIMIENTO	II 60					6054840		77TF 9A930 AA
5	JET -(IDLING AIR) LEERLAUFDUESE CALIBREUR D'AIR DE RALENTI SURTIDOR DE AIRE DE RALENTI	II 100					0800644		69TM 9596 AA
6	TUBE ASSY -(INJECTION) EINSPRITZROHR TUBE D'INJECTION TUBO DE INYECCION	45 40					AC) 1472568 BD) 1472596		69TF 9A574 BA 69TF 9A574 AA
7	JET -(SPRAYER) VORZERSTAEUBER DIFFUSEUR SURTIDOR PULVERIZADOR	I 4,0 II 3,0					+) +)		11 710216 69TM 9A574 AA
8	COVER AND PLUGS ASSY -(CARBURETOR) VERGASERDECKEL						AC) +) BD) +)		69TF 9524 NA 69TF 9524 SA

5.301

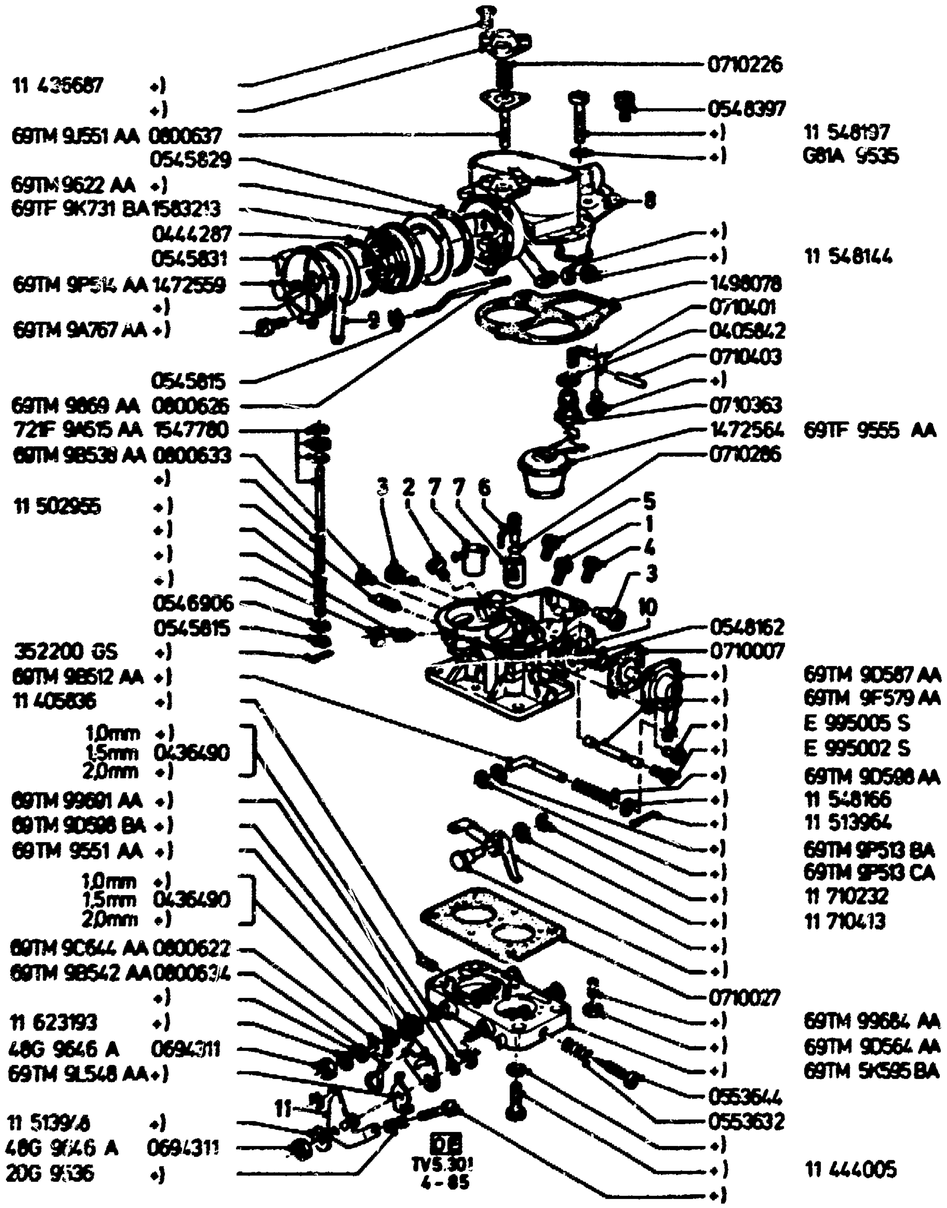

	COUVERCLE DE CUVE DE CARBURATEUR TAPA DEL CARBURADOR						
9	COVER ASSY -(AUTOMATIC CHOKE) STARTERDECKEL COUVERCLE – CHOKE AUTOMATIQUE TAPA – ESTRANGULADOR AUTOMATICO				AB) 0444286 CD) 1414808		11 444286 +)
10	BODY ASSY -(TWO-STAGE CARBURETOR) GEHAEUSE – REGISTERVERGASER CORPS DE CARBURATEUR (A DEUX SYSTEMES) CUERPO DE CARBURADOR (DE DOS SISTEMAS)				AC) +) BD) +)		69TM 9511 DA 69TM 9511 CA
11	LEVER -(THROTTLE PLATES) – CONTROL BETAETIGUNGSHEBEL – DROSSELKLAPPEN LEVIER DE COMMANDE – PAPILLONS DES GAZ PALANCA DE MANDO – MARIPOSAS DE GASES				AB) +) CD) +)		69TM 9583 AA 69TM 9583 BA

5.302

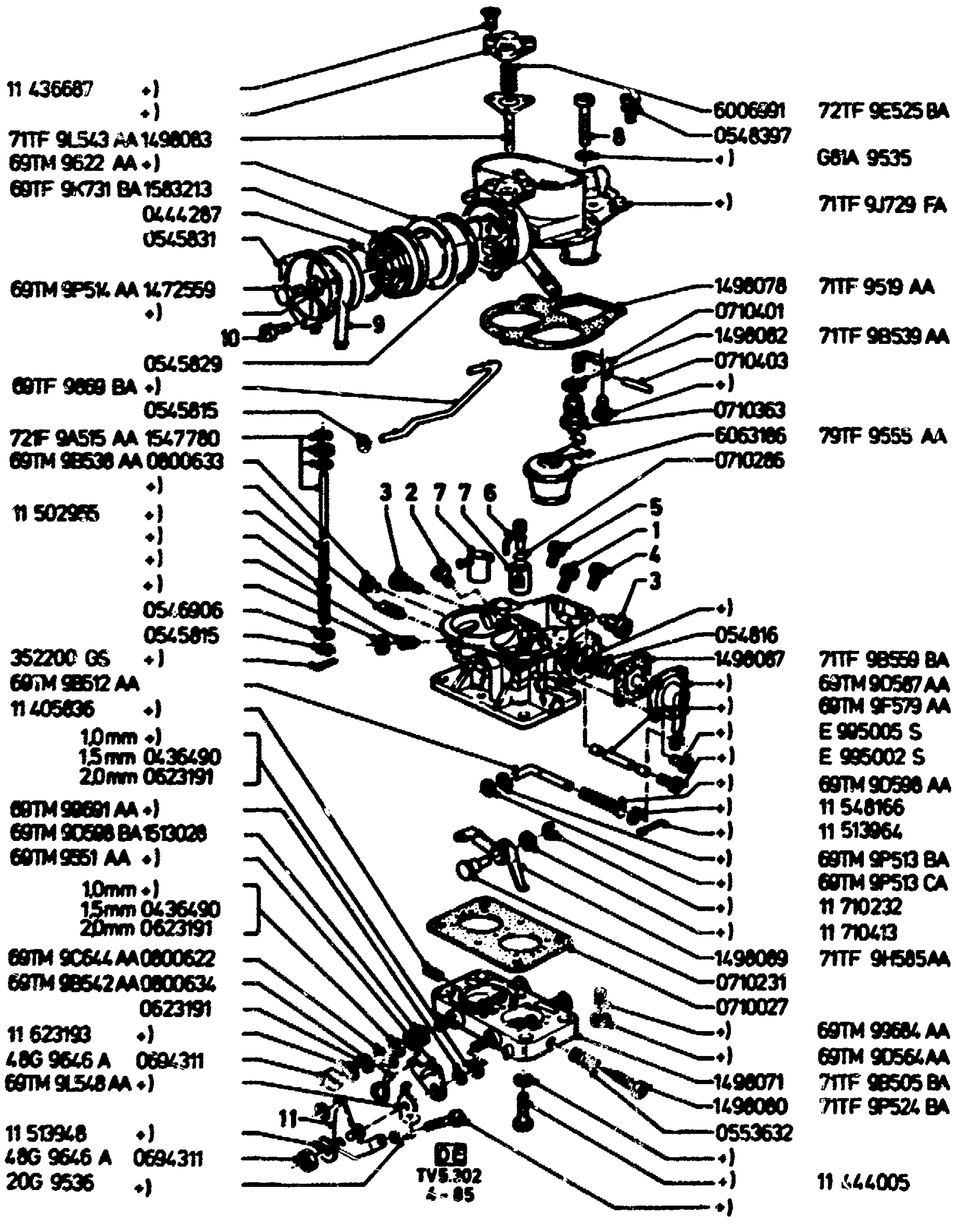

TWO-VENTURI CARBURETOR (TWO-STAGE) -"GB" CARBURATEUR A DOUBLE CORPS (A DEUX SYSTEMES)
REGISTERVERGASER CARBURADOR DE DOBLE CUERPO (DE DOS SISTEMAS)

FOR TWO-VENTURI CARBURETOR (TWO-STAGE)
FUER REGISTERVERGASER
POUR CARBURATEUR A DOUBLE CORPS (A DEUX SYSTEMES)
PARA CARBURADOR DE DOBLE CUERPO (DE DOS SISTEMAS)

A) 71TF 9510 AA

B) 71TF 9510 ZA

C) 72TF 9510 NA

D) 72TF 9510 SA

E) 71TF 9510 VA

F) 72TF 9510 BCA

ILL. REF	PART NAME TEILE-BEZEICHNUNG			MOD MOD	MOD.YEAR BAUJAHR	PROD PROD	FINIS NO. BESTELL-NR	QTY STK	PART NUMBER TEILE-NUMMER
	TWO-VENTURI CARBURETOR (TWO-STAGE) SEE GROUP 5.30 REGISTERVERGASER SIEHE GRUPPE 5.30 CARBURATEUR A DOUBLE CORPS (A DEUX SYSTEMES) VOIR GROUPE 5.30 CARBURADOR DE DOBLE CUERPO (DE DOS SISTEMAS) VEASE EL GRUPO 5.30								
1	JET -(MAIN) HAUPTDUESE GICLEUR PRINCIPAL SURTIDOR PRINCIPAL	I II	125 140				0425422 6039452		11 425422 75TF 9A523 AA
2	BLEED -(MAIN JET CORRECTION) LUFTKORREKTURDUESE GICLEUR D'AUTOMATICITE SURTIDOR COMPENSADOR DE AIRE	I II	145 135				0710405 0542514		11 710405 11 542514
3	JET -(IDLING) LEERLAUFDUESE GICLEUR DE RALENTI SURTIDOR DE RALENTI	I	42,5				0425109		11 425109
4	JET -(CARBURETOR ENRICHMENT) ANREICHERUNGSDUESE GICLEUR D'ENRICHISSEMENT SURTIDOR DE ENRIQUECIMIENTO	II	60				6054840		77TF 9A930 AA
5	JET -(IDLING AIR) LEERLAUFLUFTDUESE CALIBREUR D'AIR DE RALENTI SURTIDOR DE AIRE DE RALENTI	II	120				+)		71TF 9K511 BA
6	TUBE ASSY -(INJECTION) EINSPRITZROHR TUBE D'INJECTION TUBO DE INYECCION		45				1472568		69TF 9A574 BA
7	JET -(SPRAYER) VORZERSTAEUBER DIFFUSEUR SURTIDOR PULVERIZADOR	I II	3,4 3,0				+) +)		71TF 9A533 BA 69TM 9A574 AA
8	PAN HEAD SCREW -(SECURING CARBURETOR COVER AND PLUGS						BCDE+)		11 548197

5.302

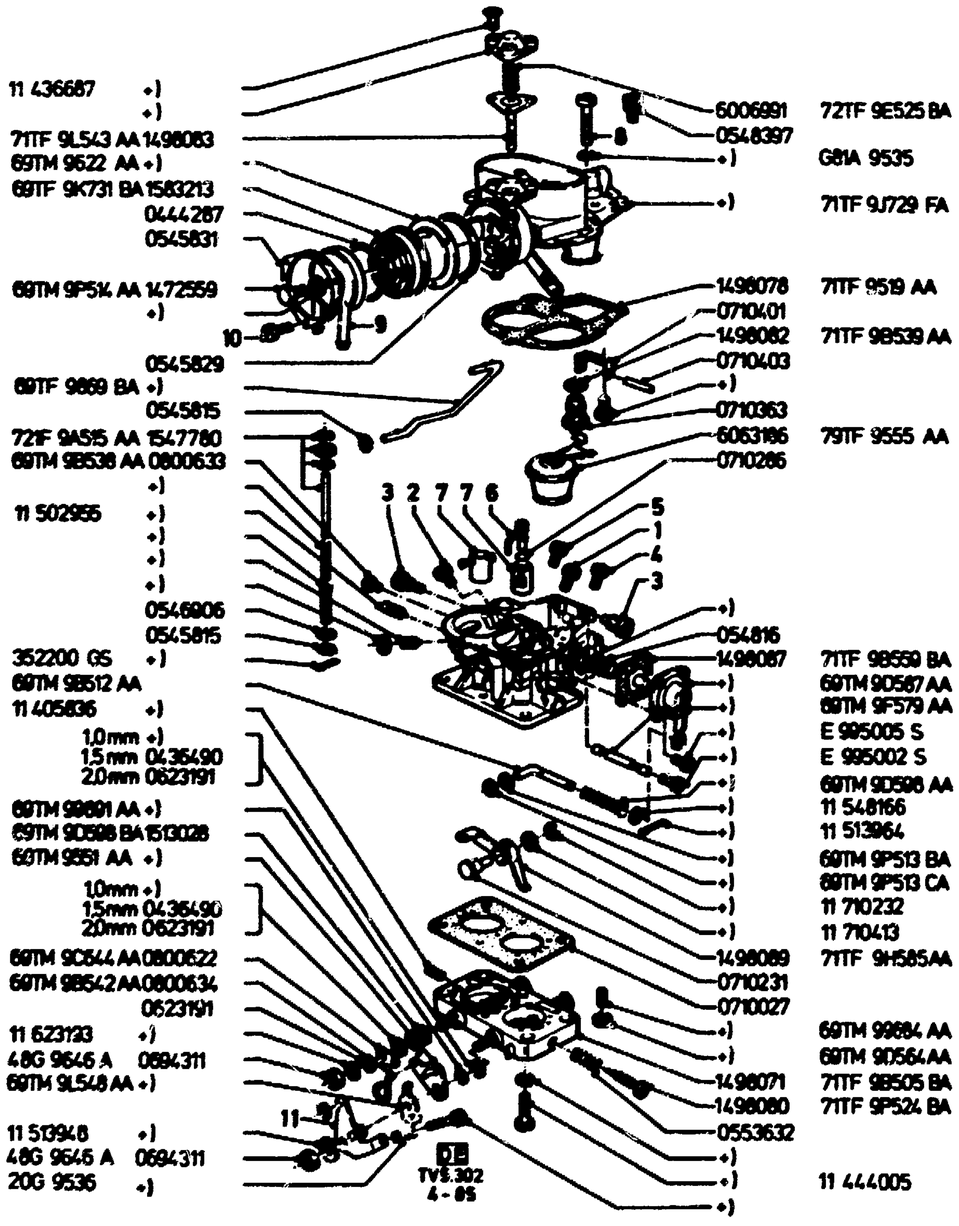

	ZYLINDERSCHRAUBE (BEFESTIGUNG VERGASERDECKEL) VIS A TETE CYLINDRIQUE – FIXATION COUVERCLE DE CUVE DE CARBURATEUR TORNILLO CON CABEZA CILINDRICA – SUJECION TAPA DEL CARBURADOR				F) +)		
9	COVER ASSY –(AUTOMATIC CHOKE) STARTERDECKEL COUVERCLE – CHOKE AUTOMATIQUE TAPA – ESTRANGULADOR AUTOMATICO				AB) 0444286 CDEF) *1414808*		11 444286 +)
10	PAN HEAD SCREW –(SECURING AUTOMATIC CHOKE COVER) ZYLINDERSCHRAUBE (BEFESTIGUNG STARTERDECKEL) VIS A TETE CYLINDRIQUE – FIXATION COUVERCLE DE CHOKE AUTOMATIQUE TORNILLO CON CABEZA CILINDRICA – SUJECION TAPA DEL ESTRANGULADOR AUTOMATICO				ABCDE) +) F) 1518801		69TM 9A767 AA E 802045 S100
11	LEVER –(THROTTLE PLATES) – CONTROL BETAETIGUNGSHEBEL – DROSSELKLAPPEN LEVIER DE COMMANDE – PAPILLON DES GAZ PALANCA DE MANDO – MARIPOSA DE GASES				AB) +) CD) *1515099* EF) +)		69TM 9583 AA +) 69TM 9583 BA

5.303

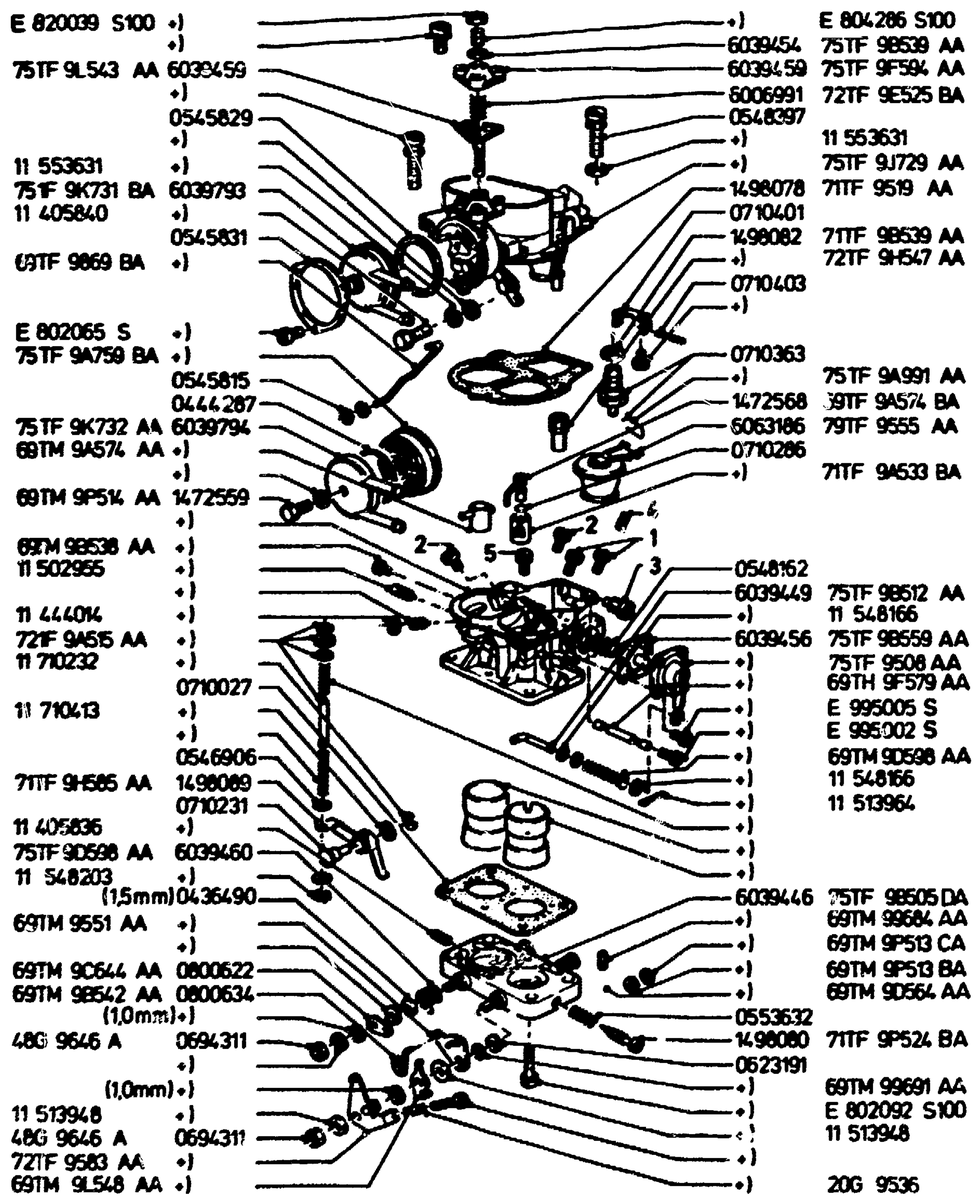

DF
TV5.303
10-85

TWO-VENTURI CARBURETOR (TWO-STAGE) –"GB" CARBURATEUR A DOUBLE CORPS (A DEUX SYSTEMES)
REGISTERVERGASER CARBURADOR DE DOBLE CUERPO (DE DOS SISTEMAS)

FOR TWO-VENTURI CARBURETOR (TWO-STAGE)
FUER REGISTERVERGASER
POUR CARBURATEUR A DOUBLE CORPS (A DEUX SYSTEMES)
PARA CARBURADOR DE DOBLE CUERPO (DE DOS SISTEMAS)

A) 75TF 9510 YA

B) 75TF 9510 GA

C) 75TF 9510 FA

ILL. REF	PART NAME / TEILE-BEZEICHNUNG			MOD MOD	MOD.YEAR BAUJAHR	PROD PROD	FINIS NO. BESTELL-NR	QTY STK	PART NUMBER TEILE-NUMMER
	TWO-VENTURI CARBURETOR (TWO-STAGE) SEE GROUP 5.30 REGISTERVERGASER SIEHE GRUPPE 5.30 CARBURATEUR A DOUBLE CORPS (A DEUX SYSTEMES) VOIR GROUPE 5.30 CARBURADOR DE DOBLE CUERPO (DE DOS SISTEMAS) VEASE EL GRUPO 5.30								
1	JET –(MAIN)	I	122,5			D	AB) 6039453	1	75TF 9533 BA
	HAUPTDUESE	I	120			D	C) 6039792	1	75TF 9533 CA
	GICLEUR PRINCIPAL	II	140			D	6039452	1	75TF 9A523 AA
	SURTIDOR PRINCIPAL								
2	BLEED –(MAIN JET CORRECTION)	I	130			D	A) 6039451	1	75TF 9K512 BA
	LUFTKORREKTURDUESE	I	135			D	B) +)	1	69TF 9K512 AA
	GICLEUR D'AUTOMATICITE	I	120			D	C) *6039450*	1	+)
	SURTIDOR COMPENSADOR DE AIRE	II	135				+)	1	69TF 9K512 AA
3	JET –(IDLING)	I	45			D	6038308	1	75TF 9596 AA
	LEERLAUFDUESE	II	60			D	6039469	1	75TF 9971 DA
	GICLEUR DE RALENTI								
	SURTIDOR DE RALENTI								
4	JET –(CARBURETOR ENRICHMENT)	42.5				D	A) *6039468*	1	+)
	ANREICHERUNGSDUESE	55				D	BC) 6039466	1	75TF 9A930 BA
	GICLEUR D'ENRICHISSEMENT								
	SURTIDOR DE ENRIQUECIMIENTO								
5	JET –(IDLING AIR)	120				D	+)	1	71TF 9K511 BA
	LEERLAUFLUFTDUESE								
	CALIBREUR D'AIR DE RALENTI								
	SURTIDOR DE AIRE DE RALENTI								

5.304

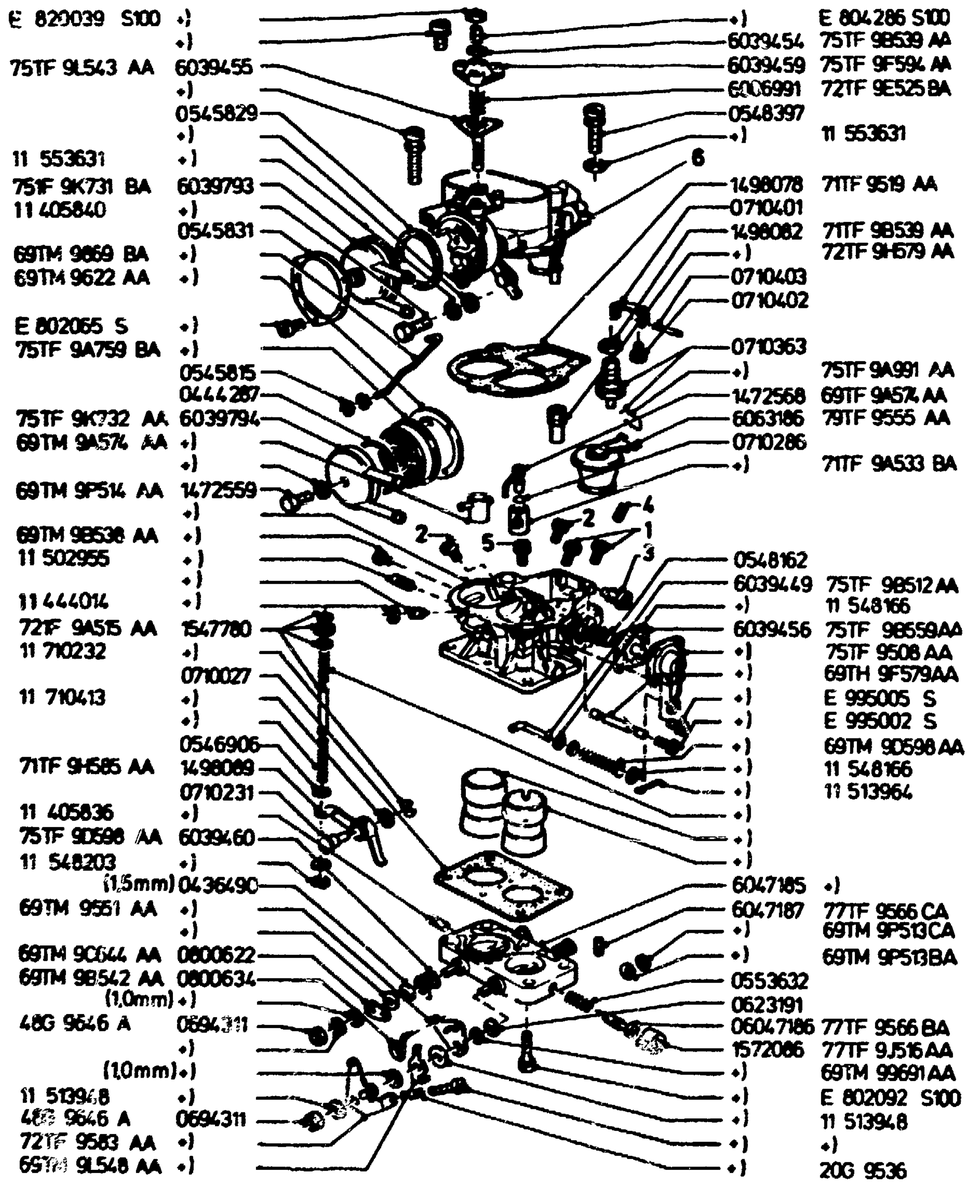

TV 5.304
10-85

TWO-VENTURI CARBURETOR (TWO-STAGE) -"GB" CARBURATEUR A DOUBLE CORPS (A DEUX SYSTEMES)
REGISTERVERGASER CARBURADOR DE DOBLE CUERPO (DE DOS SISTEMAS)

FOR TWO-VENTURI CARBURETOR (TWO-STAGE)
FUER REGISTERVERGASER
POUR CARBURATEUR A DOUBLE CORPS (A DEUX SYSTEMES)
PARA CARBURADOR DE DOBLE CUERPO (DE DOS SISTEMAS)

77TF 9510 AA = A)
77TF 9510 BA = B)
77TF 9510 CA = C)

ILL. REF	PART NAME / TEILE-BEZEICHNUNG			MOD MOD	MOD.YEAR BAUJAHR	PROD PROD	FINIS NO. BESTELL-NR	QTY STK	PART NUMBER TEILE-NUMMER
	TWO-VENTURI CARBURETOR (TWO-STAGE) SEE GROUP 5.30 REGISTERVERGASER SIEHE GRUPPE 5.30 CARBURATEUR A DOUBLE CORPS (A DEUX SYSTEMES) VOIR GROUPE 5.30 CARBURADOR DE DOBLE CUERPO (DE DOS SISTEMAS) VEASE EL GRUPO 5.30								
1	JET - (MAIN)	I	122,5				AB) 6039453	1	75TF 9533 BA
	HAUPTDUESE	I	120				C) 6039792	1	75TF 9533 CA
	GICLEUR PRINCIPAL	II	140				6039452	1	75TF 9A523 AA
	SURTIDOR PRINCIPAL								
2	BLEED - (MAIN JET CORRECTION)								
	LUFTKORREKTURDUESE	I	130				B) 6039451	1	75TF 9K512 BA
	GICLEUR D'AUTOMATICITE	I	135				A) +)	1	69TF 9K512 AA
	SURTIDOR COMPENSADOR DE AIRE	I	120				C) *6039450*	1	+)
		II	135				+)	1	69TF 9K512 AA
3	JET - (IDLING)	I	45				6038308	1	75TF 9596 AA
	LEERLAUFDUESE	II	60				6039469	1	75TF 9971 DA
	GICLEUR DE RALENTI								
	SURTIDOR DE RALENTI								
4	JET - (CARBURETOR ENRICHMENT)		42,5				C) *6039468*	1	+)
	ANREICHERUNGSDUESE		55				AB) 6039466	1	75TF 9A930 BA
	GICLEUR D'ENRICHISSEMENT								
	SURTIDOR DE ENRIQUECIMIENTO								
5	JET - (IDLING AIR)		120				+)	1	71TF 9K511 BA
	LEERLAUFLUFTDUESE								
	CALIBREUR D'AIR DE RALENTI								
	SURTIDOR DE AIRE DE RALENTI								
6	COVER AND PLUGS ASSY - (CARBURETOR)						A) 6047189	1	77TF 9J729 AA
	VERGASERDECKEL						B) 6047190	1	77TF 9J729 BA
	COUVERCLE DE CUVE DE CARBURATEUR						C) *6039461*	1	+)
	TAPA DEL CARBURADOR								

5.305

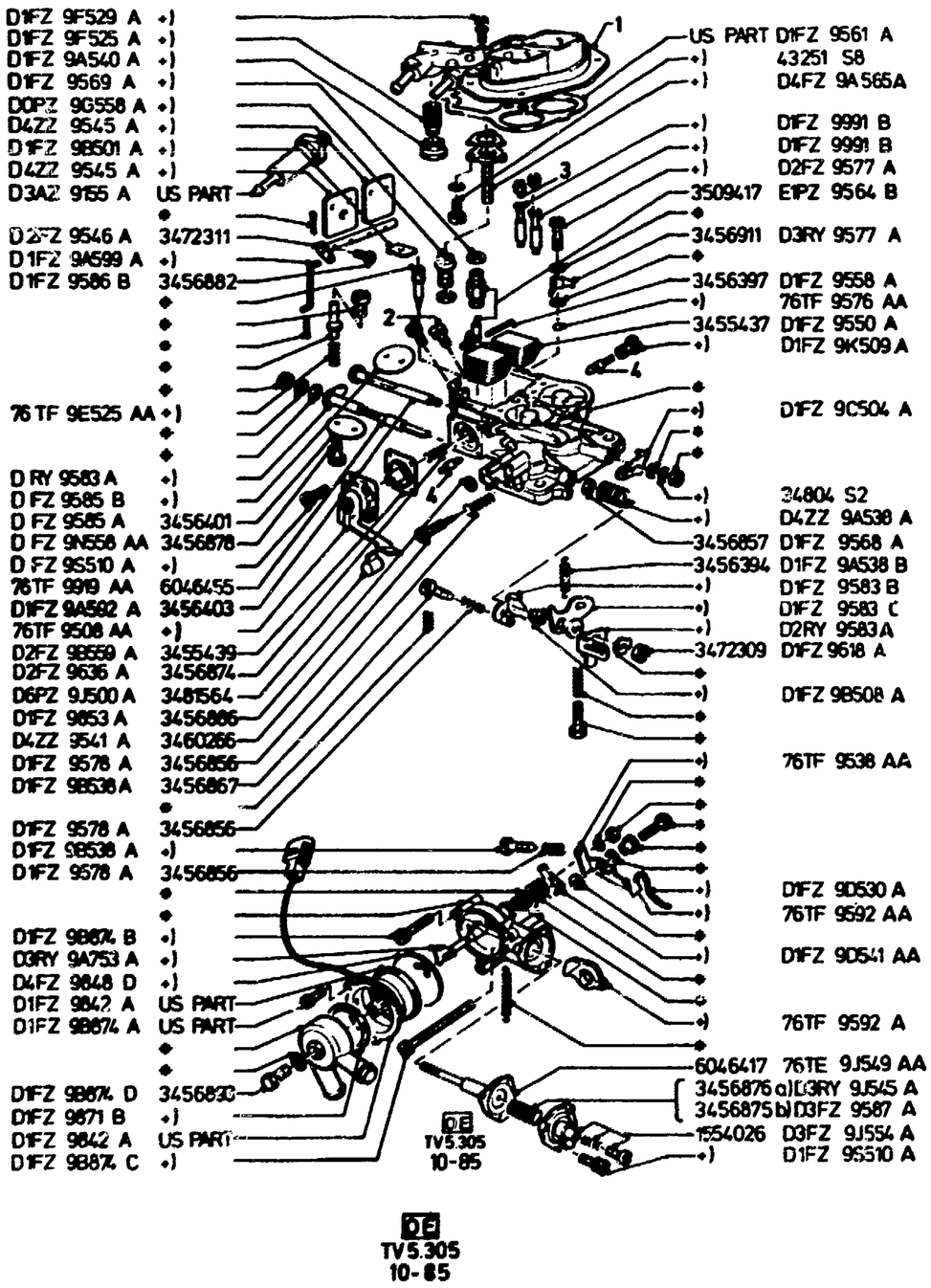

DB
TV5.305
10-85

TWO-VENTURI CARBURETOR (TWO-STAGE) – "GB" CARBURATEUR A DOUBLE (A DEUX SYSTEMES)
REGISTERVERGASER TV26L + "S" CARBURADOR DE DOBLE CUERPO (DE DOS SISTEMAS)

FOR TWO-VENTURI CARBURETOR (TWO-STAGE)
FUER REGISTERVERGASER
POUR CARBURATEUR A DOUBLE CORPS (A DEUX SYSTEMES)
PARA CARBURADOR DE DOBLE CUERPO (DE DOS SISTEMAS)

A) 76TF 9510 GA
B) 76TF 9510 HA

ILL. REF	PART NAME / TEILE-BEZEICHNUNG				MOD MOD	MOD.YEAR BAUJAHR	PROD PROD	FINIS NO. BESTELL-NR	QTY STK	PART NUMBER TEILE-NUMMER
	TWO-VENTURI CARBURETOR (TWO-STAGE) SEE GROUP 5.30 REGISTERVERGASER SIEHE GRUPPE 5.30 CARBURATEUR A DOUBLE CORPS (A DEUX SYSTEMES) VOIR GROUPE 5.30 CARBURADOR DE DOBLE CUERPO (DE DOS SISTEMAS) VEASE EL GRUPO 5.30									
1	COVER AND PLUGS ASSY – (CARBURETOR) VERGASERDECKEL COUVERCLE DE CUVE DE CARBURATEUR TAPA DEL CARBURADOR			GRANADA	26L	0376–		A) *6046396* B) +)	1 1	+) 76TF 9524 AA
2	JET – (MAIN) HAUPTDUESE GICLEUR PRINCIPAL SURTIDOR PRINCIPAL	140		GRANADA	26L	0376–		+)	2	D2RY 9533 C
3	BLEED – (MAIN JET CORRECTION)		I 190	GRANADA	26L	0376–		3456871	1	D2RY 9G540 D
	LUFTKORREKTURDUESE GICLEUR D'AUTOMATICITE SURTIDOR COMPENSADOR DE AIRE	II	176	GRANADA	26L	0376–		6046408	1	76TF 9G540 BA
4	JET – (IDLING)		I 70	GRANADA	26L	0376–		3472327	1	D5PZ 9542 A
	LEERLAUFDUESE GICLEUR DE RALENTI SURTIDOR DE RALENTI	II	55	GRANADA	26L	0376–		3456913	1	D2FZ 9542 B

5

5.40	TWO–VENTURI CARBURETOR CHART UEBERSICHTSTABELLE DOPPELVERGASER TABLEAU DE CARBURATEURS A DOUBLE CORPS CUADRO DE CARBURADORES DE DOBLE CUERPO	TV18 – 28	01
5.400	TWO–VENTURI CARBURETOR DOPPELVERGASER CARBURATEUR A DOUBLE CORPS CARBURADOR DE DOBLE CUERPO	–"GB"	06
5.401	TWO–VENTURI CARBURETOR DOPPELVERGASER CARBURATEUR A DOUBLE CORPS CARBURADOR DE DOBLE CUERPO	–"GB"	07
5.402	TWO–VENTURI CARBURETOR DOPPELVERGASER CARBURATEUR A DOUBLE CORPS CARBURADOR DE DOBLE CUERPO	–"GB"	09
5.403	TWO–VENTURI CARBURETOR DOPPELVERGASER CARBURATEUR A DOUBLE CORPS CARBURADOR DE DOBLE CUERPO	–"GB"	10
5.404	TWO–VENTURI CARBURETOR DOPPELVERGASER CARBURATEUR A DOUBLE CORPS CARBURADOR DE DOBLE CUERPO	–"GB"	12

5.40

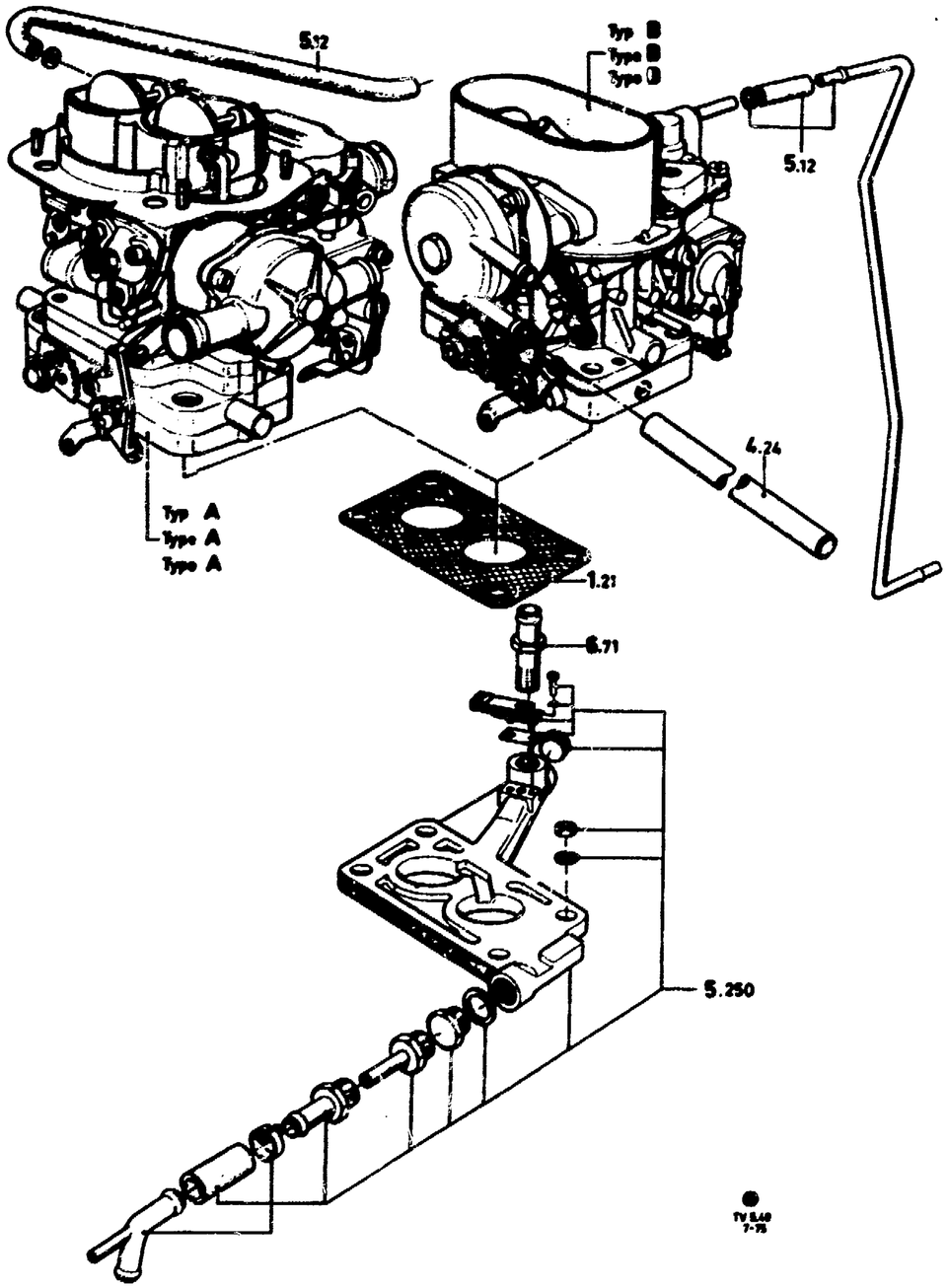

TWO-VENTURI CARBURETOR CHART
UEBERSICHTSTABELLE DOPPELVERGASER
TV18 – 28
TABLEAU DE CARBURATEURS A DOUBLE CORPS
CUADRO DE CARBURADORES DE DOBLE CUERPO

ILL. REF	PART NAME TEILE-BEZEICHNUNG				MOD MOD	MOD.YEAR BAUJAHR	PROD PROD	FINIS NO. BESTELL-NR	QTY STK	PART NUMBER TEILE-NUMMER
	17M/20M									
	TV18H	MANUAL	E16342	5.401		0869-0970		+)	1	68TF 9510 EA
	TV18H	MANUAL	E16453	5.401		0970-1071		+)	1	71TF 9510 CA
	TV18H	MANUAL	E16773	5.402		1071-1271		+)	1	72TF 9510 BDA
	TV18H	AUTOMATIC	E16024	5.403		0868-0769		+)	1	68TM 9510 JA
	TV18H	AUTOMATIC	E16343	5.409		0769-1271		+)	1	68TF 9510 FA
	TV20L	MANUAL	E16323	5.414		0869-0870	D	+)	1	68TF 9510 AA
	TV20L	AUTOMATIC	E16201	5.403		0369-0769		+2)	1	68TM 9510 EA
	TV20L	AUTOMATIC	E16324	5.422		0769-0870	D	*0801823*	1	+)
	TV20H	MANUAL	E16334	5.414		0769-0970		+2)	1	68TF 9510 CA
	TV20H	MANUAL	E16449	5.421		0970-1271		+2)	1	71TF 9510 FA
	TV20H	MANUAL	E16694	5.421		0970-1271	D	1495611	1	71TF 9510 ABA
	TV20H	AUTOMATIC	E16336	5.422		0769-0970		+)	1	68TF 9510 DA
	TV20H -"S"	AUTOMATIC	E16450	5.422		0970-1271	D	+)	1	71TF 9510 GA
	TV20H +"S"	AUTOMATIC	E16695	5.422		0970-1271		+)	1	71TF 9510 ACA
	CAPRI									
	TV20L	MANUAL	E16125	5.500		0369-0769		+)	1	69TM 9510 AA
	TV20L	MANUAL	E16290	5.507		0769-0870		+)	1	69TF 9510 AA
	TV20L	AUTOMATIC	E16139	5.501		0369-0769		+2)	1	69TM 9510 GA
	TV20L	AUTOMATIC	E16291	5.502		0769-0870	D	1414828		69TF 9510 DA
	TV20H	MANUAL	E16124	5.500		0369-0769		+2)	1	69TM 9510 DA
	TV20H	MANUAL	E16292	5.507		0769-0970		+2)	1	69TF 9510 CA
	TV20H	MANUAL	E16445	5.503		0970-0872		+2)	1	71TF 9510 HA
	TV20H	MANUAL	E16898	5.504		0272-0872	D	1515088	1	72TF 9510 BJA
	TV20H	MANUAL	E17471	5.434		0476-0877		+2)	1	77TF 9510 DA
	TV20H	MANUAL	E17635	5.434		0977-0678	D	+2)	1	78TF 9510 GA
	TV20H	MANUAL	E17647	5.434		0678-0779	D	6059667	1	79TF 9510 AA
	TV20L	MANUAL	E17866	5.434		0779-1280	D	+2)	1	80TF 9510 ACA
	TV20L	MANUAL	7.17866.01	5.434		1280-0881	D	6087943	1	80TF 9510 ACB
	TV20H	AUTOMATIC	E16198	5.501		0369-0769		+)	1	69TM 9510 HA
	TV20H	AUTOMATIC	E16293	5.505		0769-0970		+)	1	69TF 9510 EA
	TV20H	AUTOMATIC	E16446	5.506		0970-0872		+)	1	71TF 9510 JA
	TV20H	AUTOMATIC	E17472	5.434		0476-0877		+2)	1	77TF 9510 EA
	TV20H	AUTOMATIC	E17636	5.434		0977-0678	D	*6053466*	1	+2) 6059668
	TV20H	AUTOMATIC	E17648	5.434		0678-0779	D	6059668	1	79TF 9510 BA
	TV20L	AUTOMATIC	E17976	5.434		0779-1280	D	+2)	1	80TF 9510 ARB
	TV20L	AUTOMATIC	7.17976.01	5.434		1280-0881	D	6087949	1	80TF 9510 ARC
	TAUNUS									
	TV20H	MANUAL	E16463	5.600		0970-0872		+2)	1	71TF 9510 DA
	TV20H	MANUAL	E16701	5.600		0970-0872	D	*1495604*	1	71TF 9510 AHA
	TV20H	MANUAL	E16921	5.432		0872-0575		+2)	1	72TF 9510 BMA
	TV20H	MANUAL	E16797	5.432		0872-0575	D	1510853	1	72TF 9510 ASA
	TV20H	MANUAL	E17215	5.433		0575-0576	D	6016148	1	75TF 9510 LA
	TV20H	MANUAL	E17472	5.434		0576-0877		+2)	1	77TF 9510 DA
	TV20H	MANUAL	E17635	5.434		0977-0678	D	+2)	1	78TF 9510 GA
	TV20H	MANUAL	E17647	5.434		0678-0779	D	6059667	1	79TF 9510 AA
	TV20L	MANUAL	E17866	5.434		0879-1280	D	+2)	1	80TF 9510 ACA
	TV20L	MANUAL	7.17866.01	5.434		1280-0881	D	6087943	1	80TF 9510 ACB
	TV20H	AUTOMATIC	E16464	5.600		0970-0872	D	1476947	1	71TF 9510 EA
	TV20H	AUTOMATIC	E16702	5.600		0970-0872		+2)	1	71TF 9510 AJA

5.40

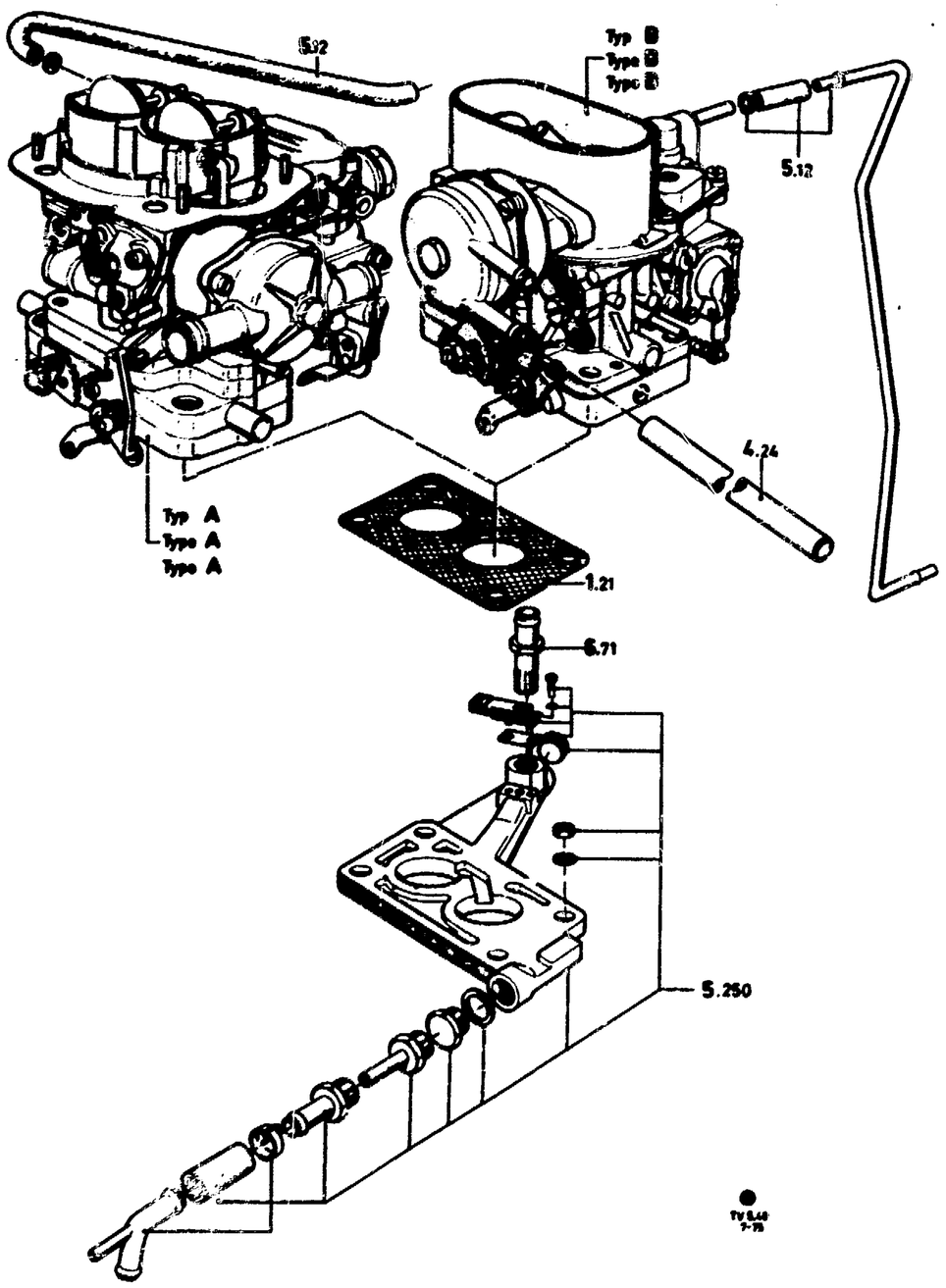

TV20H	AUTOMATIC	E16922	5.432	0872–0575		+2)	1	72TF 9510 BNA
TV20H	AUTOMATIC	E16798	5.432	0872–0575	D	*1510854*	1	+)
TV20H	AUTOMATIC	E17216	5.433	0575–0576		+2)	1	75TF 9510 TA
TV20H	AUTOMATIC	E17471	5.434	0576–0877		+2)	1	77TF 9510 EA
TV20H	AUTOMATIC	E17636	5.434	0977–0678	D	6053466	1	+2) 6059668
TV20H	AUTOMATIC	E17648	5.434	0678–0779	D	6059668	1	79TF 9510 BA
TV20L	AUTOMATIC	E17976	5.434	0879–1280	D	+2)	1	80TF 9510 ARB
TV20L	AUTOMATIC	7.17976.01	5.434	1280–0881	D	6087949	1	80TF 9510 ARC
TV20H		WEBER	5.460/61	0881–0882	D	6103252	1	82TF 9510 EA
SIERRA								
TV20H		WEBER	5.460/61	0682–	D	6117187	1	82TF 9510 AGA
CONSUL/GRANADA/GRANADA 78								
TV20H	MANUAL	E17309	5.432	1074–0575		+)	1	74TF 9510 EA
TV20H	MANUAL	E17215	5.433	0575–0576	D	6016148	1	75TF 9510 LA
TV20H	MANUAL	E17471	5.434	0576–0877		+2)	1	77TF 9510 DA
TV20H	MANUAL	E17635	5.434	0977–0678	D	+2)	1	78TF 9510 GA
					D	6059667		
TV20H	MANUAL	E17741	5.434	0678–0679	D	6064702	1	79TF 9510 JA
TV20L	MANUAL	E17866	5.434	0679–1280	D	+2)	1	80TF 9510 ACA
TV20L	MANUAL	7.17866.01	5.434	1280–0881	D	6087943	1	80TF 9510 ACB
TV20H	AUTOMATIC	E17320	5.432	1074–0575		+2)	1	74TF 9510 FA
					D	6064703		
TV20H	AUTOMATIC	E17216	5.433	0575–0576		+2)	1	75TF 9510 TA
TV20H	AUTOMATIC	E17472	5.434	0576–0877		+2)	1	77TF 9510 EA
TV20H	AUTOMATIC	E17636	5.434	0977–0678	D	6059668	1	79TF 9510 BA
TV20H	AUTOMATIC	E17742	5.434	0678–0679	D	6064703	1	79TF 9510 KA
TV20L	AUTOMATIC	E17976	5.434	0679–1280	D	+2)	1	80TF 9510 ARB
TV20L	AUTOMATIC	7.17976.01	5.434	1280–0881	D	6087949	1	80TF 9510 ARC
TV20H		WEBER	5.460/61	0881–0782	D	6102574	1	82TF 9510 CB
TV20H		WEBER	5.460/61	0782–	D	6117187	1	82TF 9510 AGA
17M/20M/26M								
TV23H	MANUAL	E15757	5.412	0967–0568		+)		11 448201
TV23H	MANUAL	E15955	5.413	0568–0769		+)		68TM 9510 FA
TV23H	MANUAL	E16338	5.414	0769–0970		+)		68TF 9510 GA
TV23H –"S"	MANUAL	E16451	5.421	0970–1071	D	+)		71TF 9510 KA
TV23H +"S"	MANUAL	E16696	5.421	0970–1071	D	+)		71TF 9510 ADA
TV23H	MANUAL	E16803	5.432	0871–1271	D	1510857		72TF 9510 AYA
TV23H	AUTOMATIC	E15854	5.415	0168–0568		+2)	1	11 448519
TV23H	AUTOMATIC	E15956	5.403	0568–0769		+2)	1	68TM 9510 GA
TV23H	AUTOMATIC	E16340	5.422	0769–0970		+2)	1	68TF 9510 HA
TV23H –"S"	AUTOMATIC	E16452	5.430	0970–1071	D	1476960	1	71TF 9510 LA
TV23H +"S"	AUTOMATIC	E16697	5.430	0970–1071		+)	1	71TF 9510 AEA
TV23H	AUTOMATIC	E16804	5.432	1071–1271	D	*1510858*	1	+)
TV23S	MANUAL	E16249	5.431	0569–0870		+)	1	68TM 9510 KA
CAPRI								
TV23H	MANUAL	E16294	5.507	0769–0970		+2)	1	69TF 9510 BA
TV23H	MANUAL	E16447	5.503	0970–1071	D	*1476955*	1	+)
TV23H	MANUAL	E16732	5.432	1071–1072		+2)	1	72TF 9510 JA
TV23H	MANUAL	E16734	5.432	1071–1072		+2)	1	72TF 9510 YA
TV23H	MANUAL	E17028	5.432	1072–0575		+2)	1	72TF 9510 YB
TV23H	MANUAL	E16742	5.432	1071–1271		+2)	1	72TF 9510 ACA
TV23H	MANUAL	E16744	5.432	1071–0972		+2)	1	72TF 9510 AAA
TV23H	MANUAL	E17027	5.432	0972–0174	D	1535036	1	72TF 9510 AAB
TV23H	MANUAL	E17023	5.432	0174–0575	D	1535038	1	72TF 9510 VB
TV23H	MANUAL	E17213	5.433	0575–0576		+2)	1	75TF 9510 NA
TV23H	MANUAL	E17473	5.434	0576–0877		+2)	1	77TF 9510 FA
TV23H	MANUAL	E17637	5.434	0977–0678		+2)	1	78TF 9510 DA
TV23H	MANUAL	E17649	5.434	0678–0779	D	6059669	1	79TF 9510 CA
TV23H	MANUAL	E17874	5.434	0679–1180	D	*6072150*	1	+2) 6087945

5.40

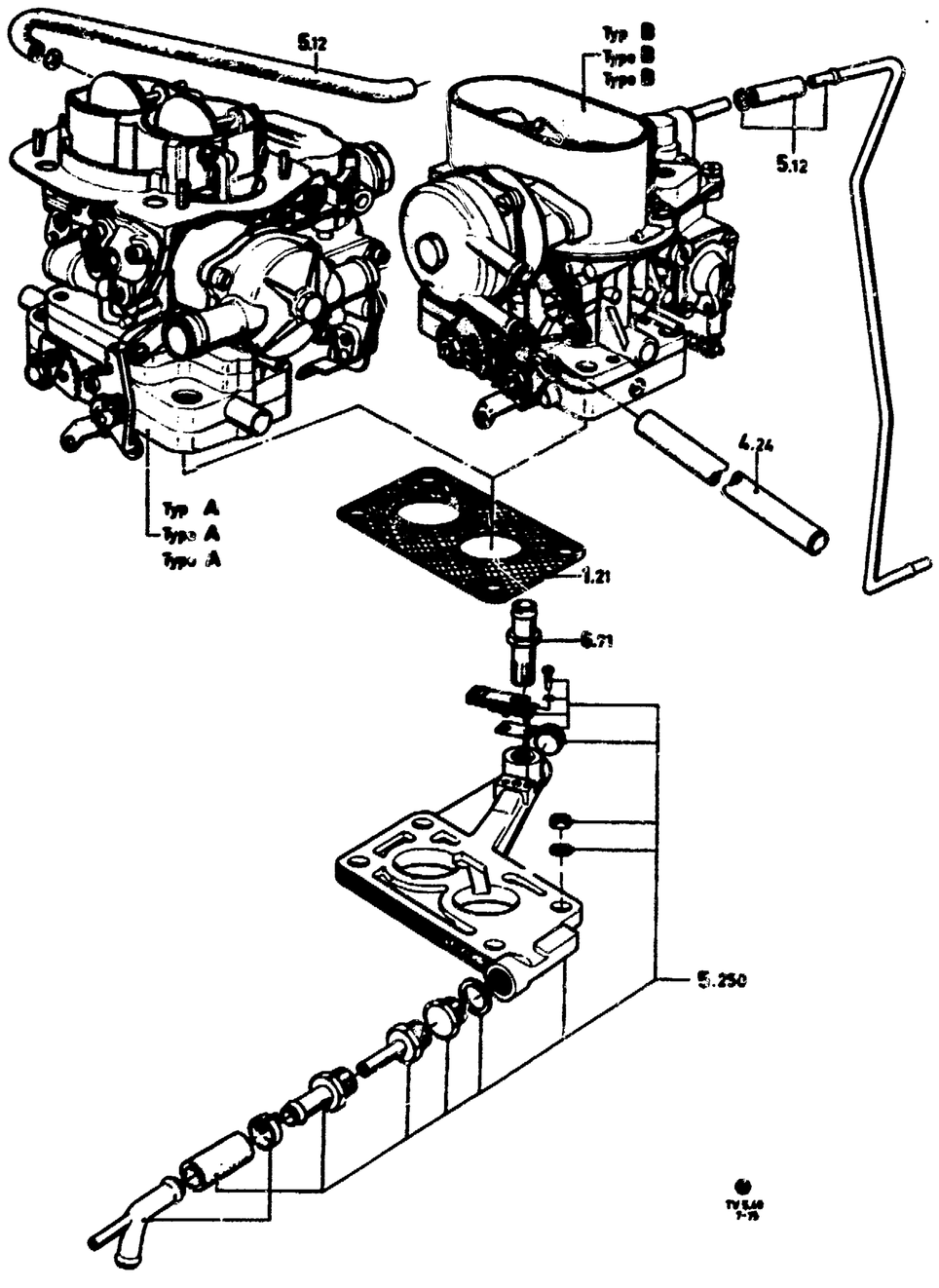

	TV23H	MANUAL		5.434	1280–0881	D	6087945	1	80TF 9510 AGB
	TV23H	MANUAL	7.17960.00	5.434	0881–	D	6089521	1	82TF 9510 NA
	TV23H	AUTOMATIC	E16141	5.501	0369–0769		+2)	1	69TM 9510 JA
	TV23H	AUTOMATIC	E16295	5.505	0769–0970	D	1414826	1	69TF 9510 FA
	TV23H	AUTOMATIC	E16448	5.506	0970–1071	D	+)	1	71TF 9510 NA
	TV23H	AUTOMATIC	E16733	5.432	1071–0372		+2)	1	72TF 9510 KA
	TV23H	AUTOMATIC	E16735	5.432	1071–0372		+2)	1	72TF 9510 ZA
	TV23H	AUTOMATIC	E16731	5.432	0372–0872		+2)	1	72TF 9510 DA
	TV23H	AUTOMATIC	E17024	5.520	0872–0174		+2)	1	72TF 9510 DB
	TV23H	AUTOMATIC	E16743	5.432	1071–0272		+2)	1	72TF 9510 ADA
	TV23H	AUTOMATIC	E16745	5.432	1071–0372		+2)	1	72TF 9510 ABA
	TV23H	AUTOMATIC	E16741	5.432	0372–0872		+2)	1	72TF 9510 VA
	TV23H	AUTOMATIC	E17023	5.432	0372–0575	D	1535038	1	72TF 9510 VB
	TV23H	AUTOMATIC	E17211	5.433	0575–0576	D	6016149	1	75TF 9510 MA
	TV23H	AUTOMATIC	E17474	5.434	0576–0877		+2)	1	77TF 9510 GA
	TV23H	AUTOMATIC	E17638	5.434	0977–0678		+2)	1	78TF 9510 FA
	TV23H	AUTOMATIC	E17650	5.434	0977–0779	D	6059671	1	79TF 9510 EA
	TV23H	AUTOMATIC	E17873	5.434	0679–0879	D	+2)	1	80TF 9510 AEA
	TV23H	AUTOMATIC	7.17872	5.434	0879–1180	D	+2)	1	80TF 9510 AFA
	TV23H	AUTOMATIC		5.434	1280–0881	D	6087944	1	80TF 9510 AFB
	TV23H	AUTOMATIC	7.17960.01	5.434	0881–	D	6089522	1	82TF 9510 RA
	TV23S	MANUAL	E16296	5.507	0369–0870	D	+)	1	70TF 9510 AA
TAUNUS/CORTINA									
	TV23H	MANUAL	E16734	5.432	1071–1072		+2)	1	72TF 9510 YA
	TV23H	MANUAL	E17028	5.432	1072–0575		+2)	1	72TF 9510 YB
	TV23H	MANUAL	E16744	5.432	1071–0972		+2)	1	72TF 9510 AAA
	TV23H	MANUAL	E17027	5.432	1071–0575	D	1535036	1	72TF 9510 AAB
	TV23H	MANUAL	E17213	5.433	0575–0576		+2)	1	75TF 9510 NA
	TV23H	MANUAL	E17473	5.434	0576–0877		+2)	1	77TF 9510 FA
	TV23H	MANUAL	E17637	5.434	0977–0678		+2)	1	78TF 9510 DA
	TV23H LHD	MANUAL	E17649	5.434	0678–0779	D	6059669	1	79TF 9510 CA
	TV23H LHD	MANUAL	E17874	5.434	0879–1180	D	*6072150*	1	+2) 6087945
	TV23H LHD	MANUAL		5.434	1280–0881	D	6087945	1	80TF 9510 AGB
	TV23H LHD	MANUAL	7.17960.00	5.434	0881–		6089521	1	82TF 9510 NA
	TV23H RHD	MANUAL	E17606	5.434	0977–0678	GB	+2)	1	78TF 9510 CA
	TV23H RHD	MANUAL	E17651	5.434	0678–0779	GB	6059670	1	79TF 9510 DA
	TV23H RHD	MANUAL	7.17875.00	5.434	0879–1180	GB	6072152	1	80TF 9510 AJA
	TV23H RHD	MANUAL	7.17875.01	5.434	1280–0881	GB	6087946	1	80TF 9510 AJB
	TV23H RHD	MANUAL	7.17960.02	5.434	0881–0882	GB	6097117	1	82TF 9510 VA
	TV23H	AUTOMATIC	E16735	5.432	0871–0372		+2)	1	72TF 9510 ZA
	TV23H	AUTOMATIC	E16745	5.432	1071–0372		+2)	1	72TF 9510 ABA
	TV23H	AUTOMATIC	E16731	5.432	0372–0872		+2)	1	72TF 9510 DA
	TV23H	AUTOMATIC	E17024	5.432	0872–0575		+2)	1	72TF 9510 DB
	TV23H	AUTOMATIC	E16741	5.432	0372–0872		+2)	1	72TF 9510 VA
	TV23H	AUTOMATIC	E17023	5.432	0372–0575	D	1535038	1	72TF 9510 VB
	TV23H	AUTOMATIC	E17211	5.433	0575–0576	D	6016149	1	75TF 9510 MA
	TV23H	AUTOMATIC	E17474	5.434	0576–0877		+2)	1	77TF 9510 GA
	TV23H	AUTOMATIC	E17638	5.434	0977–0678		+2)	1	78TF 9510 FA
	TV23H	AUTOMATIC	E17650	5.434	0977–0678		6059671	1	79TF 9510 EA
	TV23H	AUTOMATIC	E17650	5.434	0678–0779		6059671	1	79TF 9510 EA
	TV23H	AUTOMATIC	E17873	5.434	0879–1180		+2)	1	80TF 9510 AEA
	TV23H	AUTOMATIC	7.17872	5.434	0879–1180		+2)	1	80TF 9510 AFA
	TV23H	AUTOMATIC	7.17872.01	5.434	1280–0881		6087944	1	80TF 9510 AFB
	TV23H	AUTOMATIC	7.17960.01	5.434	0881–0882		6089522	1	82TF 9510 RA
SIERRA									
	TV23H	MANUAL		5.434	0882–		6117188	1	82TF 9510 AHA
	TV23H	AUTOMATIC		5.434	0882–		6117189	1	82TF 9510 AJA
CONSUL/GRANADA/GRANADA 78									
	TV23H	MAN./AUTOM.	E16731	5.432	0272–0872		+2)	1	72TF 9510 DA
	TV23H	MAN./AUTOM.	E16741	5.432	0272–0872		+2)	1	72TF 9510 VA
	TV23H	MAN./AUTOM.	E17024	5.432	0872–0575		+2)	1	72TF 9510 DB
	TV23H	MAN./AUTOM.	E17023	5.432	0872–0575	D	1535038	1	72TF 9510 VB

5.40

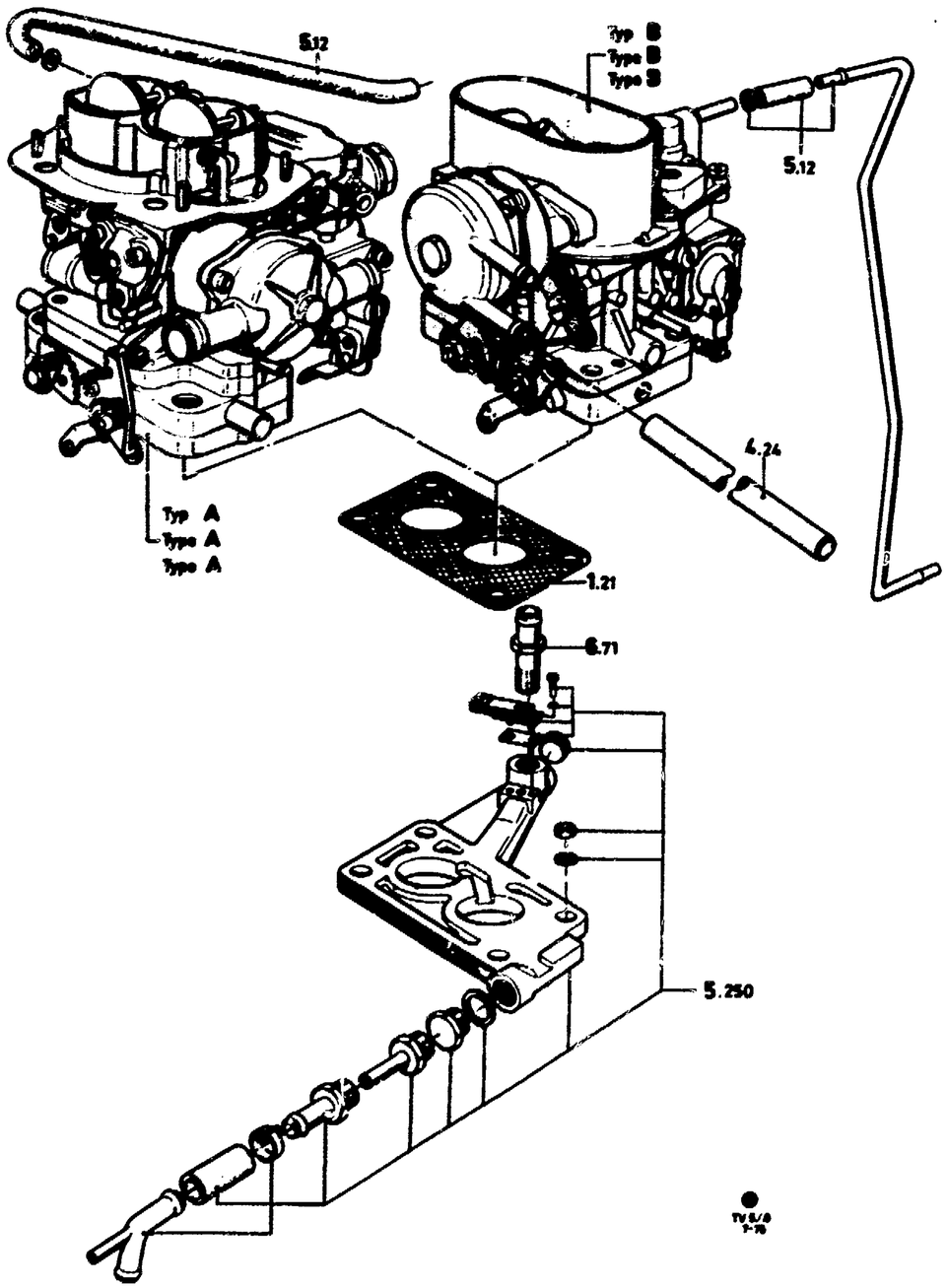

TV23H	MANUAL	E17213	5.433	0575–0576		+2)	1	75TF 9510 NA
TV23H	MANUAL	E17473	5.434	0576–0877		+2)	1	77TF 9510 FA
TV23H LHD	MANUAL	E17637	5.434	0977–0678		+2)	1	78TF 9510 DA
TV23H LHD	MANUAL	E17649	5.434	0678–0679	D	6059669	1	79TF 9510 CA
TV23H LHD	MANUAL	E17874	5.434	0679–1180	D	*6072150*	1	+2) 6087945
TV23H LHD	MANUAL		5.434	1280–0881	D	6087945	1	80TF 9510 AGB
TV23H LHD	MANUAL	17960.06	5.434	0881–0782	D	6107150	1	82TF 9510 AAA
TV23H RHD	MANUAL	E17606	5.434	0977–0678	GB	+2)	1	78TF 9510 CA
TV23H RHD	MANUAL	E17651	5.434	0678–0679	GB	6059670	1	79TF 9510 DA
TV23H RHD	MANUAL	E17875	5.434	0679–0881	GB	6072152	1	80TF 9510 AJA
TV23H RHD	MANUAL	17960.08	5.434	0881–0782	GB	6107151	1	82TF 9510 ABA
TV23H	MANUAL		5.434	0782–		6117188	1	82TF 9510 AHA
TV23H	AUTOMATIC	E17211	5.433	0575–0576	D	6016149	1	75TF 9510 MA
TV23H	AUTOMATIC	E17474	5.434	0576–0877		+2)	1	77TF 9510 GA
TV23H	AUTOMATIC	E17638	5.434	0977–0678		+2)	1	78TF 9510 FA
TV23H	AUTOMATIC	E17650	5.434	0977–0678		6059671	1	79TF 9510 EA
TV23H	AUTOMATIC	E17650	5.434	0678–0679		6059671	1	79TF 9510 EA
TV23H	AUTOMATIC	7.17872	5.434	0679–1180		+2)	1	80TF 9510 AFA
TV23H	AUTOMATIC	17872.01	5.434	1280–0881		6087944	1	80TF 9510 AFB
TV23H	AUTOMATIC	17960.07	5.434	0881–0782		6107152	1	82TF 9510 ACA
TV23H	AUTOMATIC		5.434	0782–		6117189	1	82TF 9510 AJA
20M/26M								
TV26H	MANUAL	E15970	5.431	0869–0970		+2)	1	70TM 9510 AA
TV26H –"S"	MANUAL	E16443	5.421	0970–1071	D	*1476961*	1	71TF 9510 RA
TV26H +"S"	MANUAL	E16698	5.421	0970–1071		+)	1	71TF 9510 AFA
TV26H	MANUAL	E16807	5.432	1071–1271	D	1510859	1	72TF 9510 BAA
TV26H	AUTOMATIC	E15980	5.409	0869–0970		+2)	1	70TM 9510 BA
TV26H –"S"	AUTOMATIC	E16444	5.435	0970–1071	D	1476962	1	71TF 9510 SA
TV26H +"S"	AUTOMATIC	E16699	5.435	0970–1071		+)	1	71TF 9510 AGA
TV26H	AUTOMATIC	E16808	59432	1071–1271	D	+)	1	72TF 9510 BBA
CAPRI								
TV26H	MANUAL	E16465	5.503	0970–1071	D	*1476951*	1	+)
TV26H	MANUAL	E16738	5.432	1071–1072		+)	1	72TF 9510 AJA
TV26H	MANUAL	E17026	5.432	0871–1072		+)	1	72TF 9510 AJB
TV26H	MANUAL	E16748	5.432	1071–0872		+)	1	72TF 9510 AGA
TV26H	MANUAL	E17025	5.432	0872–0174	D	*1535037*	1	+)
TV26H	AUTOMATIC	E16466	5.506	0970–1071	D	1476952	1	71TF 9510 UA
TV26H	AUTOMATIC	E16739	5.432	1071–0174		+)	1	72TF 9510 AKA
TV26H	AUTOMATIC	E16749	5.432	1071–0372		+)	1	72TF 9510 AHA
TV26H	AUTOMATIC	E16737	5.432	0372–0872		+)	1	72TF 9510 FA
TV26H	AUTOMATIC	E16747	5.432	0372–0872		+)	1	72TF 9510 AFA
TV26H	AUTOMATIC	E17021	5.432	0872–0174	D	1535039	1	72TF 9510 AFB
GRANADA								
TV26H	MANUAL	E16746	5.432	0272–0872		+2)	1	72TF 9510 AEA
TV26H	MANUAL	E17021	5.432	0272–0872	D	1535039	1	72TF 9510 AFB
TV26H	MANUAL	E16736	5.432	0272–0872		+2)	1	72TF 9510 EA
TV26H	MANUAL	E16747	5.432	0272–0872		+2)	1	72TF 9510 AFA
TV26H	MANUAL	E16737	5.432	0272–0872		+2)	1	72TF 9510 FA
TV26H	MANUAL	E17022	5.432	0872–0575		+2)	1	72TF 9510 FB
TV26H	MANUAL	E17021	5.432	0872–0575	D	1535039	1	72TF 9510 AFB
TV26H	MANUAL	E17207	5.433	0575–0576		+2)	1	75TF 9510 EA
TV26H	MANUAL	E17475	5.434	0576–0877	D	6040259	1	77TF 9510 HA
TV26H	AUTOMATIC	E16747	5.432	0272–0872		+2)	1	72TF 9510 AFA
TV26H	AUTOMATIC	E16737	5.432	0272–0872		+2)	1	72TF 9510 FA
TV26H	AUTOMATIC	E17022	5.432	0272–0575		+2)	1	72TF 9510 FB
TV26H	AUTOMATIC	E17021	5.432	0272–0575	D	1535039	1	72TF 9510 AFB
TV26H	AUTOMATIC	E17208	5.433	0575–0576		+2)	1	75TF 9510 SA
TV26H	AUTOMATIC	E17476	5.434	0576–0877	D	6040260	1	77TF 9510 JA
GRANADA 78								
TV28H LHD	MANUAL	E17604	5.434	0977-0179	D	+2)	1	78TF 9510 AA
TV28H LHD	MANUAL	E17652	5.434	0179–0679	D	1583366	1	79TF 9510 FA

5.40

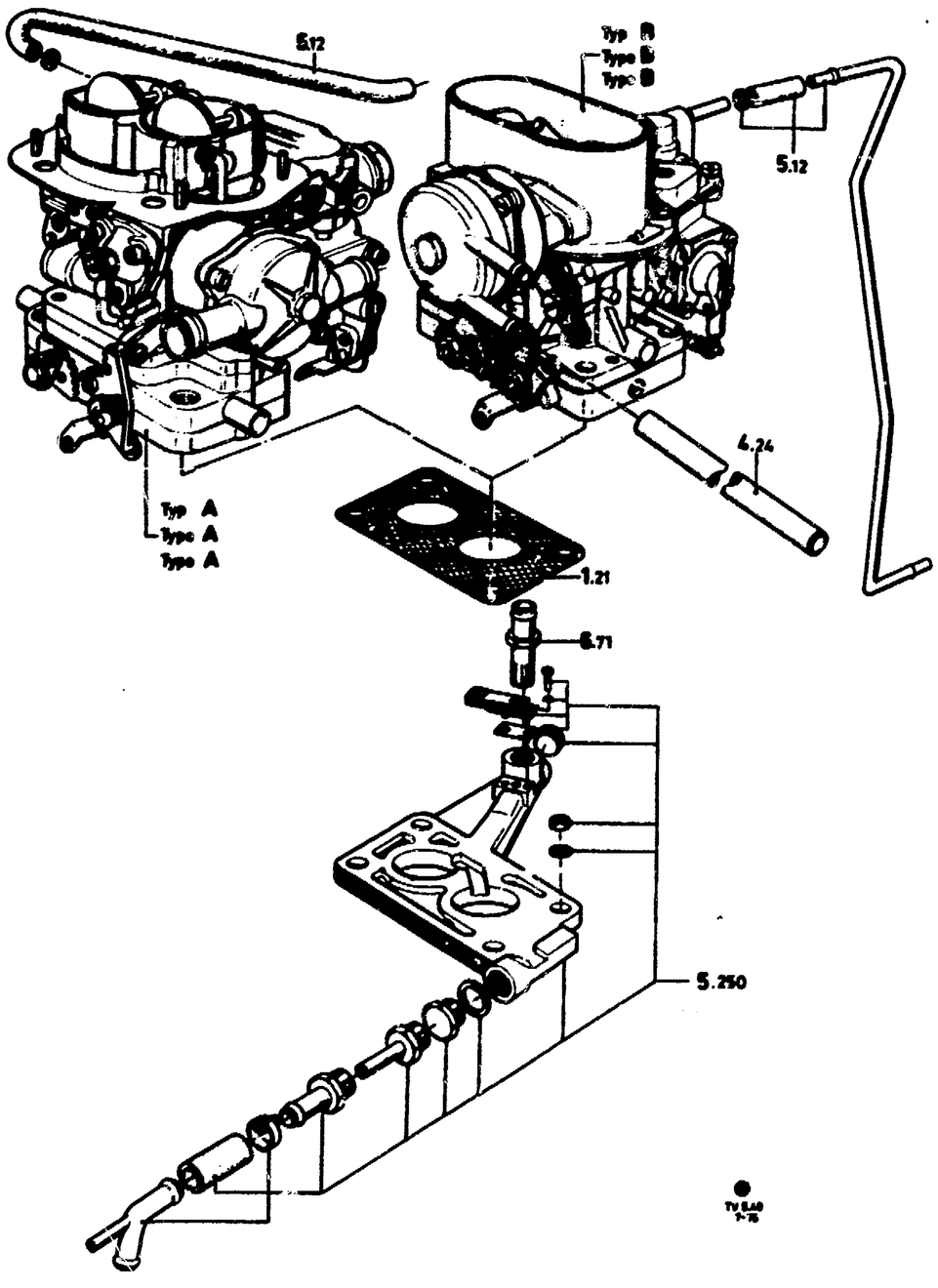

TV28H LHD	MANUAL	E17878	5.434	0679–1180	D	+2)	1	80TF 9510 ALA
TV28H LHD	MANUAL	17878.00	5.434	1280–0881	D	6087947	1	80TF 9510 ALB
TV28H LHD	MANUAL	17961.00	5.434	0881–0782	D	6107153	1	82TF 9510 ADA
TV28H RHD	MANUAL	E17607	5.434	0977–0279	GB	6053463	1	78TF 9510 EA
TV28H RHD	MANUAL	E17654	5.434	0279–0779	GB	1583365	1	79TF 9510 GA
TV28H RHD	MANUAL	E17879	5.434	0779–1180	GB	6072155	1	80TF 9510 AMA
TV28H RHD	MANUAL	17879.00	5.434	1280–0881	GB	6087948	1	80TF 9510 AMB
TV28H RHD	MANUAL	17961.02	5.434	0881–0782	GB	6107154	1	82TF 9510 AEA
TV28H	MANUAL		5.434	0782–		6117190	1	82TF 9510 AKA
TV28H	AUTOMATIC	E17605	5.434	0977–0179		+2)	1	78TF 9510 BA
TV28H	AUTOMATIC	E17653	5.434	0179–0679		1583367	1	79TF 9510 HA
TV28H	AUTOMATIC	E17869	5.434	0679–1180	GB	6072158	1	80TF 9510 ASA
TV28H	AUTOMATIC		5.434	0679–1180	D	6087950	1	82TF 9510 ASB
TV28H	AUTOMATIC		5.434	1280–0881		6087950	1	80TF 9510 ASB
TV28H	AUTOMATIC	17961.01	5.434	0881–0782		6107155	1	82TF 9510 AFA
TV28H	AUTOMATIC		5.434	0782–		6117191	1	82TF 9510 ALA

5.400

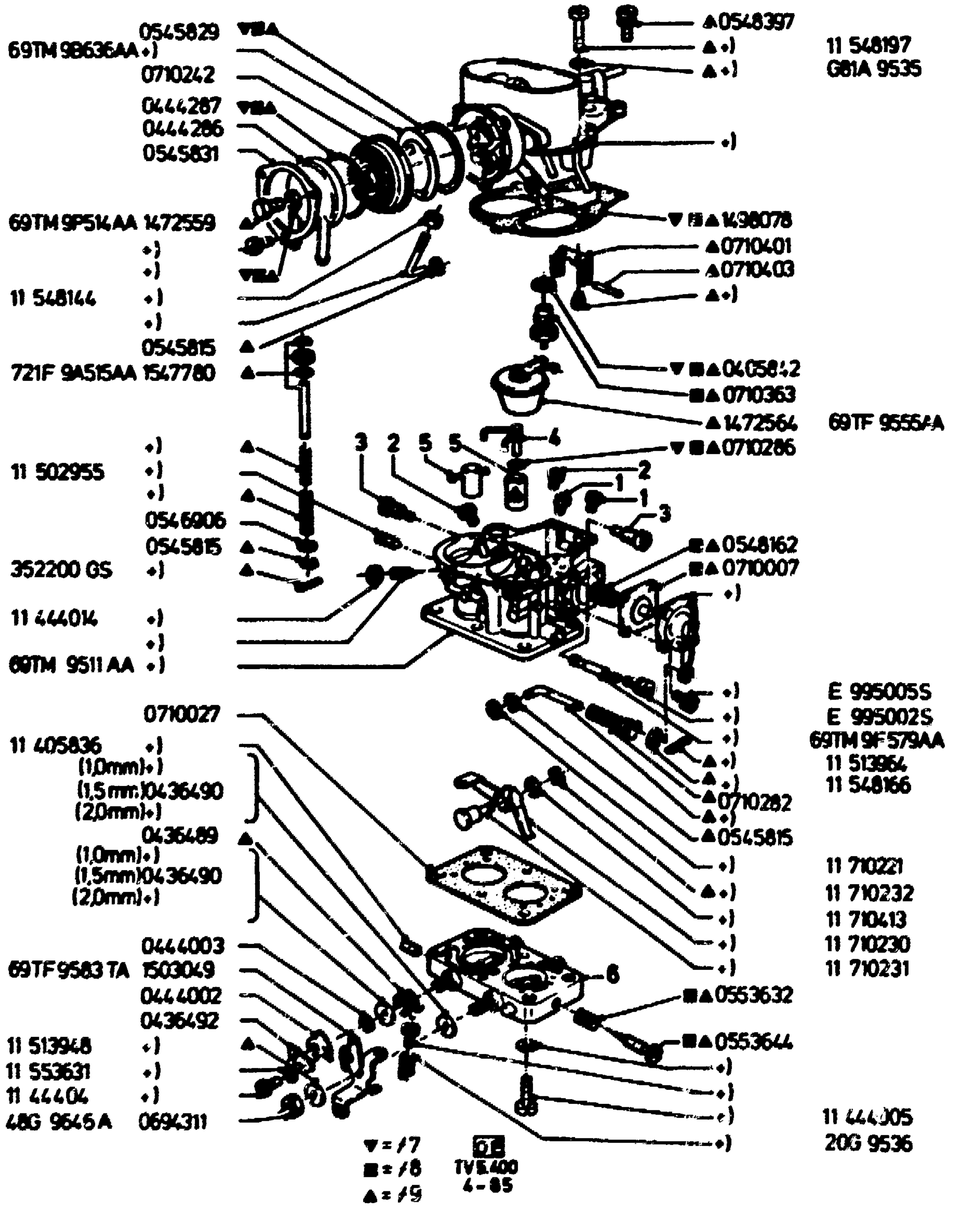

TWO-VENTURI CARBURETOR -"GB" CARBURATEUR A DOUBLE CORPS
DOPPELVERGASER CARBURADOR DE DOBLE CUERPO

ILL. REF	PART NAME TEILE-BEZEICHNUNG		MOD MOD	MOD.YEAR BAUJAHR	PROD PROD	FINIS NO. BESTELL-NR	QTY STK	PART NUMBER TEILE-NUMMER
	TWO-VENTURI CARBURETOR SEE GROUP 5.40 DOPPELVERGASER SIEHE GRUPPE 5.40 CARBURATEUR A DOUBLE CORPS VOIR GROUPE 5.40 CARBURADOR DE DOBLE CUERPO VEASE EL GRUPO 5.40							
1	JET -(MAIN) HAUPTDUESE GICLEUR PRINCIPAL SURTIDOR PRINCIPAL	122.5				6039453	2	75TF 9533 BA
2	BLEED -(MAIN JET CORRECTION) LUFTKORREKTURDUESE GICLEUR D'AUTOMATICITE SURTIDOR COMPENSADOR DE AIRE	185				+)	2	69 TF 9K511 BA
3	JET -(IDLING) LEERLAUFDUESE GICLEUR DE RALENTI SURTIDOR DE RALENTI	40				6007002	2	72TF 9596 CA
4	TUBE ASSY -(INJECTION) EINSPRITZROHR TUBE D'INJECTION TUBO DE INYECCION	40				+)	1	69TF 9A574 EA
5	JET -(SPRAYER) VORZERSTAEUBER DIFFUSEUR SURTIDOR PULVERIZADOR	4,0				+)	2	11 710216
6	HOUSING -(THROTTLE PLATE) DROSSELKLAPPENTEIL CORPS DE PAPILLON DES GAZ PLATINA MARIPOSA DE GASES					+)	1	69TM 9585 AA
≠7	KIT -(CARBURETOR GASKET) DICHTUNGSSATZ VERGASER JEU DE JOINTS - CARBURATEUR JUEGO DE JUNTAS - CARBURADOR					0801609	1	69TM 9502 BA
≠8	KIT -(CARBURETOR REPAIR) - SMALL REPARATURSATZ VERGASER - KLEIN NECESSAIRE DE REPARATION (PETIT) - CARBURATEUR JUEGO DE REPARACION (PEQUENO) - CARBURADOR					+)	1	69TM 9590 CA
≠9	KIT -(CARBURETOR REPAIR) - LARGE REPARATURSATZ VERGASER - GROSS NECESSAIRE DE REPARATION (GRAND) - CARBURATEUR JUEGO DE REPARACION (GRANDE) - CARBURADOR					+)	1	69TM 9590 JA

5.401

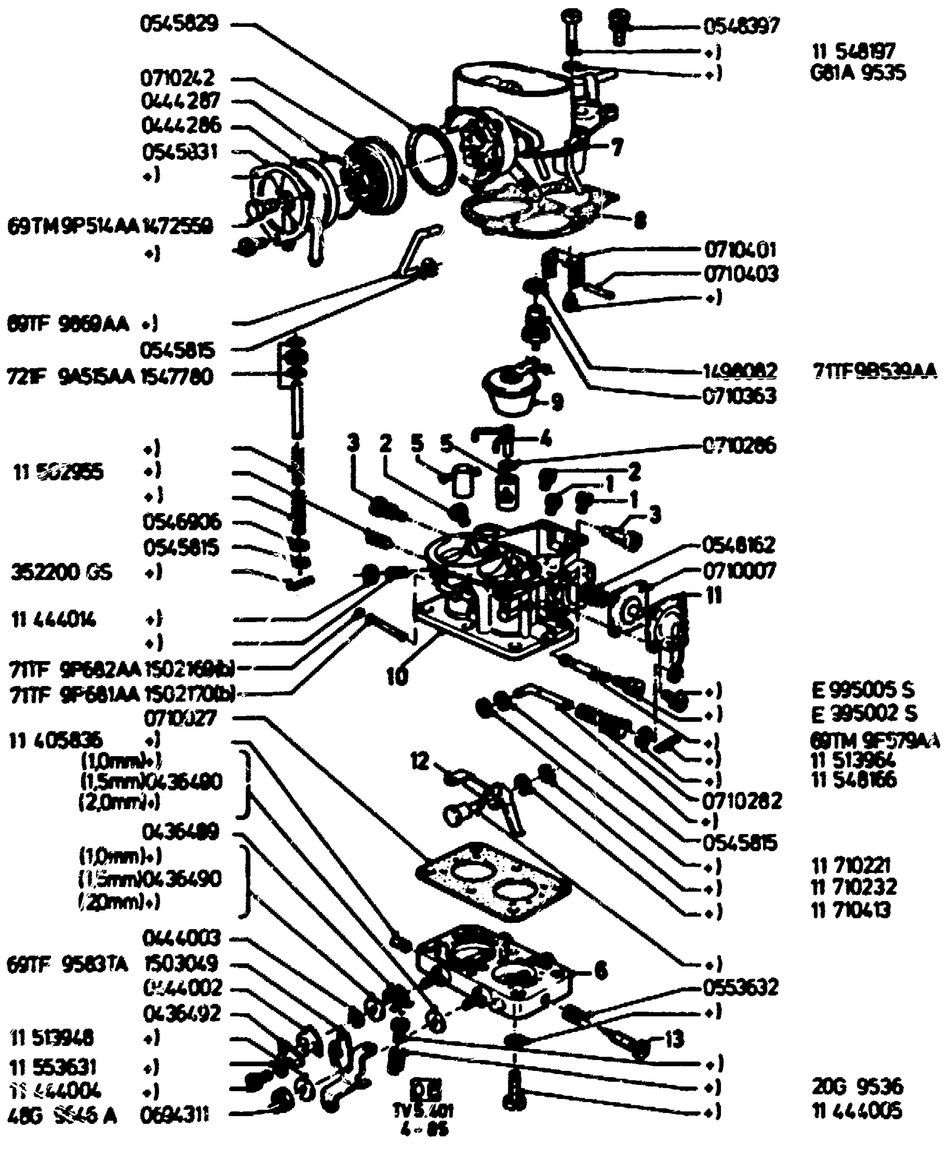

TWO-VENTURI CARBURETOR – "GB" – CARBURATEUR A DOUBLE CORPS
DOPPELVERGASER – CARBURADOR DE DOBLE CUERPO

FOR TWO-VENTURI CARBURETOR
FUER DOPPELVERGASER
POUR CARBURATEUR A DOUBLE CORPS
PARA CARBURADOR DE DOBLE CUERPO

A) 68TF 9510 EA

B) 71TF 9510 CA

ILL. REF	PART NAME / TEILE-BEZEICHNUNG		MOD MOD	MOD.YEAR BAUJAHR	PROD PROD	FINIS NO. BESTELL-NR	QTY STK	PART NUMBER TEILE-NUMMER
	TWO-VENTURI CARBURETOR SEE GROUP 5.40 DOPPELVERGASER SIEHE GRUPPE 5.40 CARBURATEUR A DOUBLE CORPS VOIR GROUPE 5.40 CARBURADOR DE DOBLE CUERPO VEASE EL GRUPO 5.40							
1	JET –(MAIN) HAUPTDUESE GICLEUR PRINCIPAL SURTIDOR PRINCIPAL	122,5				6039453	2	75TF 9533 BA
2	BLEED –(MAIN JET CORRECTION) LUFTKORREKTURDUESE GICLEUR D'AUTOMATICITE SURTIDOR COMPENSADOR DE AIRE	185 190				A) +) B) +)	2 2	69TF 9K511 BA 71TF 9K512 CA
3	JET –(IDLING) LEERLAUFDUESE GICLEUR DE RALENTI SURTIDOR DE RALENTI	42,5				0425109	1	11 425109
4	TUBE ASSY –(INJECTION) EINSPRITZROHR TUBE D'INJECTION TUBO DE INYECCION	40 45				A) +) B) *1498088*	1 1	69TF 9A574 EA +)
5	JET –(SPRAYER) VORZERSTAEUBER DIFFUSEUR SURTIDOR PULVERIZADOR	4,0				A) +) B) +)	2 2	11 710216
6	HOUSING –(THROTTLE PLATE) DROSSELKLAPPENTEIL CORPS DE PAPILLON DES GAZ PLATINA MARIPOSA DE GASES					A) 1472579 B) +)	1 1	69TF 9B505 GA 71TF 9B505 CA
7	COVER AND PLUGS ASSY –(CARBURETOR) VERGASERDECKEL COUVERCLE DE CUVE DE CARBURATEUR TAPA DEL CARBURADOR					A) 1483902 B) +)	1 1	69TF 9524 AAA 71TF 9J729 GA
8	GASKET –(CARBURETOR COVER) DICHTUNG – VERGASERDECKEL JOINT – COUVERCLE DE CUVE DE CARBURATEUR JUNTA – TAPA DEL CARBURADOR					A) 1498078 B) 1498078	1 1	71TF 9519 AA 71TF 9519 AA
9	FLOAT ASSY SCHWIMMER FLOTTEUR FLOTADOR					A) 1472564 B) 1498085	1 1	69TF 9555 AA 71TF 9555 BA
10	BODY ASSY –(TWO-VENTURI CARBURETOR) GEHAEUSE – DOPPELVERGASER CORPS DE CARBURATEUR					A) +) B) +)	1	69TM 9511 AA

5.401

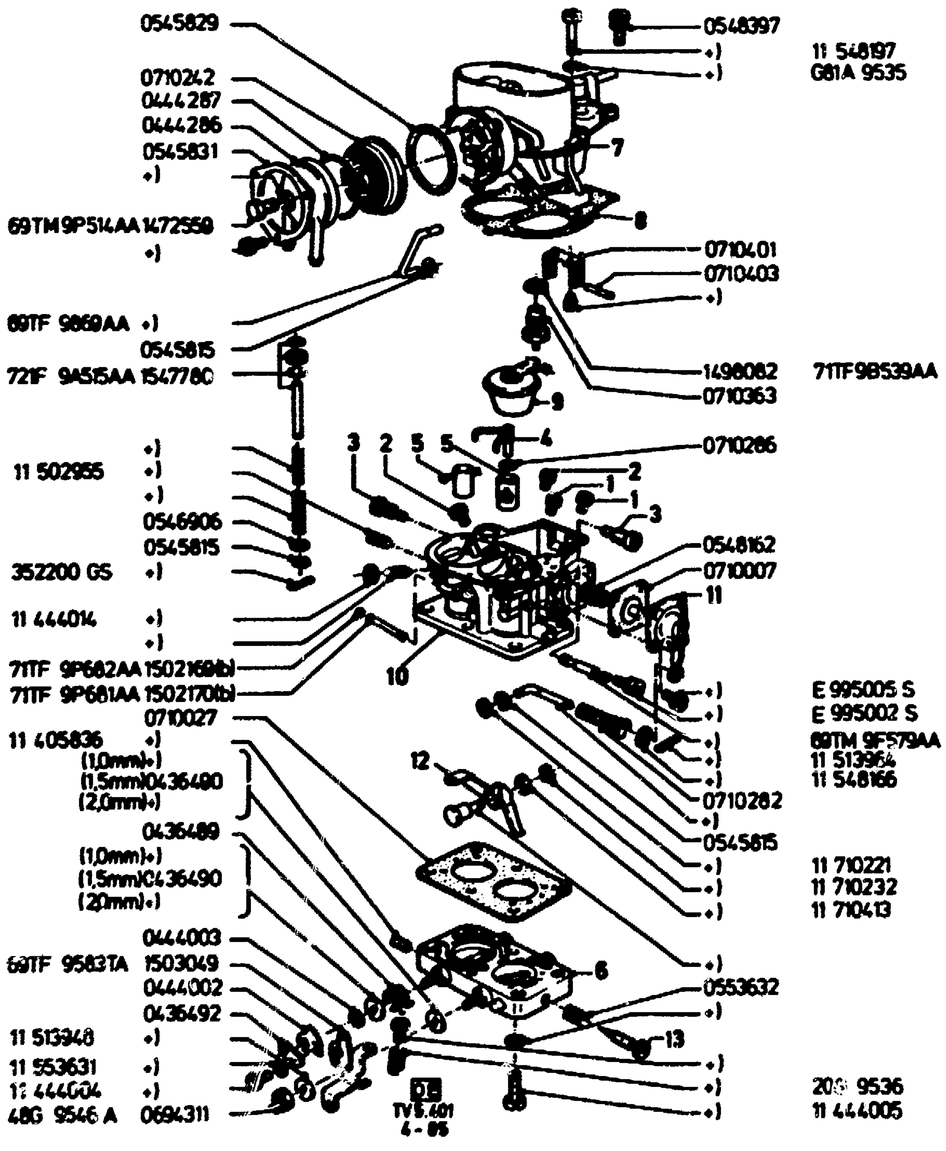

	CUERPO DEL CARBURADOR					
11	COVER AND LEVER ASSY –(ACCELERATOR PUMP DIAPHRAGM) DECKEL – PUMPENMEMBRANE MIT HEBEL COUVERCLE AVEC LEVIER – MEMBRANE DE POMPE D'ACCELERATION TAPA CON PALANCA – DIAFRAGMA BOMBA ACELERADORA			A) B)	+) *0545808*	1 1	11 710219 +)
12	LEVER MITNEHMERHEBEL LEVIER PALANCA			A) B)	0710230 1498089	1 1	11 710230 71TF 9H585 AA
13	NEEDLE –(IDLE ADJUSTING) LEERLAUFGEMISCHREGULIERSCHRAUBE VIS DE RICHESSE DE RALENTI TORNILLO REGULADOR DE LA MEZCLA DE RALENTI			A) B)	0553632 1498079	2 2	11 553632 71TF 9P524 AA

5.402

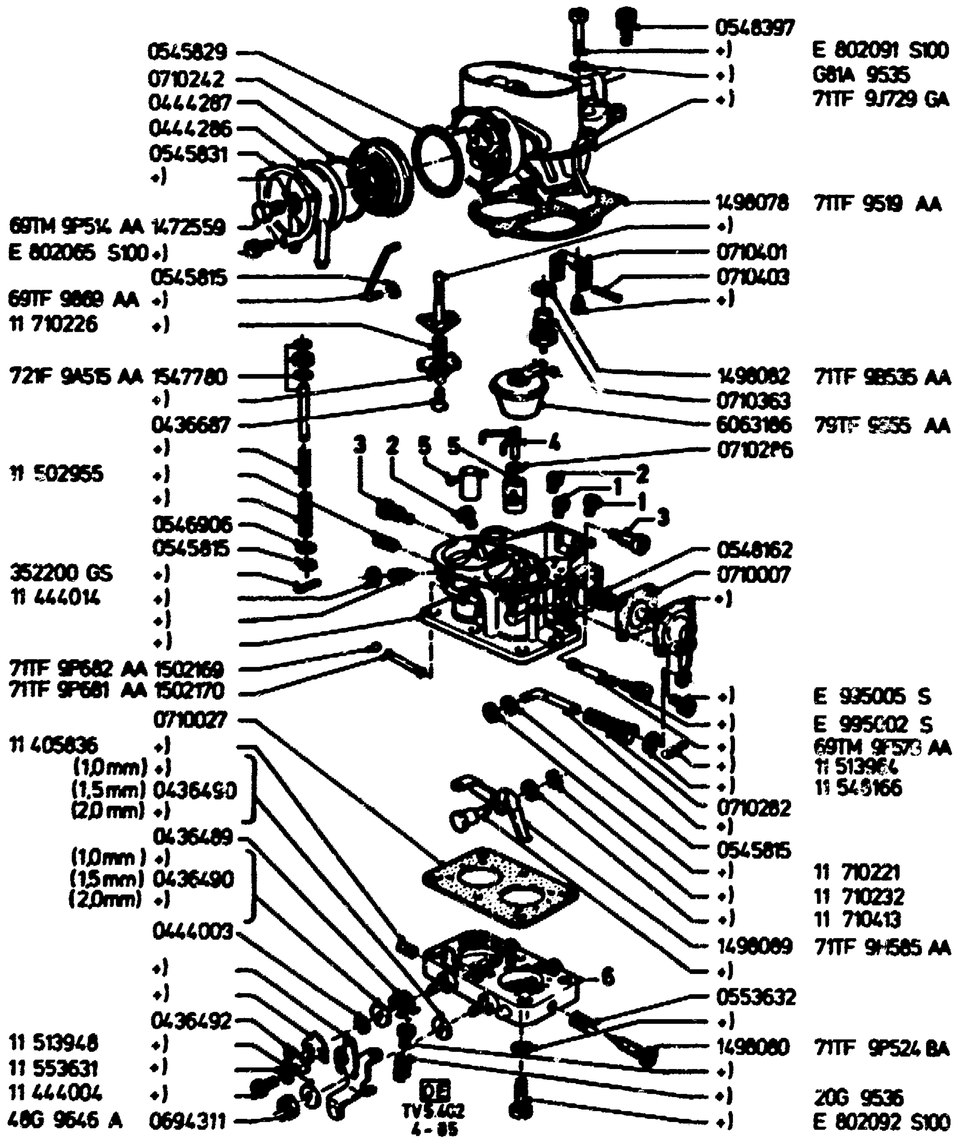

TWO-VENTURI CARBURETOR –"GB" CARBURATEUR A DOUBLE CORPS
DOPPELVERGASER CARBURADOR DE DOBLE CUERPO

ILL. REF	PART NAME TEILE-BEZEICHNUNG		MOD MOD	MOD.YEAR BAUJAHR	PROD PROD	FINIS NO. BESTELL-NR	QTY STK	PART NUMBER TEILE-NUMMER
	TWO-VENTURI CARBURETOR SEE GROUP 5.40 DOPPELVERGASER SIEHE GRUPPE 5.40 CARBURATEUR A DOUBLE CORPS VOIR GROUPE 5.40 CARBURADOR DE DOBLE CUERPO VEASE EL GRUPO 5.40							
1	JET –(MAIN) HAUPTDUESE GICLEUR PRINCIPAL SURTIDOR PRINCIPAL	122,5				6039453	2	75TF 9533 BA
2	BLEED –(MAIN JET CORRECTION) LUFTKORREKTURDUESE GICLEUR D'AUTOMATICITE SURTIDOR COMPENSADOR DE AIRE	190				+)	2	71TF 9K512 CA
3	JET –(IDLING) LEERLAUFDUESE GICLEUR DE RALENTI SURTIDOR DE RALENTI	42,5				0425109	2	11 425109
4	TUBE ASSY –(INJECTION) EINSPRITZROHR TUBE D'INJECTION TUBO DE INYECCION	45				*1498088*	1	+)
5	JET –(SPRAYER) VORZERSTAEUBER DIFFUSEUR SURTIDOR PULVERIZADOR	4,0				+)	2	11 710216
6	HOUSING –(THROTTLE PLATE) DROSSELKLAPPENTEIL CORPS DE PAPILLON DES GAZ PLATINA MARIPOSA DE GASES					+)	1	

5.403

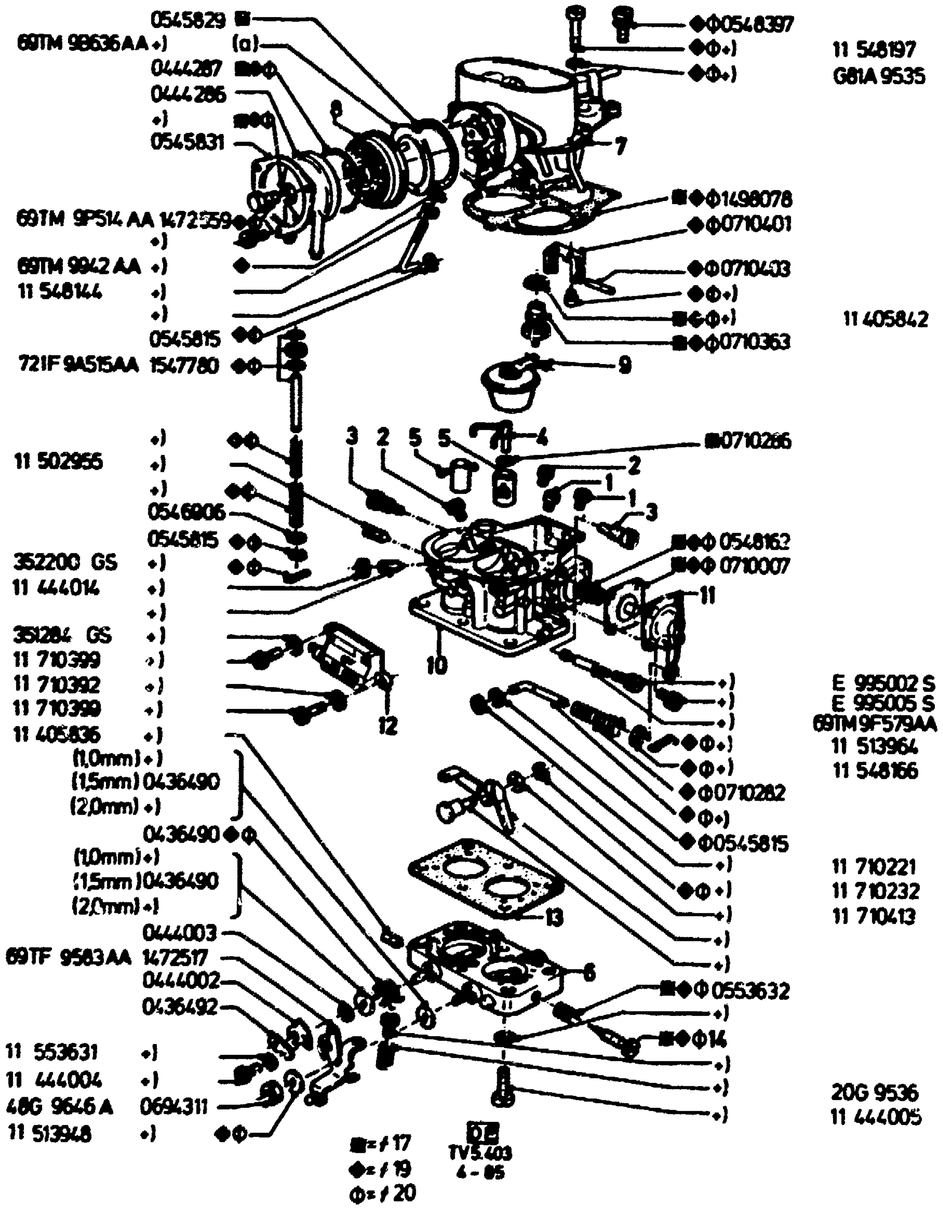

TWO-VENTURI CARBURETOR –"GB" CARBURATEUR A DOUBLE CORPS
DOPPELVERGASER CARBURADOR DE DOBLE CUERPO

FOR TWO-VENTURI CARBURETOR:
FUER DOPPELVERGASER:
POUR CARBURATEUR A DOUBLE CORPS:
PARA CARBURADOR DE DOBLE CUERPO:

A) 68TM 9510 JA

B) 11 448644

C) 68TM 9510 EA

D) 11 448645

E) 68TM 9510 BA

F) 68TM 9510 GA

FOR CONTENTS OF KITS ≠15, ≠16 AND ≠18 SEE ILLUSTRATION 5.400
UMFANG DER SAETZE ≠15, ≠16 AND ≠18 SIEHE BILDTAFEL 5.400
POUR CONTENUS DES JEUX ≠15, ≠16 ET ≠18 VOIR PLANCHE ILLUSTREE 5.400
PARA CONTENIDOS DE LOS JUEGOS ≠15, ≠16 Y ≠18 VEASE LAMINA ILUSTRATIVA 5.400

ILL. REF	PART NAME TEILE-BEZEICHNUNG		MOD MOD	MOD.YEAR BAUJAHR	PROD PROD	FINIS NO. BESTELL-NR	QTY STK	PART NUMBER TEILE-NUMMER
	TWO-VENTURI CARBURETOR SEE GROUP 5.40 DOPPELVERGASER SIEHE GRUPPE 5.40 CARBURATEUR A DOUBLE CORPS VOIR GROUPE 5.40 CARBURADOR DE DOBLE CUERPO VEASE EL GRUPO 5.40							
1	JET -(MAIN) HAUPTDUESE GICLEUR PRINCIPAL SURTIDOR PRINCIPAL	122,5 125 117,5				ADE) 6039453 BC) 0425422 F) 6006992	2 2 2	75TF 9533 BA 11 425422 72TF 9533 CA
2	BLEED -(MAIN JET CORRECTION) LUFTKORREKTURDUESE GICLEUR D'AUTOMATICITE SURTIDOR COMPENSADOR DE AIRE	180 165 160 170 135				AD) +) B) 0710217 C) *0553656* E) +) F) 0542514	2 2 2 2 2	11 553657 11 710217 +) 11 710406 11 542514
3	JET -(IDLING) LEERLAUFDUESE GICLEUR DE RALENTI SURTIDOR DE RALENTI	42,5 40 47,5				AC) 0425109 BDE) 6007002 F) +)	2 2 2	11 425109 72TF 9596 CA 11 710212
4	TUBE ASSY -(INJECTION) EINSPRITZROHR TUBE D'INJECTION TUBO DE INYECCION	40 50 55				A) +) BCDE) *1472567* F) *1472516*	1 1 1	69TF 9A574 EA +) +)
5	JET -(SPRAYER) VORZERSTAEUBER DIFFUSEUR SURTIDOR PULVERIZADOR	4,0				+)	2	11 710216
6	HOUSING -(THROTTLE PLATE) DROSSELKLAPPENTEIL CORPS DE PAPILLON DES GAZ PLATINA MARIPOSA DE GASES					A) +) BD) +) C) +) E) +) F) +)	1 1 1 1 1	68TM 9K595 BA 69TM 9K595 EA 69TM 9K595 CA 11 710371
7	COVER AND PLUGS ASSY -(CARBURETOR) VERGASERDECKEL COUVERCLE DE CUVE DE CARBURATEUR					A) +) B) +) C) +)	1 1 1	69TF 9524 VA 11 710383 69TF 9524 CA

5.403

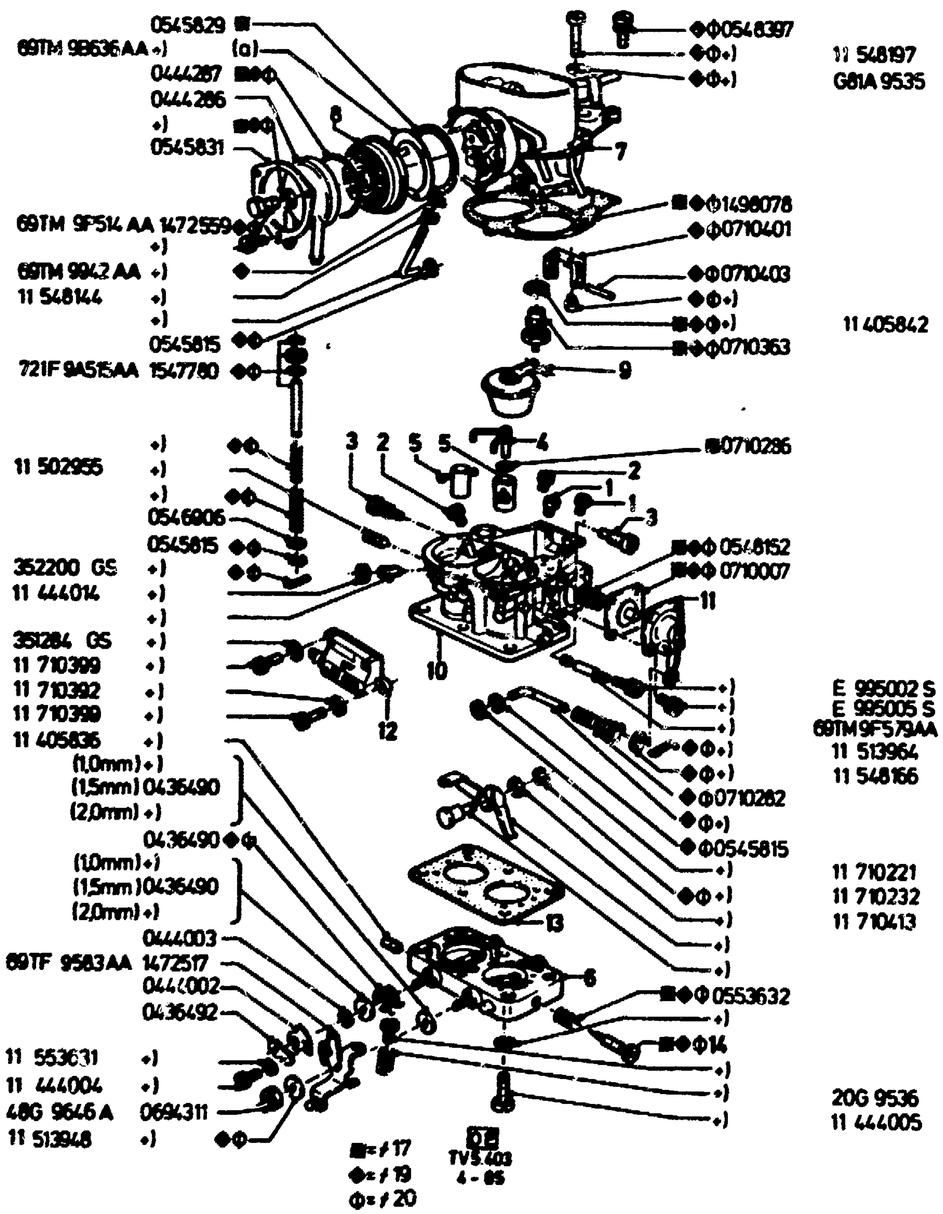

	TAPA DEL CARBURADOR				D) +)	1	11 710386
					E) +)	1	69TF 9524 UA
					F) +)	1	11 710389
8	BODY –(AUTOMATIC CHOKE)				ADEF)		
	STARTERKOERPER				0710242	1	11 710242
	CORPS DE CHOKE AUTOMATIQUE				BC) *0710367*	1	+)
	CUERPO DEL ESTRANGULADOR AUTOMATICO						
9	FLOAT ASSY				A) 1472564	1	69TF 9555 AA
	SCHWIMMER				BCDEF)		
	FLOTTEUR				*1472515*	1	+)
	FLOTADOR						
10	BODY ASSY –(TWO-VENTURI CARBURETOR)				A) +)	1	69TF 9511 BA
	GEHAEUSE – DOPPELVERGASER				B) +)	1	11 710382
	CORPS DE CARBURATEUR				C) +)	1	69TM 9511 GA
	CUERPO DEL CARBURADOR				D) +)	1	11 710385
					E) +)	1	69TF 9511 AA
					F) +)	1	11 710387
11	COVER AND LEVER ASSY –(ACCELERATOR PUMP DIAPHRAGM)				A) +)	1	11 710219
	DECKEL – PUMPENMEMBRANE MIT HEBEL				BDEF)		
	COUVERCLE AVEC LEVIER – MEMBRANE DE POMPE D'ACCELERATION				*0545808*	1	+)
	TAPA CON PALANCA – DIAFRAGMA BOMBA ACELERADORA				C) +)	1	11 710235
12	VALVE ASSY –(THERMAL STARTER)				A) 1472565	1	69TF 9P554 AA
	THERMO-STARTVENTIL				BCDE)		
	SOUPAPE THERMIQUE DE MISE EN MARCHE				+)	1	11 710391
	VALVULA TERMICA DE PUESTA EN MARCHA				F) 0710370	1	11 710370
13	GASKET –(INSULATING)				ABCDE)		
	ISOLIERDICHTUNG				0710027	1	11 710027
	JOINT ISOLANT						
	JUNTA AISLADORA				F) 0710397	1	11 710397
14	NEEDLE –(IDLE ADJUSTING)				ABCDE)		
	LEERLAUFGEMISCHREGULIERSCHRAUBE				0553644	2	11 553644
	VIS DE RICHESSE DE RALENTI						
	TORNILLO REGULADOR DE LA MEZCLA DE RALENTI				F) 0710342	2	11 710342
(≠15)	KIT –(CARBURETOR GASKET)				ABDEF)		
	DICHTUNGSSATZ VERGASER				0801609		69TM 9502 BA
	JEU DE JOINTS – CARBURATEUR						
	JUEGO DE JUNTAS – CARBURADOR						
(≠16)	KIT –(CARBURETOR REPAIR) – SMALL				ABDE)		
	REPARATURSATZ VERGASER – KLEIN				+)		69TM 9590 CA
	NECESSAIRE DE REPARATION (PETIT) – CARBURATEUR						
≠17	JUEGO DE REPARACION (PEQUENO) – CARBURADOR				F) +)		69TM 9590 DA
(≠18)	KIT –(CARBURETOR REPAIR) – LARGE				A) +)		69TM 9590 JA
≠19	REPARATURSATZ VERGASER – GROSS				BDE) +)		69TM 9590 GA
≠20	NECESSAIRE DE REPARATION (GRAND) – CARBURATEUR				F) *0801617*		+)
	JUEGO DE REPARACION (GRANDE) – CARBURADOR						

5.404

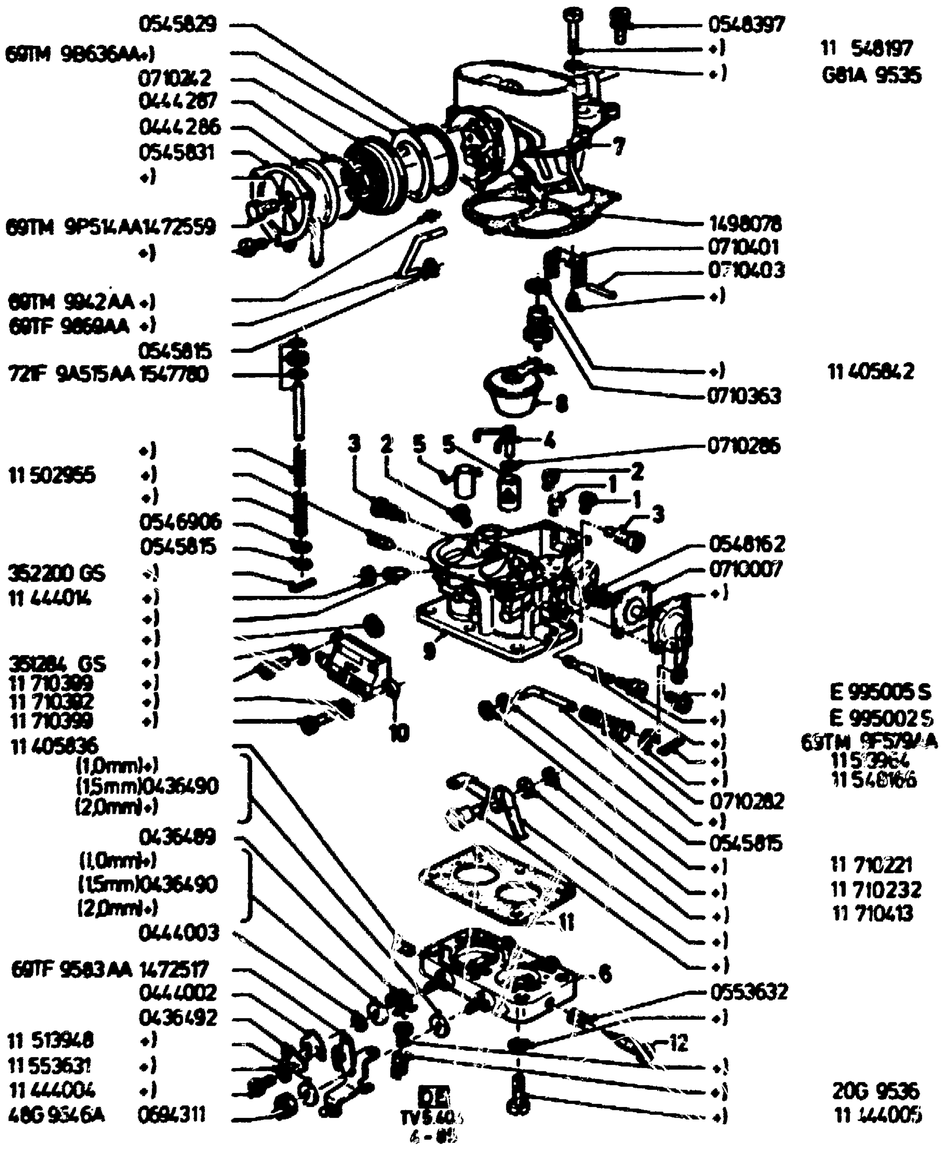

TWO-VENTURI CARBURETOR -"GB" CARBURATEUR A DOUBLE CORPS
DOPPELVERGASER CARBURADOR DE DOBLE CUERPO

FOR TWO-VENTURI CARBURETOR:
FUER DOPPELVERGASER:
POUR CARBURATEUR A DOUBLE CORPS:
PARA CARBURADOR DE DOBLE CUERPO:

A) 68TF 9510 FA

B) 70TM 9510 BA

ILL. REF	PART NAME TEILE-BEZEICHNUNG		MOD MOD	MOD.YEAR BAUJAHR	PROD PROD	FINIS NO. BESTELL-NR	QTY STK	PART NUMBER TEILE-NUMMER
	TWO-VENTURI CARBURETOR SEE GROUP 5.40 DOPPELVERGASER SIEHE GRUPPE 5.40 CARBURATEUR A DOUBLE CORPS VOIR GROUPE 5.40 CARBURADOR DE DOBLE CUERPO VEASE EL GRUPO 5.40							
1	JET -(MAIN) HAUPTDUESE GICLEUR PRINCIPAL SURTIDOR PRINCIPAL	122,5 130				A) 6039453 B) 1472562	2 2	75TF 9533 BA 69TF 9533 BA
2	BLEED -(MAIN JET CORRECTION) LUFTKORREKTURDUESE GICLEUR D'AUTOMATICITE SURTIDOR COMPENSADOR DE AIRE	180 165				A) +) B) 0710217	2 2	11 710406 11 710217
3	JET -(IDLING) LEERLAUFDUESE GICLEUR DE RALENTI SURTIDOR DE RALENTI	42,5 47,5				A) 0425109 B) +)	2 2	11 425109 11 710212
4	TUBE ASSY -(INJECTION) EINSPRITZROHR TUBE D'INJECTION TUBO DE INYECCION	40 55				A) +) B) 1472516	1 1	69TF 9A574 EA 69TF 9A574 CA
5	JET -(SPRAYER) VORZERSTAEUBER DIFFUSEUR SURTIDOR PULVERIZADOR	4,0				+)	2	11 710216
6	HOUSING -(THROTTLE PLATE) DROSSELKLAPPENTEIL CORPS DE PAPILLON DES GAZ PLATINA MARIPOSA DE GASES					A) +) B) +)	1 1	69TF 9B505 DA 69TF 9B505 KA
7	COVER AND PLUGS ASSY -(CARBURETOR) VERGASERDECKEL COUVERCLE DE CUVE DE CARBURATEUR TAPA DEL CARBURADOR					A) +) B) +)	1 1	69TF 9520 VA 69TF 9624 ADA
8	FLOAT ASSY SCHWIMMER FLOTTEUR FLOTADOR					A) 1472574 B) *1472515*	1 1	69TF 9555 AA +)
9	BODY ASSY -(TWO-VENTURI CARBURETOR) GEHAEUSE - DOPPELVERGASER CORPS DE CARBURATEUR CUERPO DEL CARBURADOR					A) +) B) +)	1 1	69TF 9511 BA 69TF 9511 DA
10	VALVE ASSY -(THERMAL STARTER) THERMO-STARTVENTIL SOUPAPE THERMIQUE DE MISE EN MARCHE					A) 1472565 B) +)	1 1	69TF 9P554 AA 11 710391

5.404

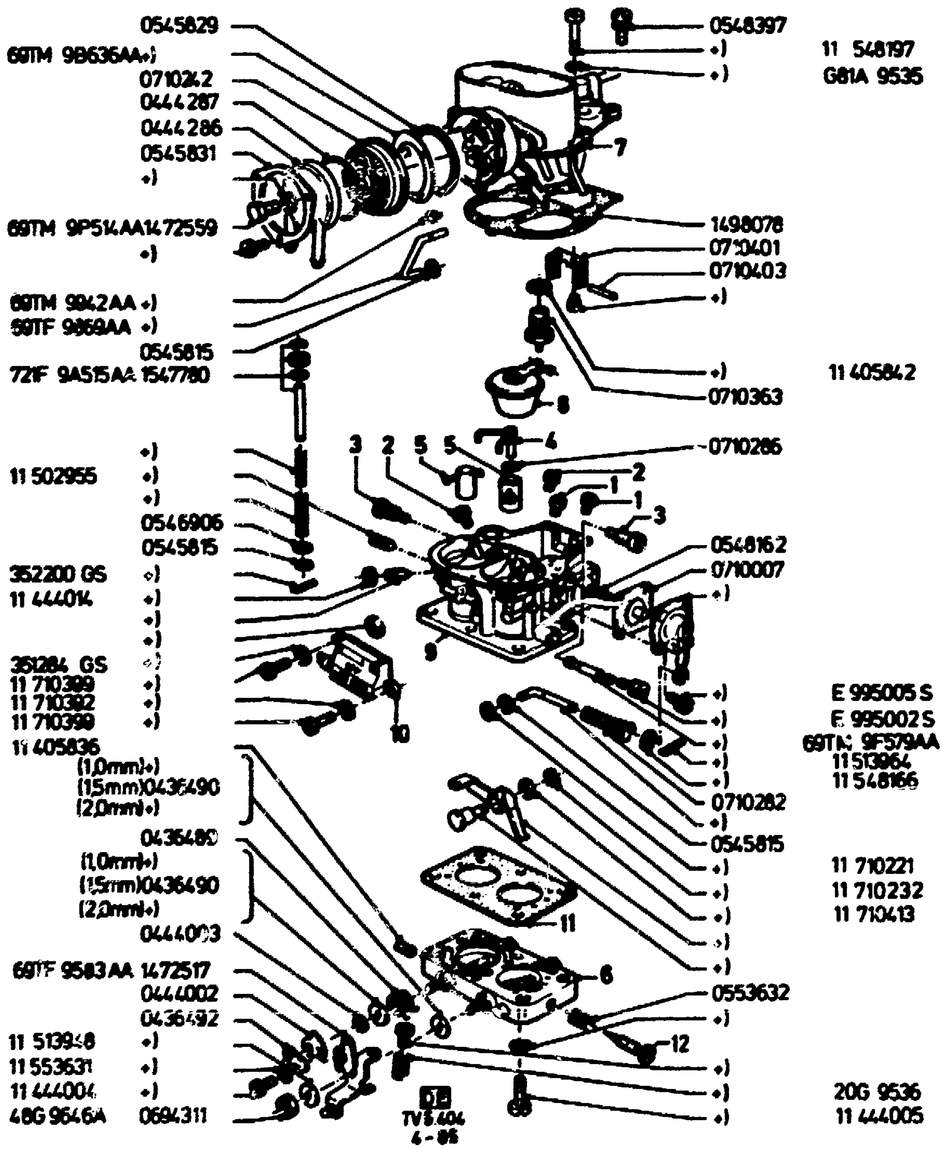

	VALVULA TERMICA DE PUESTA EN MARCHA						
11	GASKET –(INSULATING) ISOLIERDICHTUNG JOINT ISOLANT JUNTA AISLADORA			A) B)	0710027 0710397	1 1	11 710027 11 710397
12	NEEDLE –(IDLE ADJUSTING) LEERLAUFGEMISCHREGULIERSCHRAUBE VIS DE RICHESSE DE RALENTI TORNILLO REGULADOR DE LA MEZCLA DE RALENTI			A) B)	0553644 *0405843*	2 2	11 553644 •)

5

5.410	TWO-VENTURI CARBURETOR DOPPELVERGASER CARBURATEUR A DOUBLE CORPS CARBURADOR DE DOBLE CUERPO	-"GB"	01
5.411	TWO-VENTURI CARBURETOR DOPPELVERGASER CARBURATEUR A DOUBLE CORPS CARBURADOR DE DOBLE CUERPO	-"GB"	03
5.412	TWO-VENTURI CARBURETOR DOPPELVERGASER CARBURATEUR A DOUBLE CORPS CARBURADOR DE DOBLE CUERPO	-"GB"	04
5.413	TWO-VENTURI CARBURETOR DOPPELVERGASER CARBURATEUR A DOUBLE CORPS CARBURADOR DE DOBLE CUERPO	-"GB"	06
5.414	TWO-VENTURI CARBURETOR DOPPELVERGASER CARBURATEUR A DOUBLE CORPS CARBURADOR DE DOBLE CUERPO	-"GB"	08
5.415	TWO-VENTURI CARBURETOR DOPPELVERGASER CARBURATEUR A DOUBLE CORPS CARBURADOR DE DOBLE CUERPO	-"GB"	10
5.420	TWO-VENTURI CARBURETOR DOPPELVERGASER CARBURATEUR A DOUBLE CORPS CARBURADOR DE DOBLE CUERPO	-"GB"	12
5.421	TWO-VENTURI CARBURETOR DOPPELVERGASER CARBURATEUR A DOUBLE CORPS CARBURADOR DE DOBLE CUERPO	-"GB"	13
5.422	TWO-VENTURI CARBURETOR DOPPELVERGASER CARBURATEUR A DOUBLE CORPS CARBURATEUR DE DOBLE CUERPO	-"GB"	15

5.410

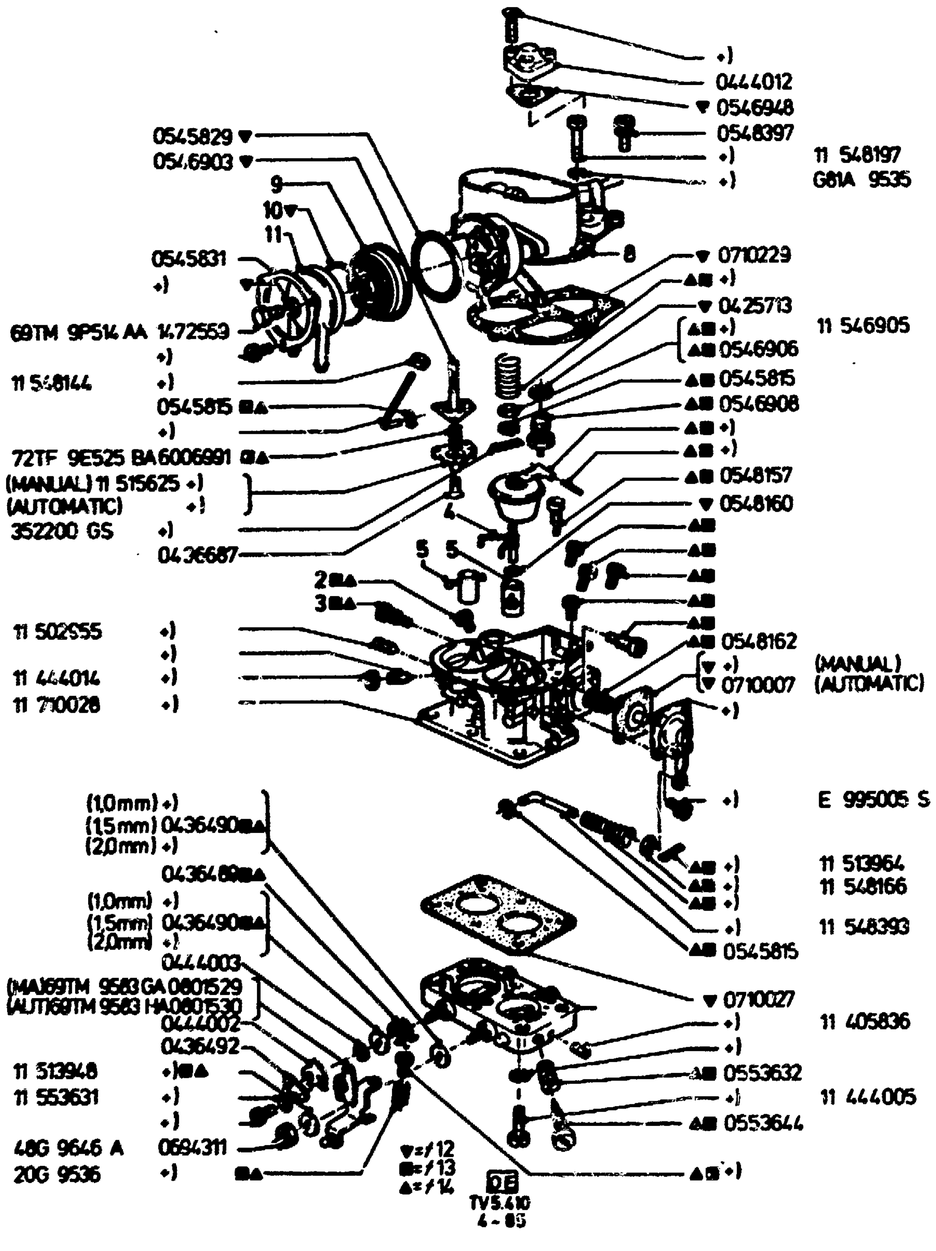

TWO-VENTURI CARBURETOR DOPPELVERGASER	"GB"	CARBURATEUR A DOUBLE CORPS CARBURADOR DE DOBLE CUERPO	

FOR AUTOMATIC TRANSMISSION:	EXCHANGE STARTER AIR VALVE COVERR.ACCEELERAOR PUMP DIAPHRAGGM, AND TH
FUER AUTOM. GETRIEBE:	DECKEL STARTERLUFTVENTIL, PUMPENMEMBRAANE UND DROSSELHEBEL AUSTAUSCHE
POUR TRANSMISSION AUTOMATIQUE:	ECHANGER COUVERCLE DE SOUPAPE A AR DEE CHOE AUTOMATIQUE. MMEMBRANE DE POMPE D'ACCELERATION ET LEVIEERDE PAPILON DES GAZ.
PARA TRANSMISION AUTOMATICA:	CAMBIESE LA TAPA DE VALVULA DE AAIE DEE ESTANGULADOR AUTOMA/TICO, EL DE BOMBA ACELEBRADORA Y LA PALANCA DE MARIPOSA DE GASES.

FOR TWO-VENTURI CARBURETOR:
FUER DOPPELVERGASER:
POUR CARBURATEUR A DOUBLE CORPS:
PARA CARBURADOR DE DOBLE CUERPO:

A) 11 436450

B) 11 444873

C) 11 436195

D) 11 444874

ONLY USE WITH "O" RING
NUR IN VERBINDUNG MIT "O" RING
UNIQUEMENT AVEC JOINT TORIQUE
SOLO CON ANILLO "O"

ONLY USE WITH GASKET
NUR IN VERBINDUNG MIT DICHTUNG
UNIQUEMENT AVEC JOINT
SOLO CON JUNTA

ILL. REF	PART NAME TEILE-BEZEICHNUNG		MOD MOD	MOD. YEAR BAUJAHR	PROD PROD	FINIS NO. BESTELL-NR	QTY STK	PART NUMBER TEILE-NUMMER
	TWO-VENTURI CARBURETOR SEE GROUP 5.40 DOPPELVERGASER SIEHE GRUPPE 5.40 CARBURATEUR A DOUBLE CORPS VOIR GROUPE 5.40 CARBURADOR DE DOBLE CUERPO VEASE EL GRUPO 5.40							
1	JET -(MAIN) HAUPTDUESE GICLEUR PRINCIPAL SURTIDOR PRINCIPAL	130 127,5				AB) 1472562 CD) 0548314	2 2	69TF 9533 BA 11 548314
2	BLEED -(MAIN JET CORRECTION) LUFTKORREKTURDUESE GICLEUR D'AUTOMATICITE SURTIDOR COMPENSADOR DE AIRE	140 125				ACD) +) B) 0710115	2 2	11 444227 11 710115
3	JET -(IDLING) LEERLAUFDUESE GICLEUR DE RALENTI SURTIDOR DE RALENTI	40				6007002	2	72TF 9596 CA
4	TUBE ASSY -(INJECTION) EINSPRITZROHR TUBE D'INJECTION TUBO DE INYECCION	0,4				+)	1	11 436495
5	JET -(SPRAYER) VORZERSTAEUBER DIFFUSEUR SURTIDOR PULVERIZADOR	2,8				+)	2	11 548149

5.410

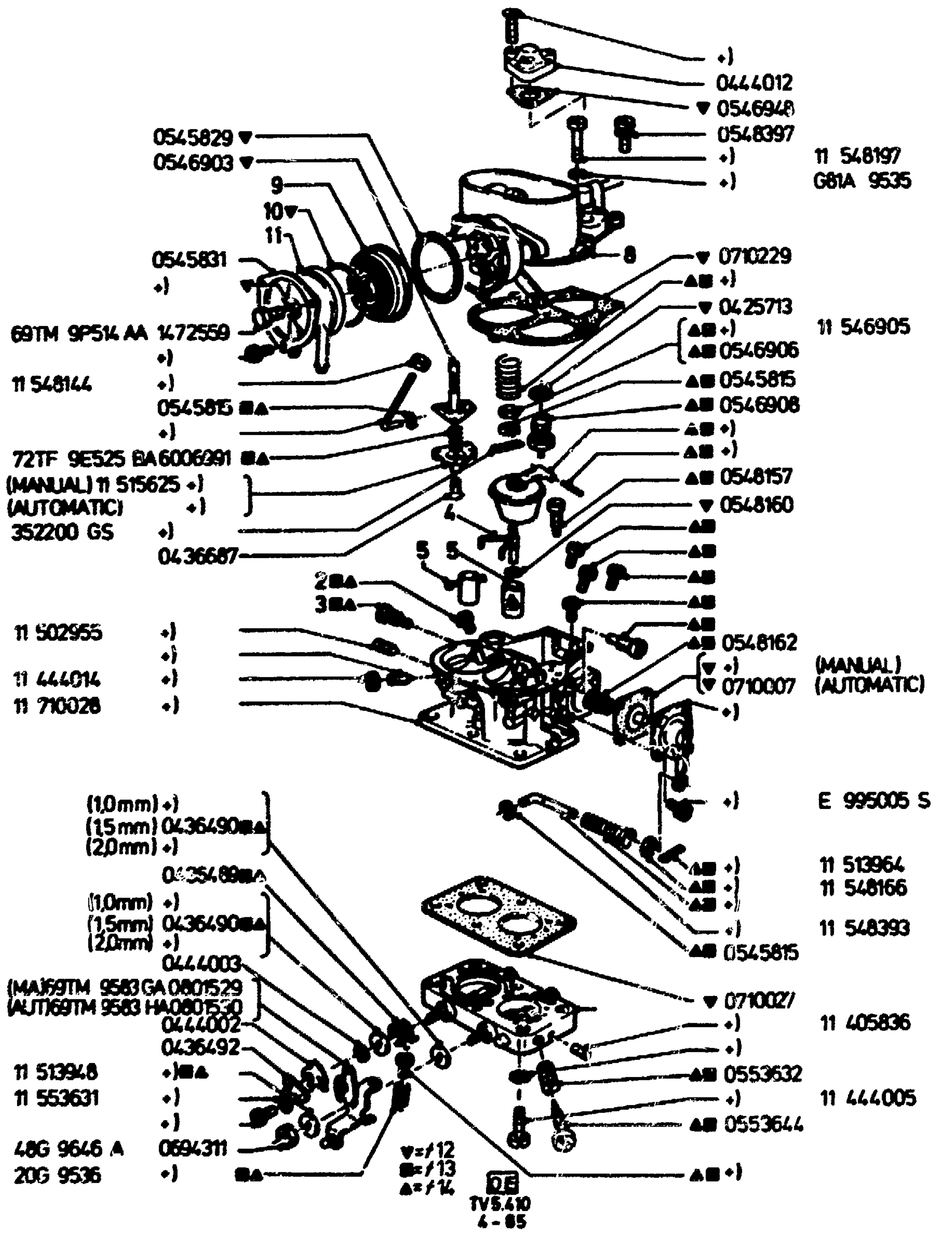

6	JET –(CARBURETOR ENRICHMENT) ANREICHERUNGSDUESE GICLEUR D'ENRICHISSEMENT SURTIDOR DE ENRIQUECIMIENTO	107,5 140 160			AB) C) D)	0444228 0444230 0447107	1 1 1	11 444228 11 444230 11 447107
7	HOUSING –(THROTTLE PLATE) DROSSELKLAPPENTEIL CORPS DE PAPILLON DES GAZ PLATINA MARIPOSA DE GASES					+)	1	11 710025
8	COVER AND PLUGS ASSY –(CARBURETOR) VERGASERDECKEL COUVERCLE DE CUVE DE CARBURATEUR TAPA DEL CARBURADOR	 AUTOMATIC			AC) BD) 	+) +) +)	1 1 1	11 436496 11 546943 11 546949
9	BODY –(AUTOMATIC CHOKE) STARTERKOERPER CORPS DE CHOKE AUTOMATIQUE CUERPO DEL ESTRANGULADOR AUTOMATICO				E) F)	0444285 +)	1 1	11 444285
10	GASKET DICHTUNG JOINT JUNTA					0444287	1	11 444287
10	"O"–RING "O"–RING JOINT TORIQUE ANILLO "O"					0545834	1	11 545834
11	COVER ASSY –(AUTOMATIC CHOKE) STARTERDECKEL COUVERCLE – CHOKE AUTOMATIQUE TAPA – ESTRANGULADOR AUTOMATICO				E) F)	0444286 +)	1 1	11 444286
†12	KIT –(CARBURETOR GASKET) DICHTUNGSSATZ – VERGASER JEU DE JOINTS – CARBURATEUR JUEGO DE JUNTAS – CARBURADOR					0546466	1	+)
†13	KIT –(CARBURETOR REPAIR) – LARGE				AB)	+)	1	11 546463
†14	REPARATURSATZ VERGASER – GROSS NECESSAIRE DE REPARATION (GRAND) – CARBURATEUR JUEGO DE REPARACION (GRANDE) – CARBURADOR				CD)	0546462	1	11 546462

5.411

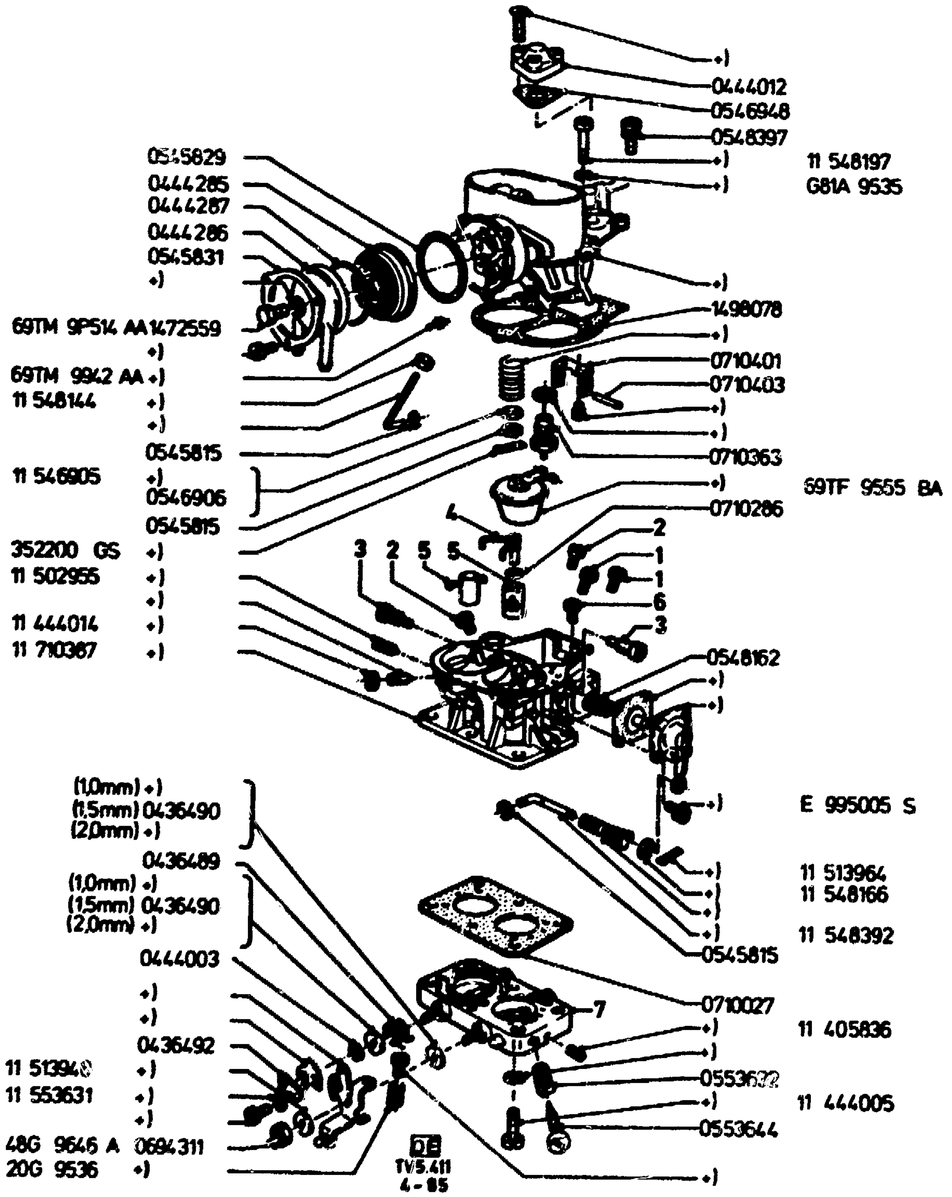

TWO-VENTURI CARBURETOR -"GB" CARBURATEUR A DOUBLE CORPS
DOPPELVERGASER CARBURADOR DE DOBLE CUERPO

ILL. REF	PART NAME TEILE-BEZEICHNUNG		MOD MOD	MOD.YEAR BAUJAHR	PROD PROD	FINIS NO. BESTELL-NR	QTY STK	PART NUMBER TEILE-NUMMER
	TWO-VENTURI CARBURETOR SEE GROUP 5.40 DOPPELVERGASER SIEHE GRUPPE 5.40 CARBURATEUR A DOUBLE CORPS VOIR GROUPE 5.40 CARBURADOR DE DOBLE CUERPO VEASE EL GRUPO 5.40							
1	JET -(MAIN) HAUPTDUESE GICLEUR PRINCIPAL SURTIDOR PRINCIPAL	130				1472562	2	69TF 9533 BA
2	BLEED -(MAIN JET CORRECTION) LUFTKORREKTURDUESE GICLEUR D'AUTOMATICITE SURTIDOR COMPENSADOR DE AIRE	140				+)	2	11 444227
3	JET -(IDLING) LEERLAUFDUESE GICLEUR DE RALENTI SURTIDOR DE RALENTI	40				6007002	2	72TF 9596 CA
4	TUBE ASSY -(INJECTION) EINSPRITZROHR TUBE D'INJECTION TUBO DE INYECCION	0,4				+)	1	69TF 9A574 EA
5	JET -(SPRAYER) VORZERSTAEUBER DIFFUSEUR SURTIDOR PULVERIZADOR	2,8				+)	2	11 548149
6	JET -(CARBURETOR ENRICHMENT) ANREICHERUNGSDUESE GICLEUR D'ENRICHISSEMENT SURTIDOR DE ENRIQUECIMIENTO	107,5				0444228	1	11 444228
7	HOUSING -(THROTTLE PLATE) DROSSELKLAPPENTEIL CORPS DE PAPILLON DES GAZ PLATINA MARIPOSA DE GASES					+)	1	11 710025

5.412

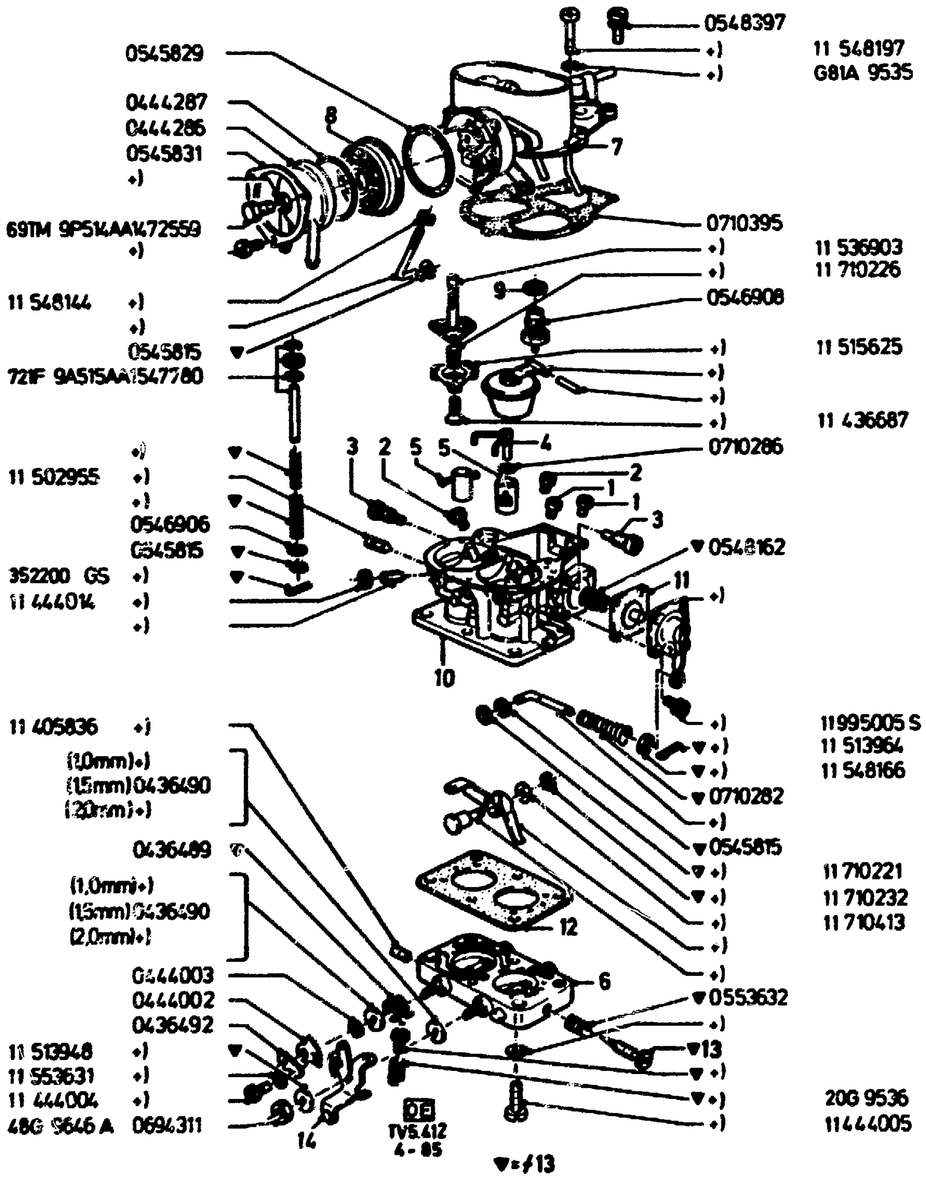

TWO-VENTURI CARBURETOR -"GB" CARBURATEUR A DOUBLE CORPS
DOPPELVERGASER CARBURADOR DE DOBLE CUERPO

FOR TWO-VENTURI CARBURETOR:
FUER DOPPELVERGASER:
POUR CARBURATEUR A DOUBLE CORPS:
PARA CARBURADOR DE DOBLE CUERPO:

A) 11 448278

B) 11 448280

C) 11 448279

D) 11 448281

E) 11 448201

ILL. REF	PART NAME TEILE-BEZEICHNUNG		MOD MOD	MOD.YEAR BAUJAHR	PROD PROD	FINIS NO. BESTELL-NR	QTY STK	PART NUMBER TEILE-NUMMER
	TWO-VENTURI CARBURETOR SEE GROUP 5.40 DOPPELVERGASER SIEHE GRUPPE 5.40 CARBURATEUR A DOUBLE CORPS VOIR GROUPE 5.40 CARBURADOR DE DOBLE CUERPO VEASE EL GRUPO 5.40							
1	JET -(MAIN) HAUPTDUESE GICLEUR PRINCIPAL SURTIDOR PRINCIPAL	125 122,5 127,5 177,5				AB) 0425422 C) 0710249 D) 0548314 E) 6006992	2 2 2 2	11 425422 11 710249 11 548314 72TF 9533 CA
2	BLEED -(MAIN JET CORRECTION) LUFTKORREKTURDUESE GICLEUR D'AUTOMATICITE SURTIDOR COMPENSADOR DE AIRE	160 175 135 125				AB) *0553656* C) +) D) 0542514 E) 0710115	2 2 2 2	+) 11 710288 11 542514 11 710115
3	JET -(IDLING) LEERLAUFDUESE GICLEUR DE RALENTI SURTIDOR DE RALENTI	40 47,5 				ABCD) 6007002 E) +)	 2 2	 72TF 9596 CA 11 710212
4	TUBE ASSY -(INJECTION) EINSPRITZROHR TUBE D'INJECTION TUBO DE INYECCION	50 0,4 55 				ABC) *1472567* D) +) E) *1472516*	1 1 1	+) 11 436495 +)
5	JET -(SPRAYER) VORZERSTAEUBER DIFFUSEUR SURTIDOR PULVERIZADOR	4,0 2,8 2,8 				ABCE)+) D) +) D) +)	2 2 2	11 710216 11 548149 11 548149
6	HOUSING -(THROTTLE PLATE) DROSSELKLAPPENTEIL CORPS DE PAPILLON DES GAZ PLATINA MARIPOSA DE GASES	 				AB) +) C) 1472580 D) +) E) +)	1 1 1 1	11 710210 69TF 9B505 HA 11 710343 11 710235
7	COVER AND PLUGS ASSY -(CARBURETOR) VERGASERDECKEL COUVERCLE DE CUVE DE CARBURATEUR TAPA DEL CARBURADOR	 				A) +) B) +) C) +) D) +) E) +)	1 1 1 1 1	11 710421 11 710222 11 710423 11 710345 11 710238
8	BODY -(AUTOMATIC CHOKE) STARTERKOERPER CORPS DE CHOKE AUTOMATIQUE CUERPO DEL ESTRANGULADOR AUTOMATICO	 				AB) *0710367* CDE) 0710242	1 1	+) 11 710242
9	GASKET -(FLOAT NEEDLE VALVE)	0,5 MM				AC) 0425713	1	11 425713

5.412

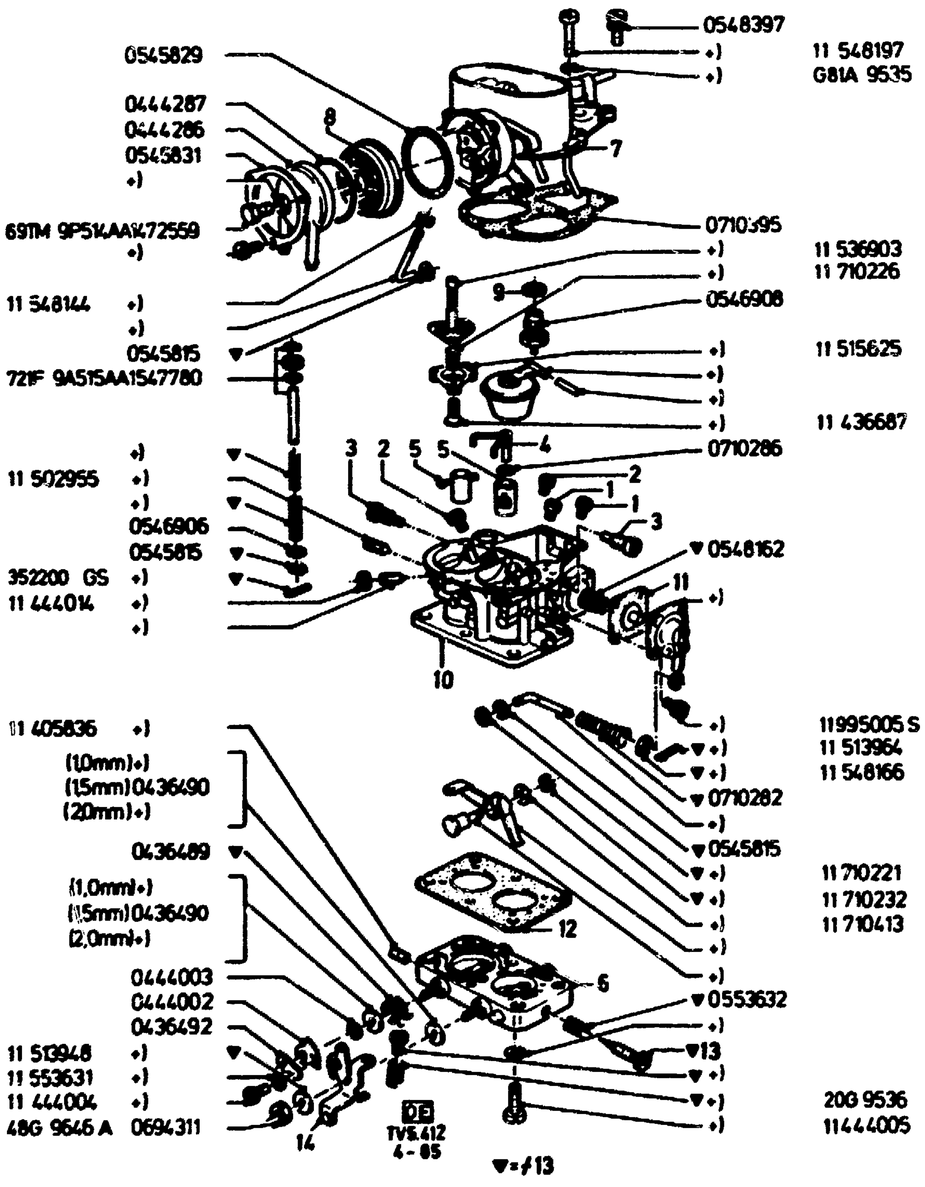

	DICHTRING – SCHWIMMERNADELVENTIL 1,5 MM JOINT – SIEGE DE POINTEAU DE FLOTTEUR JUNTA – VALVULA DE AGUJA DEL FLOTADOR				BDE) +)	1	11 405842
10	BODY ASSY –(TWO-VENTURI CARBURETOR) GEHAEUSE – DOPPELVERGASER CORPS DE CARBURATEUR CUERPO DEL CARBURADOR				AB) +) CD) +) E) +)	1 1 1	11 710303 11 710215 11 710237
11	DIAPHRAGM –(ACCELERATOR PUMP) PUMPENMEMBRANE MEMBRANE – POMPE D'ACCELERATION DIAFRAGMA – BOMBA ACELERADORA				AC) 0710304 BDE) 0710007	1 1	11 710304 11 710007
12	GASKET –(INSULATING) ISOLIERDICHTUNG JOINT ISOLANT JUNTA AISLADORA				ABCD) 0710027 E) 0710397	1 1	11 710027 11 710397
13	NEEDLE –(IDLE ADJUSTING) LEERLAUFGEMISCHREGULIERSCHRAUBE VIS DE RICHESSE DE RALENTI TORNILLO REGULADOR DE LA MEZCLA DE RALENTI				ABCD) 0553644 E) 0710342	2 2	11 553644 11 710342
14	LEVER –(THROTTLE PLATE) – CONTROL BETAETIGUNGSHEBEL – DROSSELKLAPPEN LEVIER DE COMMANDE – PAPILLONS DES GAZ PALANCA DE MANDO – MARIPOSAS DE GASES				ACE) 1503049 BD) 1472517	1 1	69TF 9583 TA 69TF 9583 AA
f15	KIT –(CARBURETOR REPAIR) – LARGE REPARATURSATZ VERGASER – GROSS NECESSAIRE DE REPARATION (GRAND) – CARBURATEUR JUEGO DE REPARACION (GRANDE) – CARBURADOR				C) +)	1	11 710267

5.413

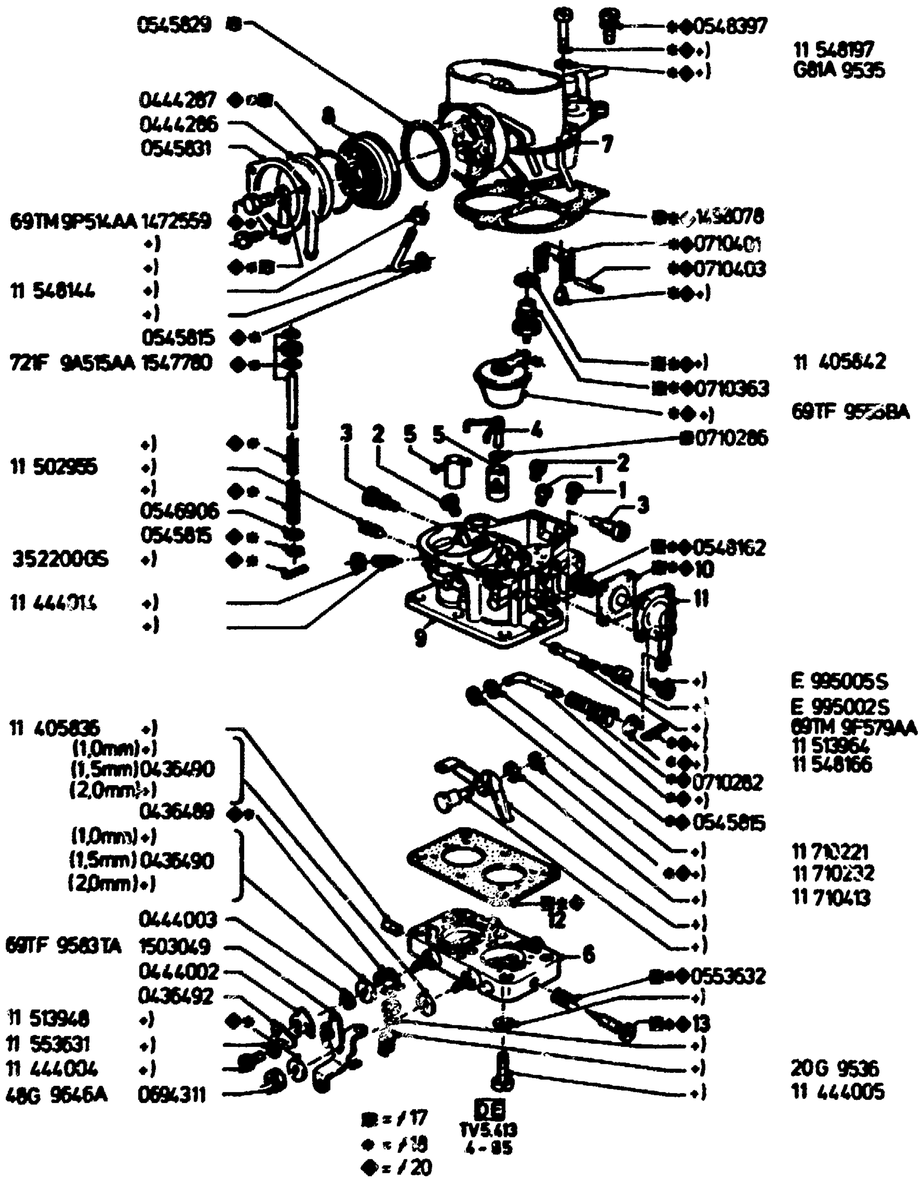

TWO-VENTURI CARBURETOR	-"GB"	CARBURATEUR A DOUBLE CORPS
DOPPELVERGASER		CARBURADOR DE DOBLE CUERPO

FOR TWO-VENTURI CARBURETOR:
FUER DOPPELVERGASER:
POUR CARBURATEUR A DOUBLE CORPS:
PARA CARBURADOR DE DOBLE CUERPO:

A) 11 448642

B) 68TM 9510 DA

C) 11 448643

D) 68TM 9510 AA

E) 68TM 9510 FA

F) 11 448904

FOR CONTENTS OF KITS ≠14, ≠15 SEE ILUSTRATION 5,400
≠16 ≠19 SEE ILLUSTRATION 5,403

UMFANG DER SAETZE ≠14, ≠15 SIEHE BILDTAFEL 5,400
≠16, ≠19 SIEHE BILDTAFEL 5,403

POUR CONTENUS DES JEUX ≠14, ≠15 VOIR PLANCHE ILLUSTREE 5,400
≠16, ≠19 VOIR PLANCHE ILLUSTREE 5,403

PARA CONTENIDOS DE LOS JUEGOS ≠14, ≠15 VEASE LAMINA ILUSTRATIVA 5,400
≠16, ≠19 VEASE LAMINA ILUSTRATIVA 5,403

ILL. REF	PART NAME TEILE-BEZEICHNUNG		MOD MOD	MOD.YEAR BAUJAHR	PROD PROD	FINIS NO. BESTELL-NR	QTY STK	PART NUMBER TEILE-NUMMER
	TWO-VENTURI CARBURETOR SEE GROUP 5.40 DOPPELVERGASER SIEHE GRUPPE 5.40 CARBURATEUR A DOUBLE CORPS VOIR GROUPE 5,40 CARBURADOR DE DOBLE CUERPO VEASE EL GRUPO 5,40							
1	JET -(MAIN) HAUPTDUESE GICLEUR PRINCIPAL SURTIDOR PRINCIPAL	125 127,5 122,5 117,5				A) 0425422 BF) 0548314 CD) 6039453 E) 6006992	2 2 2 2	11 425422 11 548314 75TF 9533 BA 72TF 9533 CA
2	BLEED -(MAIN JET CORRECTION) LUFTKORREKTURDUESE GICLEUR D'AUTOMATICITE SURTIDOR COMPENSADOR DE AIRE	160 175 165 120 180				AB) *0553656* C) +) D) 0710217 E) 0710115 F) +)	2 2 2 2 2	+) 11 710288 11 710217 11 710115 11 553657
3	JET -(IDLING) LEERLAUFDUESE GICLEUR DE RALENTI SURTIDOR DE RALENTI	40 47,5				ABCD) 6007002 EF) +)	 2 2	 72TF 9596 CA 11 710212
4	TUBE ASSY -(INJECTION) EINSPRITZROHR TUBE D'INJECTION TUBO DE INYECCION	50 55				ABCDF) *1472567* E) *1472516*	 1 1	 +) +)
5	JET -(SPRAYER) VORZERSTAEUBER DIFFUSEUR SURTIDOR PULVERIZADOR	4,0				+)	2	11 710216
6	HOUSING -(THROTTLE PLATE) DROSSELKLAPPENTEIL					AC) +) B) 1414786	1 1	68TM 5K595 AA 69TM 5K595 FA

5.413

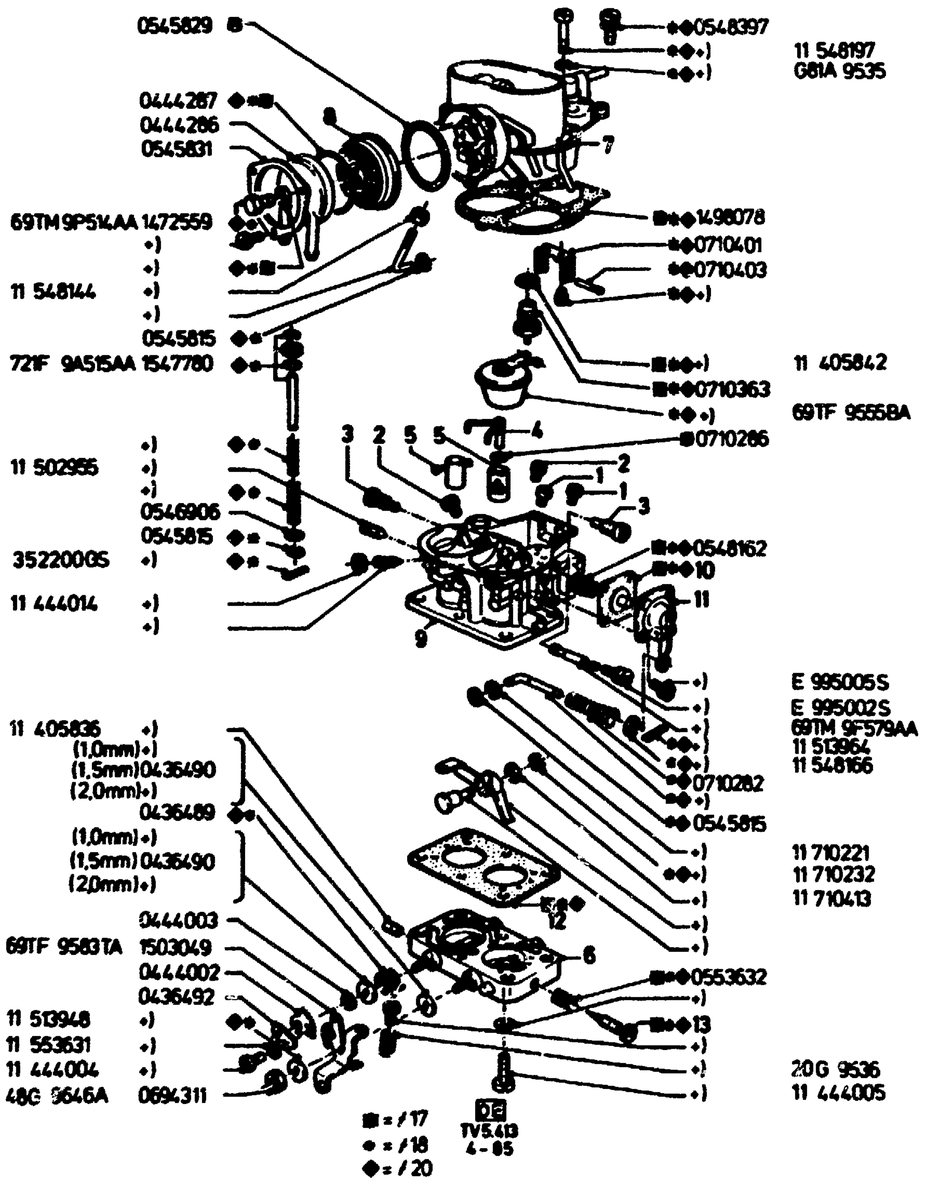

	CORPS DE PAPILLON DES GAZ PLATINA MARIPOSA DE GASES				D) 1414787 E) +) F) 1472580	1 1 1	69TM EK595 DA 11 710235 69TF 9C505 HA
7	COVER AND PLUGS ASSY -(CARBURETOR) VERGASERDECKEL COUVERCLE DE CUVE DE CARBURATEUR TAPA DEL CARBURADOR				A) +) B) +) C) +) D) +) E) +) F) +)	1 1 1 1 1 1	68GM 9A706 BA 69TF 9524 YA 69GM 9A706 CA 69TF 9524 TA 68TM 9848 AA 69TM 9848 BA
8	BODY -(AUTOMATIC CHOKE) STARTERKOERPER CORPS DE CHOKE AUTOMATIQUE CUERPO DEL ESTRANGULADOR AUTOMATICO				AB) *0710367* CDEF) 0710242	1 1	+) 11 710242
9	BODY ASSY -(TWO-VENTURI CARBURETOR) GEHAEUSE - DOPPELVERGASER CORPS DE CARBURATEUR CUERPO DEL CARBURADOR				AC) +) B) +) D)+) +) E) +) F) +)	1 1 1 1 1	69TM 9511 JA 69TM 9511 HA 69TM 9511 FA 68GM 9511 AA
10	DIAPHRAGM -(ACCELERATOR PUMP) PUMPENMEMBRANE MEMBRANE - POMPE D'ACCELERATION DIAFRAGMA - BOMBA ACELERADORA				ABCD) 0710304 EF) 0710077	1 1	11 710304 11 710077
11	COVER AMD LEVER ASSY -(ACCELERATOR PUMP DIAPHRAGM) DECKEL - PUMPENMEMBRANE MIT HEBEL COUVERCLE AVEC LEVIER - MEMBRANE DE POMPE D'ACCELERATION TAPA CON PALANCA - DIAFRAGMA BOMBA ACELERADORA				ACD) *0545808* BEF) +)	1 1	+) 11 710219
12	GASKET -(INSULATING) ISOLIERDICHTUNG JOINT ISOLANT JUNTA AISLADORA				ABCD) 0710027 EF) 0710397	1 1	11 710027 11 710397
13	NEEDLE -(IDLE ADJUSTING) LEERLAUFGEMISCHREGULIERSCHRAUBE VIS DE RICHESSE DE RALENTI TORNILLO REGULADOR DE LA MEZCLA DE RALENTI				ABCD) 0553644 E) 0710342 F) *0405843*	2 2 2	11 553644 11 710342 +)
(≠14)	KIT -(CARBURETOR GASKET) DICHTUNGSSATZ VERGASER JEU DE JOINTS - CARBURATEUR JUEGO DE JUNTAS - CARBURADOR				ACDEF) 0801609		69TM 9502 BA
(≠15)	KIT -(CARBURETOR REPAIR) - SMALL REPARATURSATZ VERGASER - KLEIN NECESSAIRE DE REPARATION (PETIT) - CARBURATEUR				ADC) +)		69TM 9590 BA
(≠16)	JUEGO DE REPARACION (PEQUENO) - CARBURADOR				E) +)		69TM 9590 DA
≠17					F) +)		69TM 9590 EA
≠18	KIT -(CARBURETOR REPAIR) - LARGE REPARATURSATZ VERGASER - GROSS NECESSAIRE DE REPARATION (GRAND) - CARBURATEUR				ACD) 0801615		69TM 9590 FA
(≠19)	JUEGO DE REPARACION (GRANDE) - CARBURADOR				E) *0801617*		+)
≠20					F) +)		69TM 9590 KA

5.414

TWO-VENTURI CARBURETOR – "GB" CARBURATEUR A DOUBLE CORPS
DOPPELVERGASER CARBURADOR DE DOBLE CUERPO

FOR TWO-VENTURI CARBURETOR:
FUER DOPPELVERGASER:
POUR CARBURATEUR A DOUBLE CORPS:
PARA CARBURADOR DE DOBLE CUERPO:

A) 68TF 9510 AA

B) 68TF 9510 CA

C) 68TF 9510 GA

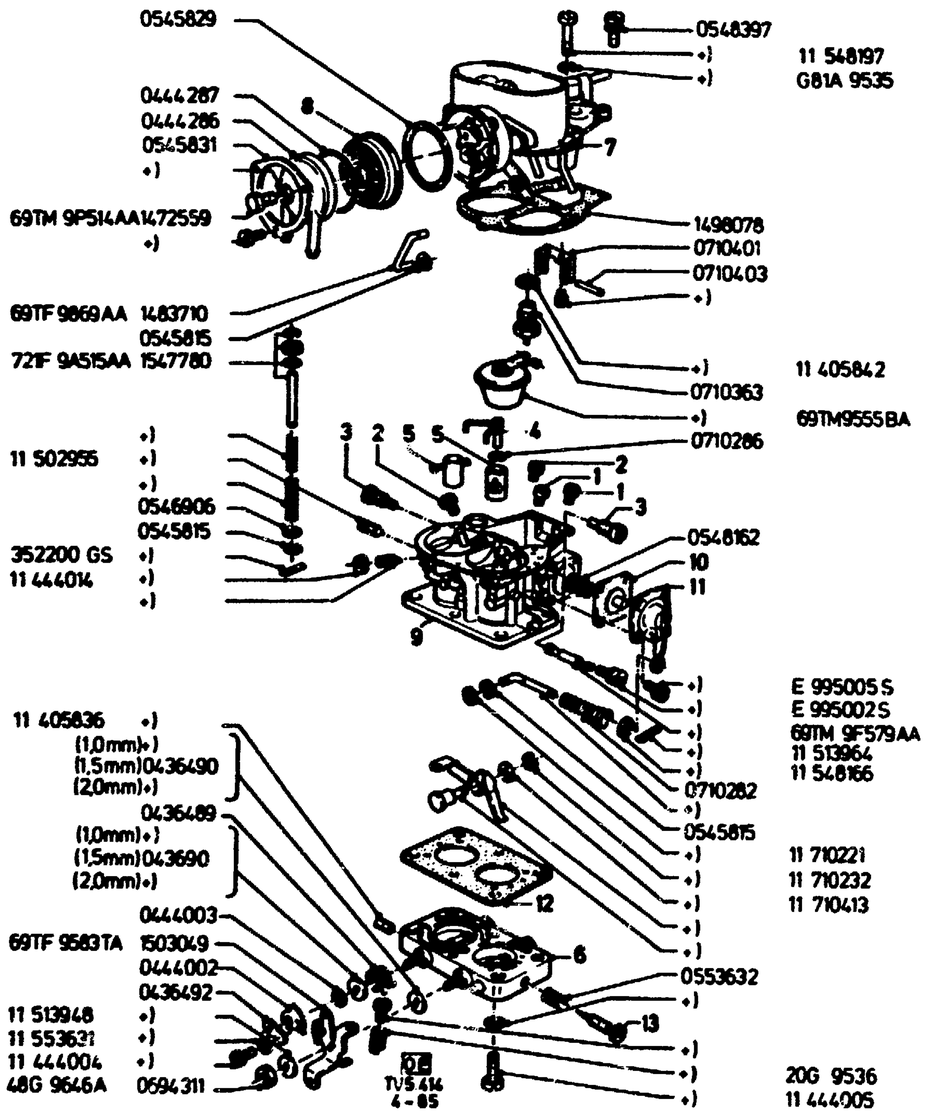

ILL. REF	PART NAME TEILE-BEZEICHNUNG		MOD MOD	MOD.YEAR BAUJAHR	PROD PROD	FINIS NO. BESTELL-NR	QTY STK	PART NUMBER TEILE-NUMMER
	TWO-VENTURI CARBURETOR SEE GROUP 5.40 DOPPELVERGASER SIEHE GRUPPE 5.40 CARBURATEUR A DOUBLE CORPS VOIR GROUPE 5.40 CARBURADOR DE DOBLE CUERPO VEASE EL GRUPO 5.40							
1	JET -(MAIN) HAUPTDUESE GICLEUR PRINCIPAL SURTIDOR PRINCIPAL	127,5 112,5 117,5				A) 0548153 B) 6065420 C) 6006992	2 2 2	11 548153 79TF 9533 AA 72TF 9533 CA
2	BLEED -(MAIN JET CORRECTION) LUFTKORREKTURDUESE GICLEUR D'AUTOMATICITE SURTIDOR COMPENSADOR DE AIRE	160 165 120				A) *0553656* B) 0710217 C) 0710115	2 2 2	+) 11 710217 11 710115
3	JET -(IDLING) LEERLAUFDUESE GICLEUR DE RALENTI SURTIDOR DE RALENTI	40 47,5				AB) 6007002 C) +)	2 2	72TF 9596 CA 11 710212
4	TUBE ASSY -(INJECTION) EINSPRITZROHR TUBE D'INJECTION TUBO DE INYECCION	50 55				AB) *1472567* C) *1472516*	1 1	+) +)
5	JET -(SPRAYER) VORZERSTAEUBER DIFFUSEUR SURTIDOR PULVERIZADOR	4,0				+)	2	11 710216
6	HOUSING -(THROTTLE PLATE) DROSSELKLAPPENTEIL CORPS DE PAPILLON DES GAZ PLATINA MARIPOSA DE GASES					AB) +) C) +)	1 1	69TF 9B505 EA 69TF 9B505 FA
7	COVER AND PLUGS ASSY -(CARBURETOR) VERGASERDECKEL COUVERCLE DE CUVE DE CARBURATEUR TAPA DEL CARBURADOR					A) +) BC) +)	1 1	69TF 9524 YA 69TF 9524 TA
8	BODY -(AUTOMATIC CHOKE) STARTERKOERPER CORPS DE CHOKE AUTOMATIQUE CUERPO DEL ESTRANGULADOR AUTOMATICO					A) *0710367* BC) 0710242	1 1	+) 11 710242
9	BODY ASSY -(TWO-VENTURI CARBURETOR) GEHAEUSE - DOPPELVERGASER CORPS DE CARBURATEUR CUERPO DEL CARBURADOR					A) +) B) +) C) +)	1 1 1	69TM 9511 HA 69TM 9511 FA 68GM 9511 AA
10	DIAPHRAGM -(ACCELERATOR PUMP)					AB) 0710304	1	11 710304

5.414

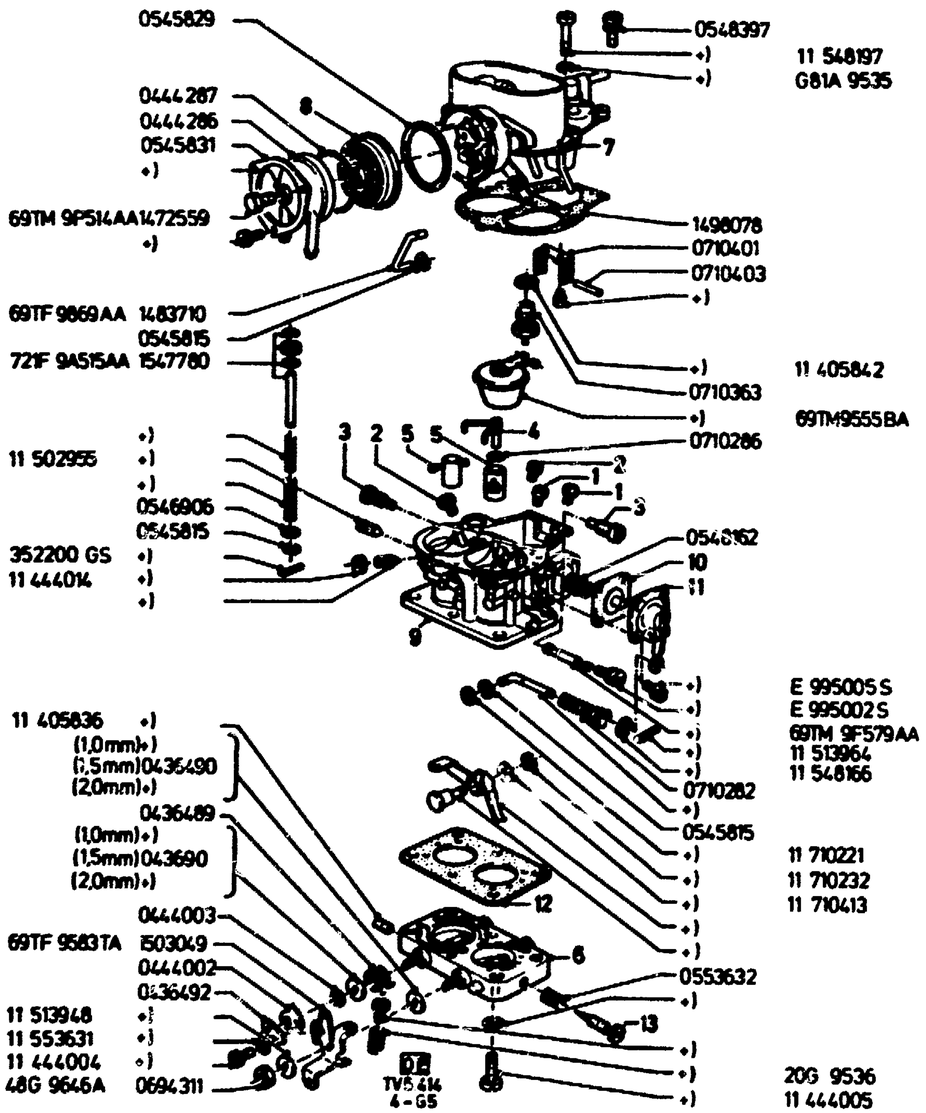

	PUMPENMEMBRANE MEMBRANE – POMPE D'ACCELERATEUR DIAFRAGMA – BOMBA ACELERADORA			C)	0710007	1	11 710007
11	COVER AND LEVER ASSY –(ACCELERATOR PUMP DIAPHRAGM) DECKEL – PUMPENMEMBRANE MIT HEBEL COUVERCLE AVEC LEVIER – MEMBRANE DE POMPE D'ACCELERATION TAPA CON PALANCA – DIAFRAGMA BOMBA ACELERADORA			AC) B)	+) *0545808*	1 1	11 710219 +)
12	GASKET –(INSULATING) ISOLIERDICHTUNG JOINT ISOLANT JUNTA AISLADORA			AB) C)	0710027 0710397	1 1	11 710027 11 710397
13	NEEDLE –(IDLE ADJUSTING) LEERLAUFGEMISCHREGULIERSCHRAUBE VIS DE RICHESSE DE RALENTI TORNILLO REGULADOR DE LA MEZCLA DE RALENTI			AB) C)	0553644 0710342	2 2	11 553644 11 710342

5.415

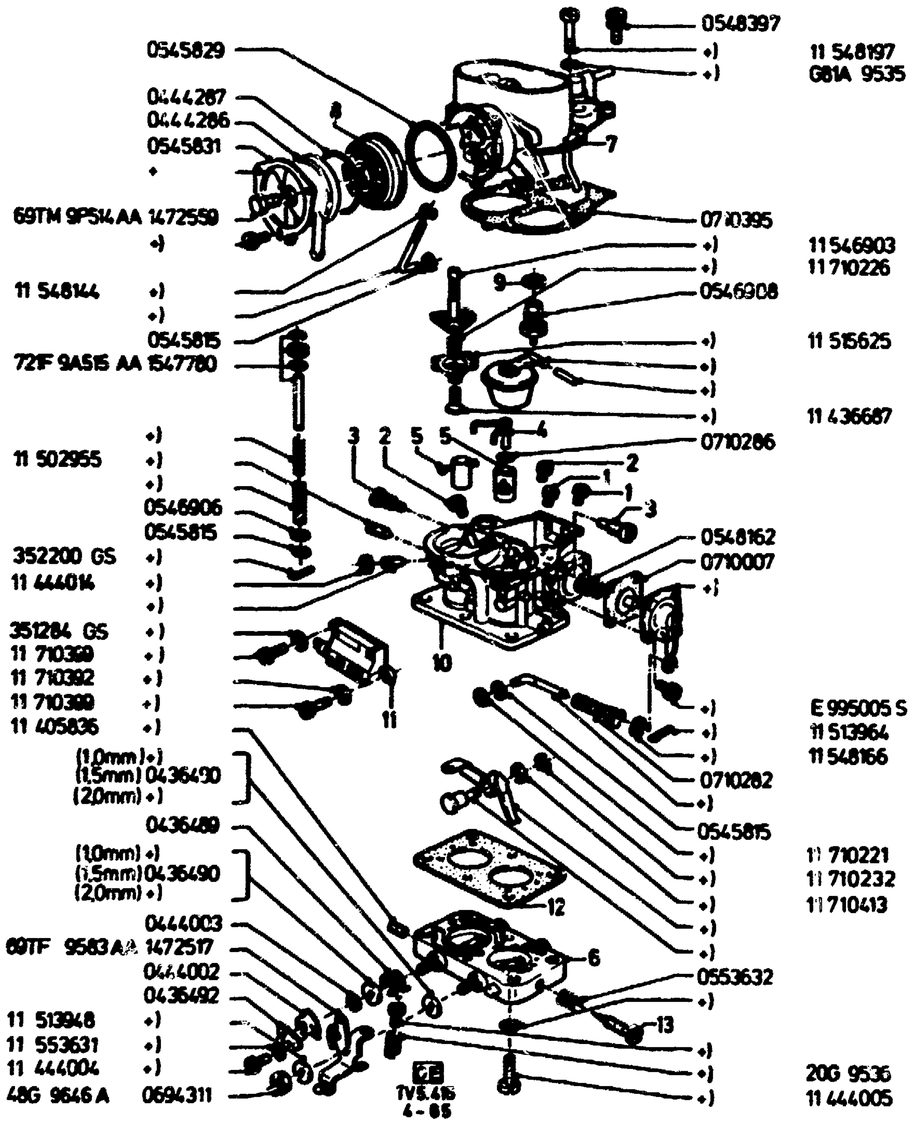

TWO-VENTURI CARBURETOR -"GB" CARBURATEUR A DOUBLE CORPS
DOPPELVERGASER CARBURADOR DE DOBLE CUERPO

FOR TWO-VENTURI CARBURETOR:
FUER DOPPELVERGASER:
POUR CARBURATEUR A DOUBLE CORPS:
PARA CARBURADOR DE DOBLE CUERPO:

A) 11 448471

B) 11 448470

C) 11 448519

ILL. REF	PART NAME TEILE-BEZEICHNUNG		MOD MOD	MOD.YEAR BAUJAHR	PROD PROD	FINIS NO. BESTELL-NR	QTY STK	PART NUMBER TEILE-NUMMER
	TWO-VENTURI CARBURETOR SEE GROUP 5.40 DOPPELVERGASER SIEHE GRUPPE 5.40 CARBURATEUR A DOUBLE CORPS VOIR GROUPE 5.40 CARBURADOR DE DOBLE CUERPO VEASE EL GRUPO 5.40							
1	JET -(MAIN) HAUPTDUESE GICLEUR PRINCIPAL SURTIDOR PRINCIPAL	125 122,5 117,5				A) 0425422 B) 6039453 C) 6006992	2 2 2	11 425422 75TF 9533 BA 72TF 9533 CA
2	BLEED -(MAIN JET CORRECTION) LUFTKORREKTURDUESE GICLEUR D'AUTOMATICITE SURTIDOR COMPENSADOR DE AIRE	170 180 145				A) +) B) +) C) +)	2 2 2	11 710406 11 553657 11 710405
3	JET -(IDLING) LEERLAUFDUESE GICLEUR DE RALENTI SURTIDOR DE RALENTI	40 47,5				AB) 6007002 C) +)	2 2	72TF 9596 CA 11 710212
4	TUBE ASSY -(INJECTION) EINSPRITZROHR TUBE D'INJECTION TUBO DE INYECCION	50 55				AB) *1472567* C) *1472516*	1 1	+) +)
5	JET -(SPRAYER) VORZERSTAEUBER DIFFUSEUR SURTIDOR PULVERIZADOR	4,0				+)	2	11 710216
6	HOUSING -(THROTTLE PLATE) DROSSELKLAPPENTEIL CORPS DE PAPILLON DES GAZ PLATINA MARIPOSA DE GASES					AB) +) C) +)	1 1	68TM 5K595 BA 11 710371
7	COVER AND PLUGS ASSY -(CARBURETOR) VERGASERDECKEL COUVERCLE DE CUVE DE CARBURATEUR TAPA DEL CARBURADOR					A) +) B) +) C) +)	1 1 1	11 710365 11 710376 11 710368
8	BODY -(AUTOMATIC CHOKE) STARTERKOERPER CORPS DE CHOKE AUTOMATIQUE CUERPO DEL ESTRANGULADOR AUTOMATICO					A) *0710367* BC) 0710242	1 1	+) 11 710242
9	GASKET -(FLOAT NEEDLE VALVE) DICHTRING - SCHWIMMERNADELVENTIL JOINT - SIEGE DE POINTEAU DE FLOTTEUR JUNTA - VALVULA DE AGUJA DEL FLOTADOR	0,5 MM 1,5 MM				AB) 0425713 C) +)	1 1	11 425713 11 405842

5.415

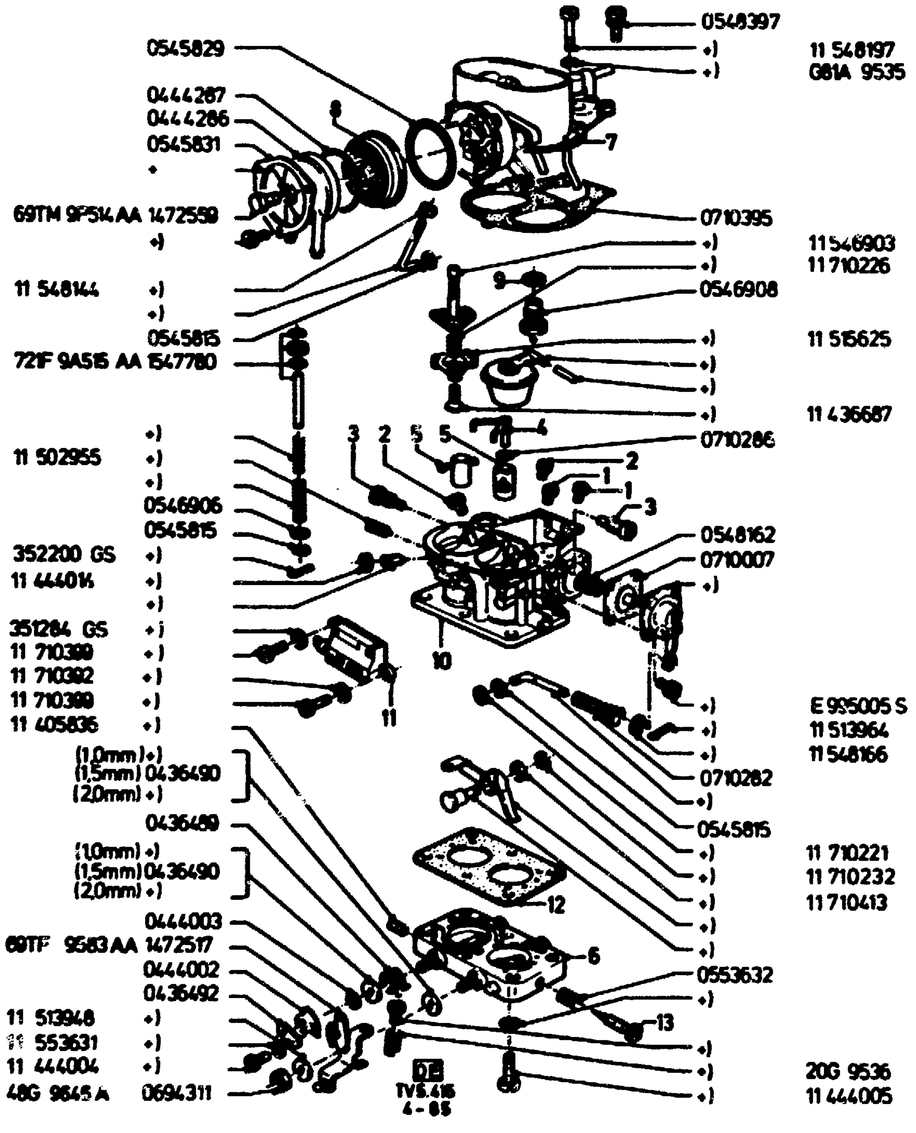

10	BODY ASSY -(TWO-VENTURI CARBURETOR) GEHAEUSE - DOPPELVERGASER CORPS DE CARBURATEUR CUERPO DEL CARBURADOR				A) +) B) +) C) +)	1 1 1	11 446644 11 710373 11 710374
11	VALVE ASSY -(THERMAL STARTER) THERMO-STARTVENTIL SOUPAPE THERMIQUE DE MISE EN MARCHE VALVULA TERMICA DE PUESTA EN MARCHA	6 V 12 V			AB) 0800051 AB) +)	1 1	65GM 9K502 AA 11 710391
12	GASKET -(INSULATING) ISOLIERDICHTUNG JOINT ISOLANT JUNTA AISLADORA				AB) 0710027 C) 0710397	1 1	11 710027 11 710397
13	NEEDLE -(IDLE ADJUSTING) LEERLAUFGEMISCHREGULIERSCHRAUBE VIS DE RICHESSE DE RALENTI TORNILLO REGULADOR DE LA MEZCLA DE RALENTI				AB) 0553644 C) 0710342	2 2	11 553644 11 710342

5.420

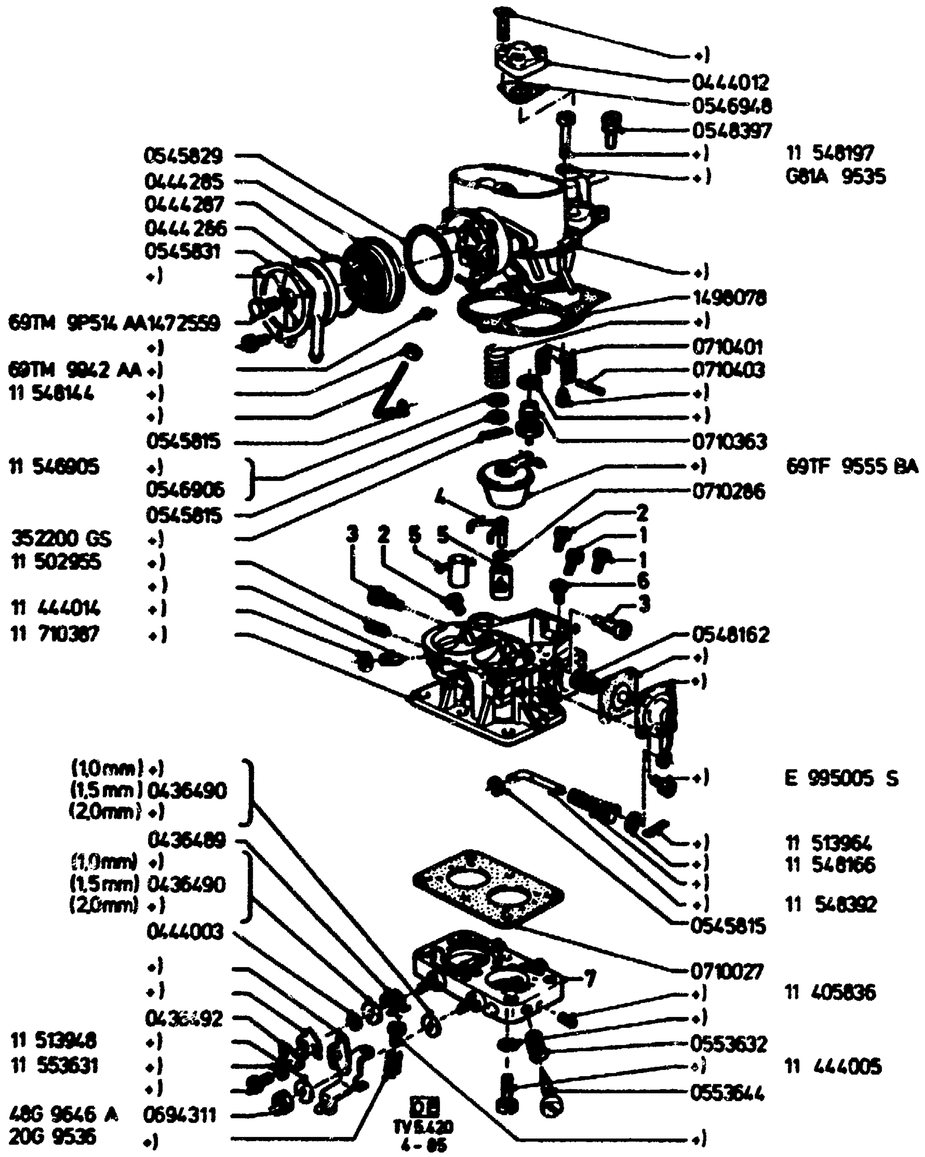

TWO-VENTURI CARBURETOR -"GS" CARBURATEUR A DOUBLE CORPS
DOPPELVERGASER CARBURADOR DE DOBLE CUERPO

ILL. REF	PART NAME TEILE-BEZEICHNUNG		MOD MOD	MOD.YEAR BAUJAHR	PROD PROD	FINIS NO. BESTELL-NR	QTY STK	PART NUMBER TEILE-NUMMER
	TWO-VENTURI CARBURETOR SEE GROUP 5.40 DOPPELVERGASER SIEHE GRUPPE 5.40 CARBURATEUR A DOUBLE CORPS VOIR GROUPE 5.40 CARBURADOR DE DOBLE CUERPO VEASE EL GRUPO 5.40							
1	JET -(MAIN) HAUPTDUESE GICLEUR PRINCIPAL SURTIDOR PRINCIPAL	127,5				0548314	2	11 548314
2	BLEED -(MAIN JET CORRECTION) LUFTKORREKTURDUESE GICLEUR D'AUTOMATICITE SURTIDOR COMPENSADOR DE AIRE	140				+)	2	11 444227
3	JET -(IDLING) LEERLAUFDUESE GICLEUR DE RALENTI SURTIDOR DE RALENTI	40				600/302	2	72TF 9596 CA
4	TUBE ASSY -(INJECTION) EINSPRITZROHR TUBE D'INJECTION TUBO DE INYECCION	0,4				+)	1	69TF 9A574 EA
5	JET -(SPRAYER) VORZERSTAEUBER DIFFUSEUR SURTIDOR PULVERIZADOR	2,8				+)	2	11 548149
6	JET -(CARBURETOR ENRICHMENT) ANREICHERUNGSDUESE GICLEUR D'ENRICHISSEMENT SURTIDOR DE ENRIQUECIMIENTO	140				0444230	1	11 444230
7	HOUSING -(THROTTLE PLATE) DROSSELKLAPPENTEIL CORPS DE PAPILLON DES GAZ PLATINA MARIPOSA DE GASES					+)	1	11 710025

5.421

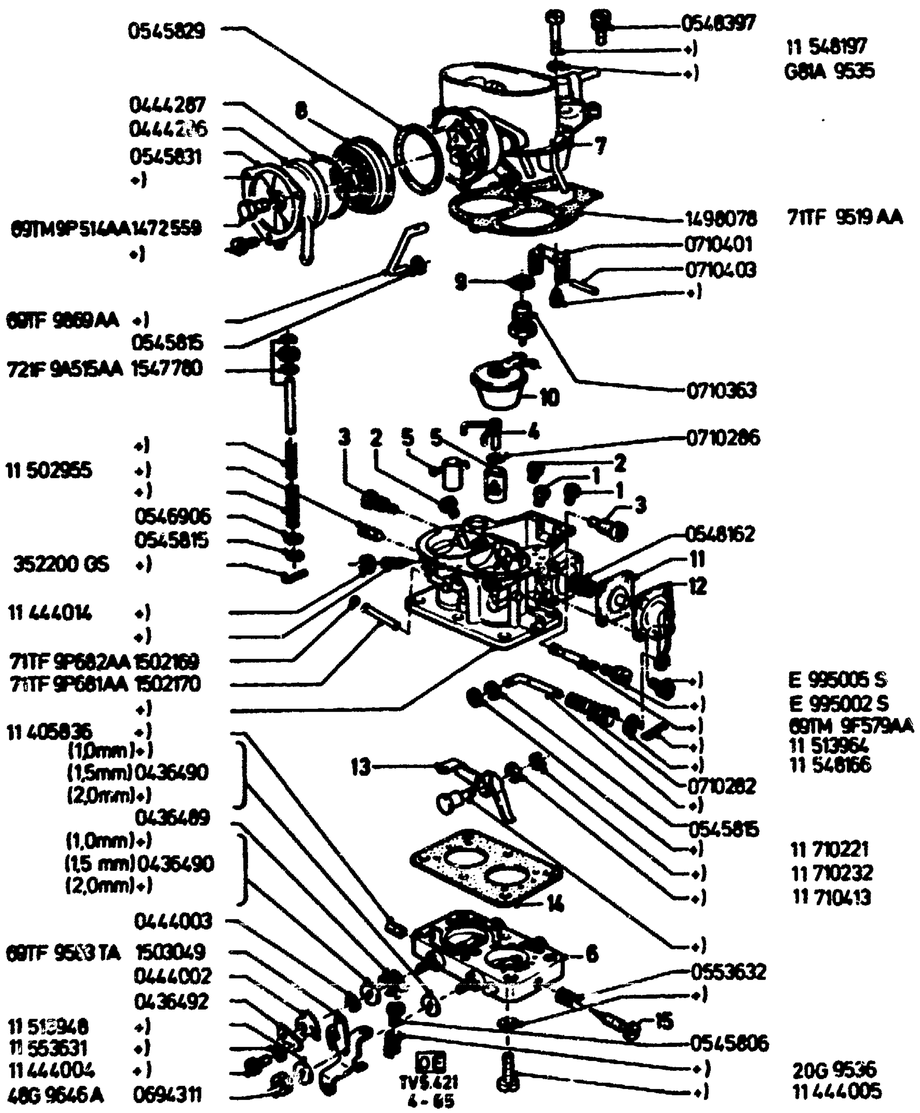

TWO-VENTURI CARBURETOR -"GB" CARBURATEUR A DOUBLE CORPS
DOPPELVERGASER CARBURADOR DE DOBLE CUERPO

FOR TWO-VENTURI CARBURETOR:
FUER DOPPELVERGASER:
POUR CARBURATEUR A DOUBLE CORPS:
PARA CARBURADOR DE DOBLE CUERPO

A) 71TF 9510 FA

B) 71TF 9510 ABA

C) 71TF 9510 KA

D) 71TF 9510 ADA

E) 71TF 9510 RA

F) 71TF 9510 AFA

ILL. REF	PART NAME TEILE-BEZEICHNUNG		MOD MOD	MOD.YEAR BAUJAHR	PROD PROD	FINIS NO. BESTELL-NR	QTY STK	PART NUMBER TEILE-NUMMER
	TWO-VENTURI CARBURETOR SEE GROUP 5.40 DOPPELVERGASER SIEHE GRUPPE 5.40 CARBURATEUR A DOUBLE CORPS VOIR GROUPE 5.40 CARBURADOR DE DOBLE CUERPO VEASE EL GRUPO 5.40							
1	JET -(MAIN) HAUPTDUESE GICLEUR PRINCIPAL SURTIDOR PRINCIPAL	120 130 137,5				AB) 6039792 CD) 1472562 EF) 6078552	2 2 2	75TF 9533 CA 69TF 9533 BA 80TF 9533 AA
2	BLEED -(MAIN JET CORRECTION) LUFTKORREKTURDUESE GICLEUR D'AUTOMATICITE SURTIDOR COMPENSADOR DE AIRE	160 200 180				AB) *0553656* CD) +) EF) +)	2 2 2	+) 71TF 9K512 DE 11 553657
3	JET -(IDLING) LEERLAUFDUESE GICLEUR DE RALENTI SURTIDOR DE RALENTI	50 52,5 47,5				AB) 6079971 CD) 1472561 EF) +)	2 2 2	80TF 9596 BA 69TF 9596 AA 11 710212
4	TUBE ASSY -(INJECTION) EINSPRITZROHR TUBE D'INJECTION TUBO DE INYECCION	50 55 45				AB) *1472567* CD) *1472516* EF) *1498088*	1 1 1	+) +) +)
5	JET -(SPRAYER) VORZERSTAEUBER DIFFUSEUR SURTIDOR PULVERIZADOR					+)	2	
6	HOUSING -(THROTTLE PLATE) DROSSELKLAPPENTEIL CORPS DE PAPILLON DES GAZ PLATINA MARIPOSA DE GASES					AB) +) CD) +) EF) +)	1 1 1	71TF 9B505 DA 71TF 9B505 AA 71TF 9B505 FA
7	COVER AND PLUGS ASSY -(CARBURETOR) VERGASERDECKEL COUVERCLE DE CUVE DE CARBURATEUR TAPA DEL CARBURADOR					AB) 1498095 CD) +) EF) 1498093	1 1 1	71TF 9J729 DA 71TF 9J729 CA 71TF 9J729 BA
8	BODY -(AUTOMATIC CHOKE) STARTERKOERPER CORPS DE CHOKE AUTOMATIQUE CUERPO DEL ESTRANGULADOR AUTOMATICO					ABCD) 0710242 EF) 1498102	1 1	11 710242 71TF 9K731 AA

5.421

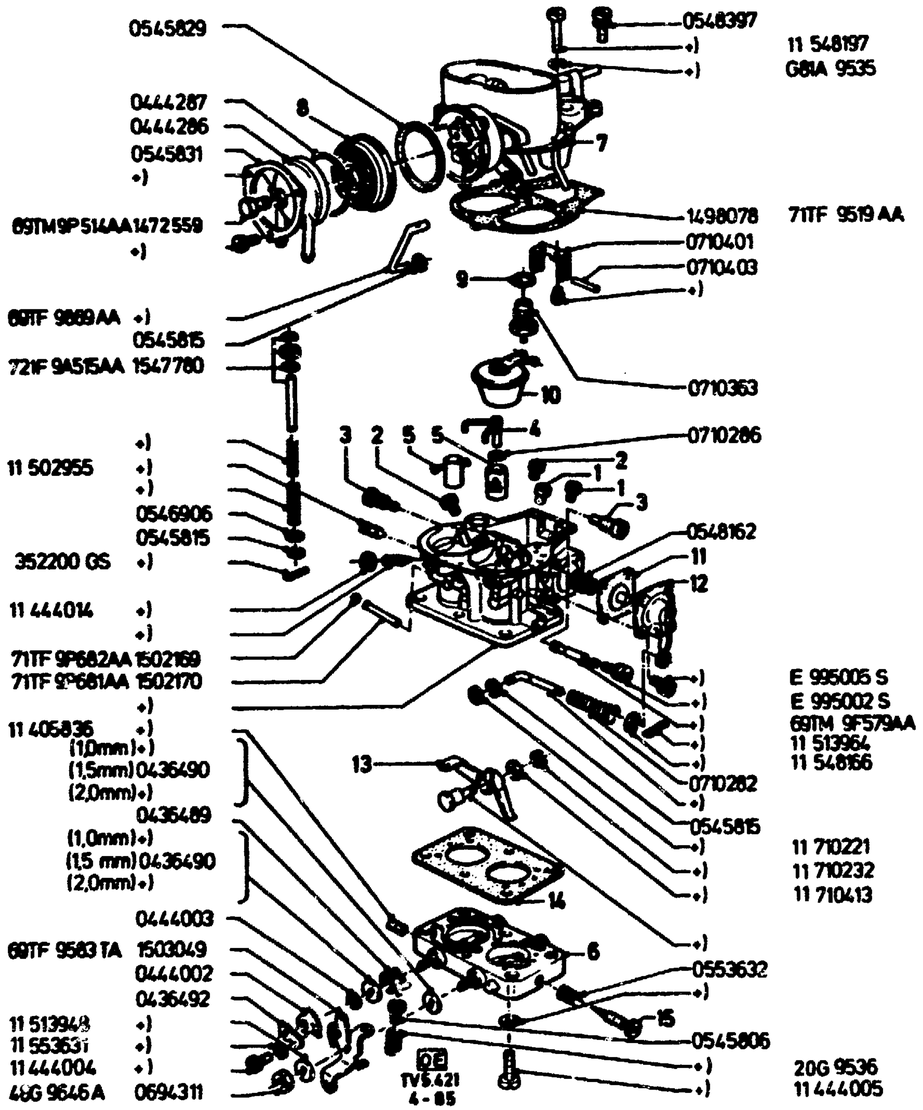

9	GASKET –(FLOAT NEEDLE VALVE) DICHTRING – SCHWIMMERNADELVENTIL JOINT – SIEGE DE POINTEAU DE FLOTTEUR JUNTA – VALVULA DE AGUJA DEL FLOTADOR			ABCD) 1498082 EF) +)	1 1	71TF 9B539 AA 11 405842
10	FLOAT ASSY SCHWIMMER FLOTTEUR FLOTADOR			ACDEF) 6063186 B) 1498083	1 1	79TF 9555 AA 71TF 9555 BA
11	DIAPHRAGM –(ACCELERATOR PUMP) PUMPENMEMBRANE MEMBRANE – POMPE D'ACCELERATION DIAFRAGMA – BOMBA ACELERADORA			AB) 0710304 CD) 0710007 EF) 1498086	1 1 1	11 710304 11 710007 71TF 9B559 AA
12	COVER AND LEVER ASSY –(ACCELERATOR PUMP DIAPHRAGM) DECKEL – PUMPENMEMBRANE MIT HEBEL COUVERCLE AVEC LEVIER – MEMBRANE DE POMPE D'ACCELERATION TAPA CON PALANCA – DIAFRAGMA BOMBA ACELERADORA			ABCD) *0545808* EF) +)	1 1	 11 710219
13	LEVER MITNEHMERHEBEL LEVIER PALANCA			ABCD) 1498089 EF) +)	1 1	71TF 9H585 AA 11 710230
14	GASKET –(INSULATING) ISOLIERDICHTUNG JOINT ISOLANT JUNTA AISLADORA			AB) 0710027 CDEF) 0710397	1 1	11 710027 11 710397
15	NEEDLE –(IDLE ADJUSTING) LEERLAUFGEMISCHREGULIERSCHRAUBE VIS DE RICHESSE DE RALENTI TORNILLO REGULADOR DE LA MEZCLA DE RALENTI			ABEF) 1498080 CD) 1498079	2 2	71TF 9P524 BA 71TF 9P524 AA

5.422

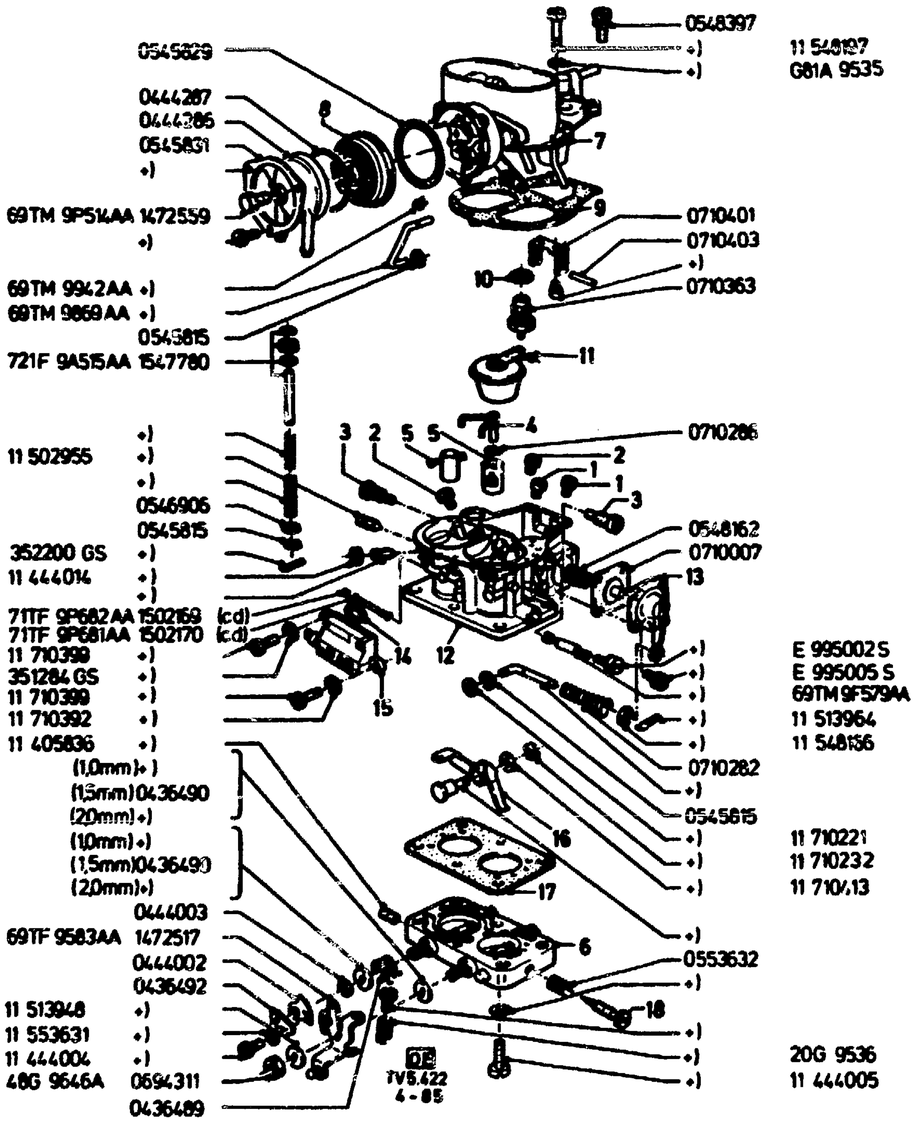

TWO-VENTURI CARBURETOR -"GB" CARBURATEUR A DOUBLE CORPS
DOPPELVERGASER CARBURATEUR DE DOBLE CUERPO

FOR TWO-VENTURI CARBURETOR:
FUER DOPPELVERGASER:
POUR CARBURATEUR A DOUBLE CORPS:
PARA CARBURADOR DE DOBLE CUERPO:

A) 68TF 9510 BA

B) 68TF 9510 DA

C) 71TF 9510 GA

D) 71TF 9510 ACA

E) 68TF 9510 HA

ILL. REF	PART NAME / TEILE-BEZEICHNUNG		MOD MOD	MOD.YEAR BAUJAHR	PROD PROD	FINIS NO. BESTELL-NR	QTY STK	PART NUMBER TEILE-NUMMER
	TWO-VENTURI CARBURETOR SEE GROUP 5.40 DOPPELVERGASER SIEHE GRUPPE 5.40 CARBURATEUR A DOUBLE CORPS VOIR GROUPE 5.40 CARBURADOR DE DOBLE CUERPO VEASE EL GRUPO 5.40							
1	JET -(MAIN) HAUPTDUESE GICLEUR PRINCIPAL SURTIDOR PRINCIPAL	127,5 122,5 117,5			D D D	A) 0548314 BCD) 0710249 E) 6006992	2 2 2	11 548314 11 710249 72TF 9510 CA
2	BLEED -(MAIN JET CORRECTION) LUFTKORREKTURDUESE GICLEUR D'AUTOMATICITE SURTIDOR COMPENSADOR DE AIRE	160 170 185 135			D D D	A) *0553656* B) +) CD) +) E) 0542514	2 2 2 2	+) 11 710406 69TF 9K511 BA 11 542514
3	JET -(IDLING) LEERLAUFDUESE GICLEUR DE RALENTI SURTIDOR DE RALENTI	42,5 40 52,5 47,5			D D D D	A) 0425109 B) 6007002 CD) 1472561 E) +)	2 2 2 2	11 425109 72TF 9596 CA 69TF 9596 AA 11 710212
4	TUBE ASSY -(INJECTION) EINSPRITZROHR TUBE D'INJECTION TUBO DE INYECCION	50 55			 D D	ABCD) *1472567* E) *1472516*	 1 1	 +) +)
5	JET -(SPRAYER) VORZERSTAEUBER DIFFUSEUR SURTIDOR PULVERIZADOR	4.0				ABE) +) CD) +)	2 2	11 710216
6	HOUSING -(THROTTLE PLATE) DROSSELKLAPPENTEIL CORPS DE PAPILLON DES GAZ PLATINA MARIPOSA DE GASES					AB) +) CD) +) E) +)	1 1 1	69TF 9B505 CA 71TF 9B505 EA 69TF 9B505 BA
7	COVER AND PLUGS ASSY -(CARBURETOR) VERGASERDECKEL COUVERCLE DE CUVE DE CARBURATEUR TAPA DEL CARBURADOR					A) +) B) +) CD) +) E) +)	1 1 1 1	69TF 9524 ZA 69TF 9524 UA 71TF 9J729 AA
8	BODY -(AUTOMATIC CHOKE) STARTERKOERPER CORPS DE CHOKE AUTOMATIQUE CUERPO DEL ESTRANGULADOR AUTOMATICO				D D D	A) *0710367* BE) 0710242 CD) 1498102	1 1 1	+) 11 710242 71TF 9K731 AA
9	GASKET -(CARBURETOR COVER) DICHTUNG - VERGASERDECKEL				D	1498078	1	71TF 9519 AA

5.422

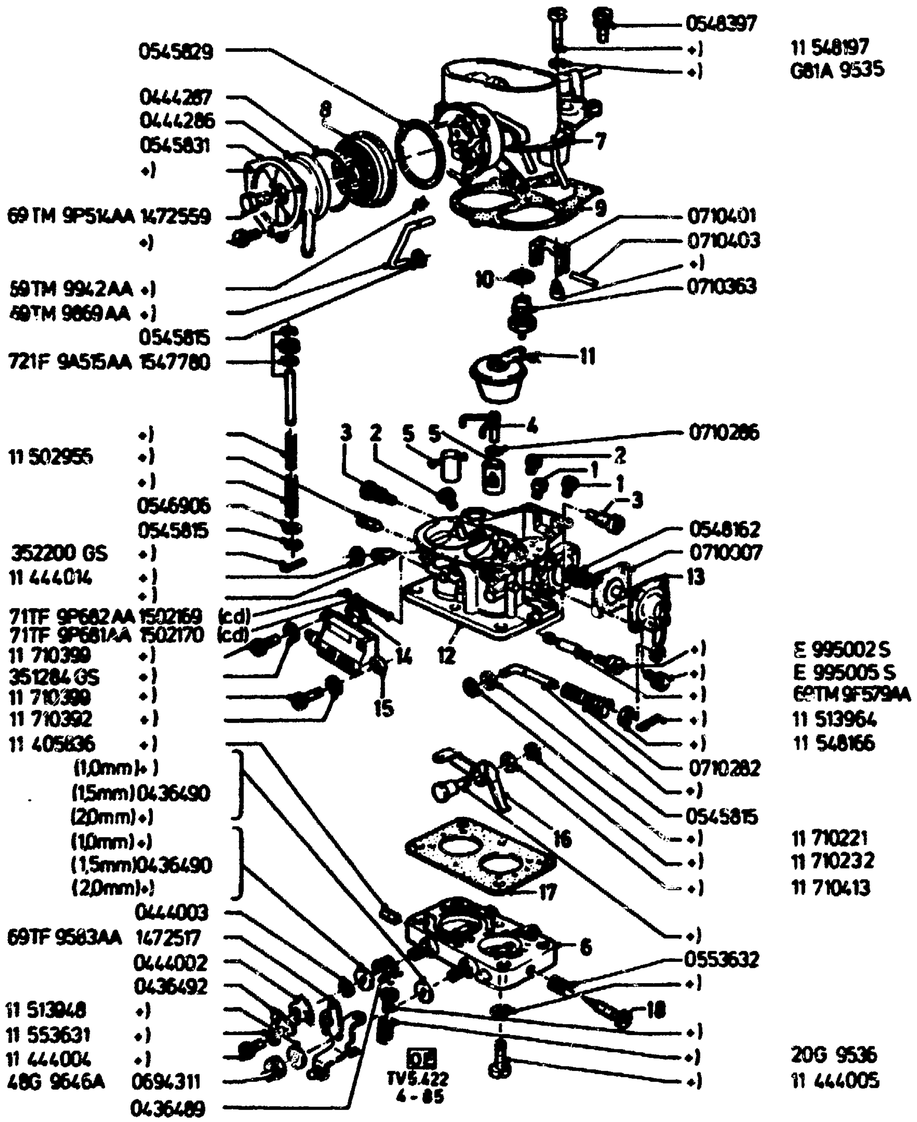

	JOINT – COUVERCLE DE CUVE DE CARBURATEUR JUNTA – TAPA DEL CARBURADOR						
10	GASKET –(FLOAT NEEDLE VALVE) DICHTRING – SCHWIMMERNADELVENTIL JOINT – SIEGE DE POINTEAU DE FLOTTEUR JUNTA – VALVULA DE AGUJA DEL FLOTADOR	1,5 MM 2,0 MM		D D	ABE) +) CD) 1498082	1 1	11 605842 71TF 98539 AA
11	FLOAT ASSY SCHWIMMER FLOTTEUR FLOTADOR			D D	ABE) *1472515* CD) 6063186	1 1	+) 79TF 9555 AA
12	BODY ASSY –(TWO-VENTURI CARBURETOR) GEHAEUSE – DOPPELVERGASER CORPS DE CARBURATEUR CUERPO DEL CARBURADOR				A) +) B) +) CD) +) E) +)	1 1 1 1	69TM 9511 GA 69TF 9511 AA 11 710387
13	COVER AND LEVER ASSY –(ACCELERATOR PUMP DIAPHRAGM) DECKEL – PUMPENMEMBRANE MIT HEBEL COUVERCLE AVEC LEVIER – MEMBRANE DE POMPE D'ACCELERATION TAPA CON PALANCA – DIAFRAGMA BOMBA ACELERADORA			D D	ACD)+) BE) *0545808*	1 1	11 710219 +)
14	SEAL DICHTRING JOINT JUNTA			D	ABE) +) CD) +)	1 1	11 710396
15	VALVE ASSY –(THERMAL STARTER) THERMO-STARTVENTIL SOUPAPE THERMIQUE DE MISE EN MARCHE VALVULA TERMICA DE PUESTA EN MARCHA			D D D	AB) +) CD) 1498091 E) 0710370	1 1 1	11 710391 71TF 91591 AA 11 710370
16	LEVER MITNEHMERHEBEL LEVIER PALANCA			D	ABE) +) CD) 1498089	1 1	11 710230 71TF 9H585 AA
17	GASKET –(INSULATING) ISOLIERDICHTUNG JOINT ISOLANT JUNTA AISLADORA			D D	ABCD) 0710027 E) 0710397	1 1	11 710027 11 710397
18	NEEDLE –(IDLE ADJUSTING) LEERLAUFGEMISCHREGULIERSCHRAUBE VIS DE RICHESSE DE RALENTI TORNILLO REGULADOR DE LA MEZCLA DE RALENTI			D D D	AB) 0553644 CD) 1498080 E) *0710342*	2 2 2	11 553644 71TF 9P524 BA +)

5

5.430	TWO–VENTURI CARBURETOR DOPPELVERGASER CARBURATEUR A DOUBLE CORPS CARBURADOR DE DOBLE CUERPO	–"GB"	01
5.431	TWO–VENTURI CARBURETOR DOPPELVERGASER CARBURATEUR A DOUBLE CORPS CARBURADOR DE DOBLE CUERPO	–"GB"	02
5.432	TWO–VENTURI CARBURETOR DOPPELVERGASER CARBURATEUR A DOUBLE CORPS CARBURADOR DE DOBLE CUERPO	–"GB"	03
5.433	TWO–VENTURI CARBURETOR DOPPELVERGASER CARBURATEUR A DOUBLE CORPS CARBURADOR DE DOBLE CUERPO	–"GB"	06
5.434	TWO–VENTURI CARBURETTOR DOPPELVERGASER CARBURATEUR A DOUBLE CORPS CARBURADOR DE DOBLE CUERPO		08
5.435	TWO–VENTURI CARBURETOR DOPPELVERGASER CARBURATEUR A DOUBLE CORPS CARBURADOR DE DOBLE CUERPO	–"GB"	12
5.460	CARBURETTOR WITH ELECTRICALLY OPERATED AUTOMATIC CHOKE VERGASER MIT ELEKTRISCHER STARTVORRICHTUNG CARBURATEUR A AUTOSTARTER ELECTRIQUE CARBURADOR CON ESTRANGULADOR AUTOMATICO ACCIONADO ELECTRICAMENTE	–"GB" TV20H 0881–	13
5.461	REPAIR KIT – CARBURETTOR REPARATURSATZ – VERGASER NECESSAIRE DE REPARATION – CARBURATEUR JUEGO DE REPARACION – CARBURADOR	–"GB" TV20H 0881–	15

5.430

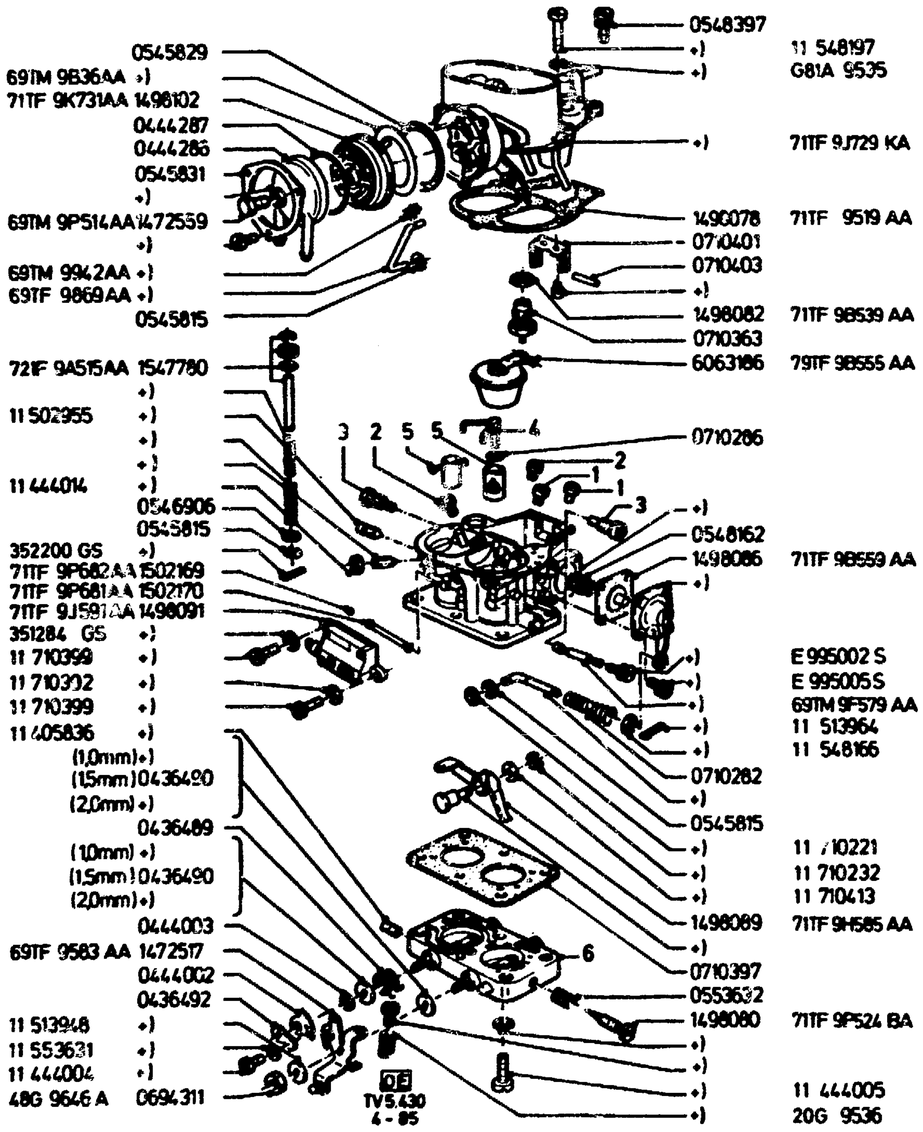

TWO-VENTURI CARBURETOR -"GB" CARBURATEUR A DOUBLE CORPS
DOPPELVERGASER CARBURADOR DE DOBLE CUERPO

FOR TWO-VENTURI CARBURETOR:
FUER DOPPELVERGASER:
POUR CARBURATEUR A DOUBLE CORPS:
PARA CARBURADOR DE DOBLE CUERPO:

A) 71TF 9510 LA

B) 71TF 9510 AEA

ILL. REF	PART NAME TEILE-BEZEICHNUNG		MOD MOD	MOD.YEAR BAUJAHR	PROD PROD	FINIS NO. BESTELL-NR	QTY STK	PART NUMBER TEILE-NUMMER
	TWO-VENTURI CARBURETOR SEE GROUP 5.40 DOPPELVERGASER SIEHE GRUPPE 5.40 CARBURATEUR A DOUBLE CORPS VOIR GROUPE 5.40 CARBURADOR DE DOBLE CUERPO VEASE EL GRUPO 5.40							
1	JET -(MAIN) HAUPTDUESE GICLEUR PRINCIPAL SURTIDOR PRINCIPAL	130 120				A) 1472561 B) 6039792	2 2	69TF 9533 BA 75TF 9533 CA
2	BLEED -(MAIN JET CORRECTION) LUFTKORREKTURDUESE GICLEUR D'AUTOMATICITE SURTIDOR COMPENSADOR DE AIRE	200 180				A) 1503048 B) +)	2 2	71TF 9K512 DE 11 553657
3	JET -(IDLING) LEERLAUFDUESE GICLEUR DE RALENTI SURTIDOR DE RALENTI	47,5 50				A) +) B) 6079971	2 2	11 710212 80TF 9596 BA
4	TUBE ASSY -(INJECTION) EINSPRITZROHR TUBE D'INJECTION TUBO DE INYECCION	50				*1472567*	1	+)
5	JET -(SPRAYER) VORZERSTAEUBER DIFFUSEUR SURTIDOR PULVERIZADOR					+)	2	
6	HOUSING -(THROTTLE PLATE) DROSSELKLAPPENTEIL CORPS DE PAPILLON DES GAZ PLATINA MARIPOSA DE GASES					+)	1	71TF 9B505 GA

5.431

TWO-VENTURI CARBURETOR – "GB" – CARBURATEUR A DOUBLE CORPS
DOPPELVERGASER – CARBURADOR DE DOBLE CUERPO

FOR TWO-VENTURI CARBURETOR
FUER DOPPELVERGASER:
POUR CARBURATEUR A DOUBLE CORPS:
PARA CARBURADOR DE DOBLE CUERPO:

A) 68TM 9510 KA

B) 70TM 9510 AA

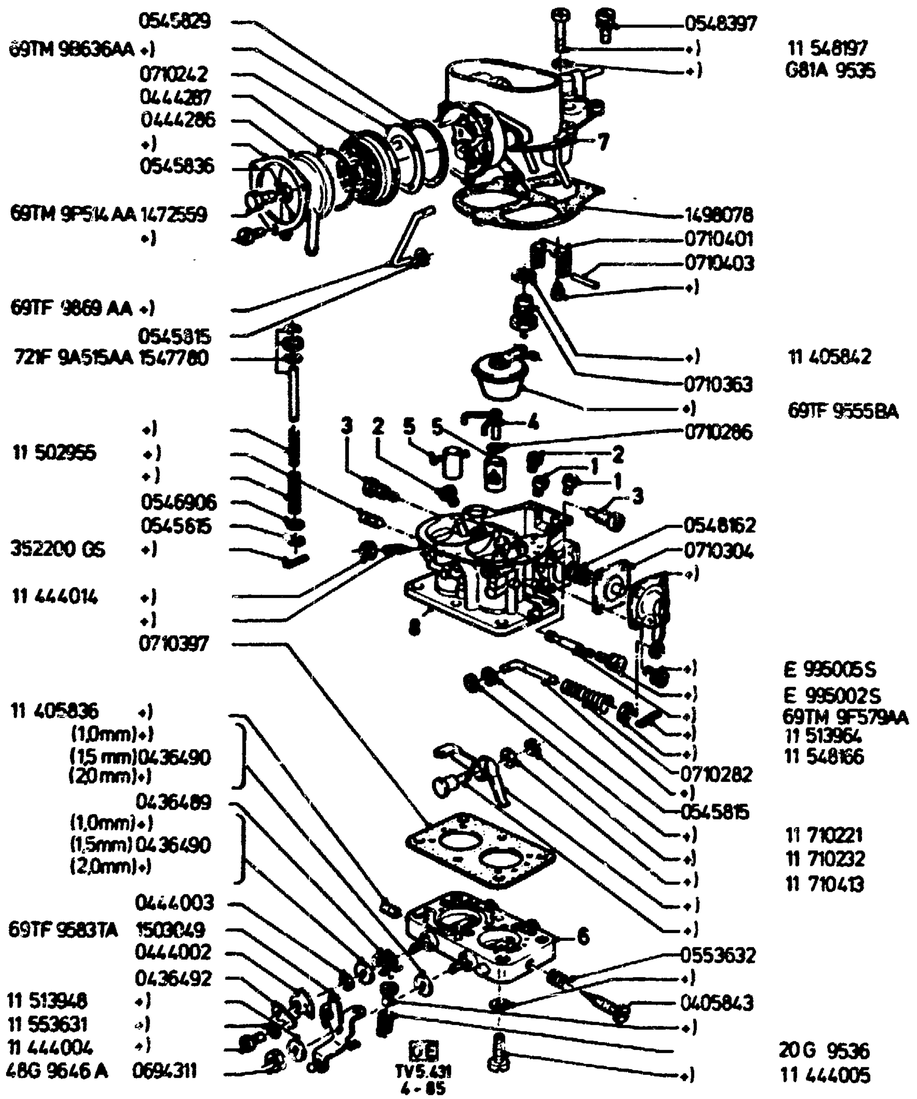

ILL. REF	PART NAME / TEILE-BEZEICHNUNG		MOD MOD	MOD.YEAR BAUJAHR	PROD PROD	FINIS NO. BESTELL-NR	QTY STK	PART NUMBER TEILE-NUMMER
	TWO-VENTURI CARBURETOR SEE GROUP 5.40 DOPPELVERGASER SIEHE GRUPPE 5.40 CARBURATEUR A DOUBLE CORPS VOIR GROUPE 5.40 CARBURADOR DE DOBLE CUERPO VEASE EL GRUPO 5.40							
1	JET -(MAIN) HAUPTDUESE GICLEUR PRINCIPAL SURTIDOR PRINCIPAL	130				1472562	2	69TF 9533 BA
2	BLEED -(MAIN JET CORRECTION) LUFTKORREKTURDUESE GICLEUR D'AUTOMATICITE SURTIDOR COMPENSADOR DE AIRE	150 130				A) +) B) 6039451	2 2	69TF 9K511 AA 75TF 9K512 BA
3	JET -(IDLING) LEERLAUFDUESE GICLEUR DE RALENTI SURTIDOR DE RALENTI	52,5 47,5				A) 1472561 B) +)	2 2	69TF 9596 AA 11 710212
4	TUBE ASSY -(INJECTION) EINSPRITZROHR TUBE D'INJECTION TUBO DE INYECCION	55				*1472516*	1	+)
5	JET -(SPRAYER) VORZERSTAEUBER DIFFUSEUR SURTIDOR PULVERIZADOR	4,0				+)	2	11 710216
6	HOUSING -(THROTTLE PLATE) DROSSELKLAPPENTEIL CORPS DE PAPILLON DES GAZ PLATINA MARIPOSA DE GASES					A) 1472580 B) +)	1 1	69TF 9B505 HA 69TF 9B505 JA
7	COVER AND PLUGS ASSY -(CARBURETOR) VERGASERDECKEL COUVERCLE DE CUVE DE CARBURATEUR TAPA DEL CARBURADOR					A) 1483902 B) +)	1 1	69TF 9524 AAA 69TF 9524 ABA
8	BODY ASSY -(TWO-VENTURI CARBURETOR) GEHAEUSE - DOPPELVERGASER CORPS DE CARBURATEUR CUERPO DEL CARBURADOR					A) +) B) +)	1 1	69TM 9511 KA 69TF 9511 CA

5.432

TWO-VENTURI CARBURETOR – "GB" CARBURATEUR A DOUBLE CORPS
DOPPELVERGASER CARBURADOR DE DOBLE CUERPO

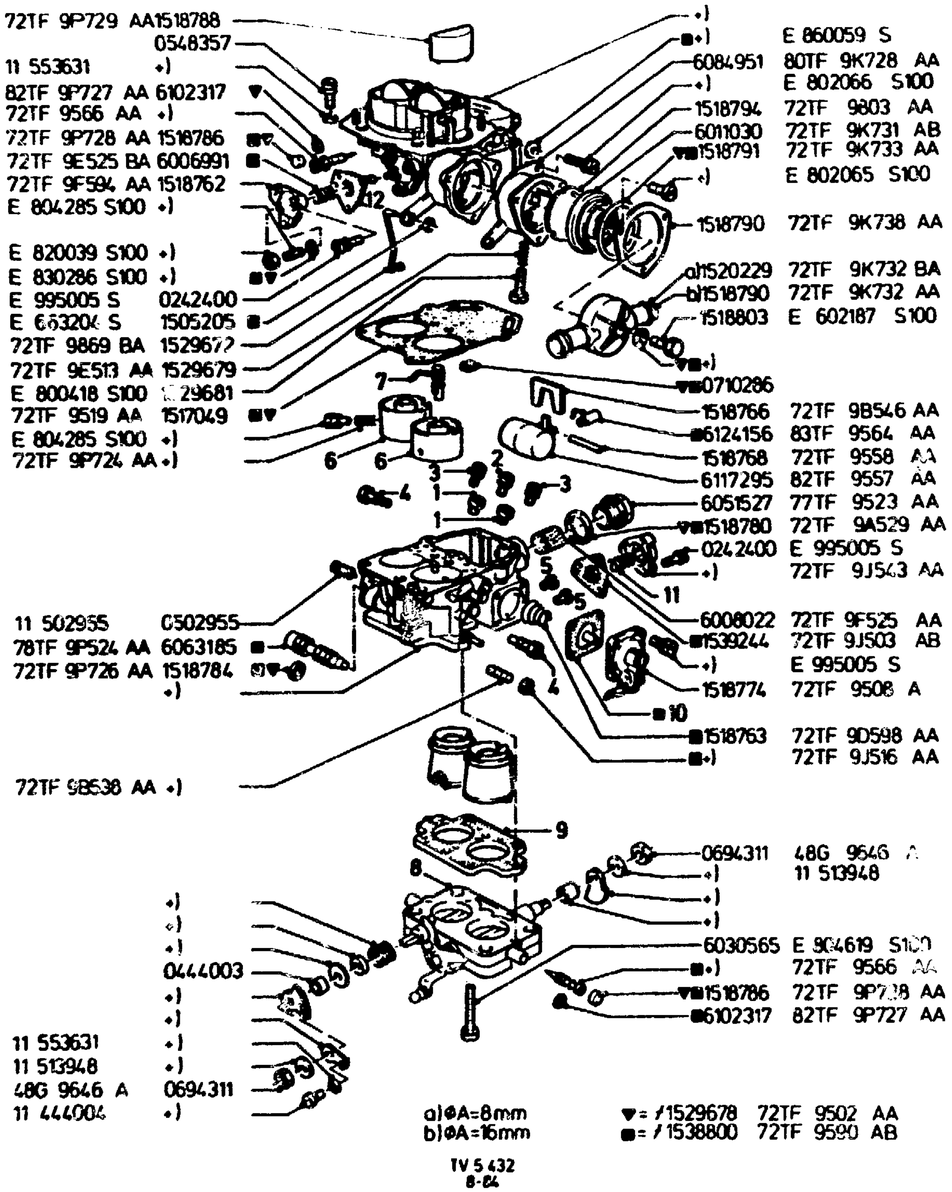

FOR TWO-VENTURI CARBURETOR:
FUER DOPPELVERGASER:
POUR CARBURATEUR A DOUBLE CORPS:
PARA CARBURADOR DE DOBLE CUERPO:

72TF 9510 AYA = C)
72TF 9510 JA = C)
72TF 9510 YA = C)
72TF 9510 ACA = C)
72TF 9510 AAA = C)
72TF 9510 AZA = C)
72TF 9510 KA = C)
72TF 9510 ZA = C)
72TF 9510 ADA = C)
72TF 9510 ABA = C)

72TF 9510 DA = D)
72TF 9510 VA = D)

72TF 9510 BBA = E)
72TF 9510 AHA = E)
72TF 9510 AKA = E)
72TF 9510 BAA = E)
72TF 9510 AGA = E)
72TF 9510 AJA = E)

72TF 9510 FA = F)
72TF 9510 AFA = F)
72TF 9510 AEA = F)
72TF 9510 EA = F)

72TF 9510 YB = G)
72TF 9510 AAB = G)

72TF 9510 DB = H)
72TF 9510 VB = H)

72TF 9510 AFB = I)
72TF 9510 FB = I)

72TF 9510 AJB = K)
72TF 9510 AGB = K)

72TF 9510 BMA = L)
72TF 9510 ASA = L)

72TF 9510 BNA = M)
72TF 9510 ATA = M)

74TF 9510 EA = N)

74TF 9510 FA = O)

ILL. REF	PART NAME TEILE-BEZEICHNUNG		MOD MOD	MOD.YEAR BAUJAHR	PROD PROD	FINIS NO. BESTELL-NR	QTY STK	PART NUMBER TEILE-NUMMER
	TWO-VENTURI CARBURETOR SEE GROUP 5.40 DOPPELVERGASER SIEHE GRUPPE 5.40 CARBURATEUR A DOUBLE CORPS VOIR GROUPE 5.40 CARBURADOR DE DOBLE CUERPO VEASE EL GRUPO 5.40							
1	JET -(MAIN) HAUPTDUESE GICLEUR PRINCIPAL SURTIDOR PRINCIPAL	130,0 142,5			D	CDGH) 1472562 EFIK)	2	69TF 9533 BA

5.432

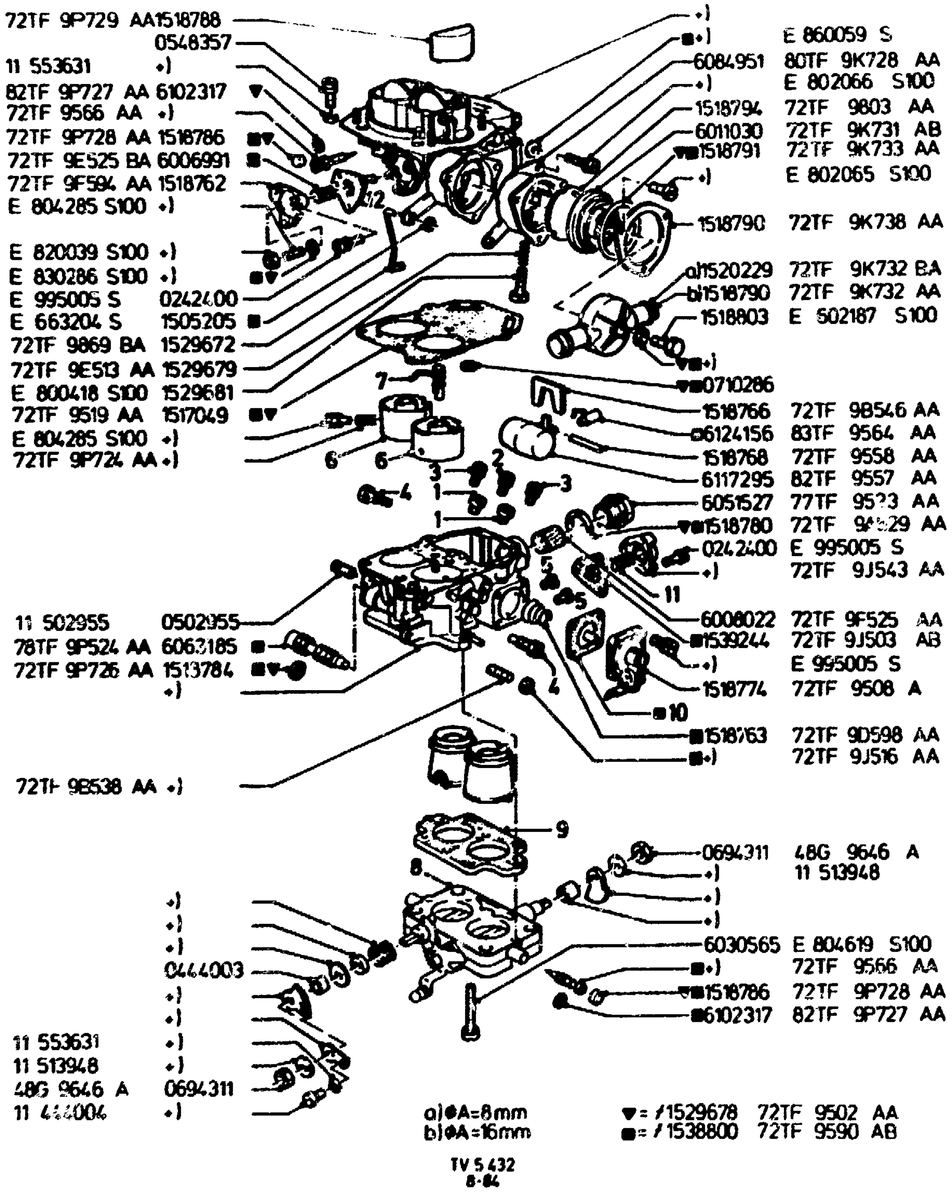

		117,5			D	1519536	2	72TF 9533 AA
						LMNO)		
					D	6006992	2	72TF 9533 CA
2	JET ASSY –(FUEL) – FOR AUXILIARY IDLING SYSTEM							
	DUESE FUER UMGEMISCH	42,5			D	1518783	1	72TF 9P725 AA
	GICLEUR DE COMBUSTIBLE POUR SYSTEME AUXILIAIRE DE RALENTI							
	SURTIDOR DE GASOLINA PARA SISTEMA AUXILIAR DE RALENTI							
3	JET –(MAXIMUM SPEED ENRICHMENT)							
	VOLLASTANREICHERUNGSDUESE							
	GICLEUR ENRICHISSEUR DE PLEINE CHARGE							
	SURTIDOR DE ENRIQUECIMIENTO DE PLENA CARGA							
		95				CDEF)		
					D	1535005	2	72TF 9971 AA
		120				GH) +)	2	
		115				IK) +)	2	
		65				LMNO)		
					D	6038318	2	72TF 9971 BA
4	JET –(IDLING)	40				CDGHLMNO)		
	LEERLAUFDUESE				D	6007002	2	72TF 9596 CA
	GICLEUR DE RALENTI							
	SURTIDOR DE RALENTI	45			D	EF) 6038308	2	75TF 9596 AA
		42,5			D	IK) 0425109	2	11 425109
5	JET –(POWER VALVE METERING)	60				CDEFGH)		
	TEILLASTANREICHERUNGSDUESE				D	1535003	2	72TF 9J542 AA
	GICLEUR ENRICHISSEUR DE CHARGE PARTIELLE							
	SURTIDOR DE ENRIQUECIMIENTO DE CARGA PARCIAL	45				IKLM NO)		
						+)	2	
6	JET –(SPRAYER)				D	+)	2	72TF 9983 AA
	VORZERSTAEUBER							
	DIFFUSEUR							
	SURTIDOR PULVERIZADOR							
7	TUBE ASSY –(INJECTION)					CDGHIKLM)		
	EINSPRITZROHR	40			D	6065422	1	78TF 9A574 AA
	TUBE D'INJECTION							
	TUBO DE INYECCION	50			D	EF) 6006996	1	72TF 9577 AA
		40				O) +)	1	72TF 9577 CA
8	HOUSING –(THROTTLE PLATE)				D	C) 1519524	1	72TF 9B505 EA
	DROSSELKLAPPENTEIL				D	D) 1519529	1	72TF 9B505 KA
	CORPS DE PAPILLON DES GAZ				D	E) +)	1	72TF 9B505 BA
	PLATINA MARIPOSA DE GASES				D	F) 1519622	1	72TF 9B505 AA
					D	G) 6006985	1	72TF 9B505 NA
					D	H) 6006986	1	72TF 9B505 RA
					D	I) 6006982	1	72TF 9B505 KB
					D	K) *6006987*	1	+)
					D	L) 6006983	1	72TF 9B505 LA
					D	M) +)	1	72TF 9B505 MA
					D	O) 6033740	1	74TF 9B505 AA
9	GASKET –(INSULATING)					CDEFGHIK)		
	ISOLIERDICHTUNG				D	1519530	1	72TF 9516 AA
	JOINT ISOLANT							
	JUNTA AISLADORA					LMNO)		
					D	6011213	1	72TF 9516 BA
10	DIAPHRAGM –(ACCELERATOR PUMP)					CDEFGHIKLM)		
	PUMPENMEMBRANE				D	1518769	1	72TF 9B559 AA
	MEMBRANE – POMPE D'ACCELERATION							
	DIAFRAGMA – BOMBA ACELERADORA				D	O) 6033744	1	74TF 9B559 AA
11	SPRING –(ENRICHMENT VALVE)					CDEFGHIKLM)		
	FEDER – ANREICHERUNGSVENTIL				D	1518779	1	72TF 9E525 AA

5.432

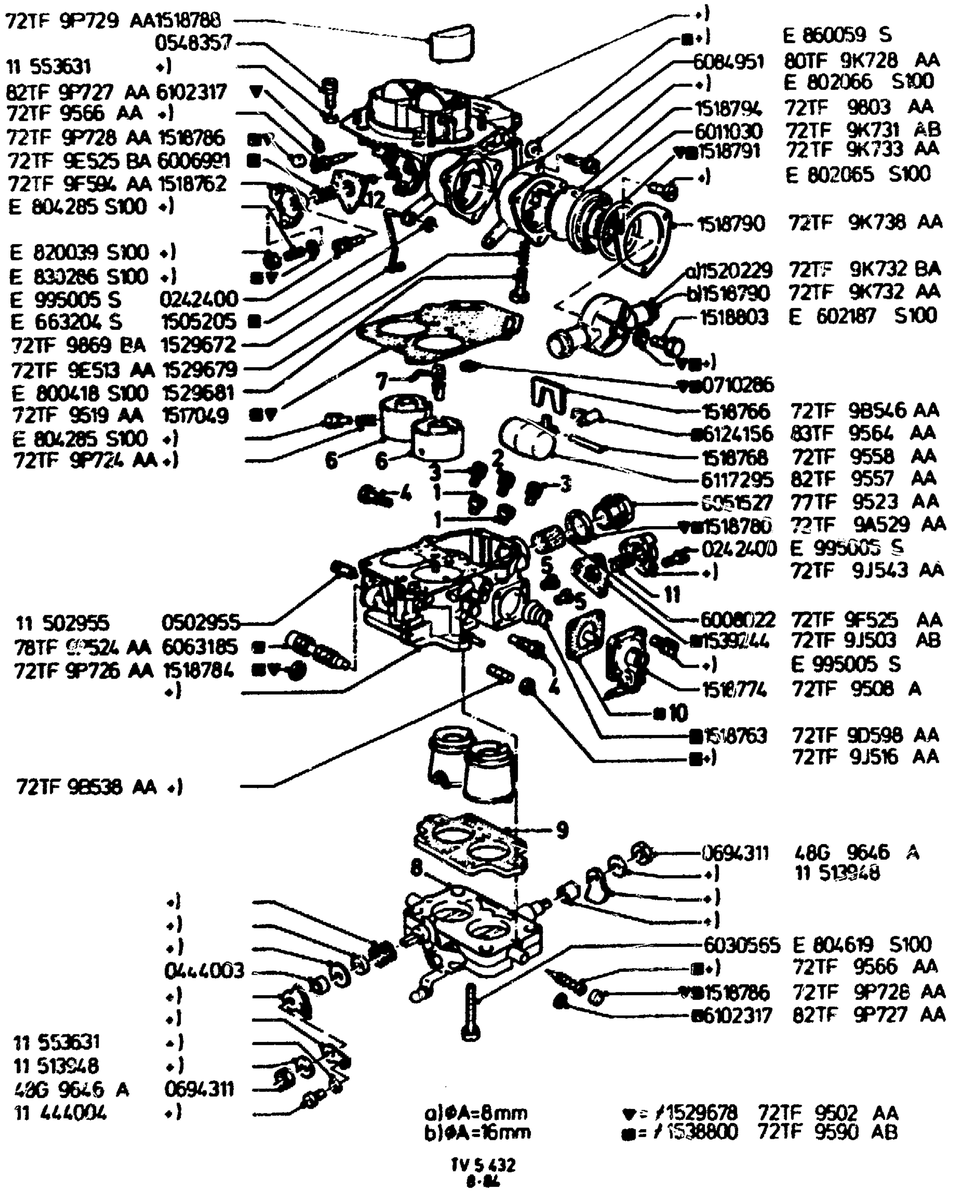

	RESSORT – SOUPAPE D'ENRICHISSEMENT						
	RESORTE – VALVULA DE ENRIQUECIMIENTO		D	)	6080062	1	79TF 9E525 BA
			D	O)	6006991	1	72TF 9E525 BA
12	DIAPHRAGM –(AUTOMATIC CHOKE CONTROL)			CDEFGHIKLM)			
	MEMBRANE – STARTAUTOMATIK		D		6006993	1	72TF 9L543 AB
	MEMBRANE – CHOKE AUTOMATIQUE						
	DIAFRAGMA – ESTRANGULADOR AUTOMATICO		D	O)	6033743	1	74TF 9L543 AA

5.433

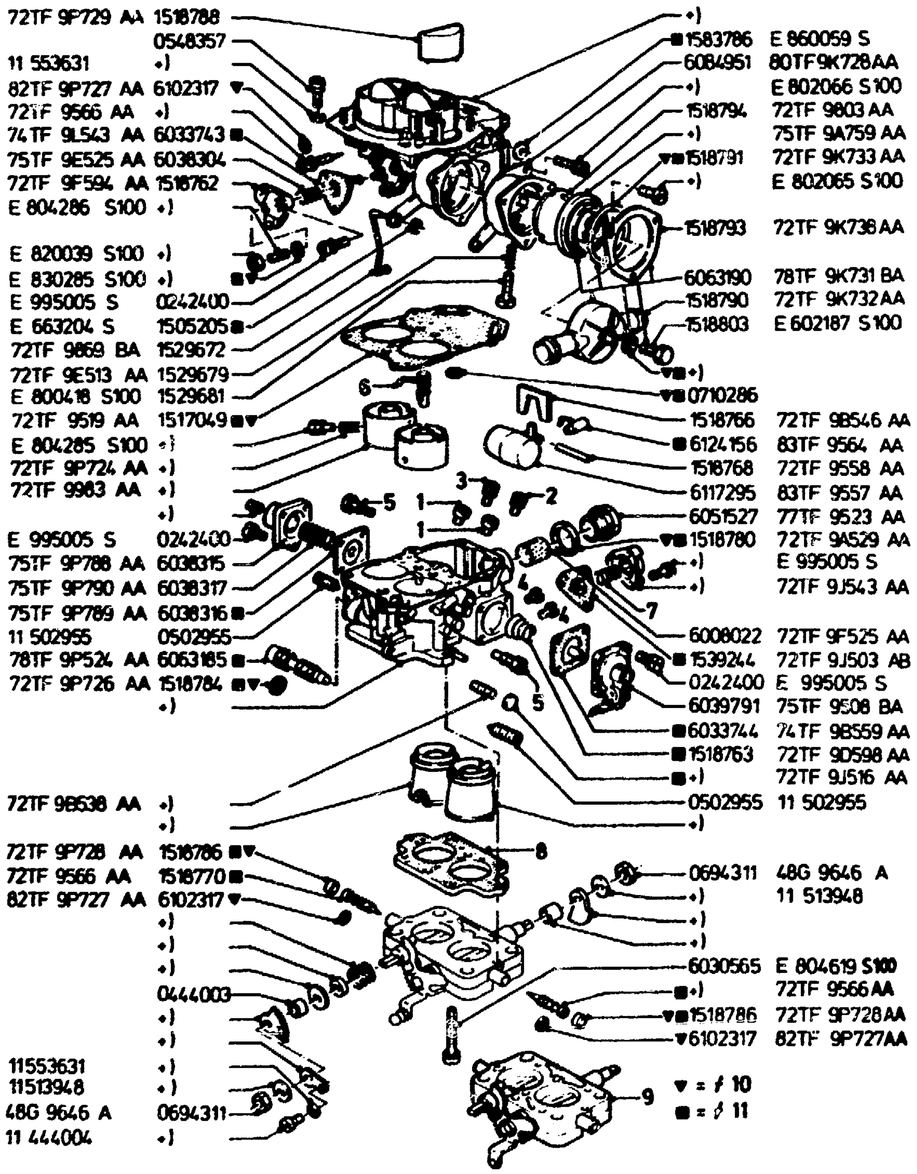

OF
TV 5.433
8-85

TWO-VENTURI CARBURETOR -"GB" CARBURATEUR A DOUBLE CORPS
DOPPELVERGASER CARBURADOR DE DOBLE CUERPO

FOR TWO-VENTURI CARBURETOR:
FUER DOPPELVERGASER:
POUR CARBURATEUR A DOUBLE CORPS:
PARA CARBURADOR DE DOBLE CUERPO:

A) 75TF 9510 NA

B) 75TF 9510 MA

C) 75TF 9510 EA

D) 75TF 9510 SA

E) 75TF 9510 LA

F) 75TF 9510 TA

ILL. REF	PART NAME / TEILE-BEZEICHNUNG		MOD MOD	MOD.YEAR BAUJAHR	PROD PROD	FINIS NO. BESTELL-NR	QTY STK	PART NUMBER TEILE-NUMMER
	TWO-VENTURI CARBURETOR SEE GROUP 5.40 DOPPELVERGASER SIEHE GRUPPE 5.40 CARBURATEUR A DOUBLE CORPS VOIR GROUPE 5.40 CARBURADOR DE DOBLE CUERPO VEASE EL GRUPO 5.40							
1	JET -(MAIN)	130			D	AB) 1472562	2	69TF 9533 BA
	HAUPTDUESE	140			D	CD) 6039452	2	75TF 9A533 AA
	GICLEUR PRINCIPAL	115			D	EF) 6038305	2	75TF 9533 AA
	SURTIDOR PRINCIPAL							
2	JET ASSY -(FUEL) - FOR AUXILIARY IDLING SYSTEM	42,5			D	1518783	1	72TF 9P725 AA
	DUESE FUER UMGEMISCH							
	GICLEUR DE COMBUSTIBLE POUR SYSTEME AUXILIAIRE DE RALENTI							
	SURTIDOR DE GASOLINA PARA SISTEMA AUXILIAR DE RALENTI							
3	JET -(MAXIMUM SPEED ENRICHMENT)	55				EF) 6039466	2	75TF 9A930 BA
	VOLLASTANREICHERUNGSDUESE	57,5			D	A) 6039465	2	75TF 9A930 AA
	GICLEUR ENRICHISSEUR DE PLEINE CHARGE	65			D	B) 6039464	2	72TF 9A930 BA
	SURTIDOR DE ENRIQUECIMIENTO DE PLENA CARGA	85			D	CD) *6039467*	2	+)
4	JET -(POWER VALVE METERING)	60			D	A) 1535003	2	72TF 9J542 AA
	TEILLASTANREICHERUNGSDUESE	55			D	B) 6038306	2	75TF 9J542 AA
	GICLEUR ENRICHISSEUR DE CHARGE PARTIELLE	52,5			D	CD) *6038445*	2	+)
	SURTIDOR ENRIQUECIMIENTO DE CARGA PARCIAL	50			D	EF) 6038307	2	75TF 9J542 BA
5	JET -(IDLING)	42,5				ABEF)		
	LEERLAUFDUESE				D	0425109	2	11 425109
	GICLEUR DE RALENTI							
	SURTIDOR DE RALENTI	45			D	CD) 6038308	2	75TF 9596 AA
6	TUBE ASSY -(INJECTION)	40			D	6065422	1	78TF 9A574 AA
	EINSPRITZROHR							
	TUBE D'INJECTION							
	TUBO DE INYECCION							
7	SPRING -(ENRICHMENT VALVE)				D	BDF) 6006991	1	72TF 9E525 BA
	FEDER - ANREICHERUNGSVENTIL				D	AC) 1518779	1	72TF 9E525 AA
	RESSORT - SOUPAPE D'ENRICHISSEMENT				D	E) 6038304	1	75TF 9E525 AA
	RESORTE - VALVULA DE ENRIQUECIMIENTO							
8	GASKET -(INSULATING)					ABCD)		
	ISOLIERDICHTUNG				D	1519530	1	72TF 9516 AA
	JOINT ISOLANT				D	EF) 6011213	1	72TF 9516 BA

5.433

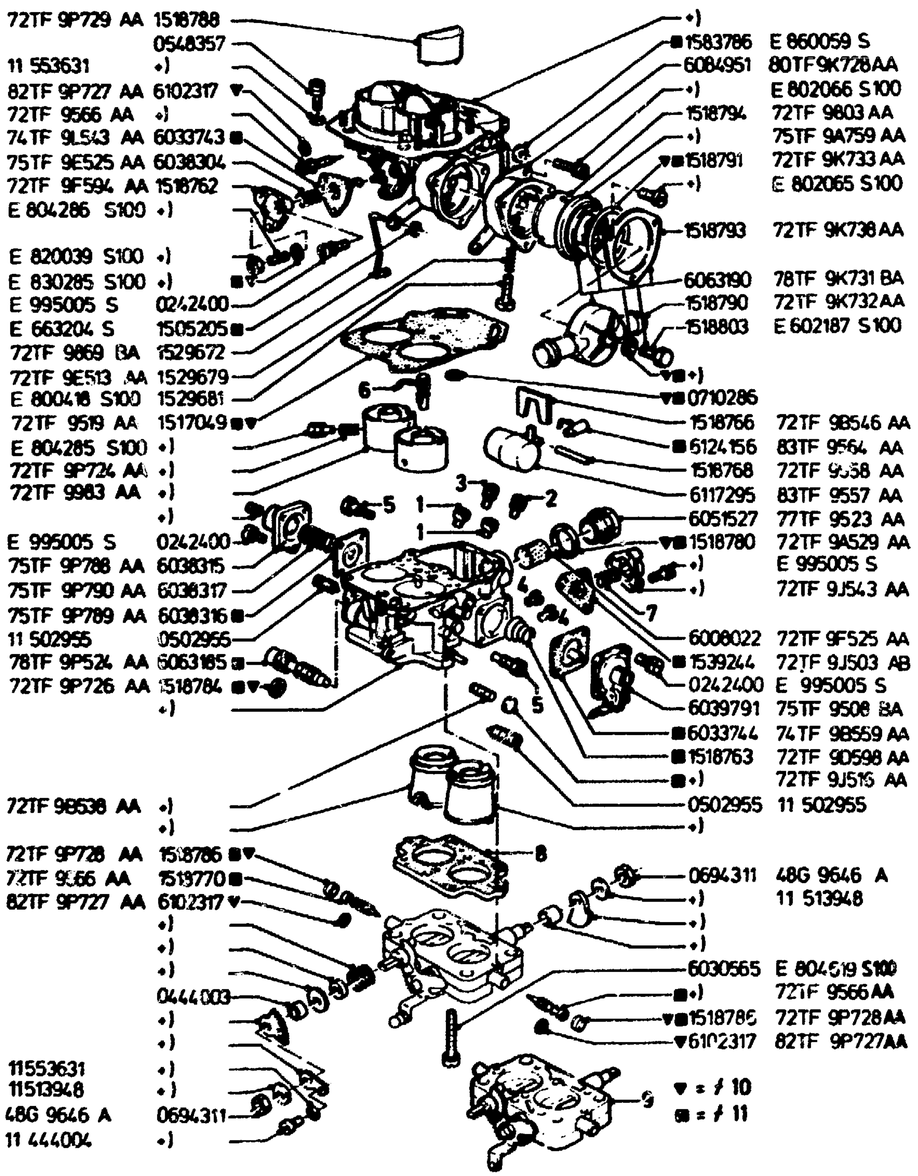

QE
TV 5.433
8-85

	JUNTA AISLADORA						
9	HOUSING -(THROTTLE PLATE) DROSSELKLAPPENTEIL CORPS DE PAPILLON DES GAZ PLATINA MARIPOSA DE GASES			D D D	AB) 6038300 CD) 6038301 EF) 6038302	1 1 1	75TF 9B505 AA 75TF 9B505 BA 75TF 9B505 CA
≠10	KIT -(CARBURETOR GASKET) DICHTUNGSSATZ VERGASER JEU DE JOINTS - CARBURATEUR JUEGO DE JUNTAS - CARBURADOR			D	1563010	1	75TF 75TF 9502 AA
≠11	KIT -(CARBURETOR REPAIR) REPARATURSATZ VERGASER NECESSAIRE DE REPARATION - CARBURATEUR JUEGO DE REPARACION - CARBURADOR			D	1563011	1	75TF 9590 AA

5.434

▼ = f 11
■ = f 12

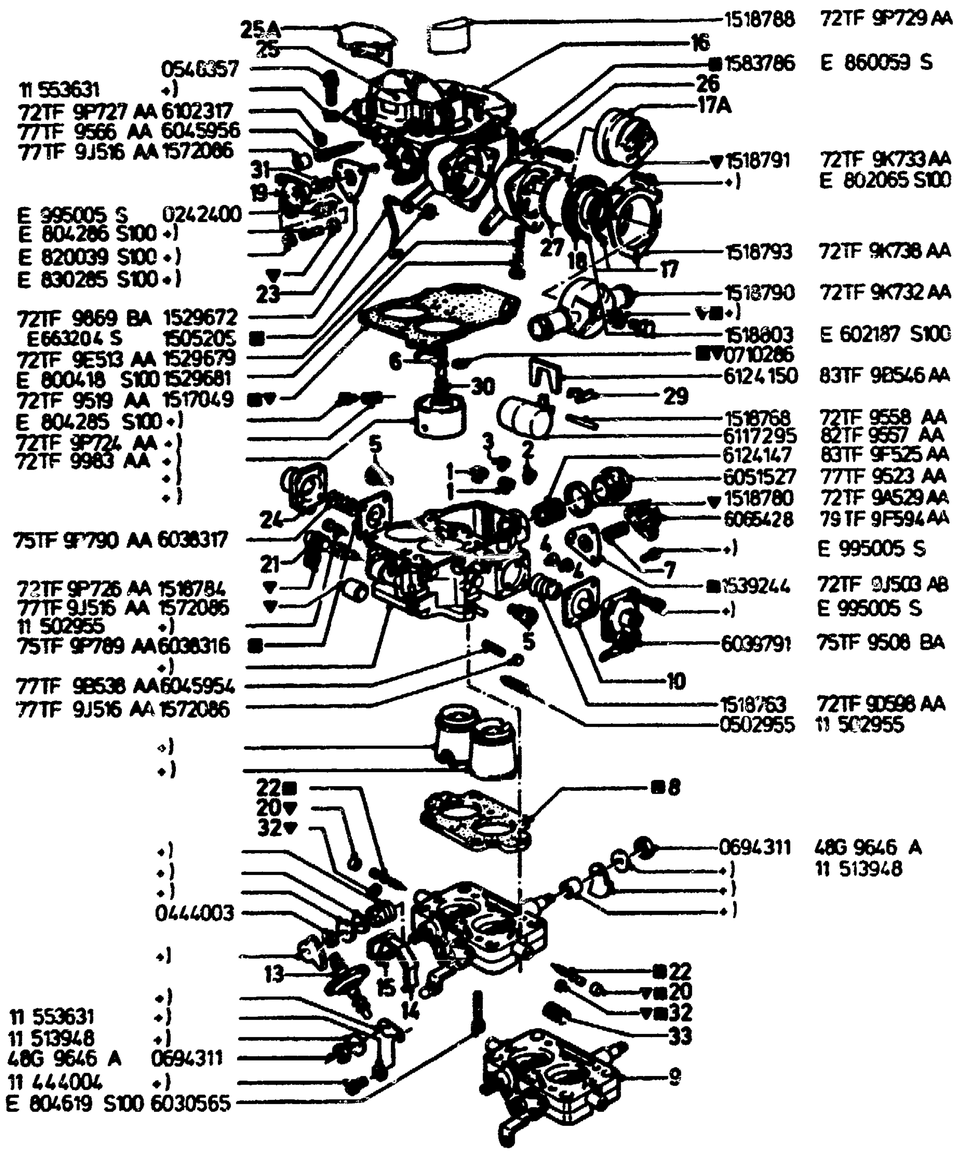

OE
TV5 434
5-87

TWO-VENTURI CARBURETTOR
DOPPELVERGASER

CARBURATEUR A DOUBLE CORPS
CARBURADOR DE DOBLE CUERPO

ILL. REF	PART NAME / TEILE-BEZEICHNUNG		MOD MOD	MOD.YEAR BAUJAHR	PROD PROD	FINIS NO. BESTELL-NR	QTY STK	PART NUMBER TEILE-NUMMER
	TWO-VENTURI CARBURETOR SEE GROUP 5,40 DOPPELVERGASER SIEHE GRUPPE 5,40 CARBURATEUR A DOUBLE CORPS VOIR GROUPE 5,40 CARBURADOR DE DOBLE CUERPO VEASE EL GRUPO 5,40							
1	JET – (MAIN)	112,5			D	6065420	2	79TF 9533 AA
	HAUPTDUESE	115			D	6038305	2	75TF 9533 AA
	GICLEUR PRINCIPAL	127,5			D	*6080063*	2	+)
	SURTIDOR PRINCIPAL	130				1472562	2	69TF 9533 BA
		137,5				6078552	2	80TF 9533 AA
		140			D	6039452	2	75TF 9A533 AA
		145				6058039	2	78TF 9533 AA
		147,5				6058040	2	78TF 9533 BA
		150				6079968	2	80TF 9533 CA
2	JET ASSY – (FUEL) – FOR AUXILIARY	40			D	6058051	1	78TF 9P725 AA
	IDLING SYSTEM	42,5				1518783	1	72TF 9P725 AA
	DUESE FUER UMGEMISCH GICLEUR DE COMBUSTIBLE POUR SYSTEME AUXILIAIRE DE RALENTI SURTIDOR DE GASOLINA PARA SISTEMA AUXILIAR DE RALENTI							
3	JET – (MAXIMUM SPEED ENRICHMENT)	55			D	6039466	2	73TF 9A930 BA
	VOLLASTANREICHERUNGSDUESE	57,5			D	6039465	2	75TF 9A930 AA
	GICLEUR ENRICHISSEUR DE PLEINE CHARGE	65			D	6039464	2	72TF 9A930 BA
	SURTIDOR DE ENRIQUECIMIENTO DE PLENA CARGA	85			D	*6039467*	2	+)
4	JET – (POWER VALVE METERING)	45			D	6058041	2	78TF 9J542 AA
	TEILLASTANREICHERUNGSDUESE	50			D	6038307	2	75TF 9J542 BA
	GICLEUR ENRICHISSEUR DE CHARGE PARTIELLE	52,5			D	*6038445*	2	+)
	SURTIDOR DE ENRIQUECIMIENTO DE	55				6038306	2	75TF 9J542 AA
	CARGA PARCIAL	60				1535003	2	72TF 9J542 AA
		65				6079969	2	80TF 9J542 AA
		70				6065421	2	78TF 9J542 BA
5	JET – (IDLING)	40				6007002	2	72TF 9596 CA
	LEERLAUFDUESE	42,5				0425109	2	11 425109
	GICLEUR DE RALENTI	45				6038308	2	75TF 9596 AA
	SURTIDOR DE RALENTI	47,5				6078558	2	80TF 9596 AA
		50				6079971	2	80TF 9596 BA
6	TUBE ASSY – (INJECTION)	40		–0679		6065422	1	78TF 9A574 AA
	EINSPRITZROHR MANUAL	40		0679–		6078556	1	80TF 9A574 BA
	TUBE D'INJECTION AUTOMATIC	40		0679–		6084950	1	80TF 9A574 DA
	TUBO DE INYECCION	45		–0679	GB	6039457	1	72TF 9A574 AA
	MANUAL	45		0679–		6078555	1	80TF 9A574 AA
	AUTOMATIC	45		0679–		6091679	1	80TF 9A574 FA
		50		–0679		6065425	1	78TF 9A574 DA
		50		0679–0880		6079970	1	80TF 9A574 CA
		50		0880–		6091678	1	80TF 9A574 EA
7	SPRING – (ENRICHMENT VALVE) MANUAL		20	–0878	D	6038304	1	75TF 9E525 AA
	FEDER – ANREICHERUNGSVENTIL MANUAL		20	0978–	D	6006991	1	72TF 9E525 BA
	RESSORT – SOUPAPE D'ENRICHISSEMENT MANUAL		23	–0679		1518779	1	72TF 9E525 AA
	RESORTE – VALVULA DE ENRIQUECIMIENTO		23	0679–		6080062	1	79TF 9E525 BA
	AUTOMATIC		20	–0878	D	6006991	1	72TF 9E525 BA
	AUTOMATIC		20	0978–	D	6065419	1	79TF 9E525 AA
	AUTOMATIC		23	–0679		6006991	1	72TF 9E525 BA
			28			6038304	1	75TF 9E525 AA

5.434

▼ = f 11
■ = f 12

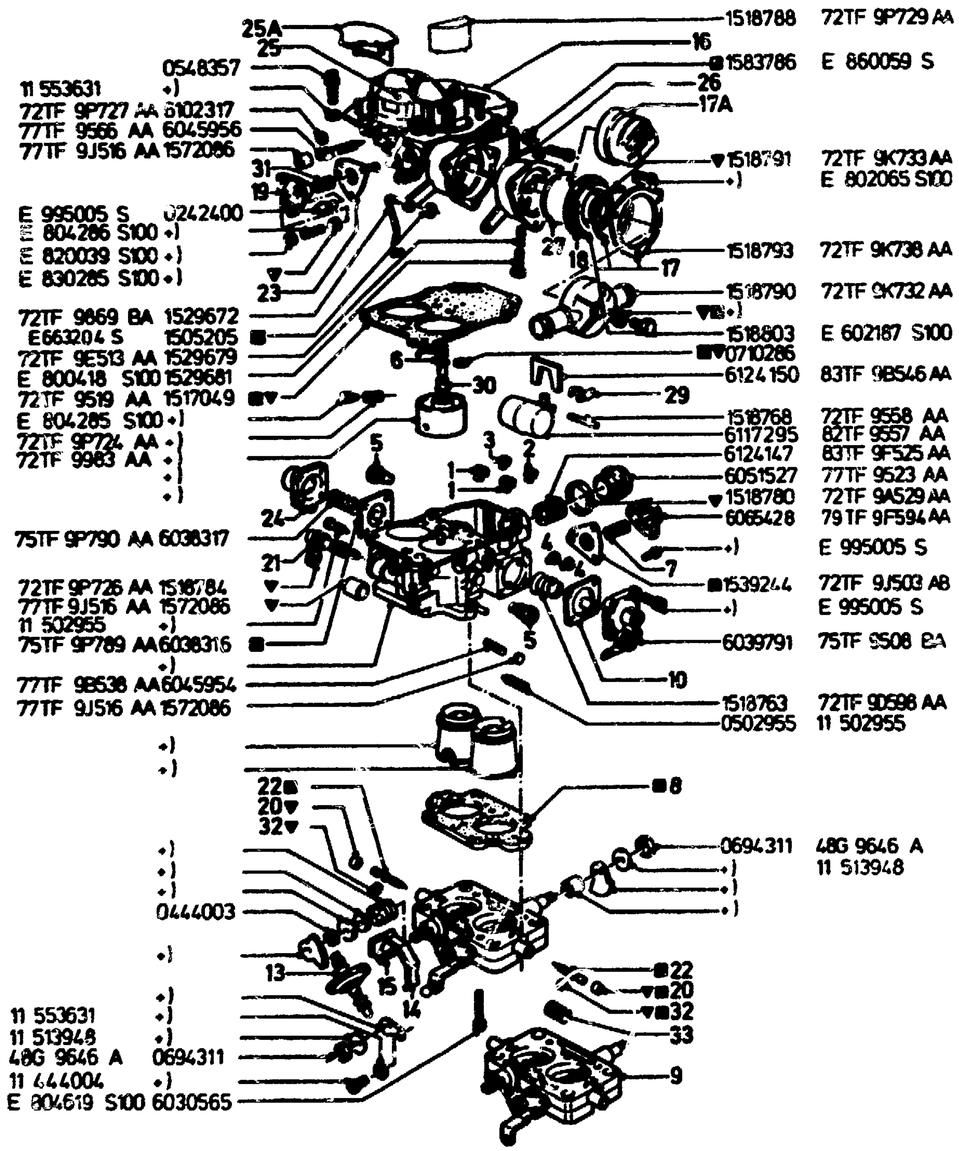

OE
TV5 434
5-87

8	GASKET – (INSULATING)	20				–0679	D	6011213	1	72TF 9516 BA
	ISOLIERDICHTUNG	20			0679–		D	6080060		80TF 9516 AA
	JOINT ISOLANT	23 – 26				–0679		1519530	1	72TF 9516 AA
	JUNTA AISLADORA	23				0679–		6078548	1	80TF 9516 BA
		28				1080–		6080111	1	80TF 9516 CA
9	HOUSING – (THROTTLE PLATE)									
	DROSSELKLAPPENTEIL									
	CORPS DE PAPILLON DES GAZ									
	PLATINA MARIPOSA DE GASES									
					20	–0877	D	6045949	1	77TF 9B505 CA
					20	0877–0679	D	6065411	1	78TF 9B505 EA
			MANUAL		20L	0679–1279	D	6091676	1	80TF 9B505 DC
		GRANADA	AUTOMATIC		20L	0679–1279	D	6091676	1	80TF 9B505 DC
		TAUNUS/CAPRI	AUTOMATIC		20L	0679–1279	D	6080059	1	80TF 9B505 EA
					20L	1279–	D	6091676	1	80TF 9B505 DC
			MANUAL		23	–0877	D	6045950	1	77TF 9B505 DA
			MANUAL	LHD	23	0977–0678	D	6065412	1	78TF 9B505 FA
			MANUAL	LHD	23	0678–0579	D	6072144	1	79TF 9B505 DA
			MANUAL	RHD	23	0977–0678	GB	6065415	1	78TF 9B505 JA
			MANUAL	RHD	23	0678–0579	GB	6072145	1	79TF 9B505 EA
			MANUAL	LHD	23	0679–0881	D	6078545	1	80TF 9B505 BA
			MANUAL	LHD	23	0881–0782	D	6102306	1	82TF 9B505 AA
		CAPRI	MANUAL		23	0782–	D	6102306	1	82TF 9B505 AA
			MANUAL	RHD	23	0679–0881	GB	6078546	1	80TF 9B505 CA
			MANUAL	RHD	23	0881–0782	GB	6102307	1	82TF 9B505 BA
		GRANADA/TAUNUS/CORTINA/SIERRA			23	0782–		6099136	1	83TF 9B505 DA
			AUTOMATIC		23	–0877	D	6045948	1	77TF 9B505 AA
			AUTOMATIC		23	0977–0678		6065412	1	78TF 9B505 FA
			AUTOMATIC		23	0678–0579		6072144	1	79TF 9B505 DA
		CAPRI	AUTOMATIC		23	0679–0881		*6078544*	1	80TF 9B505 AA
		GRANADA	AUTOMATIC		23	0679–0881		6078545	1	80TF 9B505 BA
		TAUNUS/CORTINA	AUTOMATIC		23	0879–0881		*6078544*	1	+)
			AUTOMATIC		23	0881–0782		6102306	1	82TF 9B505 AA
		CAPRI	AUTOMATIC		23	0782–		6102306	1	82TF 9B505 AA
					26	–0877	D	6045948	1	77TF 9B505 AA
			MANUAL	LHD	28	0977–0679	D	6065413	1	78TF 9B505 GA
			MANUAL	LHD	28	0679–0881	D	6079963	1	80TF 9B505 FA
			MANUAL	LHD	28	0881–0782	D	6102308	1	82TF 9B505 CA
			MANUAL	RHD	28	0977–0679	GB	6065414	1	78TF 9B505 HA
			MANUAL	RHD	28	0679–0881	GB	6079964	1	80TF 9B505 GA
			MANUAL	RHD	28	0881–0782	GB	6102309	1	82TF 9B505 DA
			AUTOMATIC		28	0977–0679		6065413	1	78TF 9B505 GA
			AUTOMATIC		28	0679–0881		6079963	1	80TF 9B505 FA
			AUTOMATIC		28	0881–0782		6102308	1	82TF 9B505 CA
					28	0782–		6117293	1	82TF 9B505 EA
10	DIAPHRAGM	20 – 23				–1280		6033744	1	74TF 9B559 AA
	MEMBRANE	20 – 23				1280–		*6063187*	1	+2) 6091677
	MEMBRANE	26 – 28						6091677	1	80TF 9B559 AA
	DIAFRAGMA									
≠11	KIT – (CARBURETTOR GASKET)					–0381		1563010)	1	75TF 9502 AA
	DICHTUNGSSATZ VERGASER					–0381	GB	*6078543)*	1	+2) 1563010
	JEU DE JOINTS – CARBURATEUR									
	JUEGO DE JUNTAS – CARBURADOR									
≠12	KIT –(CARBURETTOR REPAIR)					–0679		1563011	1	75TF 9590 AA
	REPARATURSATZ VERGASER	20				0679–0881		6085735	1	80TF 9590 CA
	NECESSAIRE DE REPARATION – CARBURATEUR	23				0679–0881		6085734	1	80TF 9590 BA
	JUEGO DE REPARACION – CARBURADOR	23				0881–1282		6102316	1	82TF 9590 BA
		23				1282–		6124158	1	83TF 9590 BA

5.434

▼ = # 11
■ = # 12

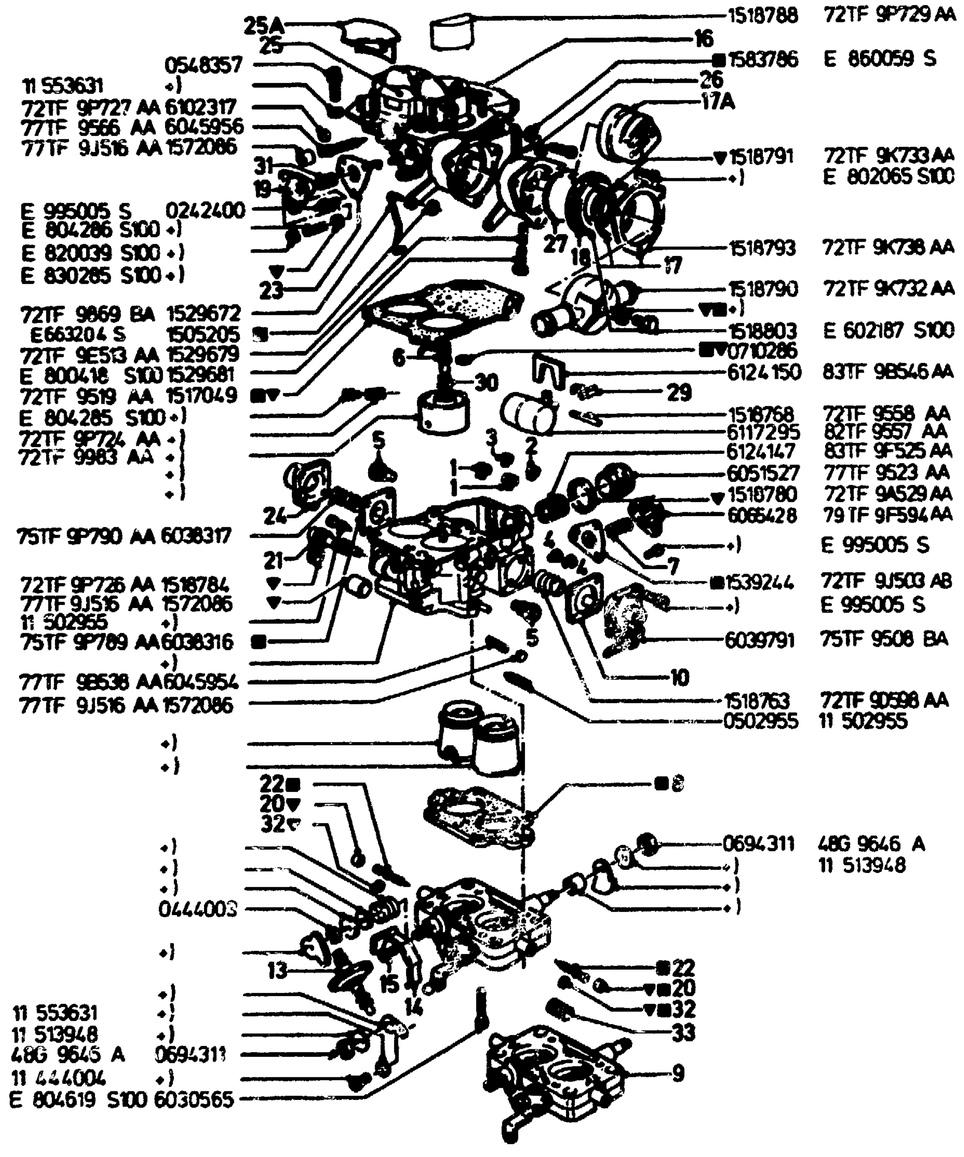

OE
TV5 434
5-87

			28	0679–0881		6078557	1	80TF 9590 AA
			28	0881–1282		*6102315*	1	+2) 6124157
			28	1282–		6124157	1	83TF 9590 AA
13	DASHPOT ASSY – (CARBURETTOR) SCHLIESSDAEMPFER SOUPAPE DE DECELERATION – CARBURATEUR VALVULA DE DECELERACION – CARBURADOR			–0679 0679–		6059414 6130019	1 1	78TF 9B549 AA 83TF 9B549 AA
14	BRACKET – (DASHPOT) HALTER SCHLIESSDAEMPFER SUPPORT – SOUPAPE DE DECELERATION SOPORTE – VALVULA DE DECELERACION			–0679 0679–		6059412 6078547	1 1	78TF 9J511 AA 80TF 9J511 AA
15	SCREW SCHRAUBE VIS TORNILLO	M5 X 12				1579779	3	E 802066 S
16	COVER ASSY –(CARBURETTOR) VERGASERDECKEL COUVERCLE DE CUVE DE CARBURATEUR TAPA DEL CARBURADOR	20 20 20 23 23 23 28 28 28		0778–0679 0679–0879 0879–0881 0778–0679 0679–0881 0881– 0778–0679 0679–0881 0881–	 D D	6065418 *6080061* 6097539 6065417 6078550 6102310 6065416 6079966 6102311	1 1 1 1 1 1 1 1 1	79TF 9524 CA +2) 6097539 80TF 9524 AB 79TF 9524 BA 80TF 9524 BA 82TF 9524 AA 79TF 9524 AA 80TF 9524 CA 82TF 9524 BA
17	CHOKE ASSY –(AUTOMATIC) STARTER	20, 23		–0679 0679–0881		6063190 6094288	1 1	78TF 9K731 BA 80TF 9K731 BA
17A	AUTOSTARTER ESTRANGULADOR AUTOMATICO	23 28		0881– 0679–		1604891 6078559	1 1	82TF 9K731 CA 80TF 9K731 AA
18	ELEMENT – (AUTOMATIC CHOKE) STARTERELEMENT ELEMENT D'AUTOSTARTER ELEMENTO DE ESTRANGULADOR AUTOMATICO	20, 28 23		–0777 0877–0679 0877–0679	D GB	+) +) 6063192	1 1 1	75TF 9A759 AA 78TF 9A759 AA 78TF 9A759 BA
19	COVER –(VALVE) VENTILDECKEL COUVERCLE DE SOUPAPE TAPA DE VALVULA			–0678 –0678 0678–	GB D 	6058050 6065428 6065428	1 1 1	77TF 9F594 AA 79TF 9F594 AA 79TF 9F594 AA
20	CAP PLOMBE CAPUCHON CAPUCHON			0679–		1572086 6078549	X 1/2	77TF 9J516 AA 80TF 9J516 AA
21	SCREW –(ADJUSTING) EINSTELLSCHRAUBE VIS DE REGLAGE TORNILLO DE AJUSTE	23 20,28		–0679 0679– 0679–		6063185 6078551 6079967	1 1 1	78TF 9P524 AA 80TF 9P524 AA 80TF 9P524 BA
22		20 23,28 23,28		–0679 0679–0881 0679–0881 0881–		6045956 6045956 6078554 6102314	X 1 1 1	77TF 9566 AA 77TF 9566 AA 80TF 9566 AA 82TF 9566 AA
23	DIAPHRAGM MEMBRANE MEMBRANE DIAFRAGMA	20,23 28		–0679 0679– 0679–		6033743 6033743 6080205	1 1 1	74TF 9L543 AA 74TF 9L543 AA 80TF 9L543 AA
24	COVER ASSY –(ACCELERATOR PUMP) PUMPENDECKEL COUVERCLE – POMPE D'ACCELERATION TAPA – BOMBA DE ACELERACION			–0679 0679–		6038315 6084955	1 1	75TF 9P788 AA 80TF 9P788 AA
25	SHIELD ASSY			–0679		1583721	1	78TF 9A983 AB
25A	ABSCHIRMKAPPE			0679–		6078563	1	80TF 9A983 AA

5.434

▼= / 11
■= / 12

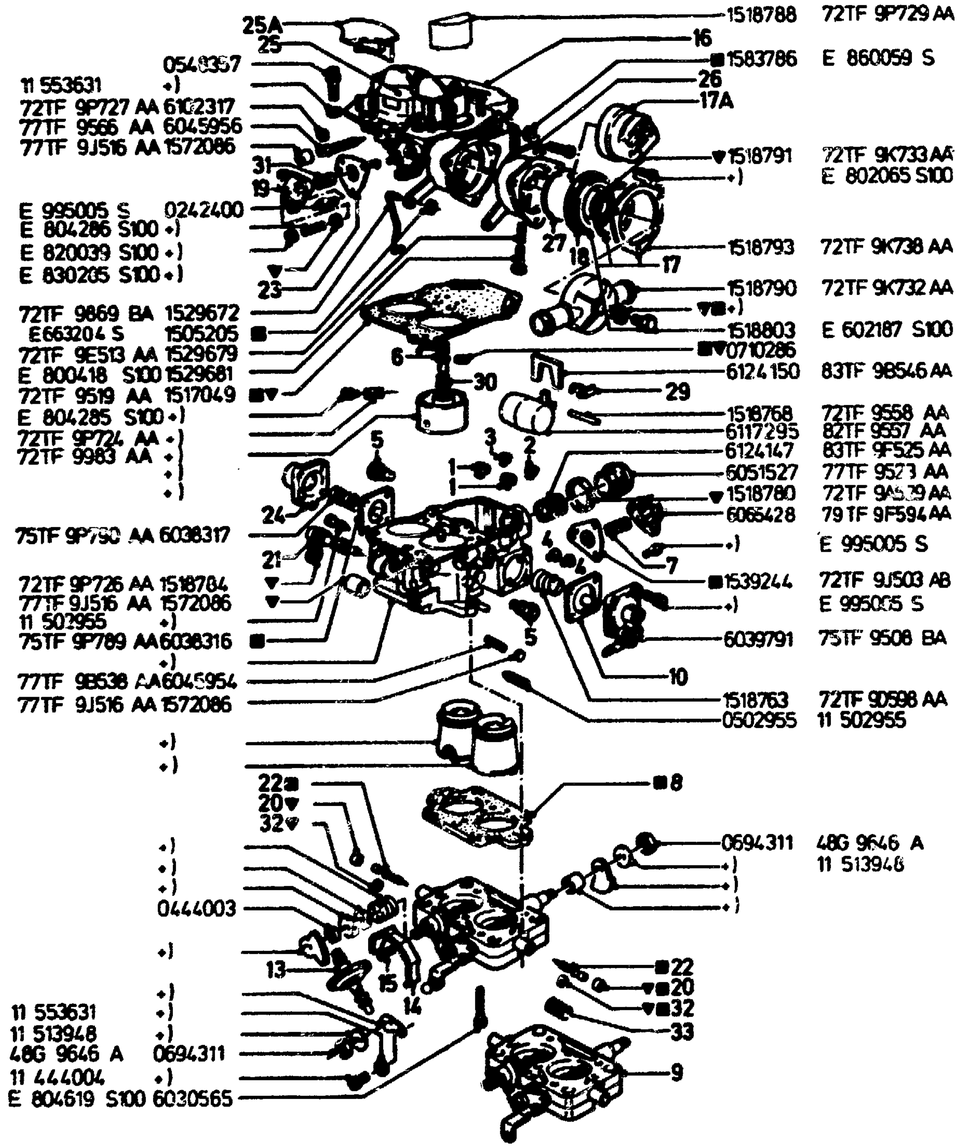

OE
TVS 434
5-87

	CAPUCHON PROCTECTEUR CAPUCHON PROTECTOR						
26	BODY ASSY –(AUTOMATIC CHOKE) STARTERGEHAEUSE CORPS D'AUTOSTARTER CUERPO DE ESTRANGULADOR AUTOMATICO		–0679 0679–	*6038309* 6084951	1 1	÷2) 6034951 80TF 9K728 AA
27	BAFFLE ABSCHIRMBLECH PLAQUE PROTECTRICE PLACA PROTECTORA		–0679 0679–	1518794 6078562	1 1	72TF 9803 AA 80TF 9803 AA
(28)	KIT –(DASHPOT INSTALLATION) EINBAUSATZ – SCHLIESSDAEMPFER JEU D'INSTALLATION – SOUPAPE DE DECELERATION JUEGO DE INSTALACION – VALVULA DE DECELERACION		–0679	6080858	1	79GB 9P816 AA
29	VALVE ASSY – (FLOAT NEEDLE) SCHWIMMERNADELVENTIL POINTEAU DE FLOTTEUR VALVULA DE AGUJA DEL FLOTADOR		–0882 0882–	*6117296* 6124156	1 1	÷2) 6124156 83TF 9564 AA
30	RESTRICTOR –(PUMP SHOOTER) EINSPRITZREDUZIERSTUECK REDUCTEUR D'INJECTION REDUCTOR DE INYECCION		0880–	6100895	1	80TF 9L460 AA
31	SPRING –(PRESSURE) DRUCKFEDER RESSORT DE PRESSION MUELLE DE PRESION	20, 23 MANUAL 28 AUTOMATIC 28 MANUAL AUTOMATIC 23 AUTOMATIC 28	–0880 –0880 –0880 0880– 0880– 0880–	6006991 6102312 6038304 6038304 6006991 6102312	1 1 1 1 1 1	72TF 9E525 BA 80TF 9E525 AA 75TF 9E525 AA 75TF 9E525 AA 72TF 9E525 BA 80TF 9E525 AA
32	"O"–RING O–RING JOINT TORIQUE ANILLO "O"			6102317	2	82TF 9P727 AA
33	SPRING – (IDLE ADJUSTING SCREW) FEDER LEERLAUFEINSTELLSCHRAUBE RESSORT – VIS DE REGLAGE DE RALENTI RESORTE – TORNILLO DE AJUSTE DE RALENTI			6153290	1	85TF 9578 AA

5.435

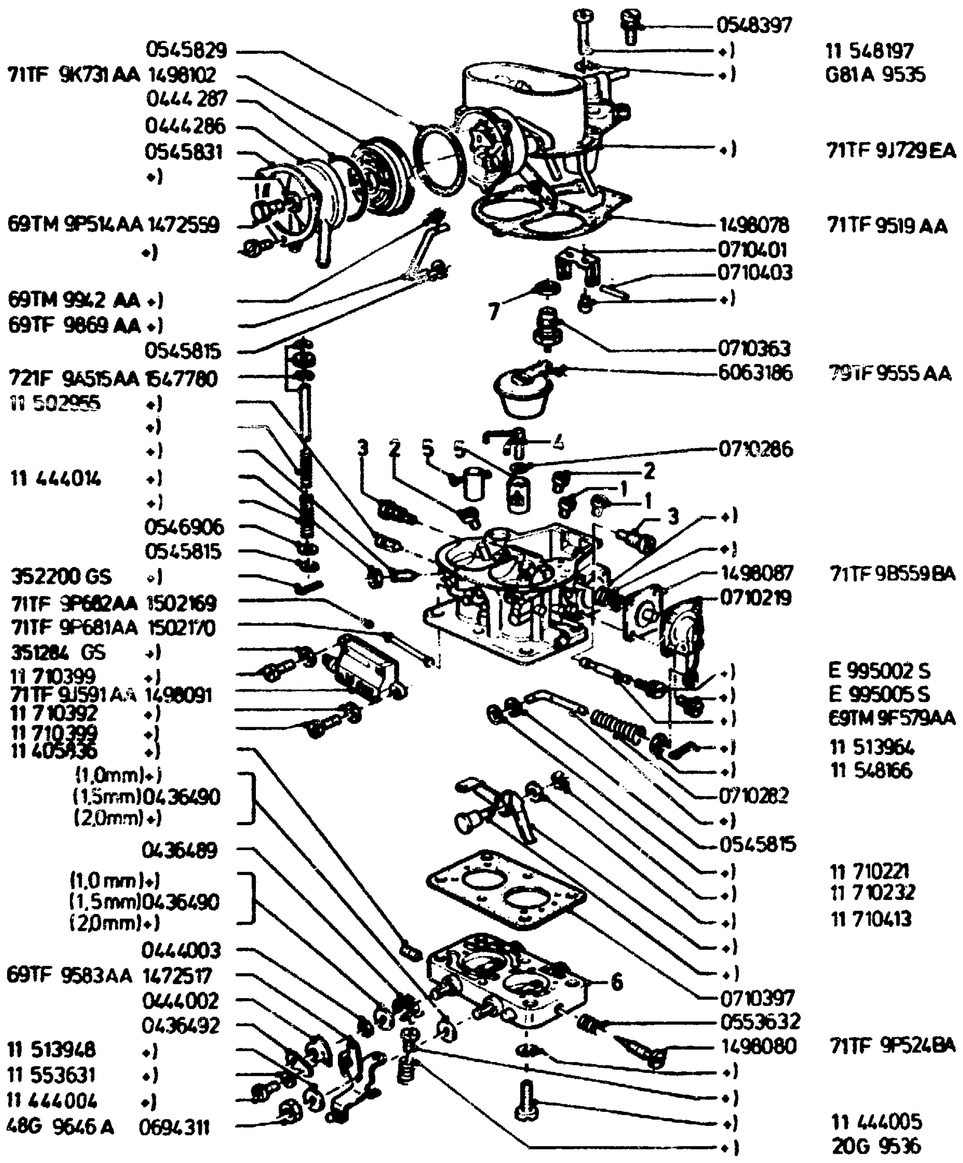

OE
TV 5.435
12-85

TWO-VENTURI CARBURETOR – "GB" – CARBURATEUR A DOUBLE CORPS
DOPPELVERGASER – CARBURADOR DE DOBLE CUERPO

FOR TWO-VENTURI CARBURETOR:
FUER DOPPELVERGASER:
POUR CARBURATEUR A DOUBLE CORPS:
PARA CARBURADOR DE DOBLE CUERPO:

A) 71TF 9510 SA

B) 71TF 9510 AGA

ILL. REF	PART NAME / TEILE-BEZEICHNUNG		MOD MOD	MOD.YEAR BAUJAHR	PROD PROD	FINIS NO. BESTELL-NR	QTY STK	PART NUMBER TEILE-NUMMER
	TWO-VENTURI CARBURETOR SEE GROUP 5.40 DOPPELVERGASER SIEHE GRUPPE 5.40 CARBURATEUR A DOUBLE CORPS VOIR GROUPE 5,40 CARBURADOR DE DOBLE CUERPO VEASE EL GRUPO 5,40							
1	JET -(MAIN) HAUPTDUESE GICLEUR PRINCIPAL SURTIDOR PRINCIPAL	135				0548313	2	11 548313
2	BLEED -(MAIN JET CORRECTION) LUFTKORREKTURDUESE GICLEUR D'AUTOMATICITE SURTIDOR COMPENSADOR DE AIRE	190				+)	2	71TF 9K512 CA
3	JET -(IDLING) LEERLAUFDUESE GICLEUR DE RALENTI SURTIDOR DE RALENTI	45				6038308	2	75TF 9596 AA
4	TUBE ASSY -(INJECTION) EINSPRITZROHR TUBE D'INJECTION TUBO DE INYECCION	55				*1472516*	1	+)
5	JET -(SPRAYER) VORZERSTAEUBER DIFFUSEUR SURTIDOR PULVERIZADOR					+)	2	
6	HOUSING -(THROTTLE PLATE) DROSSELKLAPPENTEIL CORPS DE PAPILLON DES GAZ PLATINA MARIPOSA DE GASES					+)	1	71TF 9B505 GA
7	GASKET -(FLOAT NEEDLE VALVE) DICHTRING – SCHWIMMERNADELVENTIL JOINT – SIEGE DE POINTEAU DE FLOTTEUR JUNTA – VALVULA DE AGUJA DEL FLOTADOR	1,5 MM 0,5 MM				A) +) B) 0425713	1 1	11 405842 11 425713

5.460

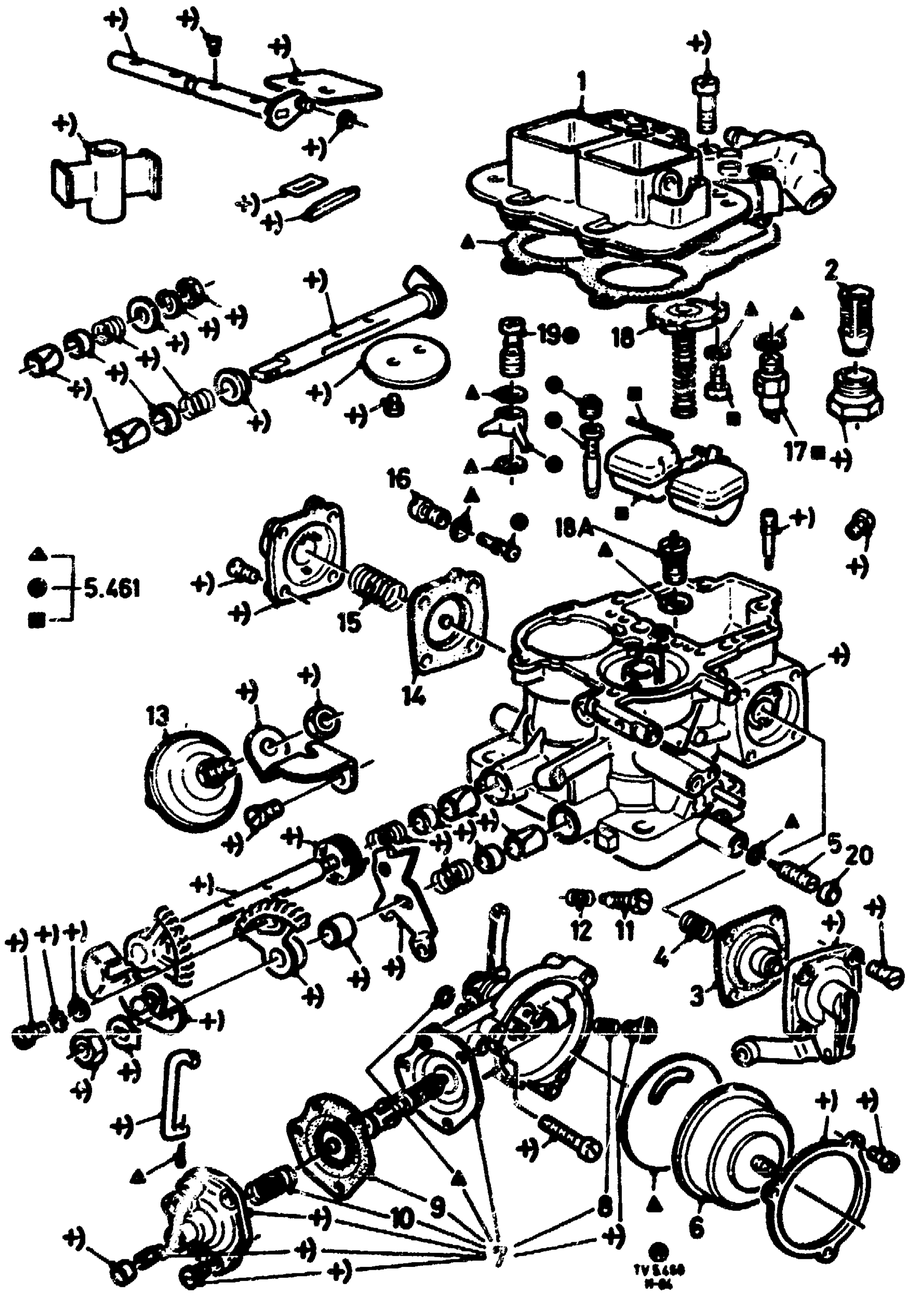

CARBURETTOR WITH ELECTRICALLY OPERATED AUTOMATIC CHOKE
VERGASER MIT ELEKTRISCHER STARTVORRICHTUNG

-GB-
TV20H
0881-

CARBURATEUR A AUTOSTARTER ELECTRIQUE

CARBURADOR CON ESTRANGULADOR AUTOMATICO ACCIONADO ELECTRICAMENTE

5.460

ILL. REF	PART NAME TEILE-BEZEICHNUNG	MOD MOD	MOD.YEAR BAUJAHR	PROD PROD	FINIS NO. BESTELL-NR	QTY STK	PART NUMBER TEILE-NUMMER
1	COVER ASSY -(CARBURETTOR) VERGASERDECKEL COUVERCLE DE CUVE DE CARBURATEUR TAPA DEL CARBURADOR		-0782 0782-	D D	6103735 6129460	1 1	82TF 9P834 AA 83TF 9P834 AA
2	FILTER ASSY FILTER FILTRE FILTRO			D	*1433246* 6124148	1 1	+2) 6124148 83HF 9L541 AA
3	DIAPHRAGM ASSY MEMBRANE MEMBRANE DIAFRAGHA				*6124155*	1	+)
4	SPRING FEDER RESSORT MUELLE				6103731	1	82TF 9D598 AA
5	SCREW -(ADJUSTING) REGULIERSCHRAUBE VIS DE REGLAGE TORNILLO DE AJUSTE				6045923	1	771F 9541 AA
6	THERMOSTAT ASSY THERMOSTAT THERMOSTAT TERMOSTATO				6109528	1	82TF 9K731 DA
7	HOUSING ASSY -(AUTO CHOKE) GEHAEUSE - STARTVORRICHTUNG BOITIER - AUTOSTARTER CAJA - ESTRANGULADOR AUTOMATICO				6103732	1	82TF 9K728 AA
8	SPRING FEDER RESSORT MUELLE				1495543	1	71HF 9P652 AA
9	DIAPHRAGM ASSY MEMBRANE MEMBRANE DIAFRAGMA				6109527	1	82TF 9L543 AA
10	SPRING FEDER RESSORT MUELLE				6055394	1	771F 9P652 AA
11	SCREW -(ADJUSTING) EINSTELLSCHRAUBE VIS DE REGLAGE TORNILLO DE AJUSTE				1493668	1	71HF 9B538 AA
12	SPRING FEDER RESSORT MUELLE				1575414	1	116E 9578 B
13	DASHOT ASSY SCHLIESSDAEMPFER				6103728	1	82TF 9B549 AA

5.460

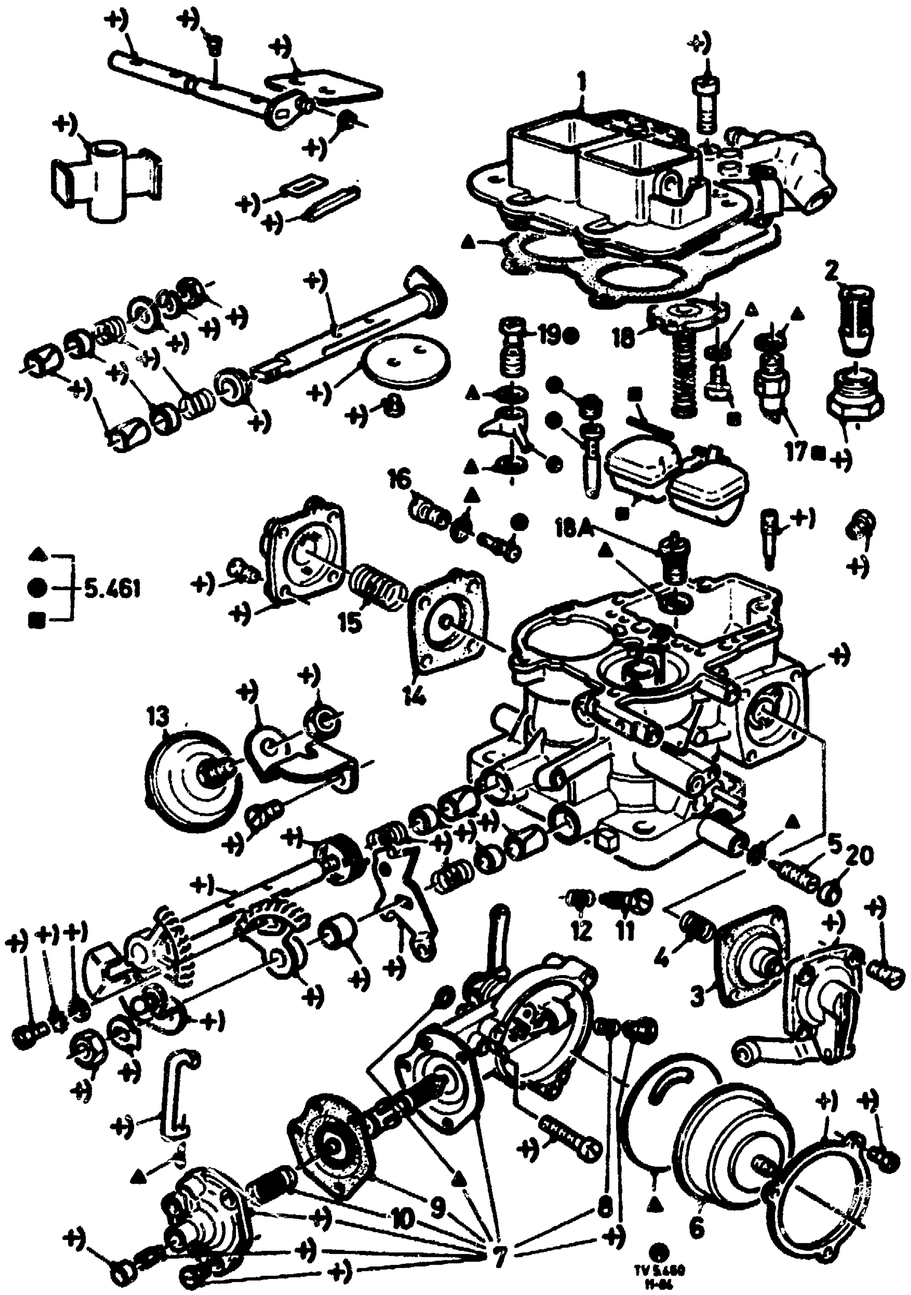

	AMORTISSEUR DE PAPILLON AMORTIGUADOR DE MARIPOSA							
14	DIAPHRAGM ASSY MEMBRANE MEMBRANE DIAFRAGMA				6018558	1	742F 9P789 AA	
15	SPRING FEDER RESSORT MUELLE				6103734	1	82TF 9P790 AA	
16	HOLDER -(IDLING JET) HALTER - LEERLAUFDUESE SUPPORT - GICLEUR DE RALENTI SOPORTE - SURTIDOR DE RALENTI				1493695	2	71HF 9K509 AA	
17	VALVE ASSY -(FLOAT NEEDLE) SCHWIMMERNADELVENTIL POINTEAU DE FLOTTEUR VALVULA DE AGUJA DEL FLOTADOR				6103729	1	82TF 9564 AA	
18	VALVE ASSY -(ENRICHMENT) ANREICHERUNGSVENTIL VALVE D'ENRICHISSEMENT VALVULA DE ENRIQUECIMIENTO				6018552 1458057	1 1	742F 9H547 AA 692F 9M597 AA	
19	VALVE ASSY -(INJECTION) EINSPRITZVENTIL VALVE D'INJECTION VALVULA DE INYECCION				1544890	1	722F 9902 AA	
20	CAP PLOMBE CAPUCHON CAPUCHON				1571844	1	E 852020 S	

5.461

REPAIR KIT – CARBURETTOR – "GB" TV20H – NECESSAIRE DE REPARATION – CARBURATEUR
REPARATURSATZ – VERGASER – 0881– – JUEGO DE REPARACION – CARBURADOR

▲ ≠1

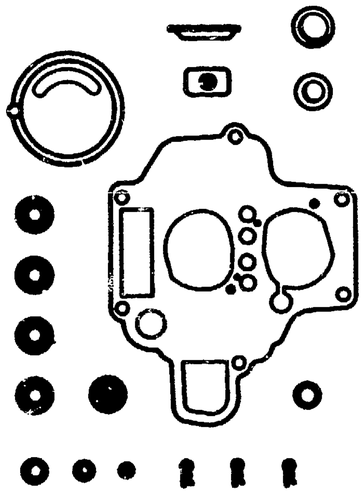

■ ≠2

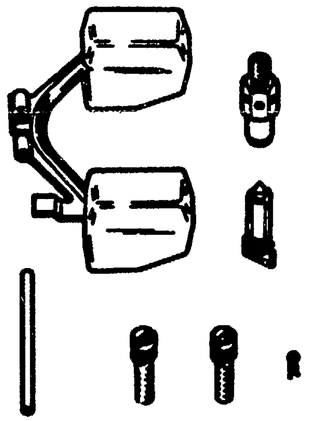

● ≠3

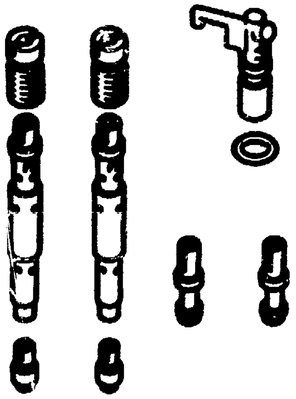

ILL. REF	PART NAME / TEILE–BEZEICHNUNG	MOD MOD	MOD.YEAR / BAUJAHR	PROD PROD	FINIS NO. / BESTELL–NR	QTY STK	PART NUMBER / TEILE–NUMMER
≠1	GASKETS DICHTUNGEN JOINTS JUNTAS		–1282 1282–		6109526 6124144	1 1	82TF 9502 AB 83TF 9502 AA
≠2	FLOAT/VALVE SCHWIMMER/VENTIL FLOTTEUR/POINTEAU FLOTADOR/VALVULA				6103730	1	82TF 9M593 AA
≠3	JETS DUESEN GICLEURS SURTIDORES				6103736	1	82TF 9P852 AA

5

5.500	TWO–VENTURI CARBURETOR DOPPELVERGASER CARBURATEUR A DOUBLE CORPS CARBURADOR DE DOBLE CUERPO	–"GB"	01
5.501	TWO–VENTURI CARBURETOR DOPPELVERGASER CARBURATEUR A DOUBLE CORPS CARBURADOR DE DOBLE CUERPO	–"GB"	03
5.502	TWO–VENTURI CARBURETOR DOPPELVERGASER CARBURATEUR A DOUBLE CORPS CABURADOR DE DOBLE CUERPO	–"GB"	05
5.503	TWO–VENTURI CARBURETOR DOPPELVERGASER CARBURATEUR A DOUBLE CORPS CARBURADOR DE DOBLE CUERPO	–"GB"	06
5.504	TWO–VENTURI CARBURETOR DOPPELVERGASER CARBURATEUR A DOUBLE CORPS CARBURADOR DE DOBLE CUERPO	–"GB"	08
5.505	TWO–VENTURI CARBURETOR DOPPELVERGASER CARBURATEUR A DOUBLE CORPS CARBURADOR DE DOBLE CUERPO	–"GB"	09
5.506	TWO–VENTURI CARBURETOR DOPPELVERGASER CARBURATEUR A DOUBLE CORPS CARBURADOR DE DOBLE CUERPO	–"GB"	11
5.507	TWO–VENTURI CARBURETOR DOPPELVERGASER CARBURATEUR A DOUBLE CORPS CARBURADOR DE DOBLE CUERPO	–"GB"	13
5.600	TWO–VENTURI CARBURETOR DOPPELVERGASER CARBURATEUR A DOUBLE CORPS CARBURADOR DE DOBLE CUERPO	–"GB"	15
5.80	AIR PLENUM CHAMBER ANSAUGLUFTKAMMER CHAMBRE D'AIR ASPIRE CAMARA DE AIRE ASPIRADO	TV 28I	17
5.81	AIR INTAKE SYSTEM ANSAUGSYSTEM SYSTEME D'ADMISSION D'AIR SISTEMA DE ADMISION DE AIRE	EFI	21

5.500

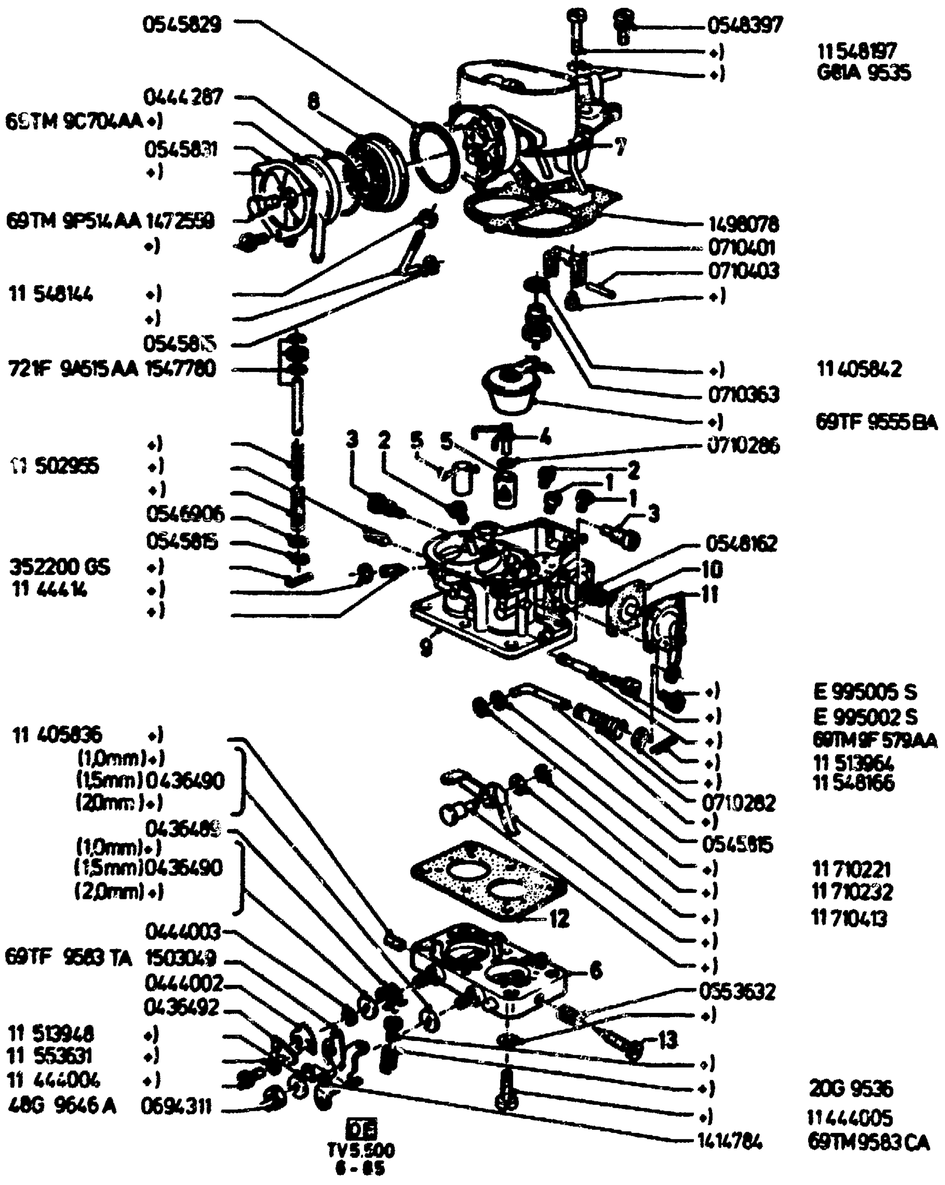

TWO-VENTURI CARBURETOR	-"GB"	CARBURATEUR A DOUBLE CORPS
DOPPELVERGASER		CARBURADOR DE DOBLE CUERPO

FOR TWO-VENTURI CARBURETOR:
FUER DOPPELVERGASER:
POUR CARBURATEUR A DOUBLE CORPS:
PARA CARBURADOR DE DOBLE CUERPO:

A) 69TM 9510 AA

B) 69TM 9510 DA

C) 69TM 9510 BA

ILL. REF	PART NAME TEILE-BEZEICHNUNG		MOD MOD	MOD YEAR BAUJAHR	MOD PROD	FINIS NO. BESTELL-NR	QTY STK	PART NUMBER TEILE-NUMMER
	TWO-VENTURI CARBURETOR SEE GROUP 5,40 DOPPELVERGASER SIEHE GRUPPE 5,40 CARBURATEUR A DOUBLE CORPS VOIR GROUPE 5.40 CARBURADOR DE DOBLE CUERPO VEASE EL GRUPO 5.40							
1	JET -(MAIN) HAUPTDUESE GICLEUR PRINCIPAL SURTIDOR PRINCIPAL	127,5 122,5 117,5				A) 0425427 B) 6039453 C) 6006992	2 2 2	11 425422 75TF 9533 BA 72TF 9533 CA
2	BLEED -(MAIN JET CORRECTION) LUFTKORREKTURDUESE GICLEUR D'AUTOMATICITE SURTIDOR COMPENSADOR DE AIRE	160 165 120				A) *0553656* B) 0710217 C) +)	2 2 2	+) 11 710217 11 710405
3	JET -(IDLING) LEERLAUFDUESE GICLEUR DE RALENTI SURTIDOR DE RALENTI	40 47,5				AB) 6007002 C) +)	2 2	72TF 9596 CA 11 710212
4	TUBE ASSY -(INJECTION) EINSPRITZROHR TUBE D'INJECTION TUBO DE INYECCION	50 55				AB) *1472567* C) *1472516*	1 1	+) +)
5	JET -(SPRAYER) VORZERSTAEUBER DIFFUSEUR SURTIDOR PULVERIZADOR	4,0				+)	2	11 710216
6	HOUSING -(THROTTLE PLATE) DROSSELKLAPPENTEIL CORPS DE PAPILLON DES GAZ PLATINA MARIPOSA DE GASES					A) +) B) +) C) +)	1 1 1	69TM 5K595 FA 69TM 5K595 DA 11 710235
7	COVER AND PLUGS ASSY -(CARBURETOR) VERGASERDECKEL COUVERCLE DE CUVE DE CARBURATEUR TAPA DEL CARBURADOR					A) +) B) +) C) 0800261	1 1 1	69TF 9524 YA 69TF 9524 TA 69TM 9848 AA
8	BODY -(AUTOMATIC CHOKE) STARTERKOERPER CORPS DE CHOKE AUTOMATIQUE CUERPO DEL ESTRANGULADOR AUTOMATICO					A) *0710367* BC) 0710242	1 1	+) 11 710242
9	BODY ASSY -(TWO-VENTURI CARBURETOR) GEHAEUSE - DOPPELVERGASER CORPS DE CARBURATEUR CUERPO DEL CARBURADOR					A) +) B B) +) C) +)	1 1 1	69TM 9511 HA 69TM 9511 FA 68GM 9511 AA
10	DIAPHRAGM -(ACCELERATOR PUMP)					AB) 0710304	1	11 710304

5.500

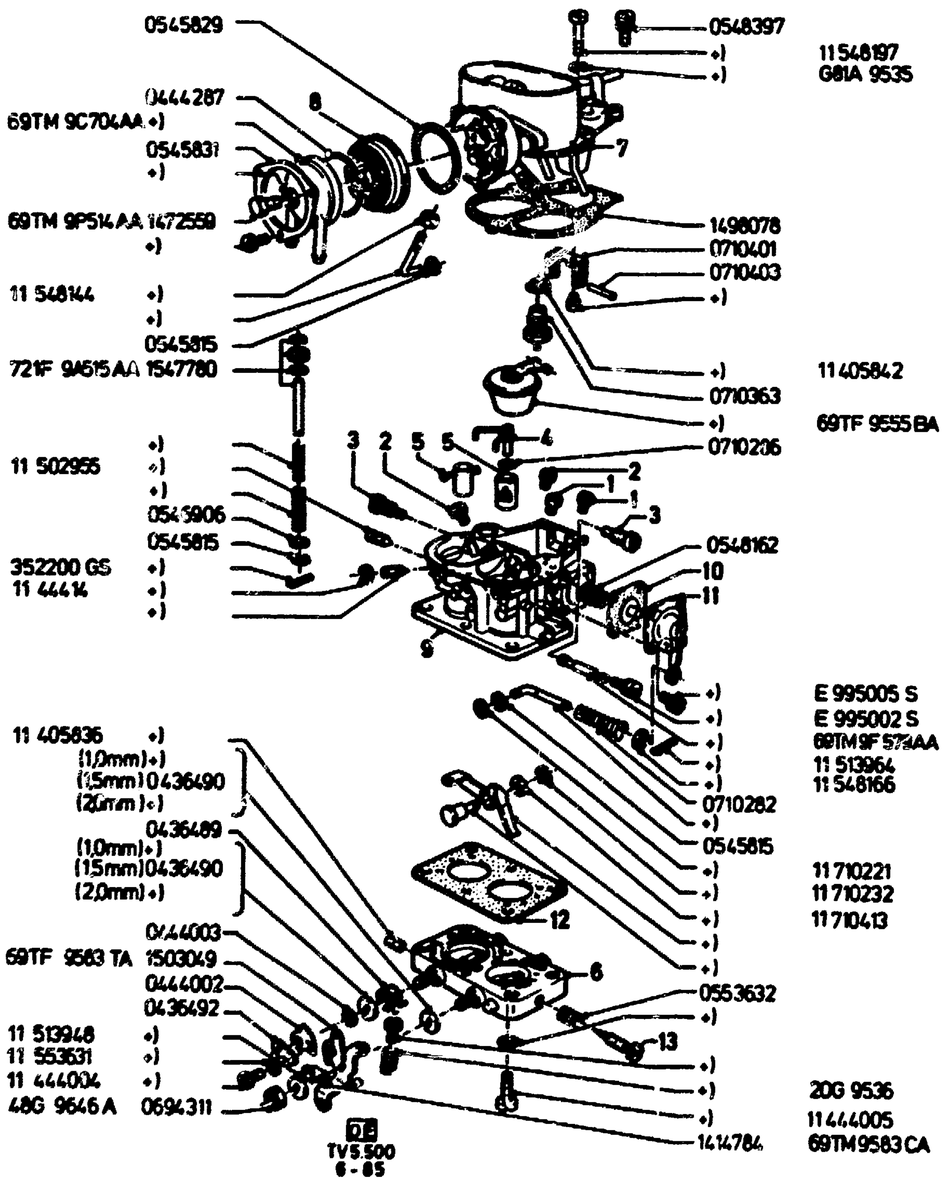
0545829
0444287
69TM 9C704AA +)
0545831
+)
69TM 9P514AA 1472559
+)
11 548144 +)
+)
0545815
721F 9A615AA 1547780
+)
11 502955 +)
+)
0543906
0545815
352200 GS +)
11 44414 +)
+)
11 405836 +)
(1,0mm) +)
(1,5mm) 0436490
(2,0mm) +)
0436489
(1,0mm) +)
(1,5mm) 0436490
(2,0mm) +)
0444003
69TF 9583 TA 1503049
0444002
0436492
11 513948 +)
11 553631 +)
11 444004 +)
48G 9646 A 0694311
0548397
+)
+)
11 548197
G81A 9535
8
7
1498078
0710401
0710403
+)
+)
11 405842
0710363
+)
69TF 9555 BA
0710206
3 2 5 5 4
2
1
1
3
0548162
10
11
9
+)
+)
+)

5.501

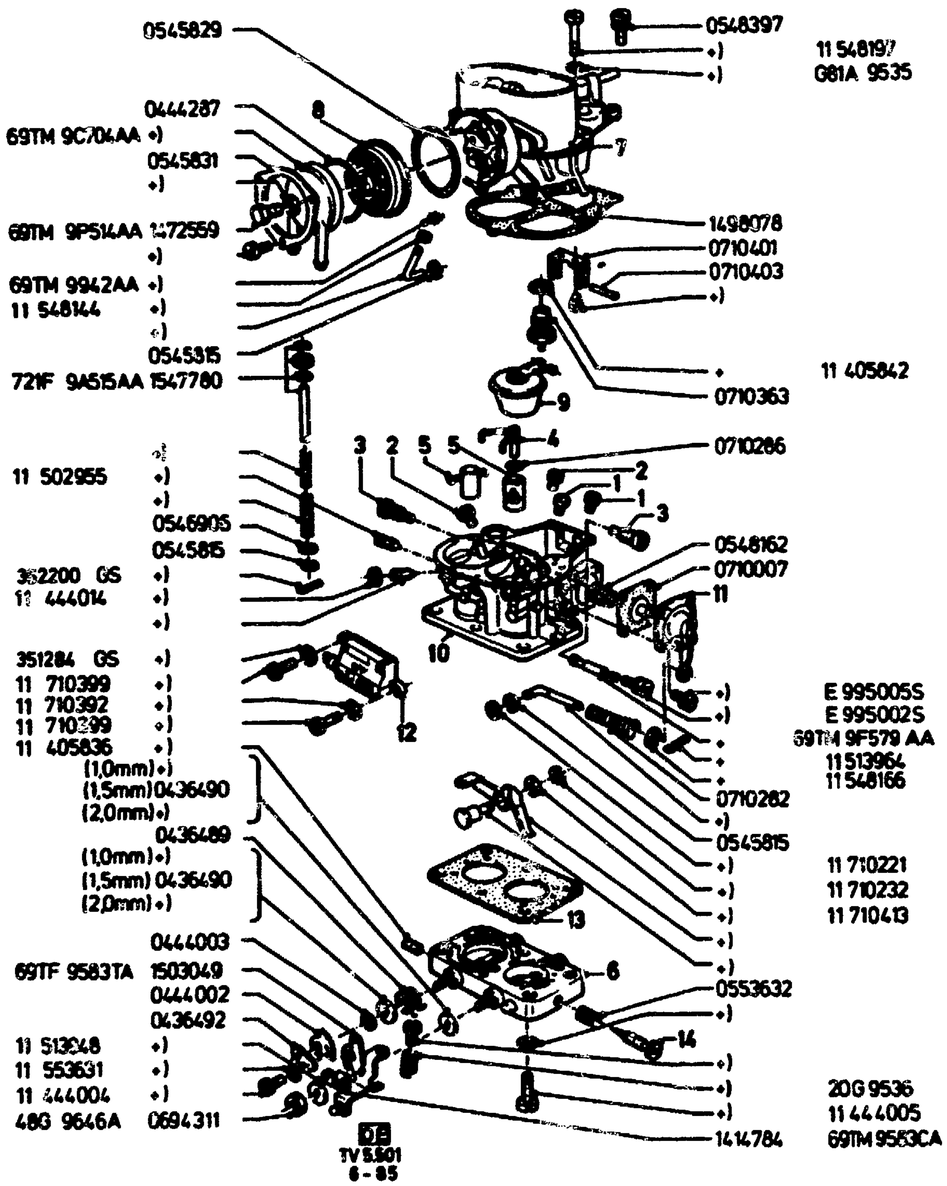

TWO-VENTURI CARBURETOR – "GB" – CARBURATEUR A DOUBLE CORPS
DOPPELVERGASER – CARBURADOR DE DOBLE CUERPO

FOR TWO-VENTURI CARBURETOR:
FUER DOPPELVERGASER:
POUR CARBURATEUR A DOUBLE CORPS:
PARA CARBURADOR DE DOBLE CUERPO:

A) 69TM 9510 GA

B) 69TM 9510 HA

C) 69TM 9510 JA

ILL. REF	PART NAME / TEILE-BEZEICHNUNG		MOD MOD	MOD.YEAR BAUJAHR	PROD PROD	FINIS NO. BESTELL-NR	QTY STK	PART NUMBER TEILE-NUMMER
	TWO-VENTURI CARBURETOR SEE GROUP 5.40 DOPPELVERGASER SIEHE GRUPPE 5.40 CARBURATEUR A DOUBLE CORPS VOIR GROUPE 5.40 CARBURADOR DE DOBLE CUERPO VEASE EL GRUPO 5.40							
1	JET –(MAIN) HAUPTDUESE GICLEUR PRINCIPAL SURTIDOR PRINCIPAL	127,5 122,5 117,5				A) 0425422 B) 6039453 C) 6006992	2 2 2	11 425422 75TF 9533 BA 72TF 9533 CA
2	BLEED –(MAIN JET CORRECTION) LUFTKORREKTURDUESE GICLEUR D'AUTOMATICITE SURTIDOR COMPENSADOR DE AIRE	160 170 135				A) *0553656* B) 0710217 C) +)	2 2 2	+) 11 710217 11 710405
3	JET –(IDLING) LEERLAUFDUESE GICLEUR DE RALENTI SURTIDOR DE RALENTI	40 47,5				AB) 6007002 C) +)	2 2	72TF 9596 CA 11 710212
4	TUBE ASSY –(INJECTION) EINSPRITZROHR TUBE D'INJECTION TUBO DE INYECCION	50 55				AB) *1472567* C) *1472516*	1 1	+) +)
5	JET –(SPRAYER) VORZERSTAEUBER DIFFUSEUR SURTIDOR PULVERIZADOR	4,0				+)	2	11 710216
6	HOUSING –(THROTTLE PLATE) DROSSELKLAPPENTEIL CORPS DE PAPILLON DES GAZ PLATINA DE MARIPOSA DE GASES					A) +) B) +) C) 0710371	1 1 1	69TM 5K595 EA 69TM 5K595 CA 11 710371
7	COVER AND PLUGS ASSY –(CARBURETOR) VERGASERDECKEL COUVERCLE DE CUVE DE CARBURATEUR TAPA DEL CARBURADOR					A) 1472549 B) +) C) 0710389	1 1 1	69TF 9524 CA 69TF 9524 UA 11 710389
8	BODY –(AUTOMATIC CHOKE) STARTERKOERPER CORPS DE CHOKE AUTOMATIQUE CUERPO DEL ESTRANGULADOR AUTOMATICO					AB) 0710242 C) *0710367*	1 1	11 710242 +)
9	FLOAT ASSY SCHWIMMER FLOTTEUR FLOTADOR					AB) *1472515* C) 1472564	1 1	+) 69TF 9555 AA
10	BODY ASSY –(TWO-VENTURI CARBURETOR)					A) +)	1	69TM 9511 GA

5.501

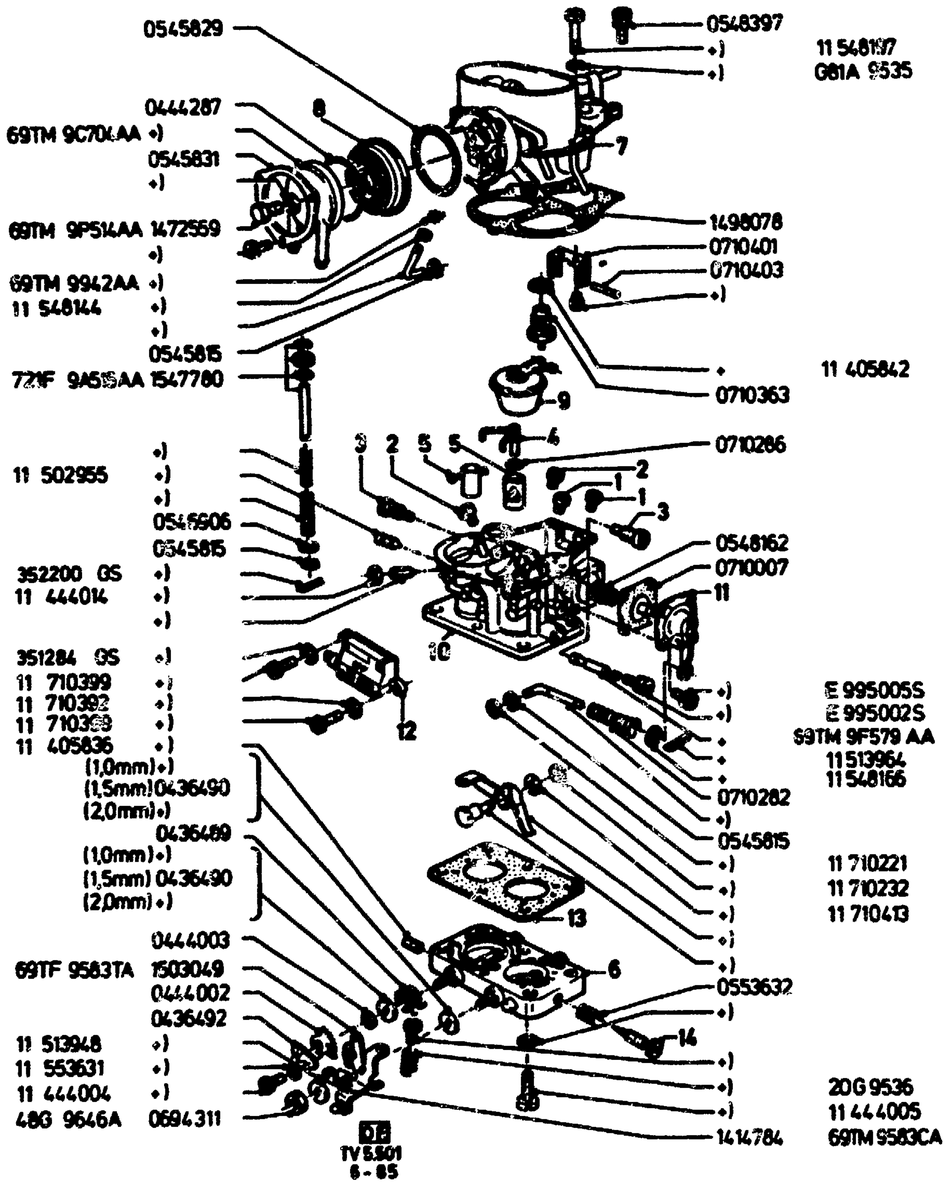

	GEHAEUSE – DOPPELVERGASER CORPS DE CARBURATEUR CUERPO DEL CARBURADOR			D) +) C) +)	1 1	69TF 9511 AA 11 710387
11	COVER AND LEVER ASSY –(ACCELERATOR PUMP DIAPHRAGM) DECKEL – PUMPENMEMBRANE MIT HEBEL COUVERCLE AVEC LEVIER – MEMBRANE DE POMPE D'ACCELERATION TAPA CON PALANCA – DIAFRAGMA BOMBA ACELERADORA			A) +) BC) *0545808*	1 1	11 710219 +)
12	VALVE ASSY –(THERMAL STARTER) THERMO–STARTVENTIL SOUPAPE THERMIQUE DE MISE EN MARCHE VALVULA TERMICA DE PUERTA EN MARCHA			AB) +) C) 0710370	1 1	11 710391 11 710370
13	GASKET –(INSULATING) ISOLIERDICHTUNG JOINT ISOLANT JUNTA AISLADORA			AB) 0710027 C) 0710397	1 1	11 710027 11 710397
14	NEEDLE –(IDLE ADJUSTING) LEERLAUFGEMISCHREGULIERSCHRAUBE VIS DE RICHESSE DE RALENTI TORNILLO REGULADOR DE LA MEZCLA DE RALENTI			AB) 0553644 C) 0800256	2 2	11 553644 68TM 5K595 AA

5.502

TWO-VENTURI CARBURETOR –"GB" CARBURATEUR A DOUBLE CORPS
DOPPELVERGASER CABURADOR DE DOBLE CUERPO

FOR 12MM DIAMETER HOSE THE WATER CONNECTION MUST BE EXCHANGED.
FUER 12MM SCHLAUCH WASSERANSCHLUSS MUSS WASSERANSCHLUSSTUTZEN AUSGETAUSCHT WERDEN
POUR TUYAU FLEXIBLE DE 12MM LA TUBULURE A EAU EST A ECHANGER.
PARA TUBO FLEXIBLE DE 12MM SE DEBERA CAMBIAR LA TUBULADURA DE EMPAGUILME PARA AGUA.

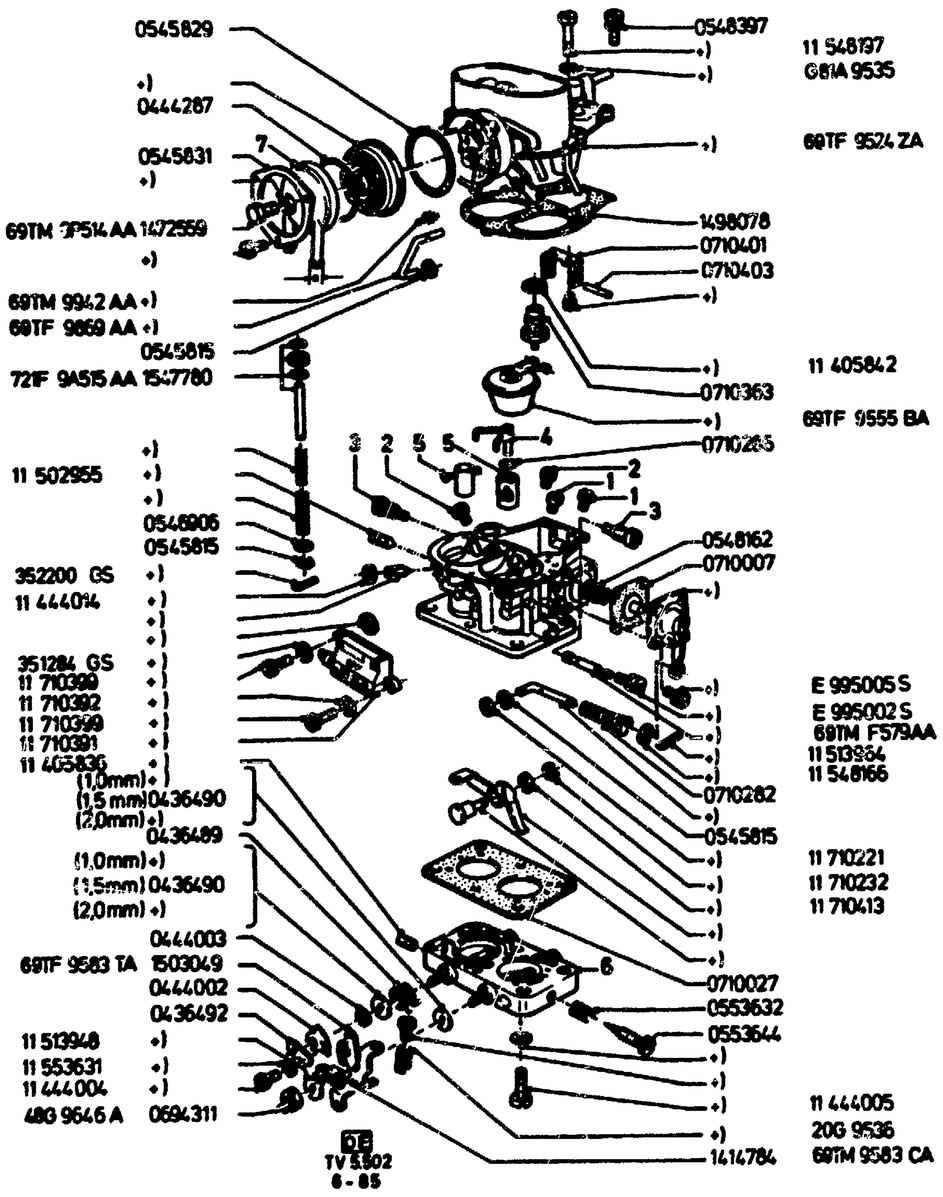

ILL. REF	PART NAME TEILE-BEZEICHNUNG		MOD MOD	MOD.YEAR BAUJAHR	PROD PROD	FINIS NO. BESTELL-NR	QTY STK	PART NUMBER TEILE-NUMMER
	TWO-VENTURI CARBURETOR SEE GROUP 5.40 DOPPELVERGASER SIEHE GRUPPE 5.40 CARBURATEUR A DOUBLE CORPS VOIR GROUPE 5.40 CARBURADOR DE DOBLE CUERPO VEASE EL GRUPO 5.40							
1	JET –(MAIN) HAUPTDUESE GICLEUR PRINCIPAL SURTIDOR PRINCIPAL	127.5			D	0548314	2	11 548314
2	BLEED –(MAIN JET CORRECTION) LUFTKORREKTURDUESE GICLEUR D'AUTOMATICITE SURTIDOR COMPENSADOR DE AIRE	160			D	*0553656*	2	+)
3	JET –(IDLING) LEERLAUFDUESE GICLEUR DE RALENTI SURTIDOR DE RALENTI	42.5			D	0425109	2	11 425109
4	TUBE ASSY –(INJECTION) EINSPRITZROHR TUBE D'INJECTION TUBO DE INYECCION	50			D	*1472567*	1	+)
5	JET –(SPRAYER) VORZERSTAEUBER DIFFUSEUR SURTIDOR PULVERIZADOR	4.0				+)	2	11 710216
6	HOUSING –(THROTTLE PLATE) DROSSELKLAPPENTEIL CORPS DE PAPILLON DES GAZ PLATINA MARIPOSA DE GASES				D	1472574	1	69TF 9B505 CA
7	COVER ASSY –(AUTOMATIC CHOKE) STARTERDECKEL COUVERCLE – CHOKE AUTOMATIQUE TAPA – ESTRANGULADOR AUTOMATICO	A = 8 MM A = 12 MM			D D	0444286 *1414808*	1 1	11 444286 +)

5.503

TWO-VENTURI CARBURETOR -"GB" CARBURATEUR A DOUBLE CORPS
DOPPELVERGASER CARBURADOR DE DOBLE CUERPO

FOR TWO-VENTURI CARBURETOR:
FUER DOPPELVERGASER:
POUR CARBURATEUR A DOUBLE CORPS:
PARA CARBURADOR DE DOBLE CUERPO:

A) 71TF 9510 HA

B) 71TF 9510 MA

C) 71TF 9510 TA

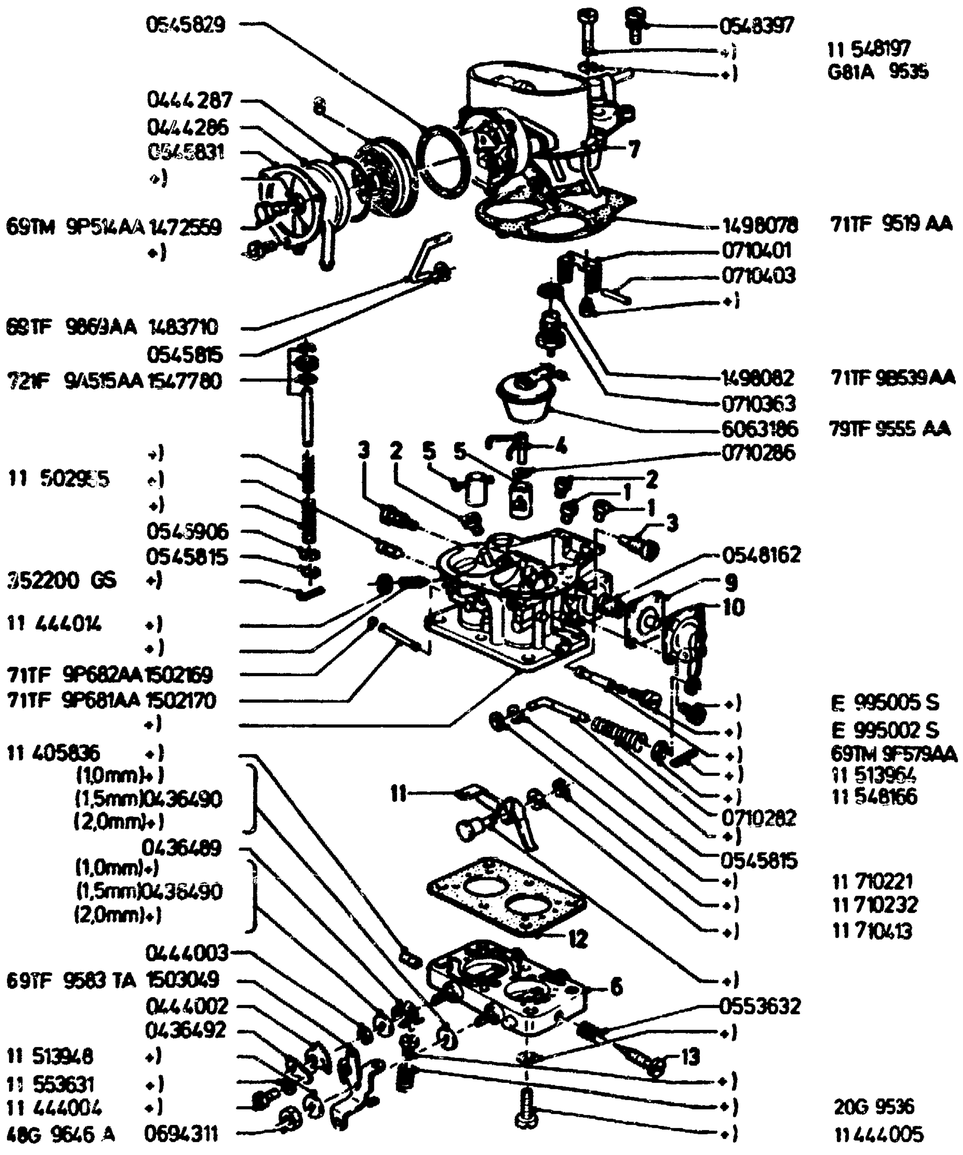

OE
TV 5.503
10-85

ILL. REF	PART NAME TEILE-BEZEICHNUNG		MOD MOD	MOD.YEAR BAUJAHR	PROD PROD	FIAT NO. BESTELL-NR	QTY STK	PART NUMBER TEILE-NUMMER
	TWO-VENTURI CARBURETOR SEE GROUP 5.40 DOPPELVERGASER SIEHE GRUPPE 5.40 CARBURATEUR A DOUBLE CORPS VOIR GROUPE 5.40 CARBURADOR DE DOBLE CUERPO VEASE EL GRUPO 5.40							
1	JET -(MAIN) HAUPTDUESE GICLEUR PRINCIPAL SURTIDOR PRINCIPAL	120 130 137,5				A) 6039792 B) 1472562 C) 6078552	2 2 2	75TF 9533 CA 69TF 9533 BA 80TF 9533 AA
2	BLEED -(MAIN JET CORRECTION) LUFTKORREKTURDUESE GICLEUR D'AUTOMATICITE SURTIDOR COMPENSADOR DE AIRE	160 200 180				A) *0553656* B) +) C) +)	2 2 2	+) 71TF 9K512 DE 11 553657
3	JET -(IDLING) LEERLAUFDUESE GICLEUR DE RALENTI SURTIDOR DE RALENTI	50 52,5 47,5				A) 6079971 B) 1472561 C) +)	2 2 2	80TF 9596 BA 69TF 9596 AA 11 710212
4	TUBE ASSY -(INJECTION) EINSPRITZROHR TUBE D'INJECTION TUBO DE INYECCION	50 55 45				A) *1472567* B) *1472516* C) *1498088*	1 1 1	+) +) +)
5	JET -(SPRAYER) VORZERSTAEUBER DIFFUSEUR SURTIDOR PULVERIZADOR					+)	2	
6	HOUSING -(THROTTLE PLATE) DROSSELKLAPPENTEIL CORPS DE PAPILLON DES GAZ PLATINA MARIPOSA DE GASES					A) +) B) +) C) +)	1 1 1	71TF 9B505 DA 71TF 9B505 AA 71TF 9B505 FA
7	COVER AND PLUGS ASSY -(CARBURETOR) VERGASERDECKEL COUVERCLE DE CUVE DE CARBURATEUR TAPA DEL CARBURADOR					A) 1498095 B) +) C) 1498093	1 1 1	71TF 9J729 DA 71TF 9J729 CA 71TF 9J729 BA
8	BODY -(AUTOMATIC CHOKE) STARTERKOERPER CORPS DE CHOKE AUTOMATIQUE CUERPO DEL ESTRANGULADOR AUTOMATICO					AB) 0710242 C) 1498102	1 1	11 710242 71TF 9K731 AA
9	DIAPHRAGM -(ACCELERATOR PUMP) PUMPENMEMBRANE MEMBRANE - POMPE D'ACCELERATION DIAFRAGMA - BOMBA ACELERADORA					A) 0710304 B) 0710007 C) 1498086	1 1 1	11 710304 11 710007 71TF 9B559 AA
10	COVER AND LEVER ASSY -(ACCELERATOR PUMP DIAPHRAGM)					AB) *0545808*	1	+)

5.503

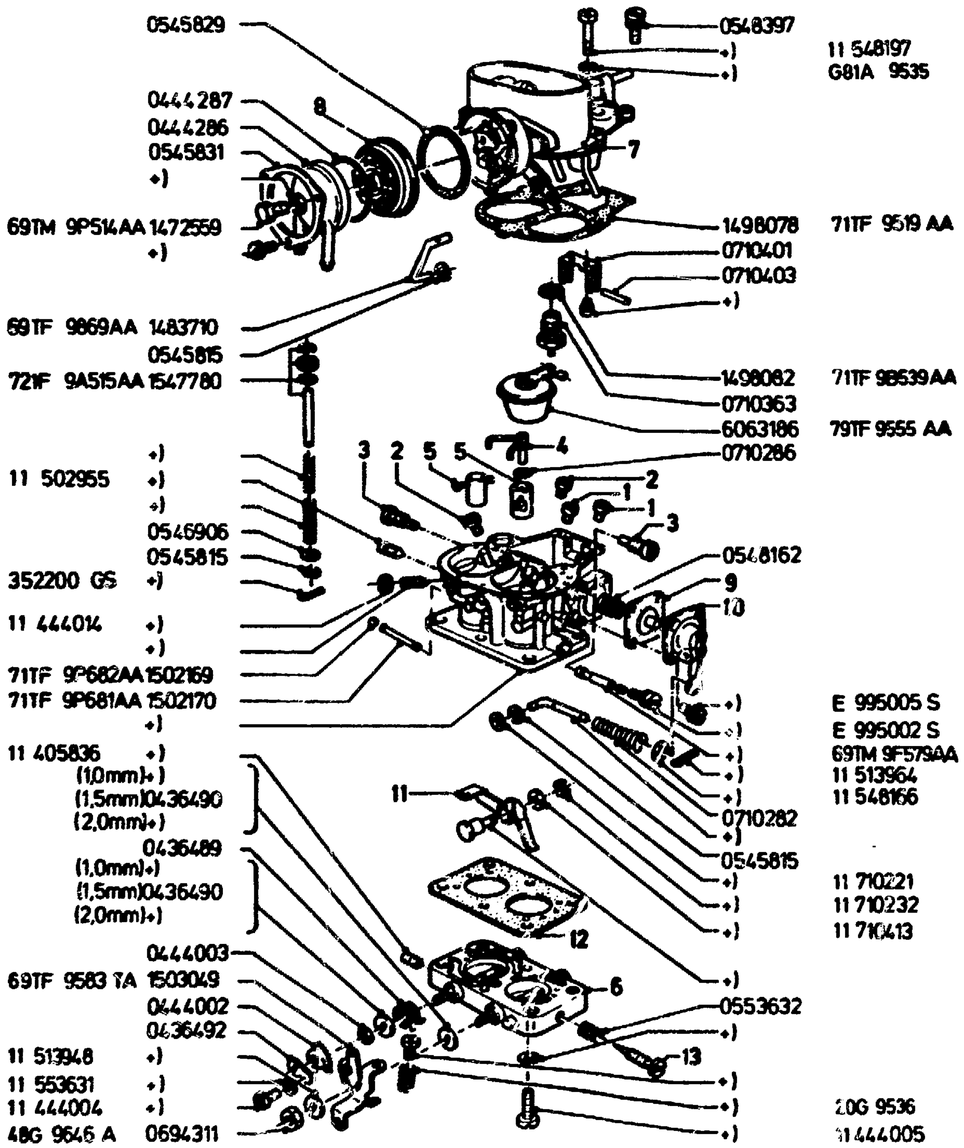

QE
TV 5.503
10-85

	DECKEL – PUMPENMEMBRANE MIT HEBEL COUVERCLE AVEC LEVIER – MEMBRANE DE POMPE D'ACCELERATION TAPA CON PALANCA – DIAFRAGMA BOMBA ACELERADORA			C) +)	1	11 710219
11	LEVER MITNEHMERHEBEL LEVIER PALANCA			AB) 1498089 C) +)	1 1	71TF 9H585 AA 11 710230
12	GASKET –(INSULATING) ISOLIERDICHTUNG JOINT ISOLANT JUNTA AISLADORA			A) 0710027 BC) 0710397	1 1	11 710027 11 710397
13	NEEDLE –(IDLE ADJUSTING) LEERLAUFGEMISCHREGULIERSCHRAUBE VIS DE RICHESSE DE RALENTI TORNILLO REGULADOR DE LA MEZCLA DE RALENTI			AC) 1498080 B) 1498079	1 1	71TF 9P524 BA 71TF 9P524 AA

5.504

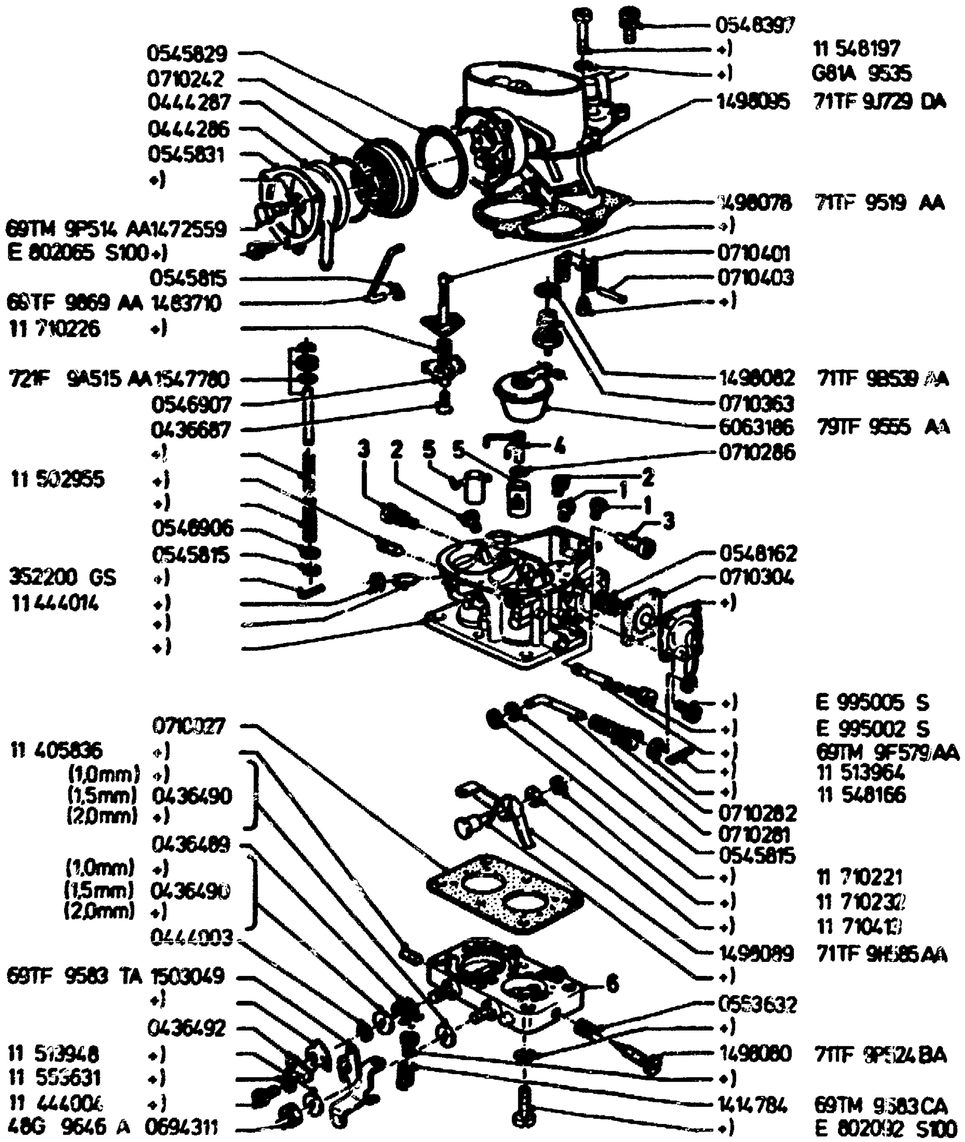

DEJ
TV 5.504
10-85

TWO-VENTURI CARBURETOR –"GB" CARBURATEUR A DOUBLE CORPS
DOPPELVERGASER CARBURADOR DE DOBLE CUERPO

ILL. REF	PART NAME TEILE-BEZEICHNUNG		MOD MOD	MOD.YEAR BAUJAHR	PROD PROD	FINIS NO. BESTELL-NR	QTY STK	PART NUMBER TEILE-NUMMER
	TWO-VENTURI CARBURETOR SEE GROUP 5.40 DOPPELVERGASER SIEHE GRUPPE 5.40 CARBURATEUR A DOUBLE CORPS VOIR GROUPE 5.40 CARBURADOR DE DOBLE CUERPO VEASE EL GRUPO 5.40							
1	JET –(MAIN) HAUPTDUESE GICLEUR PRINCIPAL SURTIDOR PRINCIPAL	120				6039792	2	75TF 9533 CA
2	BLEED –(MAIN JET CORRECTION) LUFTKORREKTURDUESE GICLEUR D'AUTOMATICITE SURTIDOR COMPENSADOR DE AIRE	160				0553656	2	11 553656
3	JET –(IDLING) LEERLAUFDUESE GICLEUR DE RALENTI SURTIDOR DE RALENTI	50				6079971	2	80TF 9596 BA
4	TUBE ASSY –(INJECTION) EINSPRITZROHR TUBE D'INJECTION TUBO DE INYECCION	50				*1472567*	1	+)
5	JET –(SPRAYER) VORZERSTAEUBER DIFFUSEUR SURTIDOR PULVERIZADOR	4,0				+)	2	11 710216
6	HOUSING –(THROTTLE PLATE) DROSSELKLAPPENTEIL CORPS DE PAPILLON DES GAZ PLATINA MARIPOSA DE GASES					+)	1	71TF 9B505 DA

5.505

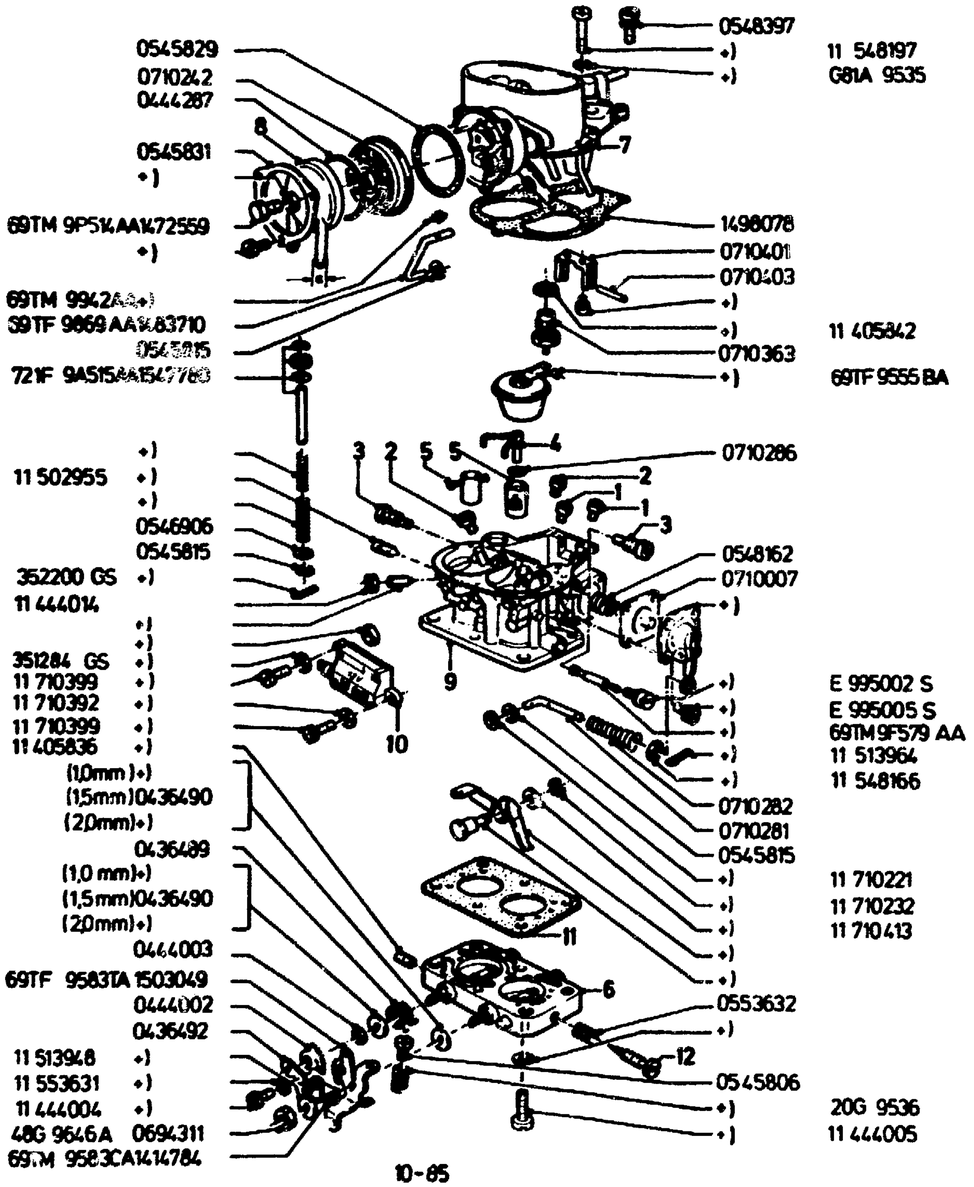

OE
TV 5505
10-85

TWO-VENTURI CARBURETOR – "GB" CARBURATEUR A DOUBLE CORPS
DOPPELVERGASER CARBURADOR DE DOBLE CUERPO

FOR 12 MM DIAMETER HOSE THE WATER CONNECTION MUST BE EXCHANGED.
FUER 12 MM SCHLAUCH WASSERANSCHLUSS MUSS WASSERANSCHLUSSTUTZEN AUSGETAUSCHT WERDEN.
POUR TUYAU FLEXIBLE DE 12 MM LA TUBULURE A EAU EST A ECHANGER.
PARA TUBO FLEXIBLE DE 12 MM SE DEBERA CAMBIAR LA TUBULADURA DE EMPALME PARA AGUA.

FOR TOW-VENTURI CARBURETOR:
FUER DOPPELVERGASER:
POUR CARBURATEUR A DOUBLE CORPS:
PARA CARBURADOR DE DOBLE CUERPO:

A) 69TM 9510 EA

B) 69TF 9510 FA

ILL. REF	PART NAME TEILE-BEZEICHNUNG		MOD MOD	MOD.YEAR BAUJAHR	PROD PROD	FINIS NO. BESTELL-NR	QTY STK	PART NUMBER TEILE-NUMMER
	TWO-VENTURI CARBURETOR SEE GROUP 5.40 DOPPELVERGASER SIEHE GRUPPE 5.40 CARBURATEUR A DOUBLE CORPS VOIR GROUPE 5.40 CARBURADOR DE DOBLE CUERPO VEASE EL GRUPO 5.40							
1	JET -(MAIN) HAUPTDUESE GICLEUR PRINCIPAL SURTIDOR PRINCIPAL	122,5 117,5				A) 6039453 B) 6006992	2 2	75TF 9533 BA 72TF 9533 CA
2	BLEED -(MAIN JET CORRECTION) LUFTKORREKTURDUESE GICLEUR D'AUTOMATICITE SURTIDOR COMPENSADOR DE AIRE	170 135				A) +) B) 0542514	2 2	11 710406 11 542514
3	JET -(IDLING) LEERLAUFDUESE GICLEUR DE RALENTI SURTIDOR DE RALENTI	40 47,5				A) 6007002 B) +)	2 2	72TF 9596 CA 11 710212
4	TUBE ASSY -(INJECTION) EINSPRITZROHR TUBE D'INJECTION TUBO DE INYECCION	50 55				A) *1472567* B) *1472516*	1 1	+) +)
5	JET -(SPRAYER) VORZERSTAEUBER DIFFUSEUR SURTIDOR PULVERIZADOR	4,0				+)	2	11 710216
6	HOUSING -(THROTTLE PLATE) DROSSELKLAPPENTEIL CORPS DE PAPILLON DES GAZ PLATINA MARIPOSA DE GASES					A) 1472574 B) +)	1 1	69TF 9B505 CA 69TF 9B505 BA
7	COVER AND PLUGS ASSY -(CARBURETOR) VERGASERDECKEL COUVERCLE DE CUVE DE CARBURATEUR TAPA DEL CARBURADOR					A) +) B) +)	1 1	69TF 9524 UA 69TF 9524 ACA
8	COVER ASSY -(AUTOMATIC CHOKE) STARTERDECKEL COUVERCLE - CHOKE AUTOMATIQUE TAPA - ESTRANGULADOR AUTOMATICO	A = 8 MM A = 12 MM				0444286 *1414808*	1 1	11 444286 +)
9	BODY ASSY -(TWO-VENTURI CARBURETOR) GEHAEUSE - DOPPELVERGASER CORPS DE CARBURATEUR					A) +) B) +)	1 1	69TF 9511 AA 11 710387

5.505

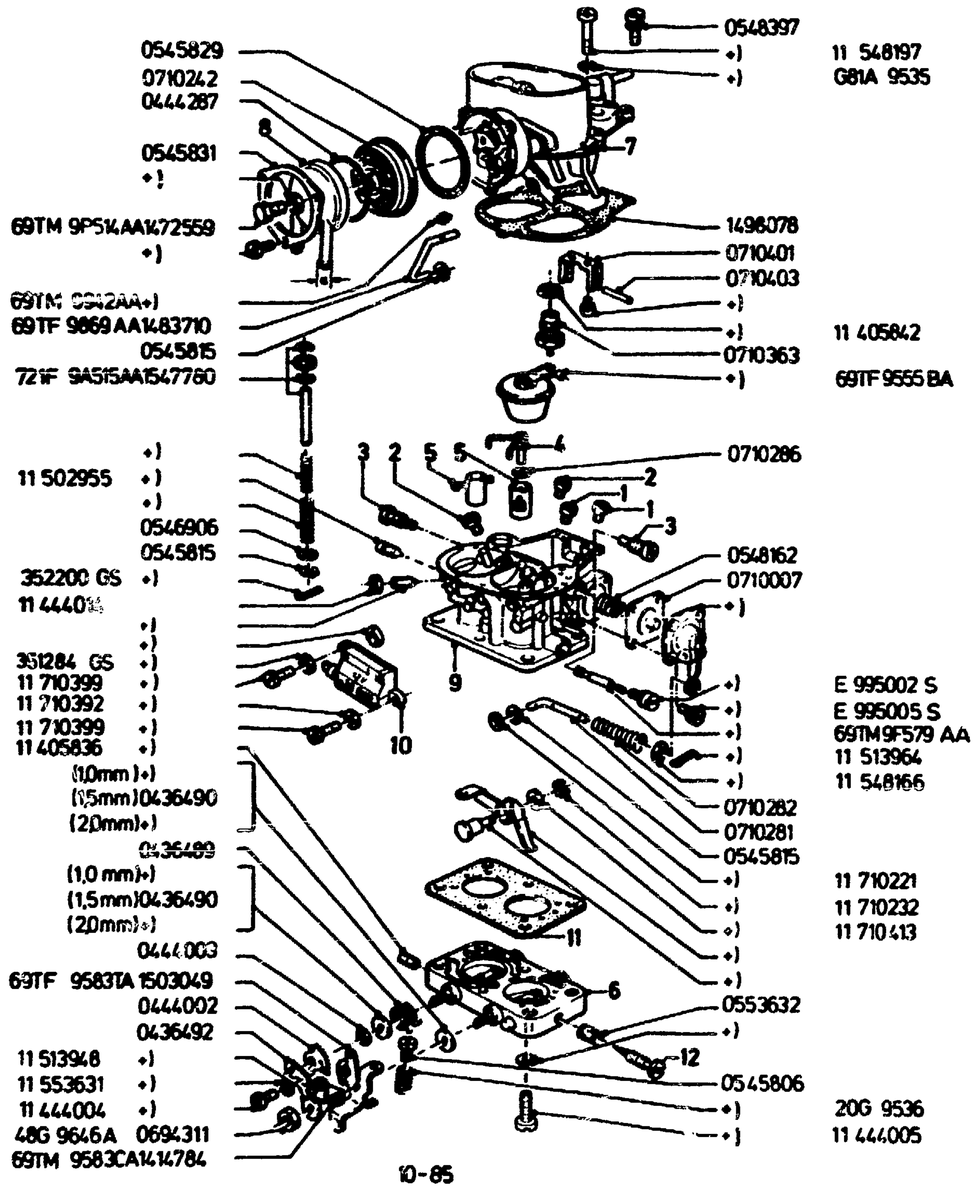

10-85

DE
TV 5505
10-85

	CUERPO DEL CARBURADOR					
10	VALVE ASSY –(THERMAL STARTER) THERMO-STARTVENTIL SOUPAPE THERMIQUE DE MISE EN MARCHE VALVULA TERMICA DE PUESTA EN MARCHA			A) +) B) 0710370	1 1	11 710391 11 710370
11	GASKET –(INSULATING) ISOLIERDICHTUNG JOINT ISOLANT JUNTA AISLADORA			A) 0710027 B) 0710397	1 1	11 710027 11 710397
12	NEEDLE –(IDLE ADJUSTING) LEERLAUFGEMISCHREGULIERSCHRAUBE VIS DE RICHESSE DE RALENTI TORNILLO REGULADOR DE LA MEZCLA DE RALENTI			A) 0553644 B) 0710342	2 2	11 553644 11 710342

5.506

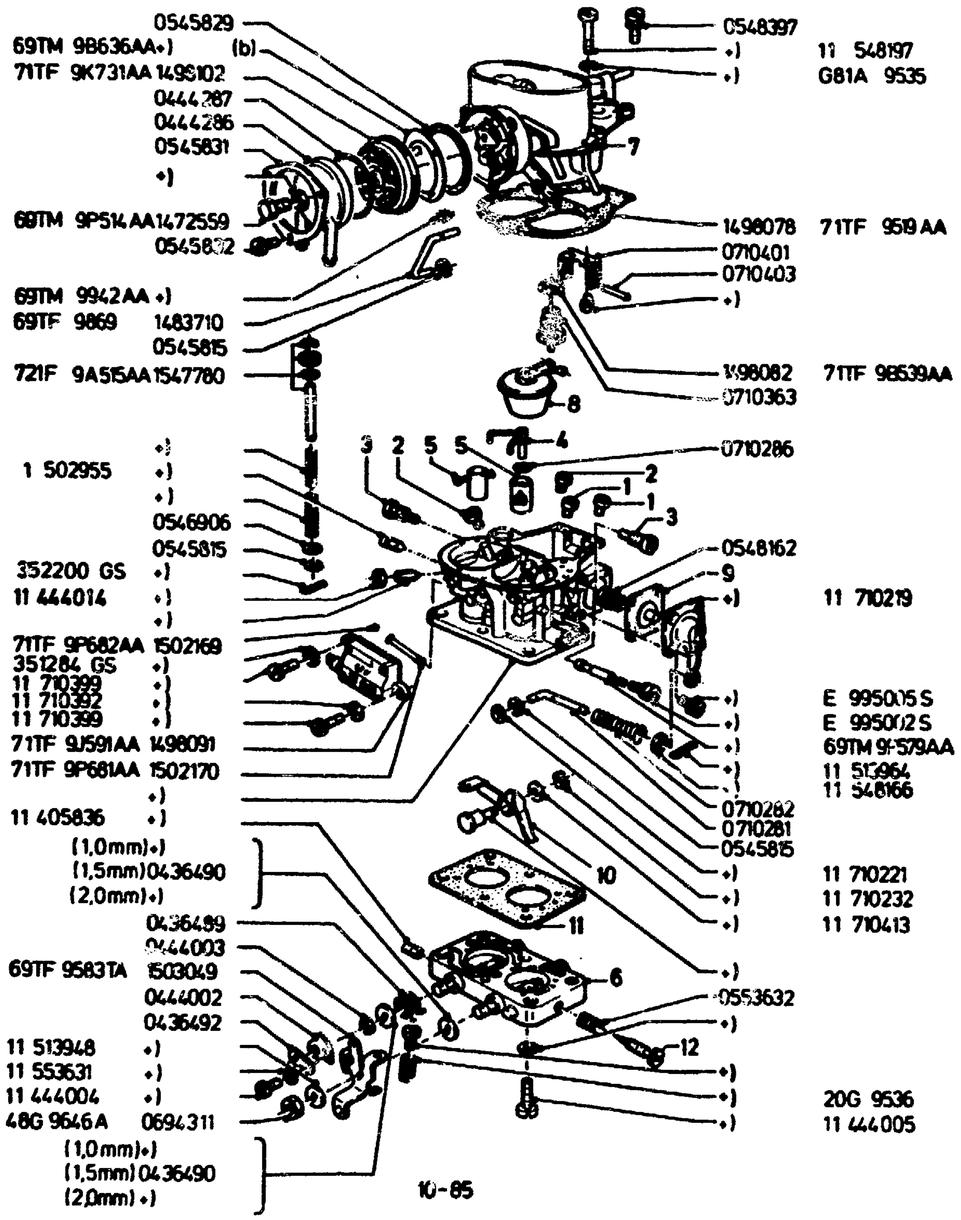

OE
TV5.506
10-85

TWO-VENTURI CARBURETOR – "GB" – CARBURATEUR A DOUBLE CORPS
DOPPELVERGASER – CARBURADOR DE DOBLE CUERPO

FOR TWO-VENTURI CARBURETOR:
FUER DOPPELVERGASER:
POUR CARBURATEUR A DOUBLE CORPS:
A CARBURADOR DE DOBLE CUERPO:

A) 71TF 9510 JA

B) 71TF 9510 NA

C) 71TF 9510 UA

ILL. REF	PART NAME TEILE-BEZEICHNUNG		MOD MOD	MOD.YEAR BAUJAHR	PROD PROD	FINIS NO. BESTELL-NR	QTY STK	PART NUMBER TEILE-NUMMER
	TWO-VENTURI CARBURETOR SEE GROUP 5.40 DOPPELVERGASER SIEHE GRUPPE 5.40 CARBURATEUR A DOUBLE CORPS VOIR GROUPE 5.40 CARBURADOR DE DOBLE CUERPO VEASE EL GRUPO 5.40							
1	JET -(MAIN) HAUPTDUESE GICLEUR PRINCIPAL SURTIDOR PRINCIPAL	122,5 130 135				A) 6039453 B) 1472562 C) 0548313	2 2 2	75TF 9533 BA 69TF 9533 BA 11 548313
2	BLEED -(MAIN JET CORRECTION) LUFTKORREKTURDUESE GICLEUR D'AUTOMATICITE SURTIDOR COMPENSADOR DE AIRE	185 200 190				A) +) B) +) C) +)	2 2 2	69TF 9K511 BA 71TF 9K512 DE 71TF 9K512 CA
3	JET -(IDLING) LEERLAUFDUESE GICLEUR DE RALENTI SURTIDOR DE RALENTI	52,5 47,5 45				A) 1472561 B) +) C) 6038308	2 2 2	69TF 9596 AA 11 710212 75TF 9596 AA
4	TUBE ASSY -(INJECTION) EINSPRITZROHR TUBE D'INJECTION TUBO DE INYECCION	50 55				AB) *1472567* C) *1472516*	1 1	+) +)
5	JET -(SPRAYER) VORZERSTAEUBER DIFFUSEUR SURTIDOR PULVERIZADOR					+)	2	
6	HOUSING -(THROTTLE PLATE) DROSSELKLAPPENTEIL CORPS DE PAPILLON DES GAZ PLATINA MARIPOSA DE GASES					A) +) BC) +)	1 1	71TF 9B505 EA 71TF 9B505 GA
7	COVER AND PLUGS ASSY -(CARBURETOR) VERGASERDECKEL COUVERCLE DE CUVE DE CARBURATEUR TAPA DEL CARBURADOR					A) +) B) +) C) +)	1 1 1	71TF 9J729 AA 71TF 9J729 KA 71TF 9J729 EA
8	FLOAT ASSY SCHWIMMER FLOTTEUR FLOTADOR					A) 1498085 BC) 6063186	1 1	71TF 9555 BA 79TF 9555 AA
9	DIAPHRAGM -(ACCELERATOR PUMP) PUMPENMEMBRANE MEMBRANE - POMPE D'ACCELERATION DIAFRAGMA - BOMBA ACELERADORA					A) 0710007 B) 1498086 C) 1498087	1 1 1	11 710007 71TF 9B559 AA 71TF 9B559 BA
10	LEVER					AB) 1498089	1	71TF 9H585 AA

5.506

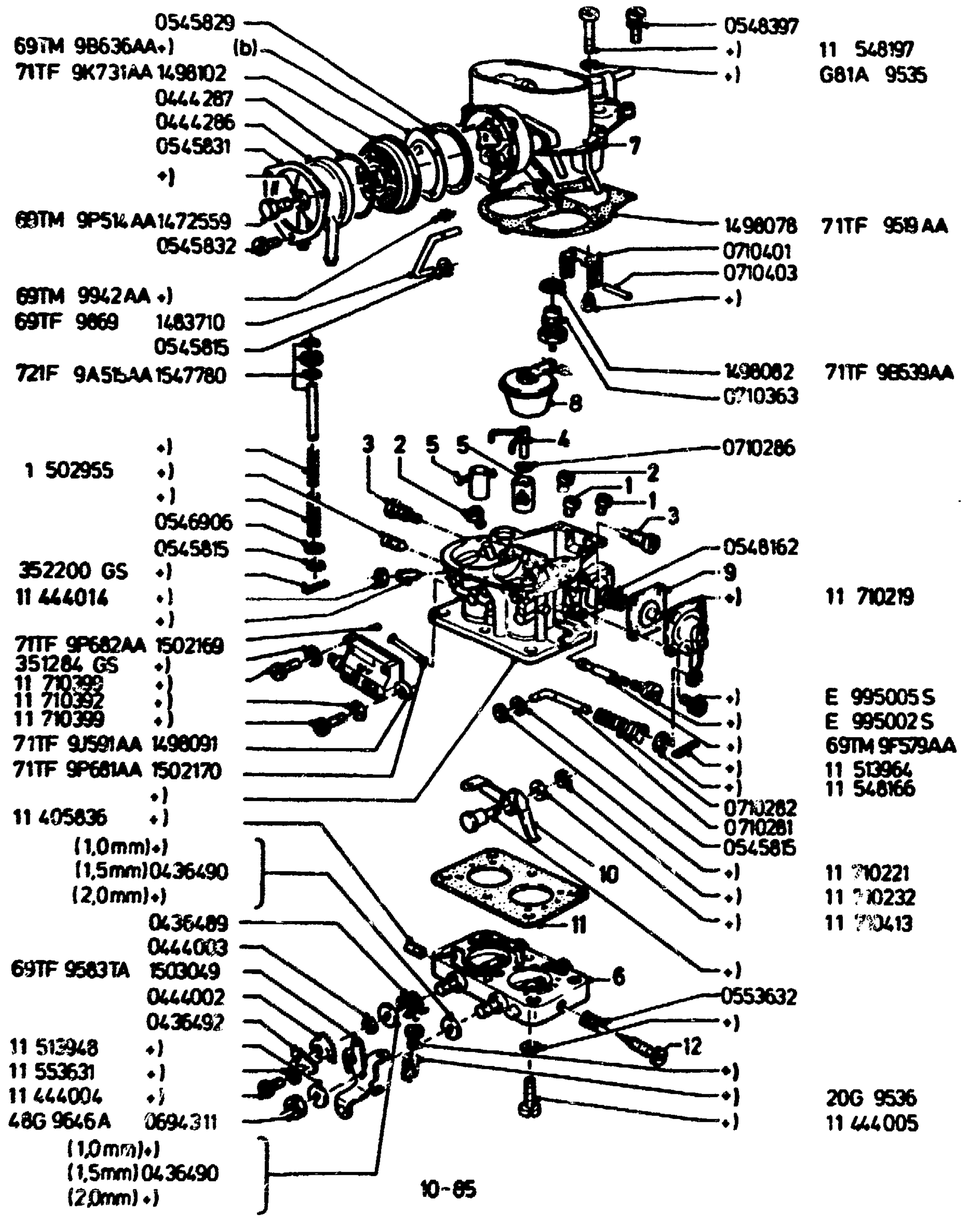

OE
TV 5.506
10-85

	MITNEHMERHEBEL LEVIER PALANCA			C) +)	1	11 710230
11	GASKET -(INSULATING) ISOLIERDICHTUNG JOINT ISOLANT JUNTA AISLADORA			A) 0710027 BC) 0710397	1 1	11 710027 11 710397
12	NEEDLE -(IDLE ADJUSTING) LEERLAUFGEMISCHREGULIERSCHRAUBE VIS DE RICHESSE DE RALENTI TORNILLO REGULADOR DE LA MEZCLA DE RALENTI			AB) 1498080 C) 1498079	2 2	71TF 9P524 BA 71TF 9P524 AA

5.507

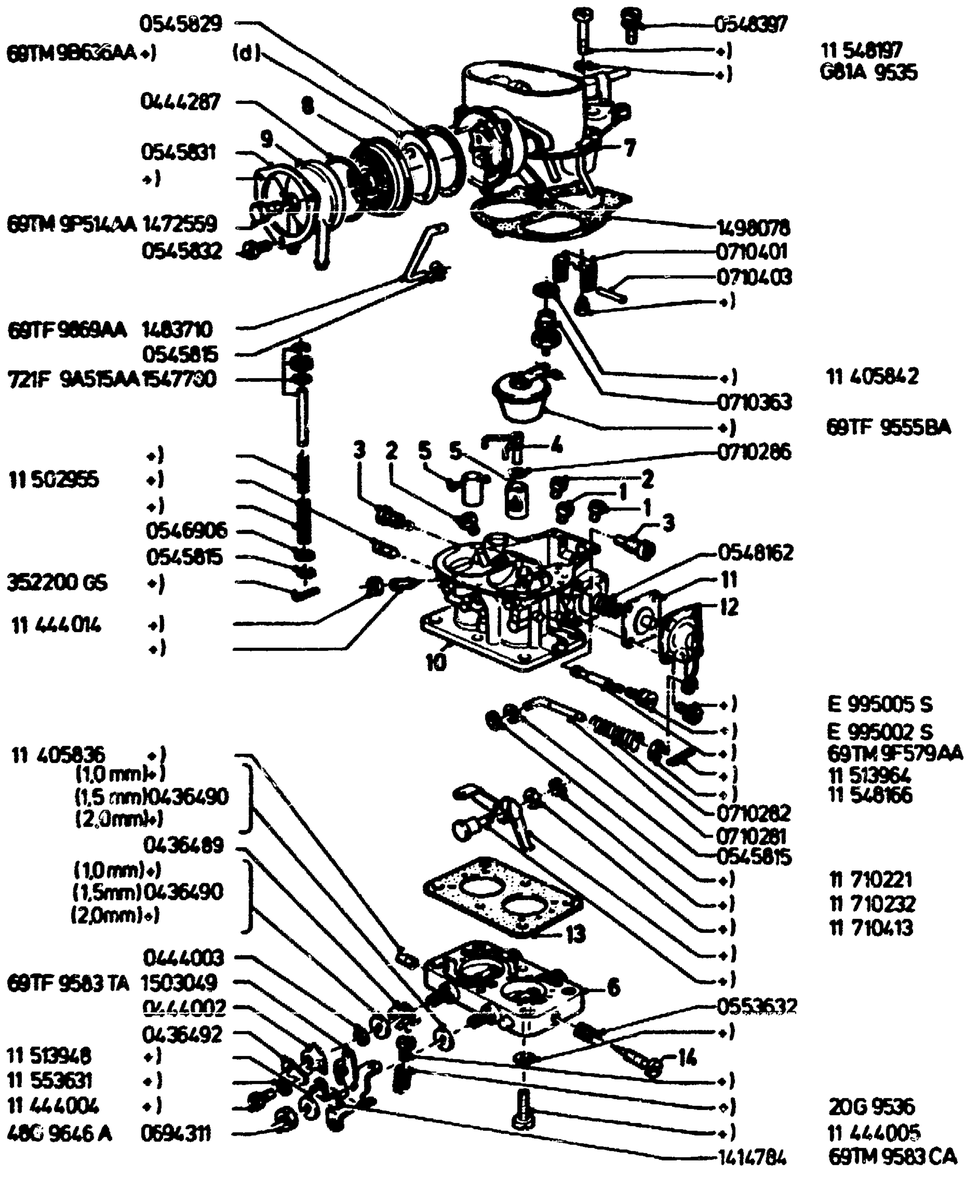

OE
TV 5.507
10-85

TWO-VENTURI CARBURETOR	-"GB"	CARBURATEUR A DOUBLE CORPS
DOPPELVERGASER		CARBURADOR DE DOBLE CUERPO

FOR 12 MM DIAMETER HOSE THE WATER CONNECTION MUST BE EXCHANGED.
FUER 12 MM SCHLAUCH WASSERANSCHLUSS MUSS WASSERANSCHLUSSTUTZEN AUSGETAUSCHT WERDEN.
POUR TUYAU FLEXIBLE DE 12 MM LA TUBULURE A EAU EST A ECHANGER.
PARA TUBO FLEXIBLE DE 12 MM SE DEBERA CAMBIAR LA TUBULADURA DE EMPALME PARA AGUA.

FOR TWO-VENTURI CARBURETOR:
FUER DOPPELVERGASER:
POUR CARBURATEUR A DOUBLE CORPS:
PARA CARBURADOR DE DOBLE CUERPO:

A) 69TF 9510 AA

B) 69TF 9510 CA

C) 69TF 9510 BA

D) 70TF 9510 AA

ILL. REF	PART NAME / TEILE-BEZEICHNUNG		MOD MOD	MOD.YEAR BAUJAHR	PROD PROD	FINIS NO. BESTELL-NR	QTY STK	PART NUMBER TEILE-NUMMER
	TWO-VENTURI CARBURETOR SEE GROUP 5,40 DOPPELVERGASER SIEHE GRUPPE 5,40 CARBURATEUR A DOUBLE CORPS VOIR GROUPE 5,40 CARBURADOR DE DOBLE CUERPO VEASE EL GRUPO 5,40							
1	JET -(MAIN)	127,5				A) 0548314	2	11 548314
	HAUPTDUESE	122,5				B) 6039453	2	75TF 9533 BA
	GICLEUR PRINCIPAL	117,5				C) 6006992	2	72TF 9533 CA
	SURTIDOR PRINCIPAL	130,0				D) 1472562	2	69TF 9533 BA
2	BLEED -(MAIN JET CORRECTION)	160				A) 0553656	2	11 553656
	LUFTKORREKTURDUESE	165				B) 0710217	2	11 710217
	GICLEUR D'AUTOMATICITE	120				C) 0548154	2	11 548154
	SURTIDOR COMPENSADOR DE AIRE	150				D) +)	2	69TF 9K511 AA
3	JET -(IDLING)	40				AB) 6007002	2	72TF 9596 CA
	LEERLAUFDUESE	47,5				C) +)	2	11 710212
	GICLEUR DE RALENTI	52,5				D) 1472561	2	69TF 9596 AA
	SURTIDOR DE RALENTI							
4	TUBE ASSY -(INJECTION)	50				ABD) *1472567*	1	+)
	EINSPRITZROHR	55				C) *1472516*	1	+)
	TUBE D'INJECTION							
	TUBO DE INYECCION							
5	JET -(SPRAYER)	4,0				+)	2	11 710216
	VORZERSTAEUBER							
	DIFFUSEUR							
	SURTIDOR PULVERIZADOR							
6	HOUSING -(THROTTLE PLATE)					AB) +)	1	69TF 9B505 EA
	DROSSELKLAPPENTEIL					C) +)	1	69TF 9B505 FA
	CORPS DE PAPILLON DES GAZ					D) 1472580	1	69TF 9B505 HA
	PLATINA MARIPOSA DE GASES							
7	COVER AND PLUGS ASSY -(CARBURETOR)					A) +)	1	69TF 9524 YA
	VERGASERDECKEL					B) +)	1	69TF 9524 TA
	COUVERCLE DE CUVE DE CARBURATEUR					C) 1483908	1	69TF 9524 MA
	TAPA DEL CARBURADOR					D) 1483902	1	69TF 9524 AAA
8	BODY -(AUTOMATIC CHOKE)					A) *0710367*	1	+)
	STARTERKOERPER					BCD) 0710242	1	11 710242
	CORPS DE CHOKE AUTOMATIQUE							
	CUERPO DEL ESTRANGULADOR AUTOMATICO							

5.507

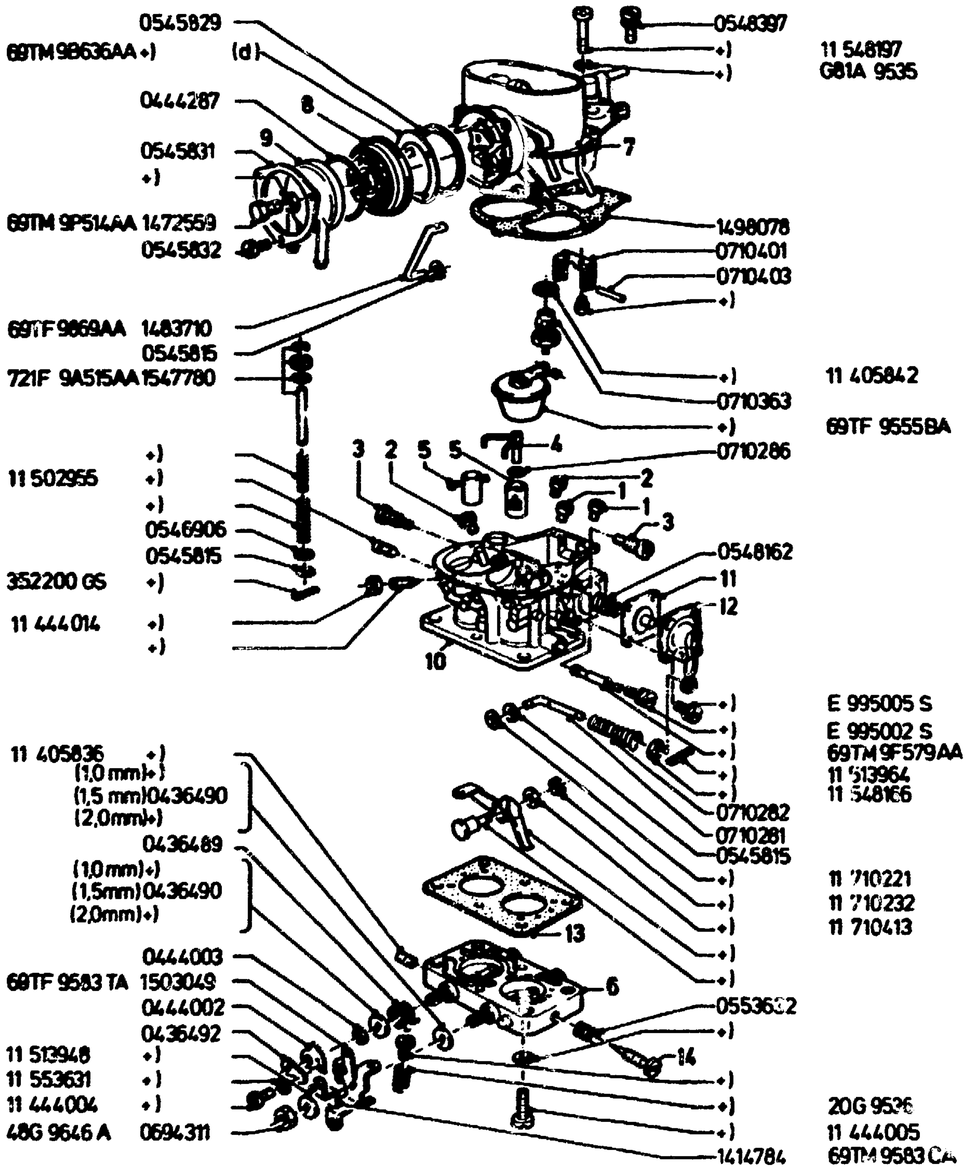

OE
TV 5.507
10-85

9	COVER ASSY -(AUTOMATIC CHOKE) STARTERDECKEL COUVERCLE - CHOKE AUTOMATIQUE TAPA - ESTRANGULADOR AUTOMATICO	A = 8 MM A = 12 MM			0444286 *1414808*	1 1	11 444286 +)
10	BODY ASSY -(TWO-VENTURI CARBURETOR) GEHAEUSE - DOPPELVERGASER CORPS DE CARBURATEUR CUERPO DEL CARBURADOR				A) +) B) +) C) +) D) +)	1 1 1 1	69TM 9511 HA 69TF 9511 TA 69GM 9511 AA 69TF 9511 AAA
11	DIAPHRAGM -(ACCELERATOR PUMP) PUMPENMEMBRANE MEMBRANE - POMPE D'ACCELERATION DIAFRAGMA - BOMBA ACELERADORA				ABD) 0710304 C) 0710007	1 1	11 710304 11 710007
12	COVER AND LEVER ASSY -(ACCELERATOR PUMP DIAPHRAGM) DECKEL - PUMPENMEMBRANE MIT HEBEL COUVERCLE AVEC LEVIER - MEMBRANE DE POMPE D'ACCELERATION TAPA CON PALANCA - DIAFRAGMA BOMBA ACELERADORA				ACD) B) *0545808*	1 1	11 710219 +)
13	GASKET -(INSULATING) ISOLIERDICHTUNG JOINT ISOLANT JUNTA AISLADORA				AB) 0710027 CD) 071039[illegible]	1 1	11 710027 11 710397
14	NEEDLE -(IDLE ADJUSTING) LEERLAUFGEMISCHREGULIERSCHRAUBE VIS DE RICHESSE DE RALENTI TORNILLO REGULADOR DE LA MEZCLA DE RALENTI				AB) 0553644 C) 0710342 D) *0405843*	2 2 2	11 553644 11 710342 +)

5.600

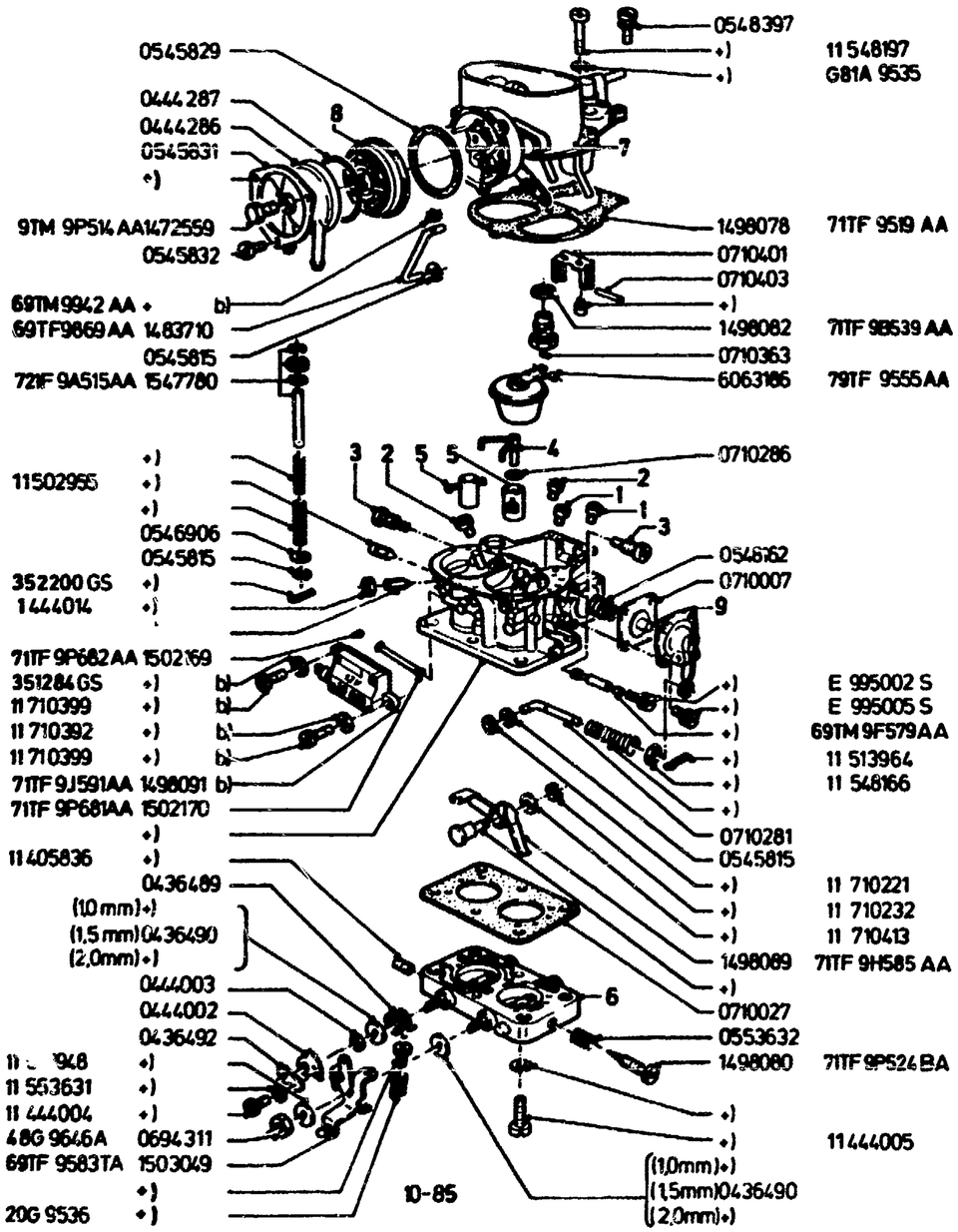

OE
TV5.600
10-85

TWO-VENTURI CARBURETOR – "GB" CARBURATEUR A DOUBLE CORPS
DOPPELVERGASER CARBURADOR DE DOBLE CUERPO

FOR TWO-VENTURI CARBURETOR:
FUER DOPPELVERGASER:
POUR CARBURATEUR A DOUBLE CORPS:
PARA CARBURADOR DE DOBLE CUERPO:

A) 71TF 9510 DA

A) 71TF 9510 AHA

B) 71TF 9510 EA

B) 71TF 9510 AJA

ILL. REF	PART NAME TEILE-BEZEICHNUNG		MOD MOD	MOD.YEAR BAUJAHR	PROD PROD	FINIS NO. BESTELL-NR	QTY STK	PART NUMBER TEILE-NUMMER
	TWO-VENTURI CARBURETOR SEE GROUP 5.40 DOPPELVERGASER SIEHE GRUPPE 5.40 CARBURATEUR A DOUBLE CORPS VOIR GROUPE 5.40 CARBURADOR DE DOBLE CUERPO VEASE EL GRUPO 5.40							
1	JET –(MAIN) HAUPTDUESE GICLEUR PRINCIPAL SURTIDOR PRINCIPAL	120 122,5				A) 0548152 B) 6039453	2 2	11 548152 75TF 9533 BA
2	[illegible] –(MAIN JET CORRECTION) LUFTKORREKTURDUESE GICLEUR D'AUTOMATICITE SURTIDOR COMPENSADOR DE AIRE	160 185				A) 0553656 B) +)	2 2	11 553656 69TF 9K512 BA
3	JET –(IDLING) LEERLAUFDUESE GICLEUR DE RALENTI SURTIDOR DE RALENTI	50 52,5				A) 6079971 B) 1472561	2 2	80TF 9596 BA 69TF 9596 AA
4	TUBE ASSY –(INJECTION) EINSPRITZROHR TUBE D'INJECTION TUBO DE INYECCION	50				*1472567*	1	+)
5	JET –(SPRAYER) VORZERSTAEUBER DIFFUSEUR SURTIDOR PULVERIZADOR					+)	2	
6	HOUSING –(THROTTLE PLATE) DROSSELKLAPPENTEIL CORPS DE PAPILLON DES GAZ PLATINA MARIPOSA DE GASES					A) +) B) +)	1 1	71TF 9B505 DA 71TF 9B505 EA
7	COVER AND PLUGS ASSY –(CARBURETOR) VERGASERDECKEL COUVERCLE DE CUVE DE CARBURATEUR TAPA DEL CARBURADOR					A) 1498100 B) +)	1 1	71TF 9J729 JA 71TF 9J729 HA
8	BODY –(AUTOMATIC CHOKE) STARTERKOERPER CORPS DE CHOKE AUTOMATIQUE CUERPO DEL ESTRANGULADOR AUTOMATICO					A) 0710242 B) 1498102	1 1	11 710242 71TF 9K731 AA
9	COVER AND LEVER ASSY –(ACCELERATOR PUMP DIAPHRAGM) DECKEL – PUMPENMEMBRANE MIT HEBEL COUVERCLE AVEC LEVIER – MEMBRANE DE POMPE D'ACCELERATION					A) *0545809* B) +)	1 1	+) 11 710219

5.600

TAPA CON PALANCA – DIAFRAGMA BOMBA ACELERADORA

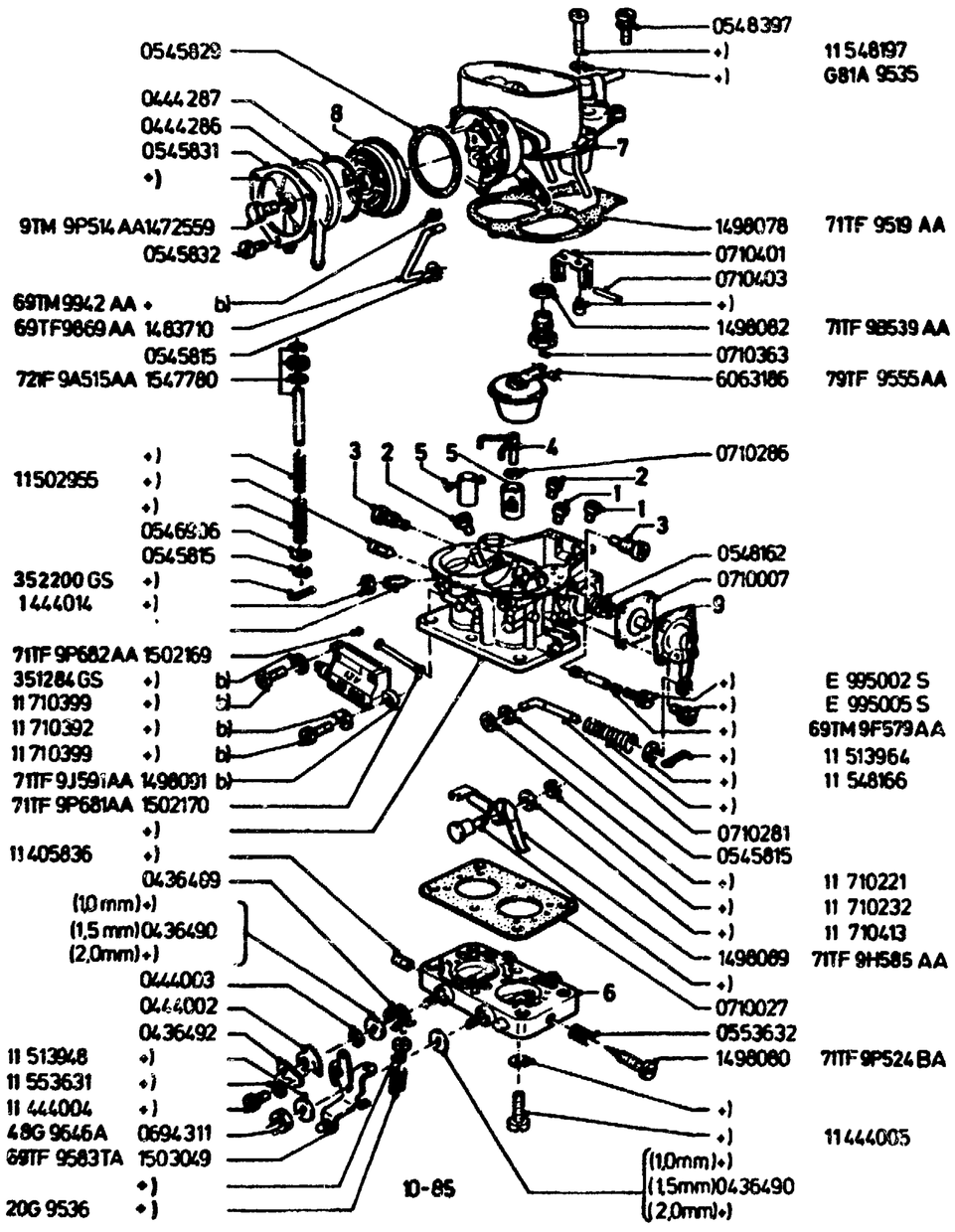

OE
TV 5.600
10-85

5.80

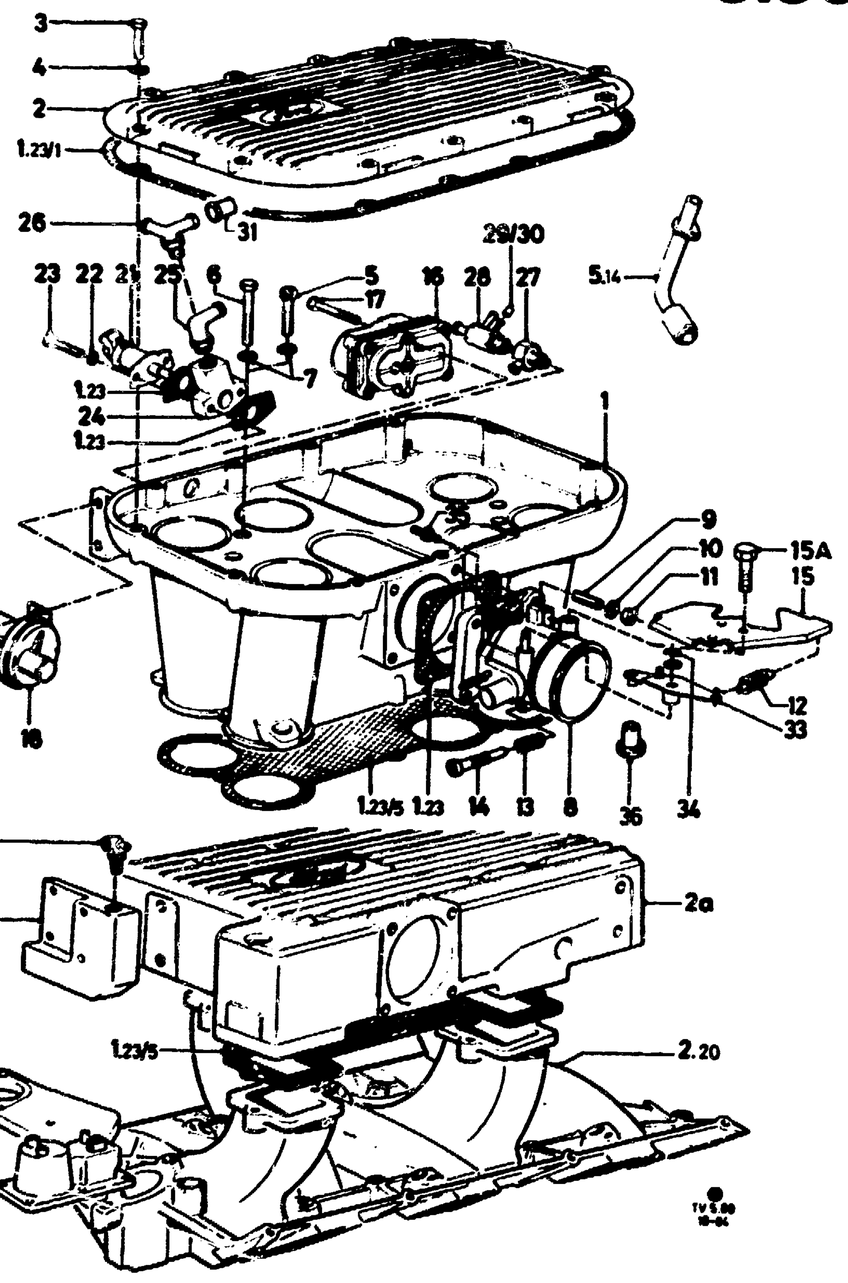

AIR PLENUM CHAMBER — TV 281 — CHAMBRE D'AIR ASPIRE
ANSAUGLUFTKAMMER — CAMARA DE AIRE ASPIRADO

ILL. REF	PART NAME / TEILE-BEZEICHNUNG		MOD MOD	MOD.YEAR BAUJAHR	PROD PROD	FINIS NO. BESTELL-NR	QTY STK	PART NUMBER TEILE-NUMMER
1	CHAMBER ASSY – (AIR PLENUM) ANSAUGLUFTKAMMER CHAMBRE D'AIR ASPIRE CAMARA DE AIRE ASPIRADO			0976–0777	D	1562388	1	H75TM 9425 BA
2 2A	COVER ASSY – (AIR PLENUM CHAMBER) DECKEL – LUFTKAMMER COUVERCLE – CHAMBRE D'AIR CUBIERTA – CAMARA DE AIRE			0976–0777	D	+)	1	H75TM 9424 AA
		GRANADA/CAPRI –"S"		0877–0882		6052507	1	78TF 9P802 AA
		GRANADA/CAPRI –"S","CH"		0882–		6052507	1	78TF 9P802 AA
		GRANADA/CAPRI +"S"		0877–0882		6054365	1	78TF 9P802 BA
		GRANADA/CAPRI +"S","CH"		0882–0285		6054365	1	78TF 9P802 BA
		SIERRA –"S","CH"				6118274	1	83TF 9P802 AB
		SIERRA +"S","CH"		-0585		6118275	1	83TF 9P802 BB
	SECURING AIR PLENUM CHAMBER COVER BEFESTIGUNG DECKEL LUFTKAMMER FIXATION COUVERCLE DE CHAMBRE D'AIR SUJECION CUBIERTA CAMARA DE AIRE							
3	BOLT – (HEX. HEAD) SECHSKANTSCHRAUBE VIS A TETE SIX PANS TORNILLO CON CABEZA HEXAGONAL	M6X20 M6X100		0976–0777 0877–	D	0241729 6055195	12 8	E602167 S72 E800626 S74
4	WASHER – (SPRING) FEDERSCHEIBE RONDELLE ELASTIQUE ARANDELA ELASTICA	B6 B6		0976–0777 0877–	D	1459510 1623816	12 8	E630024 S71 E630024 S207
	SECURING AIR PLENUM CHAMBER BEFESTIGUNG LUFTKAMMER FIXATION CHAMBRE D'AIR SUJECION CAMARA DE AIRE							
5	SCREW – (SOCKET HEAD CAP) INNENSECHSKANTSCHRAUBE VIS A SIX PANS CREUX TORNILLO CON HEXAGONO INTERIOR	M8X25		0976–		1574761	4	+)
6	BOLT – (HEX. HEAD) SECHSKANTSCHRAUBE VIS A TETE SIX PANS TORNILLO CON CABEZA HEXAGONAL	M8X40 M8X40		0976– 0976–	GB D	1515049 1622795	2 2	E804221 S E804221 S76
7	WASHER – (FLAT) UNTERLEGSCHEIBE RONDELLE PLATE ARANDELA PLANA	8,3X12X1 8,4X17X2		0976–0777 0877–	D	*1574771* 1444685	6 8	+) E630027 S71
8	CONNECTOR –(THROTTLE PLATE) DROSSELKLAPPENSTUTZEN TUBULURE DE PAPILLON DES GAZ TUBULADURA MARIPOSA DE GASES							
	GRANADA/CAPRI			0976–0777	D	1562395	1	H75TM 9521 AB
		–"S"		0877–0882		6057098	1	78TF 9521 AA

5.80

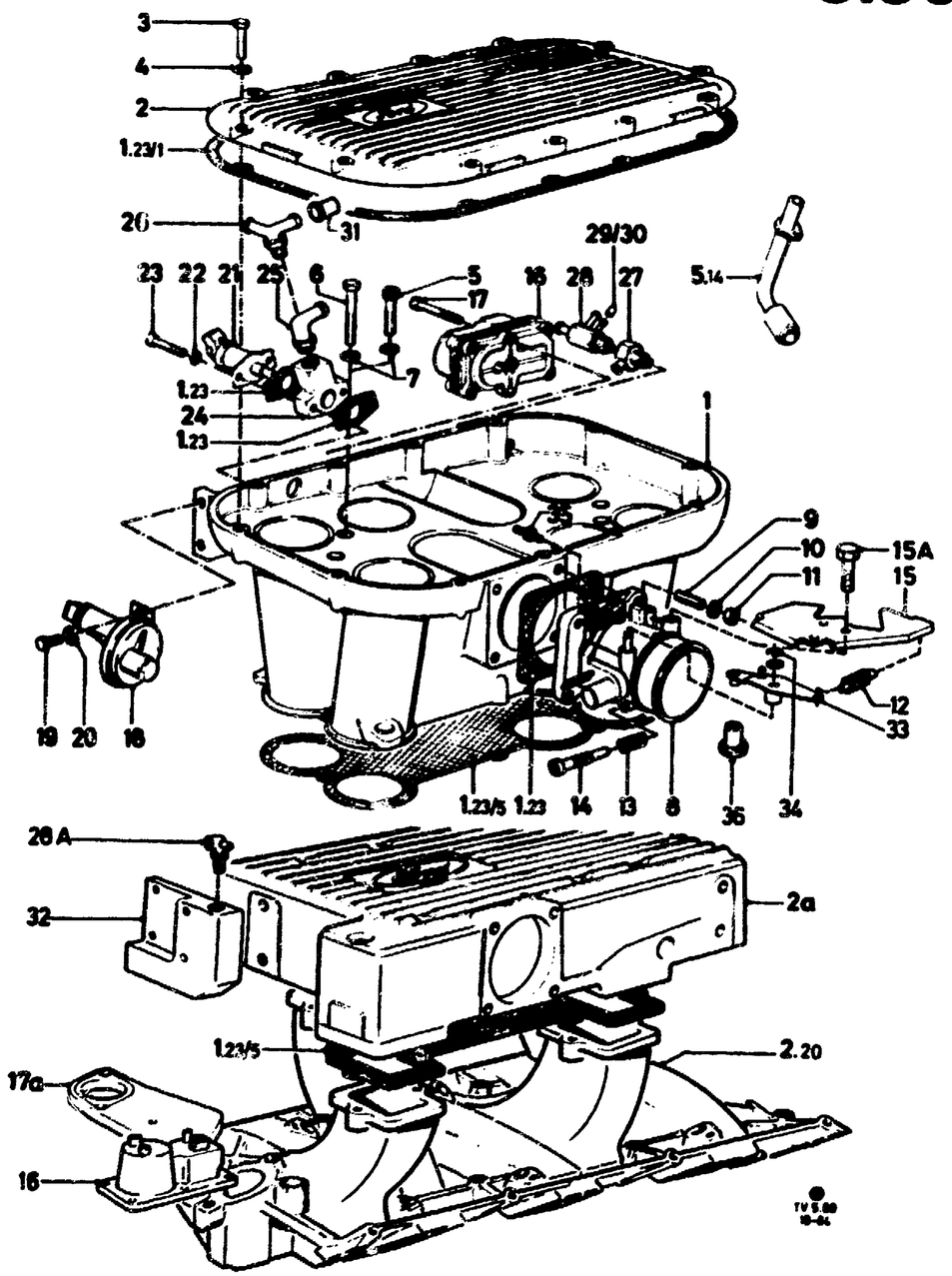

			-"S","CH"	0882-		6057098	1	78TF 9521 AA
			+"S" MANUAL	1077-0882	D	6061868	1	78TF 9521 CA
			+"S","CH" MANUAL	0882-	D	6061868	1	78TF 9521 CA
			+"S" AUTOMAT	1077-0882	D	6057099	1	78TF 9521 BA
			+"S","CH" AUTOMAT	0882-	D	6057099	1	78TF 9521 BA
	SIERRA							
			-"S","CH"			6129357	1	83TF 9521 BB
			+"S","CH"		D	6130013	1	84TF 9521 AA
						1634826	MIX	84TF 9521 AB
	SECURING THROTTLE PLATE CONNECTOR BEFESTIGUNG DROSSELKLAPPENSTUTZEN FIXATION TUBULURE DE PAPILLON DES GAZ SUJECION TUBULADURA MARIPOSA DE GASES							
9	STUD STIFTSCHRAUBE GOUJON ESPARRAGO	M6X20		0976-		1574760	4	E804307 S72
10	WASHER - (FLAT) UNTERLEGSCHEIBE RONDELLE PLATE ARANDELA PLANA			0976-		1459510	4	E630024 S71
(10A)	LOCKWASHER FEDERRING RONDELLE GROWER ARANDELA DE MUELLE	A6				0206306	4	E630152 S71
11	NUT - (HEX.) SECHSKANTMUTTER ECROU A SIX PANS TUERCA HEXAGONAL	M6		0976-		0204716	4	E630012 S72
12	SPRING - (THROTTLE PLATE RETRACTING) RUECKZUGFEDER - DROSSELKLAPPE RESSORT DE RAPPEL - PAPILLON DES GAZ MUELLE DE RETROCESO - MARIPOSA DE GASES			0976-0777 0877-	D	*1574749* 6057124	1 1	+) 78TF 9B569 AA
13	SPRING - (ENGINE IDLING ADJUSTING SCREW) FEDER - LEERLAUFEINSTELLSCHRAUBE RESSORT - VIS DE REGLAGE DE RALENTI DU MOTEUR RESORTE - TORNILLO DE AJUSTE RALENTI MOTOR			0976-0777 0877-	D	1574740 6057122	1 1	H75TM 9578 AA 78TF 9N545 AA
14	SCREW - (ENGINE IDLING ADJUSTING) LEERLAUFEINSTELLSCHRAUBE VIS DE REGLAGE DE RALENTI DU MOTEUR TORNILLO DE AJUSTE RALENTI MOTOR			0976-	D GB	1574773 6057153	1 1	H75TM 9B538 AA E802230 S72
15	BRACKET - (THROTTLE PLATE) HALTER - DROSSELKLAPPE SUPPORT - PAPILLON DES GAZ SOPORTE - MARIPOSA DE GASES	 SIERRA SIERRA		0976-0777 -0684 0684-	D	+) 6131152 6142340	1 1 1	H75TM 9K703 AA 83TF 9P893 BB 83TF 9P893 BC
15A	BOLT -(HEX. HEAD) SECHSKANTSCHRAUBE VIS A TETE SIX PANS TORNILLO CON CABEZA HEXAGONAL	M8 X 25				1461203	2	E602188 S72
(15B)	TRUNNION DREHZAPFEN TOURILLON PIVOTE	GRANADA/CAPRI SIERRA				1637729 5012442	1 1	84TF 9N705 AA 84SF 9N705 AA
16	REGULATOR ASSY - (ENGINE RUN UP MIXTURE ENRICHMENT) WARMLAUFREGLER							

5.80

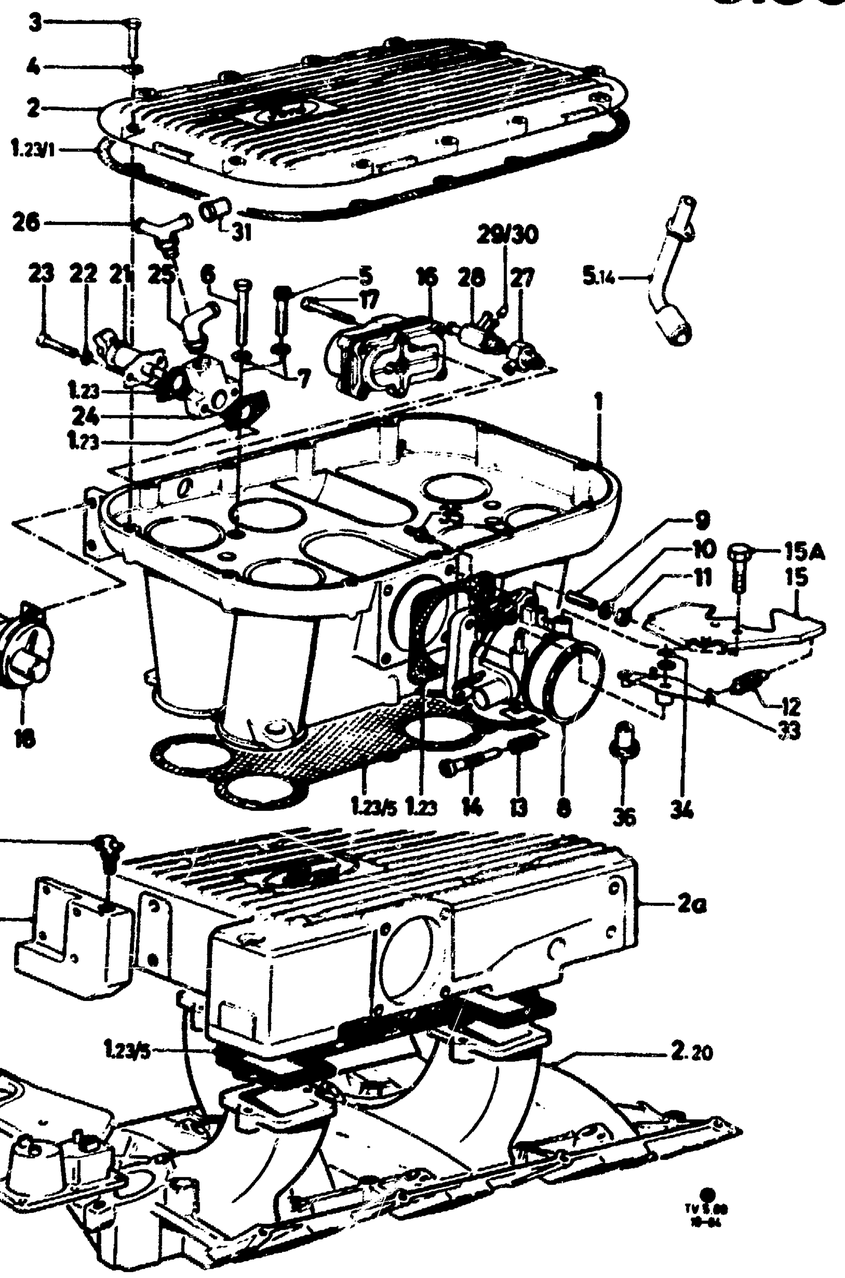

	REGULATEUR D'ENRICHISSEMENT DE MELANGE (RECHAUFFAGE DU MOTEUR) REGULADOR DE ENRIQUECIMIENTO DE MEZCLA (CALENTAMIENTO DEL MOTOR)						
		GRANADA/CAPRI			6051871	1	78TF 9P845 AA
		SIERRA			6123194	1	83TF 9P845 BA
	SECURING REGULATOR BEFESTIGUNG WARMLAUFREGLER FIXATION REGULATEUR SUJECION REGULADOR						
17	SCREW – (PAN HEAD) ZYLINDERSCHRAUBE VIS A TETE CYLINDRIQUE TORNILLO CON CABEZA CILINDRICA	M6X50	0976–		1574763	2	E804501 S72
17A	BRACKET HALTER SUPPORT SOPORTE		0877–		6059611	1	78TF 9P847 BA
18	THROTTLE ASSY – (ADDITIONAL AIR SUPPLY) ZUSATZLUFTSCHIEBER ETRANGLEUR – ALIMENTATION EN AIR SUPPLEMENTAIRE ESTRANGULADOR – SUMINISTRO DE AIRE SUPLEMENTARIO						
		GRANADA/CAPRI			6051584	1	78TF 9961 AA
		SIERRA			6099002	1	83TF 9961 AA
	SECURING THROTTLE BEFESTIGUNG ZUSATZLUFTSCHIEBER FIXATION ETRANGLEUR SUJECION ESTRANGULADOR						
19	BOLT – (HEX. HEAD) SECHSKANTSCHRAUBE VIS A TETE SIX PANS TORNILLO CON CABEZA HEXAGONAL	M6 X 16			1472061	2	E602166 S72
20	LOCKWASHER FEDERRING RONDELLE GROWER ARANDELA DE MUELLE	B6 A6	0976–0777 0877–	D	1468209 0206306	2 2	E630172 S71 E630152 S71
21	VALVE ASSY – (ELECTRIC STARTER) ELEKTROSTARTVENTIL VALVE ELECTRIQUE DE DEMARRAGE VALVULA ELECTRICA DE ARRANQUE		0976–		6051567	1	78TF 9192 AA
	SECURING ELECTRIC STARTER VALVE AND SPACER BEFESTIGUNG ELEKTROSTARTVENTIL UND ZWISCHENFLANSCH FIXATION VALVE ELECTRIQUE DE DEMARRAGE ET BRIDE INTERMEDIAIRE SUJECION VALVULA ELECTRICA DE ARRANQUE Y PLATINA INTERMEDIA						
22	LOCKWASHER FEDERRING RONDELLE GROWER ARANDELA DE MUELLE	B6 A6	0976–0777 0877–	D	1468209 0206306	2 2	E630172 S71 E630152 S71
23	BOLT – (HEX. HEAD) SECHSKANTSCHRAUBE VIS A TETE SIX PANS TORNILLO CON CABEZA HEXAGONAL	M6X40 M6X40		GB D	1574762 1579889	2 2	E804500 S72 E600113 S72
24 (24A)	SPACER – (ELECTRIC STARTER VALVE) ZWISCHENFLANSCH – ELEKTROSTARTVENTIL BRIDE INTERMEDIAIRE – VALVE ELECTRIQUE DE DEMARRAGE	– "S"	0976–0777 0877–	D	1574741 6057130	1 1	H75TM 9A589 AA +4)

5.80

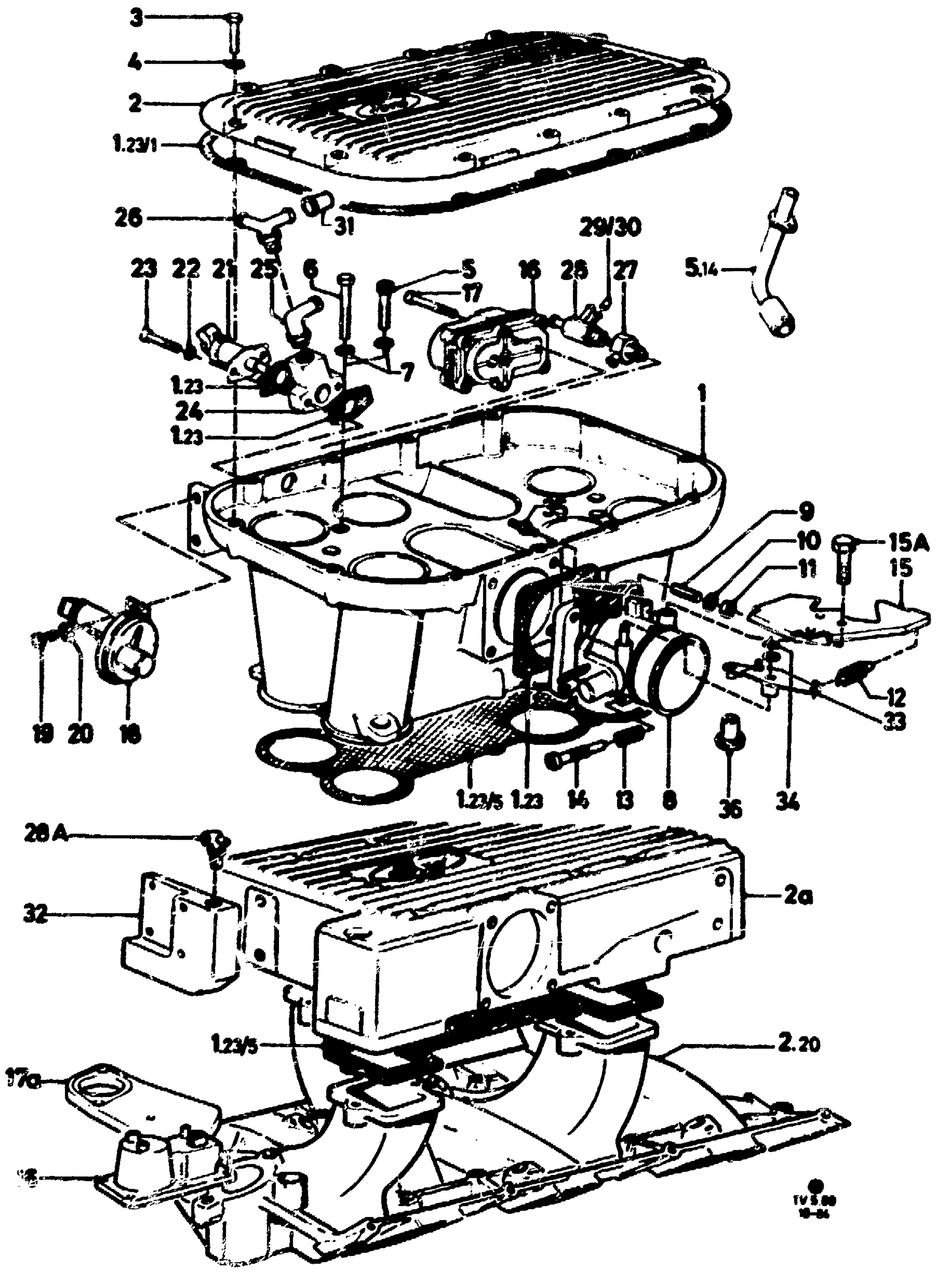

	PLATINA INTERMEDIA – VALVULA ELECTRICA DE ARRANQUE								
		+ "S"	MANUAL		1077–	D	6059609	1	+)
		+ "S"	MANUAL		1077–	D	6058262	1	78TF 9P697 BA
			AUTOMATIC		1077–	D	6057130	1	78TF 9A589 DA
25	ELBOW	3/8"–18 Ø16					1592026	1	E855249 S
25	WINKELSTUECK	3/8"–18 Ø16		SIERRA			1756663	1	113E 18518 B
25	COUDE	3/8"–18			0877–		1484835	X	3008E 18599 A
26	CODO				1077–		6058446	1	78TF 9K695 AB
27		1/4"–18			0976–		1432170	1	120106 ES
28					0977–		6063312	1	78TF 9A474 BA
28A		3/8"–18					1475347	1	711F 9C786 DA
29	CAP	Ø 3, 8			0977–		6033982	X	757F 9A476 AA
30	KAPPE	Ø 5, 2			0977–		1561639	X	75TF 9A476 AA
31	CAPUCHON				0977–		1609890	1	2724E 8K501 B
	CAPUCHON								
32	SPACER				0877–		6058265	1	78TF 9P861 AB
	ZWISCHENSTUECK								
	ENTRETOISE								
	ESPACIADOR								
33	LEVER ASSY (THROTTLE CONTROL)			GRANADA/CAPRI	0877–		6057134	1	78TF 9A776 AA
	DROSSELHEBEL			SIERRA			6145792		84TF 9A776 AA
	LEVIER DE COMMANDE – PAPILLON D'ETRANGLEMENT								
	PALANCA DE MANDO – VALVULA DE ESTRANGULACION								
34	CIRCLIP				0877–	D	1474061	1	E663209 S71
	SICHERUNGSRING				0877–	GB	1613376	1	E663209 S71M
	JONC D'ARRET								
	ANILLO ELASTICO DE SEGURIDAD								
35	SETSCREW – (HEADLESS)	M5 X 0,5 X 20			0877–		+)		
	GEWINDESTIFT	M6 X 15					6057154	1	E804696 S72
	VIS SANS TETE								
	ESPIGA ROSCADA								
36	SPACER –(THROTTLE CONTROL LEVER)			SIERRA			1584102	1	79BF 9H586 KAA
	BUCHSE – DROSSELHEBEL								
	ENTRETOISE – LEVIER DE COMMANDE PAPILLON D'ETRANGL.								
	ESPACIADOR – PALANCA DE MANDO VALVULA DE ESTRANGUL.								

5.81

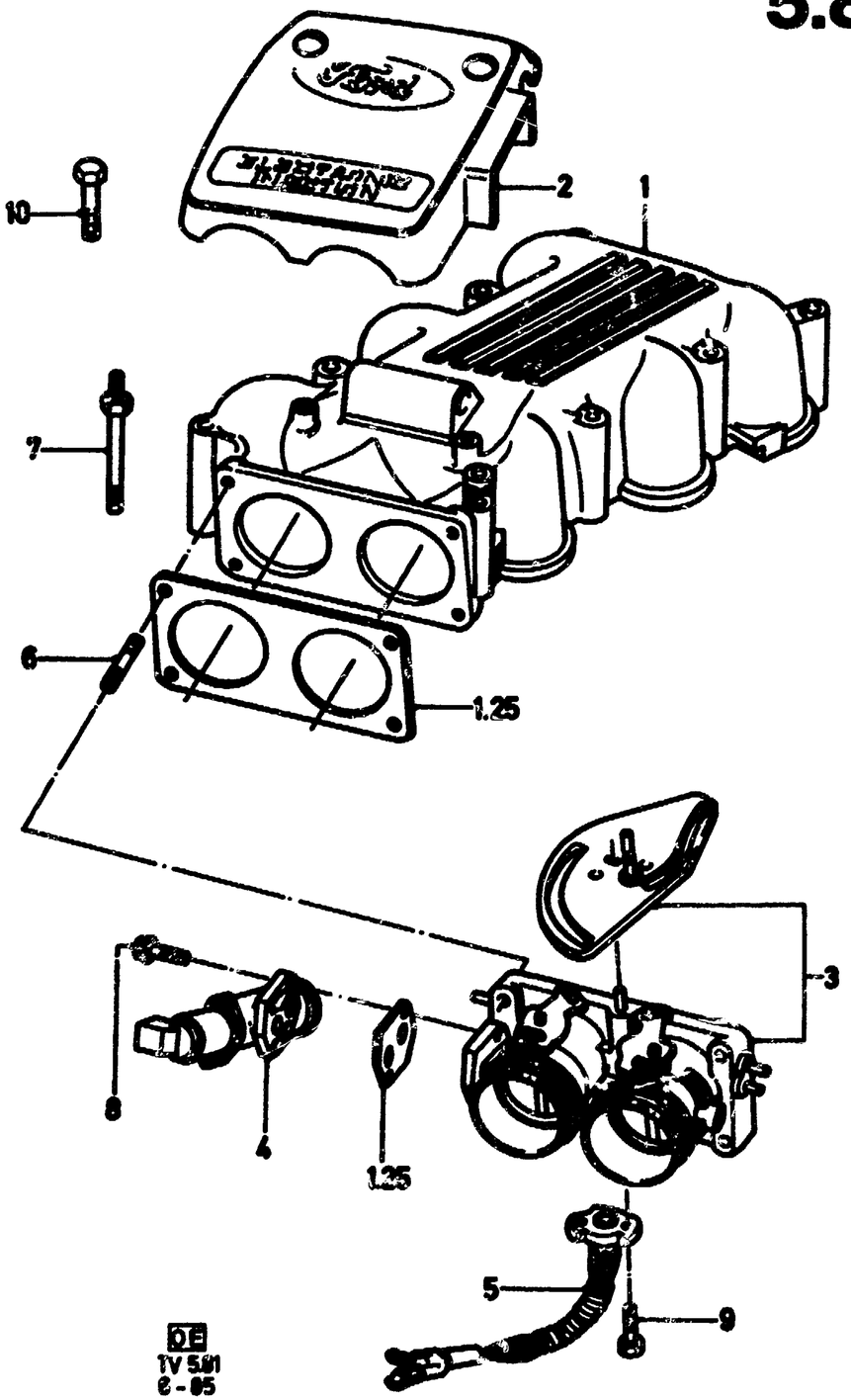

AIR INTAKE SYSTEM
ANSAUGSYSTEM

EFI

SYSTEME D'ADMISSION D'AIR
SISTEMA DE ADMISION DE AIRE

ILL. REF	PART NAME TEILE-BEZEICHNUNG			MOD MOD	MOD.YEAR BAUJAHR	PROD PROD	FINIS NO. BESTELL-NR	QTY STK	PART NUMBER TEILE-NUMMER
1	PLENUM CHAMBER – (ENGINE AIR) –"S"						6148295	1	85TF 9E648 CD
	ANSAUGVERTEILER	+"S"	MANUL				6148295	1	85TF 9E648 CD
	DISTRIBUTEUR D'AIR ASPIRE	+"S"	AUTOMATIC			D	6151213	1	85TF 9E648 BF
	DISTRIBUIDOR DE AIRE ASPIRADO								
2	COVER						6144239	1	85TF 9P804 CA
	DECKEL								
	COUVERCLE								
	CUBIERTA								
3	HOUSING – (THROTTLE MODULAT.)–"S"		MANUAL				6145439	1	85TF 9E711 BC
	DROSSELKLAPPENSTUTZEN	–"S"	AUTOMATIC				6147933	1	85TF 9E711 DA
	CORPS DE PAPILLON	+"S"	MANUAL			D	6145440	1	85TF 9E711 CA
	CUERPO DE MARIPOSA	+"S"	AUTOMATIC			D	6148933	1	85TF 9E711 EA
4	VALVE ASSY – (THROTTLE AIR BY-PASS)						1630065	1	E4ZX 9F715 AB
	LEERLAUFREGELVENTIL								
	VALVE REGULATRICE DE RALENTI								
	VALVULA REGULADORA DE RALENTI								
5	POTENTIOMETER ASSY – (THROTTLE)						6138398	1	85TF 9B989 AB
	DROSSELKLAPPENGEBER								
	POTENTIOMETRE								
	POTECIOMETRO								
6	STUD		M6				6145454	4	E 805248 S72
7	STIFTSCHRAUBE		M8 X 85 M6 X11				6147010	2	E 805255 S72
	GOUJON								
	ESPARRAGO								
8	BOLT –(HEX. HEAD)						1547303	2	E 800156 S72
9	SECHSKANTSCHRAUBE						1494501	2	E 603187 S72
10	VIS A TETE HEXAGONALE		M6 X 16				1583348	1	E 604467 S74
	TORNILLO DE CABEZA HEXAGONAL		M6 X 20				1494813	3	E 603167 S72
			M8 X 65				1496376	1	E 600218 S72
			M8 X 85				6151311	9	E 801209 S201

6

6.21	AIR CLEANERS WITHOUT SUMMER/WINTER POSITION FOR CARBURETORS TYPES 1 AND 2 ANSAUGGERAEUSCHDAEMPFER OHNE SOMMER-/WINTER STELLUNG FUER VERGASER TYP 1 UND 2 EPURATEURS D'AIR SANS POSITION HIVER/ETE- POUR CARBURATEURS TYPES 1 ET 2 PURIFICADORES DE AIRE SIN AJUSTE PARA VERANO E INVIERNO-PARA CARBURADORES TIPOS 1 Y 2	17M/20M	01
6.22	AIR CLEANERS WITH SUMMER/WINTER POSITION-FO CARBURETORS TYPES 1 AND 2 ANSAUGGERAEUSCHDAEMPFER MIT SOMMER/WINTER- STELLUNG FUER VERGASER TYP 1 UND 2 EPURATEURS D'AIR AVEC POSITION HIVER/ETE- POUR CARBURATEURS TYPES 1 ET 2 PURIFICADORES DE AIRE CON AJUSTE PARA VERANO E INVIERNO-PARA CARBURADORES TIPOS 1 Y 2	17M/20M	02
6.23	AIR CLEANERS FOR CARBURETORS TYPE 3 ANSAUGGERAEUSCHDAEMPFER FUER VERGASER TYP 3 EPURATEURS D'AIR POUR CARBURATEURS TYPE 3 PURIFICADORES DE AIRE PARA CARBURADORES TIPO 3	-"GB"	04
6.30	AIR CLEANERS ANSAUGGERAEUSCHDAEMPFER EPURATEURS D'AIR PURIFICADORES DE AIRE	-"GB" CAPRI	05
6.31	AIR CLEANERS ANSAUGGERAEUSCHDAEMPFER EPURATEURS D'AIR PURIFICADORES DE AIRE	-"GB" TV20-26	07
6.32	AIR CLEANERS ANSAUGGERAEUSCHDAEMPFER EPURTEURS D'AIR PURIFICADORES DE AIRE	-"GB"/CONSUL/ GRANADA TV17	08
6.33	AIR CLEANERS ANSAUGGERAEUSCHDAEMPFER EPURATEURS D'AIR PURIFICADORES DE AIRE	-"GB" TV26L	10

6.21

AIR CLEANERS WITHOUT SUMMER/WINTER POSITION
FOR CARBURETORS TYPES 1 AND 2 17M/20M
ANSAUGGERAEUSCHDAEMPFER OHNE SOMMER-/WINTER
STELLUNG FUER VERGASER TYP 1 UND 2

EPURATEURS D'AIR SANS POSITION HIVER/ETE-
POUR CARBURATEURS TYPES 1 ET 2
PURIFICADORES DE AIRE SIN AJUSTE PARA VERANO
E INVIERNO-PARA CARBURADORES TIPOS 1 Y 2

08/66→12/71

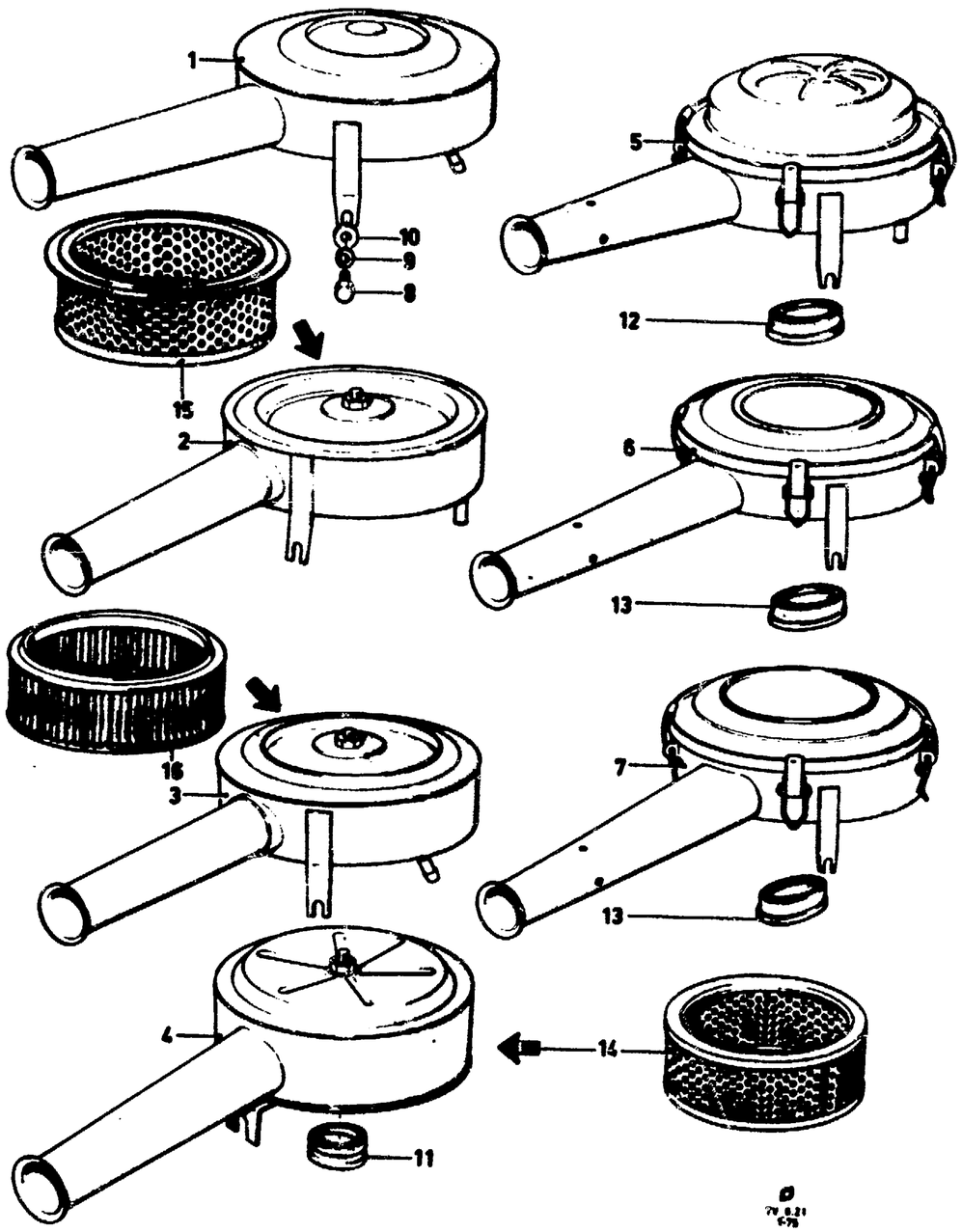

A) WE SUPPLY AIR CLEANER WITH REMOVABLE FILTER ELEMENT USED 08/67-08/69
WIR LIEFERN ANSAUGGERAEUSCHDAEMPFER MIT AUSWECHSELBAREM FILTEREINSATZ 08/67-08/69
NOUS LIVRONS EPURATEUR D'AIR AVEC ELEMENT FILTRANT ECHANGEABLE UTILISE DEPUIS 08/67-08/69
SUMINISTRAMOS PURIFICADOR DE AIRE CON ELEMENTO FILTRANTE CAMBIABLE EMPLEADO DESDE 08/67-08/69

B) USE AIR CLEANER WITH SUMMER/WINTER POSITION
VERWENDE ANSAUGGERAEUSCHDAEMPFER MIT SOMMER/WINTERSTELLUNG
UTILISEZ EPURATEUR D'AIR A POSITION HIVER/ETE
EMPLEESE PURIFICADOR DE AIRE CON AJUSTE PARA VERANO E INVIERNO

C) + "GR"

ILL. REF	PART NAME TEILE-BEZEICHNUNG		MOD MOD	MOD.YEAR BAUJAHR	PROD PROD	FINIS NO. BESTELL-NR	QTY STK	PART NUMBER TEILE-NUMMER
	CLEANER ASSY -(AIR) ANSAUGGERAEUSCHDAEMPFER EPURATEUR D'AIR PURIFICADOR DE AIRE							
1	WITH NON-REMOVABLE FILTER ELEMENT MIT FESTEM FILTEREINSATZ AVEC ELEMENT FILTRANT NON-ECHANGEABLE CON ELEMENTO FILTRANTE NO CAMBIABLE	20		0866-0767		A) +)	1	11 444351
2	WITH REMOVABLE FILTER ELEMENT	15,17		0866-0768		B) +)	1	
3	MIT AUSWECHSELBAREM FILTEREINSATZ	20,23		0867-0768		B) +)	1	
4	AVEC ELEMENT FILTRANT ECHANGEABLE CON ELEMENTO FILTRANTE CAMBIABLE	12		0866-0768	D	C) 0623230	1	11 623230
5	WITH OIL BATH MIT OELBAD	15,17		0865-0768		+)	1	11 444309
6	A BAIN D'HUILE	17H55		0868-1271		+)	1	11 448714
7	CON BANO DE ACEITE	20.23		0866-1271		+)	1	11 444469
	SECURING AIR CLEANER BEFESTIGUNG ANSAUGGERAEUSCHDAEMPFER FIXATION EPURATEUR D'AIR SUJECION PURIFICADOR DE AIRE							
8	BOLT -(HEX. HEAD) SECHSKANTSCHRAUBE VIS A TETE SIX PANS TORNILLO CON CABEZA HEXAGONAL	M6 X 12		0866-1271	D	1471337	2	E 602164 S72
9	LOCKWASHER FEDERRING RONDELLE GROWER ARANDELA DE MUELLE	B6		0866-1271	D	1468209	2	E 630172 S71
10	WASHER -(FLAT) UNTERLEGSCHEIBE RONDELLE PLATE ARANDELA PLANA	6,4		0866-1271	D	1464174	2	E 630025 S71
11	SEAL	12		0866-0768		C) +)	1	11 546825
12	MANSCHETTE BAGUE CAOUTCHOUC D'ETANCHEITE	15-17		0866-0768	D	0546824	1	11 546824
13	ANILLO OBTURADOR DE GOMA	17H55,23		0866-1271	D	1438375	1	71TF 9K609 AA
14	FILTER ELEMENT	12		0866-0768	D	C) 0425969	1	+2) 0425447
	FILTEREINSATZ	12		0866-0768	D	C) 0425447	1	11 425447
15	ELEMENT FILTRANT	15,17		0866-0768	D	0545657	1	11 545657
16	ELEMENTO FILTRANTE	20.23		0867-0768	D	0448231	1	11 448231

6.22

08/66 → 12/71

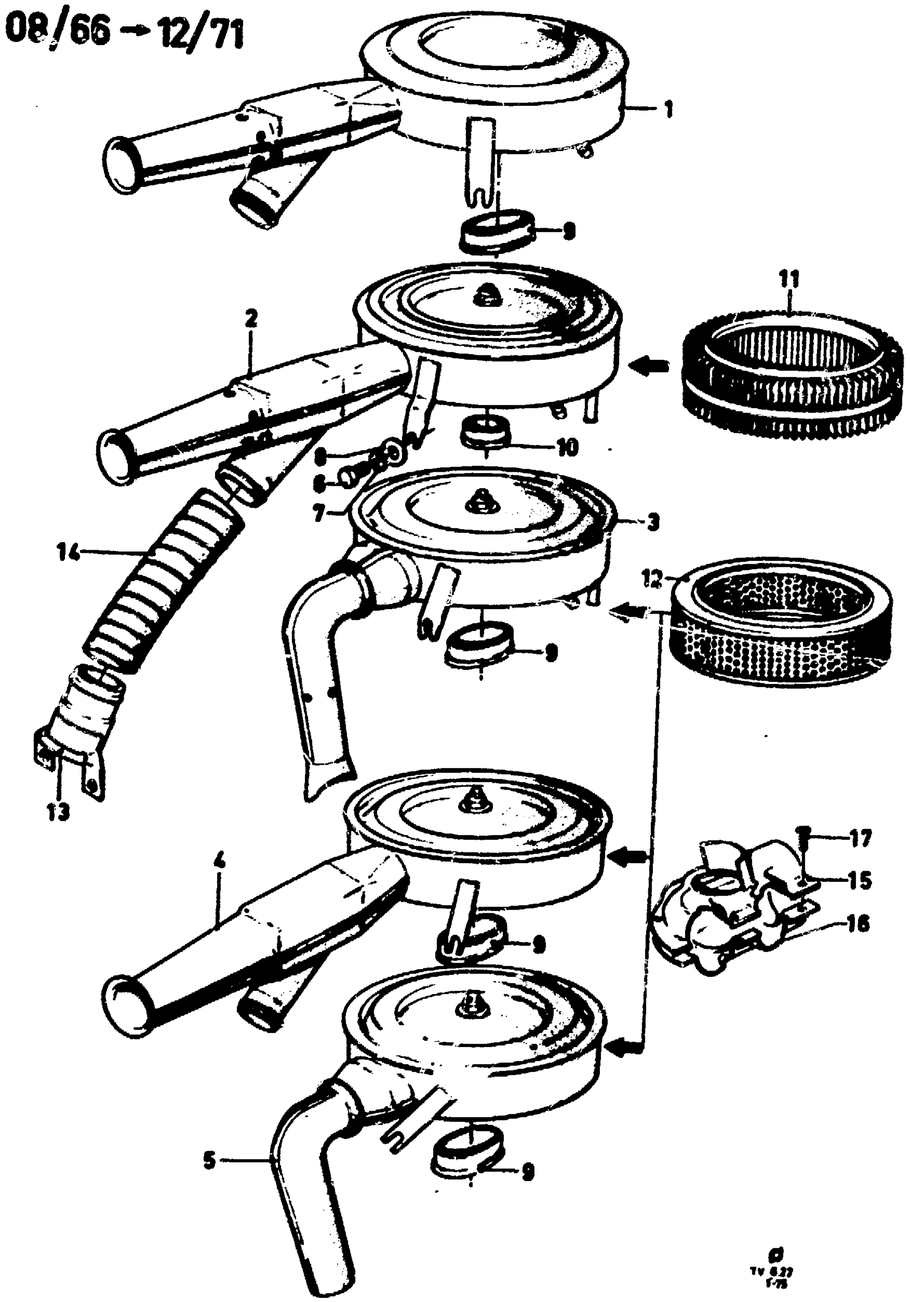

AIR CLEANERS WITH SUMMER/WINTER POSITION–FO CARBURETORS TYPES 1 AND 2 17M/20M
ANSAUGGERAETSCHDAEMPFER MIT SOMMER/WINTER–STELLUNG FUER VERGASER TYP 1 UND 2

EPURATEURS D'AIR AVEC POSITION HIV'R/ETE– POUR CARBURATEURS TYPES 1 ET 2
PURIFICADORES DE AIRE CON AJUSTE PARA VERANO E INVIERNO–PARA CARBURADORES TIPOS 1 Y 2

6.22

ILL. REF	PART NAME TEILE–BEZEICHNUNG		MOD MOD	MOD.YEAR BAUJAHR	PROD PROD	FINIS NO. BESTELL–NR	QTY STK	PART NUMBER TEILE–NUMMER
	CLEANER ASSY –(AIR) ANSAUGGERAEUSCHDAEMPFER EPURATEUR D'AIR PURIFICADOR DE AIRE							
1	WITH NON–REMOVABLE FILTER ELEMENT MIT FESTEM FILTEREINSATZ AVEC ELEMENT FILTRANT NON ECHANGEABLE CON ELEMENTO FILTRANTE NO CAMBIABLE		20	0866–0767	D	+)	1	11 44433
2	WITH REMOVABLE FILTER ELEMENT MIT AUSWECHSELBAREM FILTEREINSATZ	15,17		0866–0768	D	0444474	1	+)
3	AVEC ELEMENT FILTRANT ECHANGEABLE CON ELEMENTO FILTRANTE CAMBIABLE	17H		0868–1271	D	+)	1	11 448628
4		18–23		0867–0869		+)	1	11 448327
5		18–26		0867–1271	D	1479294	1	70TF 9600 AA
	SECURING AIR CLEANER BEFESTIGUNG ANSAUGGERAEUSCHDAEMPFER FIXATION EPURATEUR D'AIR SUJECION PURIFICADOR DE AIRE							
6	BOLT –(HEX. HEAD) SECHSKANTSCHRAUBE VIS A TETE SIX PANS TORNILLO CON CABEZA HEXAGONAL	M6 X 12		0866–1271	D	1471337	2	E 602164 S72
7	LOCKWASHER FEDERRING RONDELLE GROWER ARANDELA DE MUELLE	B6		0866–1271	D	1468209	2	E 630172 S71
8	WASHER –(FLAT) UNTERLEGSCHEIBE RONDELLE PLATE ARANDELA PLANA		15–	0866–1271	D	1464474	2	E 630025 S71
9	SEAL MANSCHETTE	17H–26		0866–1271	D	1438375	1	71TF 9K609 AA
10	BAGUE CAOUTCHOUC D'ETANCHEITE ANILLO OBTURADOR DE GOMA	15–17		0866–0768	D	0546824	1	11 546824
11	FILTER ELEMENT FILTEREINSATZ	15–17H51		0866–0768	D	0545657	1	11 545657
	ELEMENT FILTRANT ELEMENTO FILTRANTE	15–17H51		0867–0768	D	0448378	1	11 448378
12		17H55–26		0867–1271	D	0448231	1	11 448231
13	CONNECTION ROHRSTUTZEN TUBULURE EMPALME	Ø = 42		0866–1271	D	0448328	1	+)
14	HOSE SCHLAUCH TUYAU SOUPLE TUBO FLEXIBLE	Ø = 42 X 250		0866–1271	D	5010286	1	72LB 9K634 BC
	INTAKE –(AIR CLEANER PREHEAT) LUFTLEITBLECH DEFLECTEUR POUR RECHAUFFAGE D'AIR – EPURATEUR D'AIR DEFLECTOR RECALENTADOR DE AIRE – PURIFICADOR DE AIRE							

6.22

08/66 → 12/71

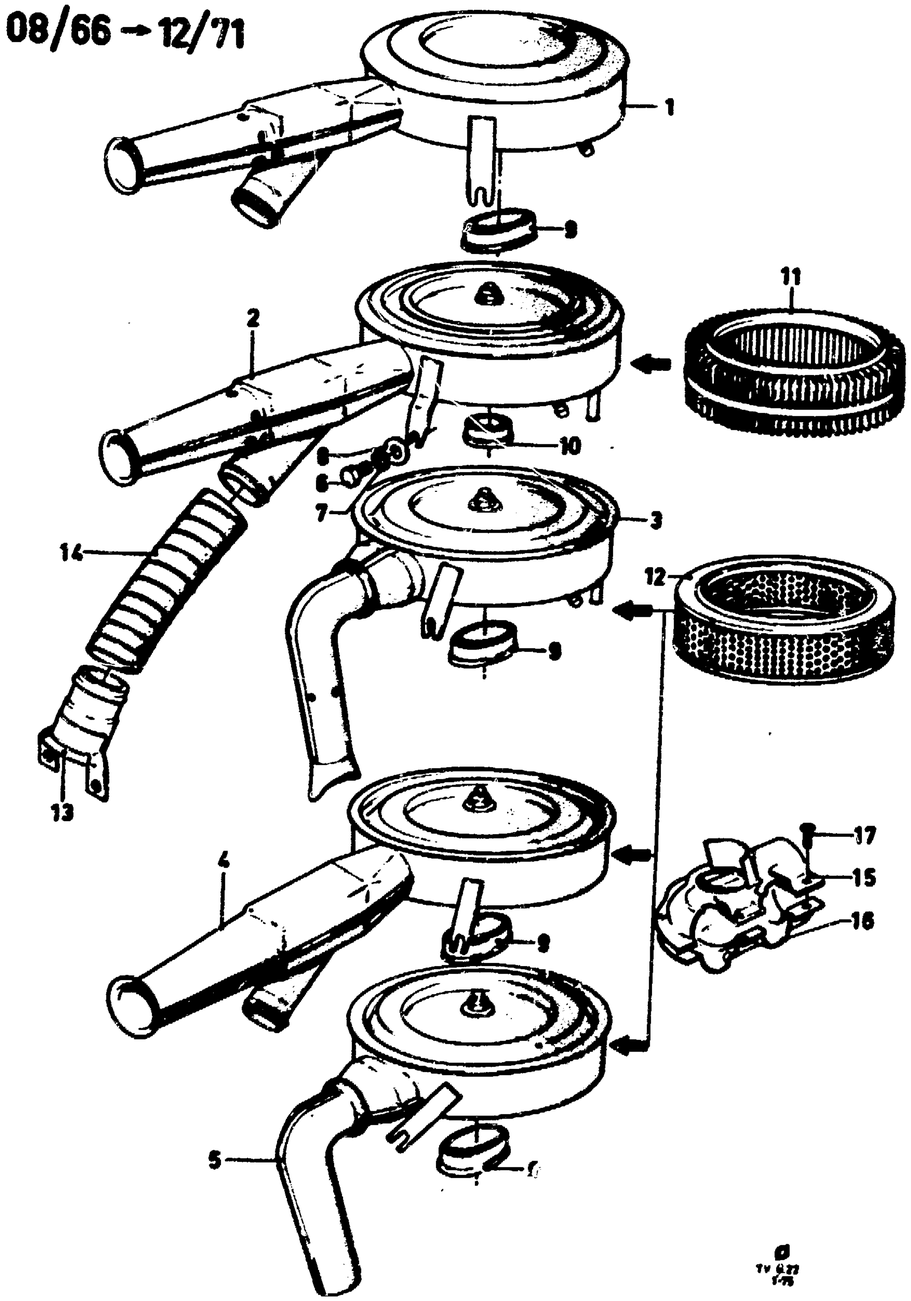

15	UPPER OBEN SUPERIEUR SUPERIOR		18-	0969-1271	D	1513397	1	72TF 9K632 CA
16	LOWER UNTEN INFERIEUR INFERIOR		18-	0969-1271	D	1513398	1	72TF 9K678 AB
	SECURING INTAKE BEFESTIGUNG LUFTLEITBLECH FIXATION DEFLECTEUR SUJECION DEFLECTOR							
17	SCREW -(ROUND HEAD) HALBRUNDSCHRAUBE VIS A TETE RONDE TORNILLO CON CABEZA REDONDA	M6 X 14	18-	0969-1271	D	1480662	4	E 603165 S72

6.23

08/67 → 12/71

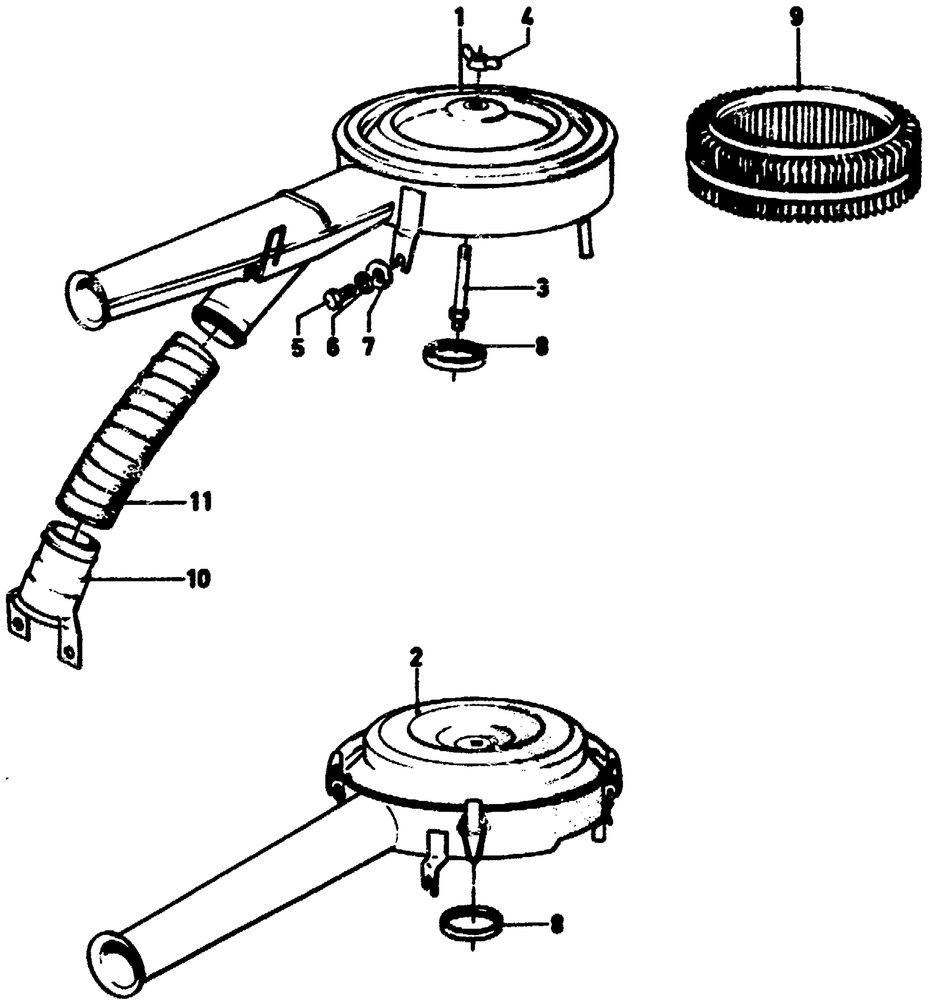

AIR CLEANERS FOR CARBURETORS TYPE 3 –"GB"
ANSAUGGERAEUSCHDAEMPFER FUER VERGASER TYP 3

EPURATEURS D'AIR POUR CARBURATEURS TYPE 3
PURIFICADORES DE AIRE PARA CARBURADORES TIPO 3

ILL. REF	PART NAME TEILE-BEZEICHNUNG		MOD MOD	MOD.YEAR BAUJAHR	PROD PROD	FINIS NO. BESTELL-NR	QTY STK	PART NUMBER TEILE-NUMMER
1	CLEANER ASSY -(AIR)	15-17H		0867-1271	D	+)	1	11 448571
2	ANSAUGGERAEUSCHDAEMPFER EPURATEUR D'AIR PURIFICADOR DE AIRE	15-17H		0867-1271		+)	1	11 448414
	SECURING CARBURETOR AIR CLEANER BEFESTIGUNG ANSAUGGERAEUSCHDAEMPFER FIXATION EPURATEUR D'AIR SUJECION PURIFICADOR DE AIRE							
3	STUD STIFTSCHRAUBE GOUJON ESPARRAGO	M6 - 1/4"X74MM	15-17H	0867-1271	D	*0623435*	1	
4	NUT -(WING) FLUEGELMUTTER ECROU A OREILLES TUERCA DE MARIPOSA	M6	15-17H	0867-1271	D	*0205026*	1	+)
5	BOLT -(HEX. HEAD) SECHSKANTSCHRAUBE VIS A TETE SIX PANS TORNILLO CON CABEZA HEXAGONAL	M6 X 12	15-17H	0867-1271	D	1471337	2	E 602164 S72
6	LOCKWASHER FEDERRING RONDELLE GROWER ARANDELA DE MUELLE	B6	15-17H	0867-1271	D	1468209	2	E 630172 S71
7	WASHER -(FLAT) UNTERLEGSCHEIBE RONDELLE PLATE ARANDELA PLANA	6.4	15-17H	0867-1271	D	1464174	2	E 630025 S71
8	SEAL MANSCHETTE BAGUE CAOUTCHOUC D'ETANCHEITE ANILLO OBTURADOR DE GOMA		15-17H	0867-1271	:	0546824	1	11 546824
9	FILTER ELEMENT FILTEREINSATZ ELEMENT FILTRANT ELEMENTO FILTRANTE		15-17H	0867-1271		0448378	1	11 448378
10	CONNECTION ROHRSTUTZEN TUBULURE EMPALME	Ø = 42	15-17H	0867-1271	D	*0448328*	1	+)
11	HOSE SCHLAUCH TUYAU SOUPLE TUBO FLEXIBLE	Ø = 42 X 250	15-17H	0867-1271		6010286	1	72LB 9K634 BC

Ø
TV 6.23
1-75

6.30

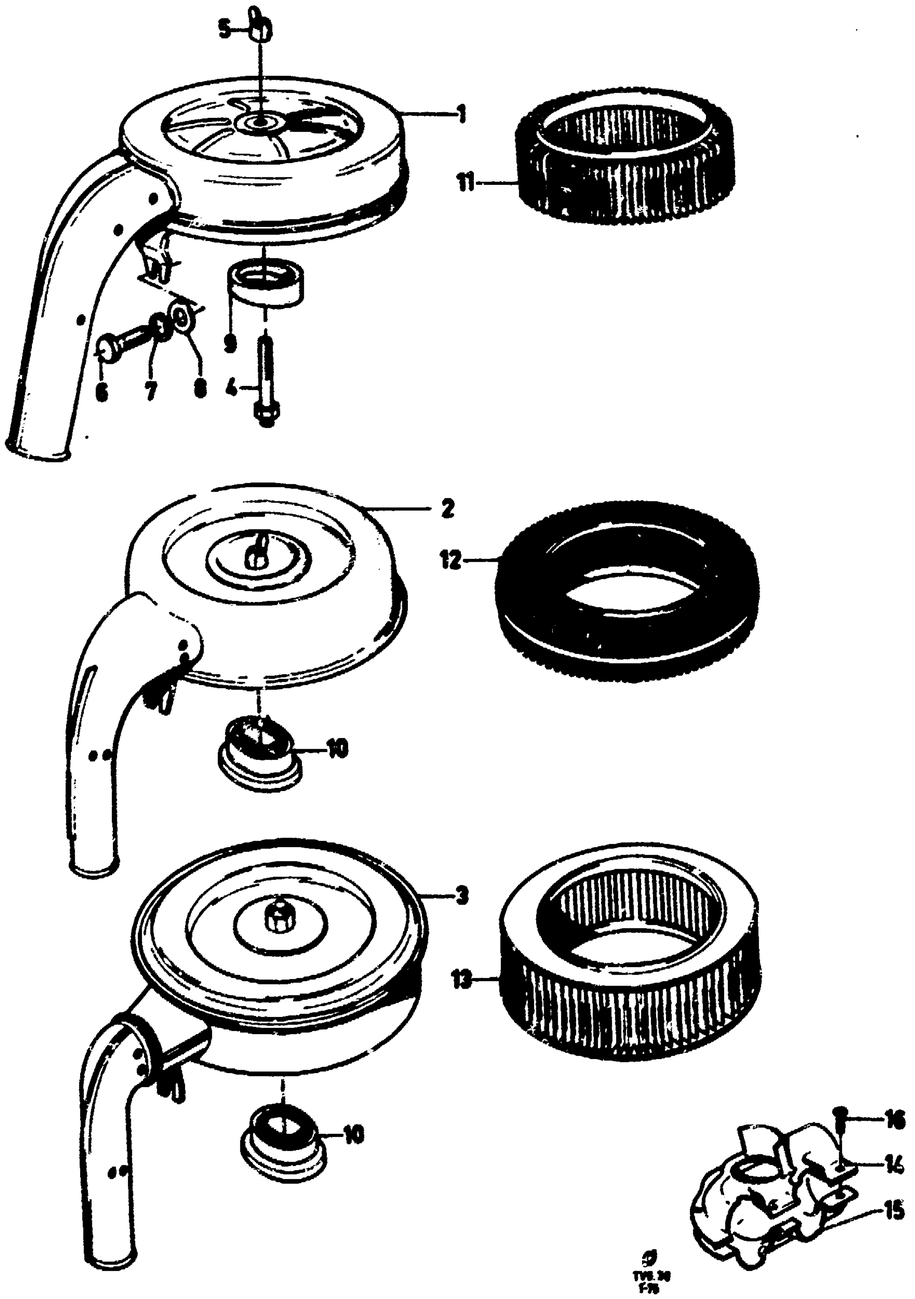

AIR CLEANERS – "GB" – EPURATEURS D'AIR
ANSAUGGERAEUSCHDAEMPFER – CAPRI – PURIFICADORES DE AIRE

ILL. REF	PART NAME / TEILE-BEZEICHNUNG		MOD MOD	MOD.YEAR BAUJAHR	PROD PROD	FINIS NO. BESTELL-NR	QTY STK	PART NUMBER TEILE-NUMMER
	CLEANER ASSY -(AIR) ANSAUGGERAEUSCHDAEMPFER EPURATEUR D'AIR PURIFICADOR DE AIRE							
1	WITH REMOVABLE FILTER ELEMENT		13,	1268-0772		+)	1	11 464378
2	MIT AUSWECHSELBAREM FILTEREINSATZ		17H	1268-0772	D	0712069	1	11 712069
3	AVEC ELEMENT FILTRANT ECHANGEABLE		20	0469-0870	D	1479294	1	70TF 9600 AA
	CON ELEMENTO FILTRANTE CAMBIABLE		23	0469-0871	D	1479294	1	70TF 9600 AA
			26	0870-0871	D	1479294	1	70TF 9600 AA
	SECURING AIR CLEANER BEFESTIGUNG ANSAUGGERAEUSCHDAEMPFER FIXATION EPURATEUR D'AIR SUJECION PURIFICADOR DE AIRE							
4	STUD STIFTSCHRAUBE GOUJON ESPARRAGO	M6 – 1/4" X 60 MM	13,	1268-0772	D	0464552	1	+)
5	NUT -(WING) FLUEGELMUTTER ECROU A OREILLES TUERCA DE MARIPOSA		13,	1268-0772	D	0205026	1	+)
6	BOLT -(HEX. HEAD) TECHSKANTSCHRAUBE VIS A TETE SIX PANS TORNILLO CON CABEZA HEXAGONAL	M6 X 12	13-	1268-0772	D	1471337	2	E 602164 S72
7	LOCKWASHER FEDERRING RONDELLE GROWER ARANDELA DE MUELLE	B6	13-	1268-0772	D	1468209	2	E 630172 S71
8	WASHER -(FLAT) UNTERLEGSCHEIBE RONDELLE PLATE ARANDELA PLANA	6,4	13-	1268-0772	D	1464174	2	E 630025 S71
			20-	0469-0871	D	1464174	2	E 630025 S71
9	SEAL		13,	1268-0772	D	0800193	1	67TM 9673 AA
10	MANSCHETTE BAGUE CAOUTCHOUC D'ETANCHEITE ANILLO OBTURADOR DE GOMA		17H 26	1268-0772	D	1438375	1	71TF 9K609 AA
11	FILTER ELEMENT	13,15		1268-0772	D	0464548	1	11 464548
12	FILTEREINSATZ	17		1268-0772	D	0464619	1	11 464619
13	ELEMENT FILTRANT ELEMENTO FILTRANTE	20 – 26		0469-0871	D	0448231	1	11 448231
	INTAKE -(AIR CLEANER PREHEAT) LUFTLEITBLECH DEFLECTEUR POUR RECHAUFFAGE D'AIR – EPURATEUR D'AIR DEFLECTOR RECALENTADOR DE AIRE – PURIFICADOR DE AIRE							
14	UPPER OBEN SUPERIEUR SUPERIOR		20-	0469-0871	D	0801844	1	69TF 9K632 AA
15	LOWER		20-	0469-0871		+)	1	69TF 9K678 AA

6.30

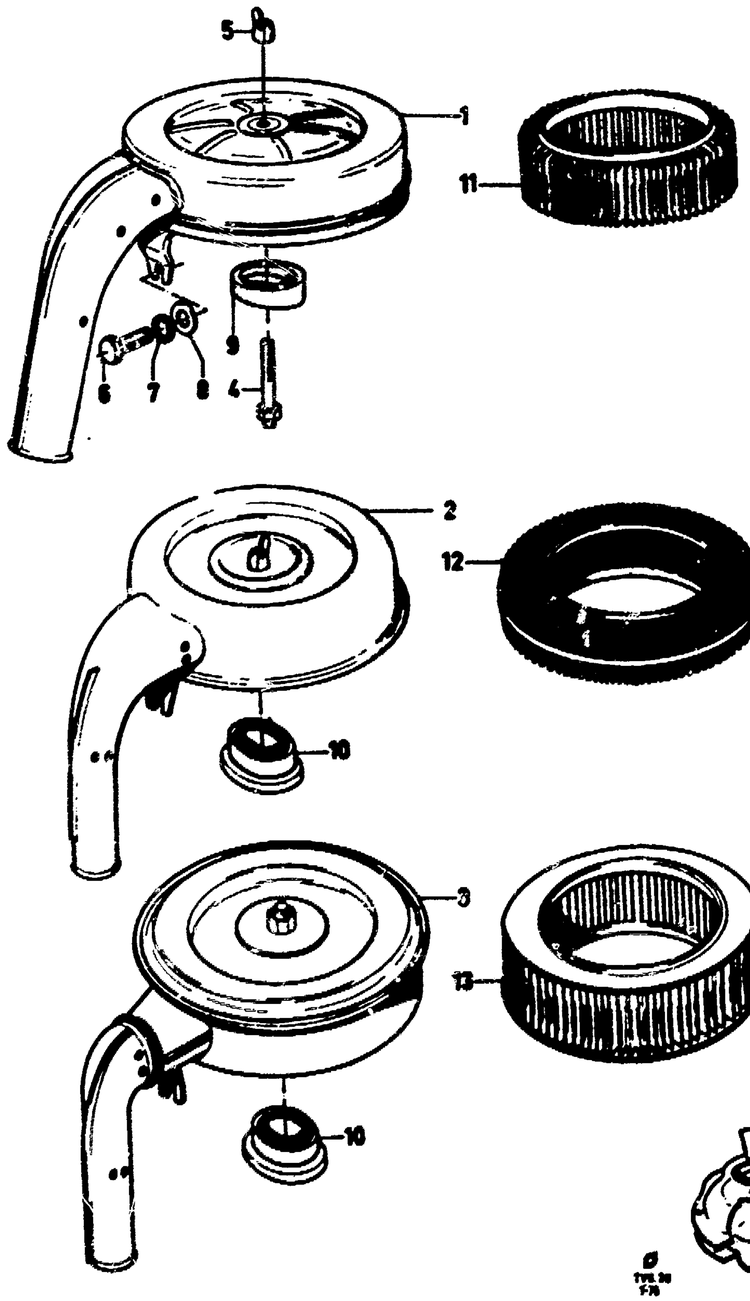

	UNTEN INFERIEUR INFERIOR								
	SECURING INTAKE BEFESTIGUNG LUFTLEITBLECH FIXATION DEFLECTEUR SUJECION DEFLECTOR								
16	SCREW -(ROUND HEAD) HALBRUNDSCHRAUBE VIS A TETE RONDE TORNILLO CON CABEZA REDONDA	M6 X 14	20–	0469–0871	D	1480662	4	E 603165 S72	

6.31

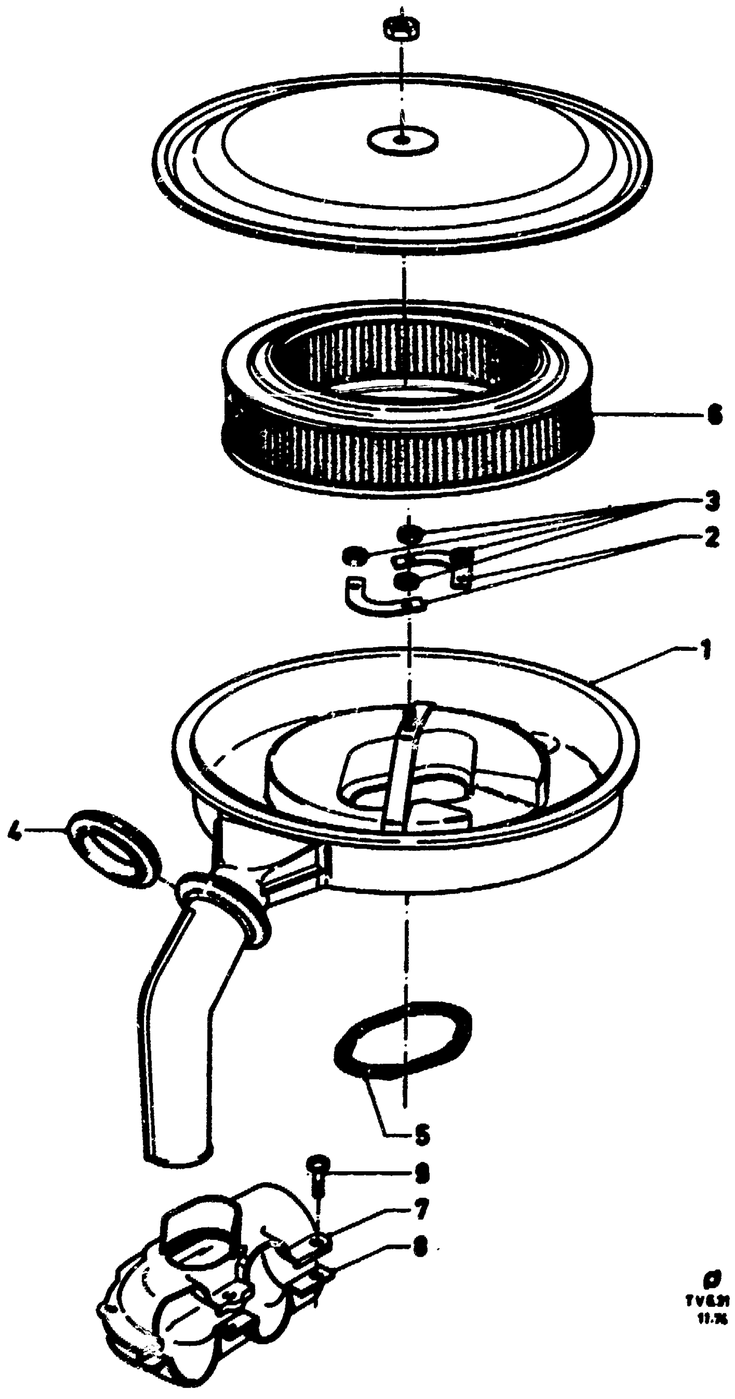

AIR CLEANERS – "GB" – EPURATEURS D'AIR
ANSAUGGERAEUSCHDAEMPFER – TV20-26 – PURIFICADORES DE AIRE

ILL. REF	PART NAME / TEILE-BEZEICHNUNG	MOD MOD	MOD.YEAR BAUJAHR	PROD PROD	FINIS NO. BESTELL-NR	QTY STK	PART NUMBER TEILE-NUMMER
	CLEANER ASSY -(AIR, ANSAUGGERAEUSCHDAEMPFER EPURATEUR D'AIR PURIFICADOR DE AIRE						
1	CONSUL/GRANADA		0272-0575	D	6018355	1	72TF 9600 AC
	CAPRI - "USA","CDN"		0870-0575	D	6018355	1	72TF 9600 AC
	SECURING AIR CLEANER BEFESTIGUNG ANSAUGGERAEUSCHDAEMPFER FIXATION EPURATEUR D'AIR SUJECION PURIFICADOR DE AIRE						
2	PLATE -(LOCKING) SICHERUNGSBLECH ARRETOIR PLATINA DE SEGURIDAD			D	1551732	2	E 832048 S82
3	NUT -(HEX.) M5 SECHSKANTMUTTER ECROU A SIX PANS TUERCA HEXAGONAL			D	1760101	4	114192 ES7/8
4	RING -(RUBBER) GUMMIRING ANNEAU CAOUTCHOUC ANILLO DE GOMA			D	1438377	1	71TF 9K675 AA
5	GASKET DICHTUNG JOINT JUNTA			D	1555555	1	D12F 9654 BA
6	FILTER ELEMENT FILTEREINSATZ ELEMENT FILTRANT ELEMENTO FILTRANTE			D	0448231	1	11 448231
	INTAKE -(AIR CLEANER PREHEAT) LUFTLEITBLECH DEFLECTEUR POUR RECHAUFFAGE D'AIR - EPURATEUR D'AIR DEFLECTOR RECALENTADOR DE AIRE - PURIFICADOR DE AIRE						
7	UPPER OBEN SUPERIEUR SUPERIOR			D	1513397	1	72TF 9K632 CA
8	LOWER UNTEN INFERIEUR INFERIOR			D	1513398	1	72TF 9K678 AB
	SECURING INTAKE BEFESTIGUNG LUFTLEITBLECH FIXATION DEFLECTEUR SUJECION DEFLECTOR						
9	SCREW -(ROUND HEAD) M6 X 14 HALBRUNDSCHRAUBE VIS A TETE RONDE TORNILLO CON CABEZA REDONDA			D	6000546	4	E 603165 S79

6.32

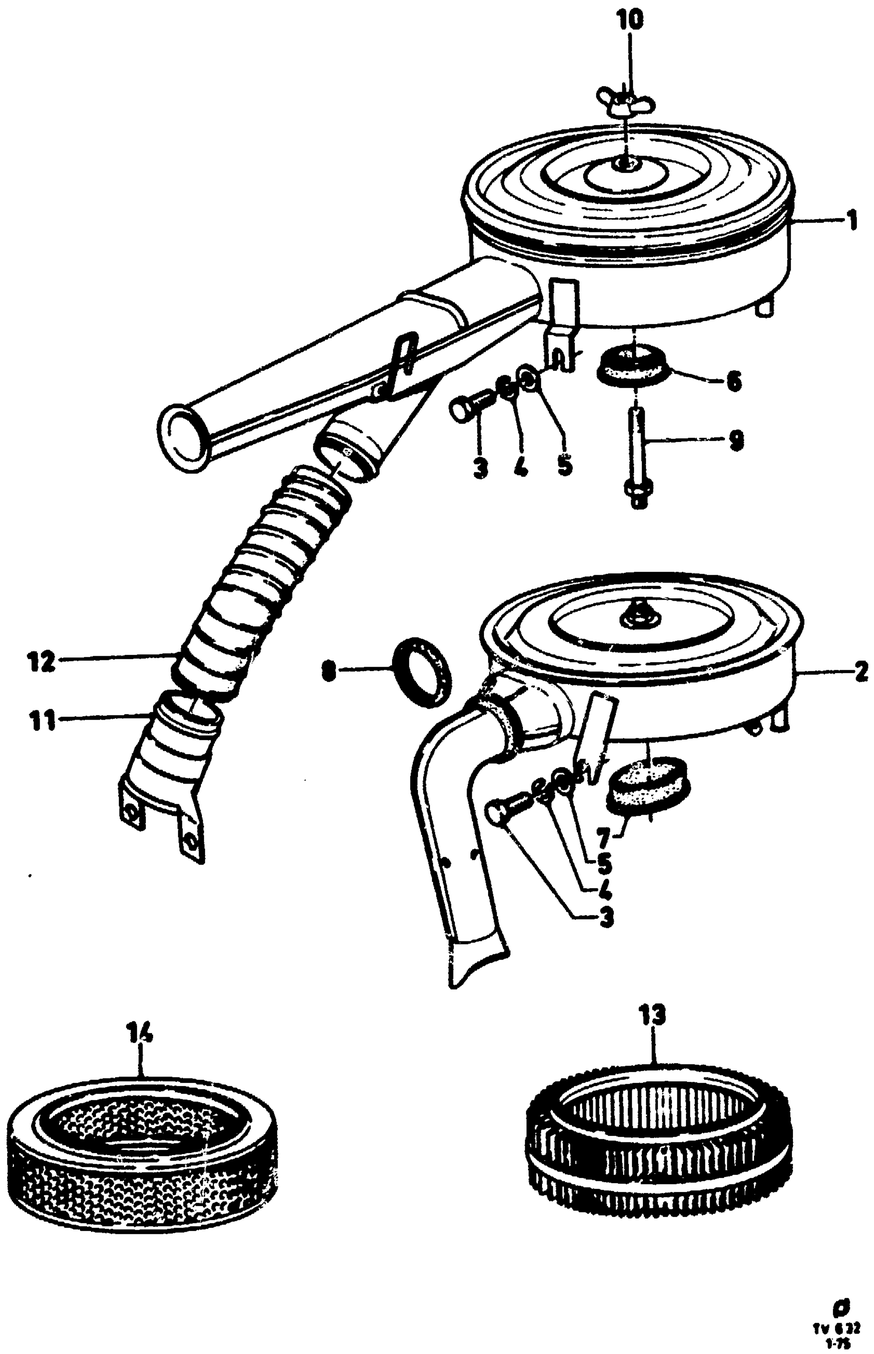

TV 6.32
1-75

AIR CLEANERS – "GB"/CONSUL/ EPURTEURS D'AIR
ANSAUGGERAEUSCHDAEMPFER GRANADA TV17 PURIFICADORES DE AIRE

ILL. REF	PART NAME TEILE-BEZEICHNUNG		MOD MOD	MOD.YEAR BAUJAHR	PROD PROD	FINIS NO. BESTELL-NR	QTY STK	PART NUMBER TEILE-NUMMER
	CLEANER ASSY -(AIR) ANSAUGGERAEUSCHDAEMPFER EPURATEUR D'AIR PURIFICADOR DE AIRE							
1	WITH REMOVABLE FILTER ELEMENT		17L	0272-0275	D	1512814	1	72TF 9600 FA
2	MIT AUSWECHSELBAREM FILTEREINSATZ AVEC ELEMENT FILTRANT ECHANGEABLE CON ELEMENTO FILTRANTE CAMBIABLE		17H	0272-0575	D	+)	1	11 448628
			17L	0275-0575	D	+)	1	11 448628
		- "JL"	17	0575-	D	6035556	1	75TF 9600 LA
		+ "JL"	17	0575-	D	6035557	1	75TF 9600 MA
	SECURING AIR CLEANER BEFESTIGUNG ANSAUGGERAEUSCHDAEMPFER FIXATION EPURATEUR D'AIR SUJECION PURIFICADOR DE AIRE							
3	BOLT -(HEX. HEAD) SECHSKANTSCHRAUBE VIS A TETE SIX PANS TORNILLO CON CABEZA HEXAGONAL	M6 X 12	17	0272-	D	1471337	2	E 602164 S72
4	LOCKWASHER FEDERRING RONDELLE GROWER ARANDELA DE MUELLE	B6	17	0272-	D	1468209	2	E 630172 S71
5	WASHER -(FLAT) UNTERLEGSCHEIBE RONDELLE PLATE ARANDELA PLANA	6.4 X 17	17	0272-	D	1464174	2	E 630025 S71
6	SEAL		17L	0272-0275	D	1513022	1	+)
7	MANSCHETTE COLLERETTE CAOUTCHOUC MANGUITO DE GOMA		17H	0272-	D	1438375	1	71TF 9K609 AA
			17L	0275-	D	1438375	1	71TF 9K609 AA
8	RING -(RUBBER) GUMMIRING ANNEAU CAOUTCHOUC ANILLO DE GOMA		17H	0272-	D	1438377	1	71TF 9K675 AA
			17L	0275-	D	1438377	1	71TF 9K675 AA
	SECURING AIR CLEANER BEFESTIGUNG ANSAUGGERAEUSCHDAEMPFER FIXATION EPURATEUR D'AIR SUJECION PURIFICADOR DE AIRE							
9	STUD STIFTSCHRAUBE GOUJON ESPARRAGO	M6 X 74	17L	0272-0275	D	0623435	1	+)
10	NUT -(WING) FLUEGELMUTTER ECROU A OREILLES TUERCA DE MARIPOSA	M6	17L	0272-0275	D	0205026	1	+)
11	CONNECTION ROHRSTUTZEN TUBULURE EMPALME		17L	0272-0275	D	0448328	1	+)

6.32

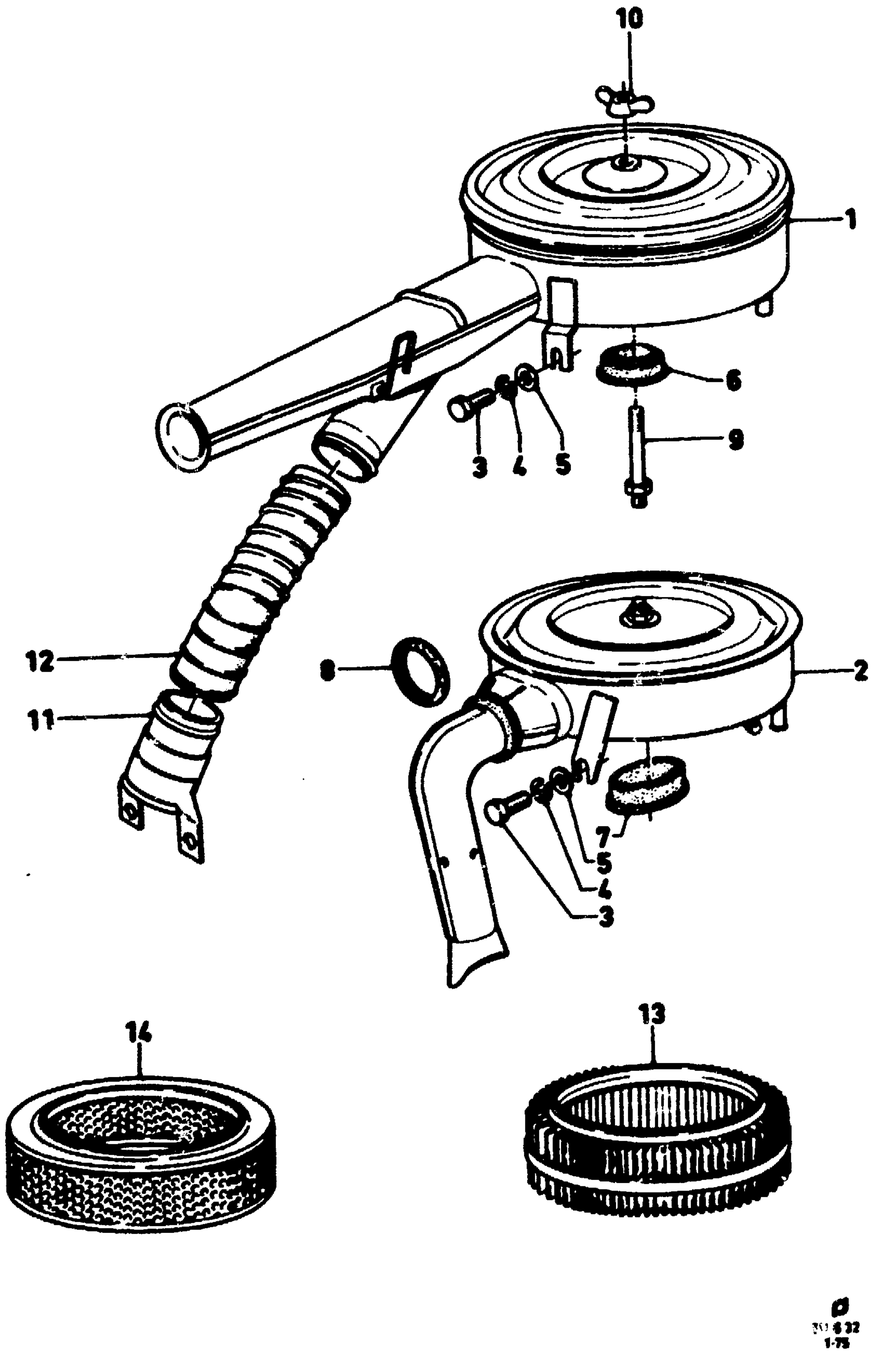

12	HOSE SCHLAUCH TUYAU SOUPLE TUBO FLEXIBLE	17L	0272-0275		+)	1	72TF 9K634 AA
13	FILTER ELEMENT	17L	0272-0275	D	0448378	1	11 448378
14	FILTEREINSATZ ELEMENT FILTRANT ELEMENTO FILTRANTE	17H 17L	0272- 0275-	D D	0448231 0448231	1 1	11 448231 11 448231

6.33

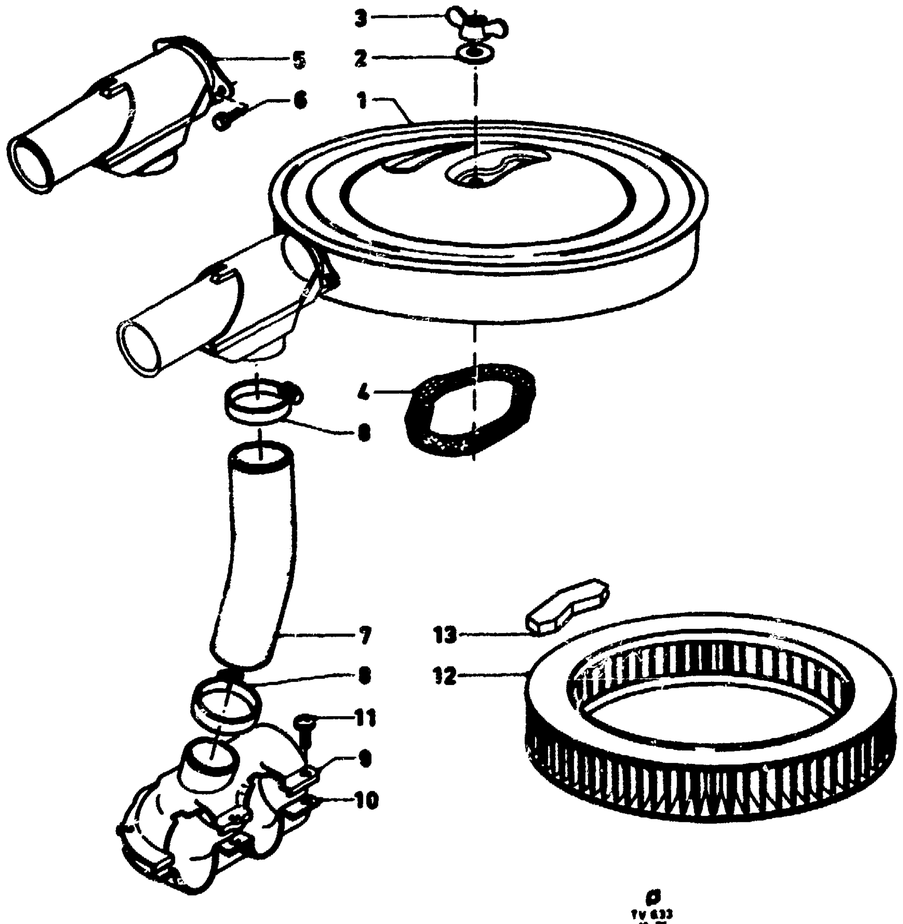

AIR CLEANERS – "GB" — EPURATEURS D'AIR
ANSAUGGERAEUSCHDAEMPFER — TV26L — PURIFICADORES DE AIRE

ILL. REF	PART NAME / TEILE-BEZEICHNUNG		MOD MOD	MOD.YEAR BAUJAHR	PROD PROD	FINIS NO. BESTELL-NR	QTY STK	PART NUMBER TEILE-NUMMER
1	CLEANER ASSY -(AIR) ANSAUGGERAEUSCHDAEMPFER EPURATEUR D'AIR PURIFICADOR DE AIRE							
	WITH REMOVABLE FILTER ELEMENT MIT AUSWECHSELBAREM FILTEREINSATZ AVEC ELEMENT FILTRANT ECHANGEABLE CON ELEMENTO FILTRANTE CAMBIABLE							
	CAPRI	+"USA","CDN"	26L	0871-0873		+)	1	72TF 9600 AA
	GRANADA	+"S"	26L	0376-	D	1568697	1	76TF 9600 BA
	SECURING AIR CLEANER BEFESTIGUNG ANSAUGGERAEUSCHDAEMPFER FIXATION EPURATEUR D'AIR SUJECION PURIFICADOR DE AIRE							
2	WASHER -(RUBBER) GUMMISCHEIBE RONDELLE CAOUTCHOUC ARANDELA DE GOMA	+"USA","CDN"		0871-0873		+)	4	C1TE 9697 A
3	NUT -(WING) FLUEGELMUTTER ECROU A OREILLES TUERCA DE MARIPOSA	1/4" X 20			D	3422790	4	+)
(3A)	WASHER SCHEIBE RONDELLE ARANDELA	+"S"		0876-	D	1450690	4	E630026 S71
4	GASKET	+"USA","CDN"		0871-0873	D	1555555	1	D12F 9654 BA
	DICHTUNG JOINT JUNTA	+"S"		0376-	D	1555555	1	D12F 9654 BA
5	VALVE AND DUCT ASSY	+"USA","CDN"		0871-0873		+)	1	72TF 9D626 AA
	(AIR CLEANER) LUFTSTEUERVENTIL MIT KANAL SOUPAPE AVEC CONDUIT - EPURATEUR D'AIR VALVULA CON CONDUCTO - PURIFICADOR DE AIRE	+"S"		0376-	D	1568696	1	76TF 9D626 AA
	SECURING AIR CLEANER VALVE TO AIR CLEANER BEFESTIGUNG LUFTSTEUERVENTIL AN ANSAUGGERAEUSCH-DAEMPFER FIXATION SOUPAPE D'EPURATEUR D'AIR SUR EPURATEUR D'AIR SUJECION VALVULA PURIFICADOR DE AIRE A PURIFICADOR DE AIRE							
6	BOLT -(HEX. HEAD) SECHSKANTSCHRAUBE VIS A TETE SIX PANS TORNILLO CON CABEZA HEXAGONAL	+"USA","CDN"		0871-0873	D	+)	2	55359 S2
		+"S"		0376-	D	+)	2	55359 S2
7	HOSE	+"USA","CDN"		0871-0873	D	3441239	1	C9ZF 9B632 J
	SCHLAUCH TUYAU SOUPLE TUBO FLEXIBLE	+"S"		0376-	D	1521818	1	D00F 9B632 A

6.33

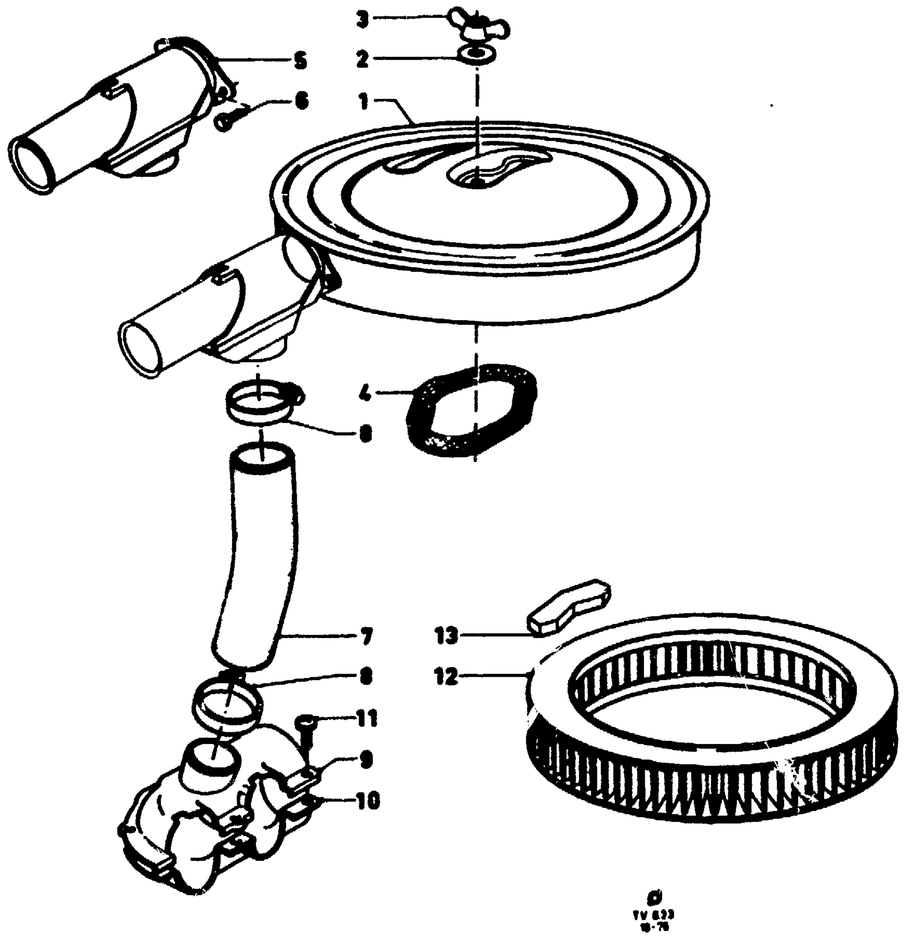

TV 633
10-76

8	CLAMP ASSY –(HOSE) SCHLAUCHSCHELLE COLLIER DE SERRAGE POUR TUYAU FLEXIBLE COLLAR PARA TUBO FLEXIBLE	+"USA","CDN" +"S"		0871–0873 0376–	D D	*1513317* *1513317*	2 2	+) +)
	INTAKE –(AIR CLEANER PREHEAT) LUFTLEITBLECH DEFLECTEUR POUR RECHAUFFAGE D'AIR - EPURATEUR D'AIR DEFLECTOR RECALENTADOR DE AIRE – PURIFICADOR DE AIRE							
9	UPPER OBEN SUPERIEUR SUPERIOR	+"USA","CDN" +"S"		0871–0873 0376–	D D	1513316 1513316	1 1	72TF 9K632 EA 72TF 9K632 EA
10	LOWER UNTEN INFERIEUR INFERIOR	+"USA","CDN" +"S"		0871–0873 0376–	D D	1513398 1513398	1 1	72TF 9K678 AB 72TF 9K678 AB
	SECURING INTAKE BEFESTIGUNG LUFTLEITBLECH FIXATION DEFLECTEUR SUJECION DEFLECTOR							
11	SCREW –(ROUND HEAD) HALBRUNDSCHRAUBE VIS A TETE RONDE TORNILLO CON CABEZA REDONDA	M6 X 14				6000546	4	E603165 S79
12	FILTER ELEMENT FILTEREINSATZ CARTOUCHE FILTRANTE CARTUCHO FILTRANTE	+"USA","CDN" +"S"		0871–0873 0376–0877	D D	*3441241* *3441241*	1 1	E4ZZ 9601 AR E4ZZ 9601 AR
13	PAD –(FILTER) FILTERSTREIFEN ELEMENT FILTRANT ALMOHADILLA FILTRANTE	+"USA","CDN" +"S"		0871–0873 0376–		+) +)	1 1	D1AF 9D697 AA D1AF 9D697 AA

6

6.34	AIR CLEANERS ANSAUGGERAEUSCHDAEMPFER EPURATEURS D'AIR PURIFICADORES DE AIRE	TV28+"USA"	01
6.35	AIR CLEANERS ANSAUGGERAEUSCHDAEMPFER EPURATEURS D'AIR PURIFICADORES DE AIRE	TV20–28 0575–	04
6.40	AIR CLEANERS FOR CARBURETORS TYPES 1 AND 2 ANSAUGGERAEUSCHDAEMPFER FUER VERGASER 1,2 EPURATEURS D'AIR POUR CARBURATEURS TYPES 1 ET 2 PURIFICADORES DE AIRE PARA CARBURADORES TIPOS 1	–"GB"/TAUNUS 0870–0872	07
6.41	AIR CLEANERS ANSAUGGERAEUSCHDAEMPFER EPURATEURS D'AIR PURIFICADORES DE AIRE	–"GB"/TAUNUS 0871–0575	09
6.50	AIR CLEANERS FOR CARBURETORS TYPES 1 AND 2 ANSAUGGERAEUSCHDAEMPFER FUER VERGASER 1,2 EPURATEURS D'AIR POUR CARBURATEURS TYPES 1 ET 2 PURIFICADORES DE AIRE PARA CARBURADORES TIPOS 1	–"GB" TRANSIT	10
6.51	AIR CLEANERS FOR CARBURETORS TYP 3 ANSAUGGERAEUSCHDAEMPFER FUER VERGASER TYP 3 EPURATEURS D'AIR POUR CARBURATEURS TYPE 3 PURIFICADORES DE AIRE PARA CARBURADORES TIPO 3	–"GB"	11
6.60	AIR CLEANER, FUEL MIXTURE GOVERNOR AND HOSES ANSAUGGERAEUSCHDAEMPFER, GEMISCHREGLER UND SCHLAEUCHE EPURATEUR D'AIR, REGULATEUR DE MELANGE D'ESSENCE ET TUYAUX FLEXIBLES PURIFICADOR DE AIRE, GOBERNADOR DE MEZCLA DE GASOLINA Y TUBOS FLEXIBLES	TV28I	13
6.61	AIR CLEANER AND AIR SENSOR LUFTFILTER UND LUFTMENGENMESSER EPURATEUR D'AIR ET DEBITMETRE D'AIR PURIFICADOR DE AIRE Y MEDIDOR DE VOLUMEN DE AIRE	E F I	18

6.34

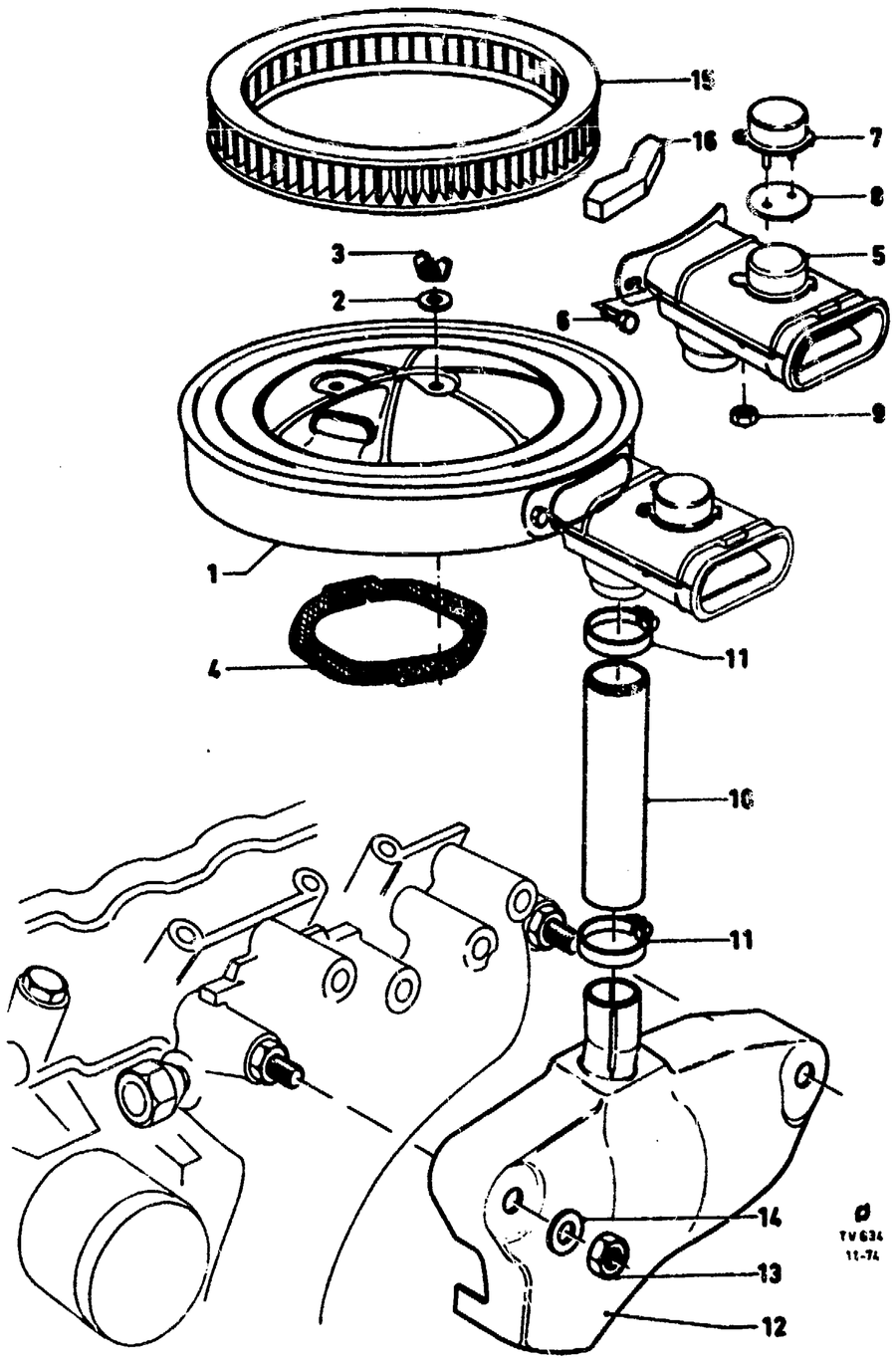

AIR CLEANERS
ANSAUGGERAEUSCHDAEMPFER TV28+"USA"
EPURATEURS D'AIR
PURIFICADORES DE AIRE

ILL. REF	PART NAME / TEILE-BEZEICHNUNG	MOD MOD	MOD.YEAR BAUJAHR	PROD PROD	FINIS NO. BESTELL-NR	QTY STK	PART NUMBER TEILE-NUMMER
	CLEANER ASSY -(AIR) ANSAUGGERAEUSCHDAEMPFER EPURATEUR D'AIR PURIFICADOR DE AIRE						
	WITH REMOVABLE FILTER ELEMENT MIT AUSWECHSELBAREM FILTEREINSATZ AVEC ELEMENT FILTRANT ECHANGEABLE CON ELEMENTO FILTRANTE CAMBIABLE						
	+ "USA,CDN"-"CALIFORNIA"						
1	MANUAL		0873-1274		US PART	1	74TF 9600 CA
	AUTOMATIC		0873-1274		US PART	1	74TF 9600 AA
			0175-0776		US PART	1	75TF 9600 SA
			0876-1276		US PART	1	76TF 9600 AA
			0177-		US PART	1	77TF 9600 BA
	+ "USA,CALIFORNIA"						
	MANUAL		0873-1274		US PART	1	74TF 9600 AA
	AUTOMATIC		0873-1274		US PART	1	74TF 9600 CA
			0175-0776		US PART	1	75TF 9600 SA
			0876-1276		US PART	1	76TF 9600 AA
			0177-		US PART		77TF 9600 AA
	SECURING AIR CLEANER BEFESTIGUNG ANSAUGGERAEUSCHDAEMPFER FIXATION EPURATEUR D'AIR SUJECION PURIFICADOR DE AIRE						
2	WASHER -(RUBBER) GUMMISCHEIBE RONDELLE CAOUTCHOUC ARANDELA DE GOMA		0873-		+)	2	C1TE 9697 A
3	NUT -(WING) 1/4" X 20 FLUEGELMUTTER ECROU A OREILLES TUERCA DE MARIPOSA		0873-		+)	X	358871 S8B
(3A)	STUD 1/4" X 20 - 20 X 188		0175-1276	D	*1559938*	1	+)
	STIFTSCHRAUBE + "USA,CDN"-"CALIFORNIA"		0177-		*1559938*	1	+)
	GOUJON + "USA,CALIFORNIA"		0177-		6052030	1	E 404094 S80
	ESPARRAGO						
(3B)	BRACKET - (AIR CLEANER) STUETZE - ANSAUGGERAEUSCHDAEMPFER SUPPORT - EPURATEUR D'AIR SOPORTE - PURIFICADOR DE AIRE		0175- 0175-	D D	+) *1561636*	1 1	75TF 9C677 CA +)
4	GASKET		0873-1274	D	1555555	1	D12F 9654 BA
	DICHTUNG		0175-1276	D	1560591	1	D5AF 9654 AA
	JOINT + "USA,CDN"-"CALIFORNIA"		0177-	D	1560591	1	D5AF 9654 AA
	JUNTA + "USA,CALIFORNIA"		0177-	D	+)	1	77TF 9654 AA
5	VALVE AND DUCT ASSY -(AIR CLEANER)		0873-1274		+)	1	D4DF 9D626 AA
	LUFTSTEUERVENTIL MIT KANAL		0175-1276	D	6032532	1	75TF 9D626 BA
	SOUPAPE AVEC CONDUIT - EPURATEUR D'AIR		0177-	D	6052017	1	77TF 9D626 AB
	VALVULA CON CONDUCTO - PURIFICADOR DE AIRE						
	SECURING AIR CLEANER VALVE TO AIR CLEANER BEFESTIGUNG LUFTSTEUERVENTIL AN ANSAUGGERAEUSCH-DAEMPFER						

6.34

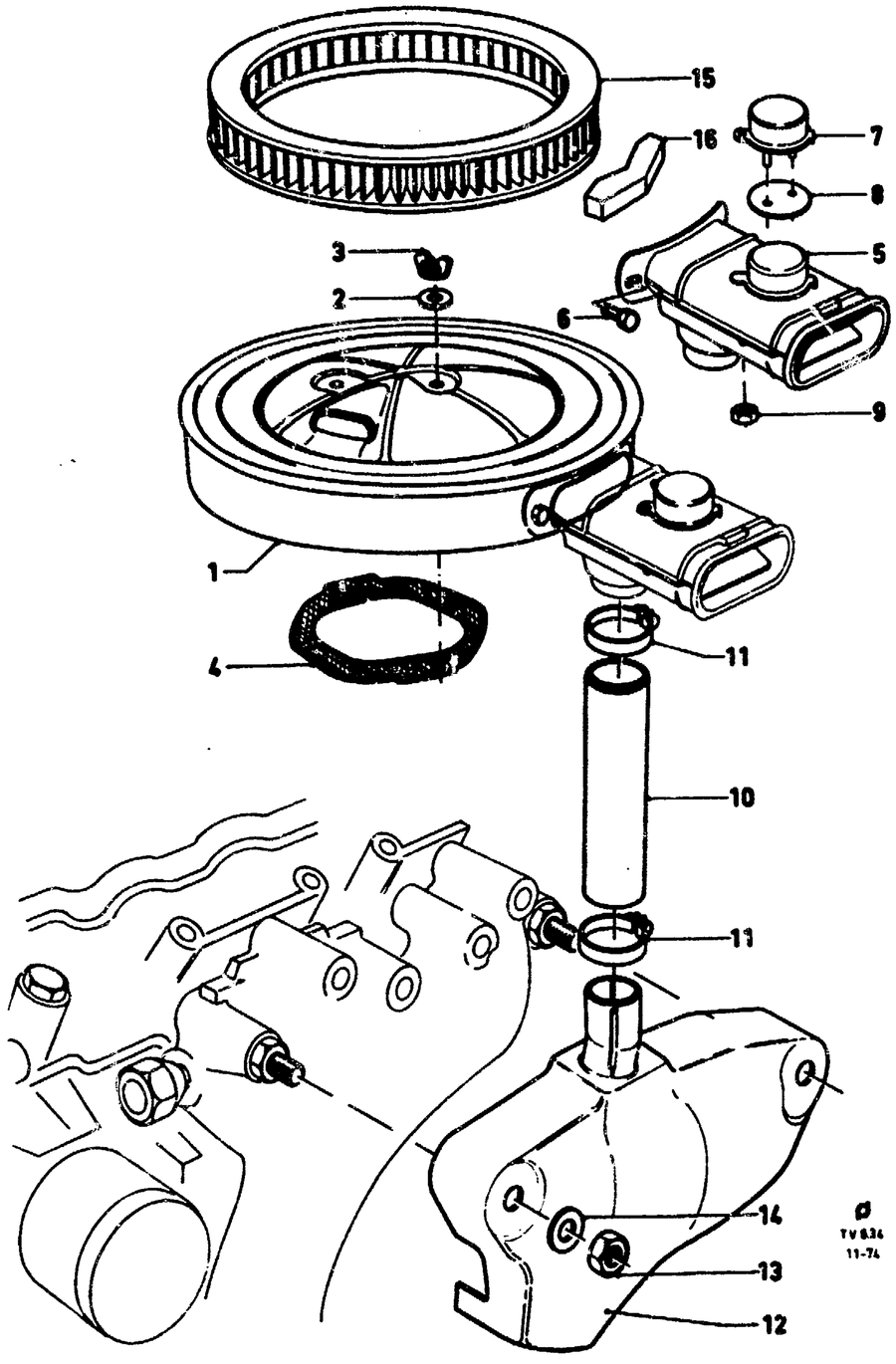

	FIXATION SOUPAPE D'EPURATEUR D'AIR SUR EPURATEUR D'AIR SUJECION VALVULA PURIFICADOR DE AIRE A PURIFICADOR DE AIRE						
6	BOLT –(HEX. HEAD) NO. 12 – 24 X 1/2" SECHSKANTSCHRAUBE VIS A TETE SIX PANS TORNILLO CON CABEZA HEXAGONAL	0873–	D	+)	2	55359 S2	
7	SENSOR ASSY MESSFUEHLER ELEMENT SENSORIEL SENSOR	0873–		+)	1	D4ZF 9E607 AA	
8	GASKET –(SENSOR) DICHTUNG – MESSFUEHLER JOINT – ELEMENT SENSORIEL JUNTA – SENSOR	0873–	D	1540940	1	D0ZF 9E608 A	
	SECURING SENSOR BEFESTIGUNG MESSFUEHLER FIXATION ELEMENT SENSORIEL SUJECION SENSOR						
9	NUT –(HEX.) 3/16" X 3/16" SECHSKANTMUTTER ECROU A SIX PANS TUERCA HEXAGONAL	0873–	D	1540746	1	385277 S2	
10	HOSE SCHLAUCH TUYAU SOUPLE TUBO FLEXIBLE	0873–	D	3441239	1	C9ZF 9B632 J	
11	CLAMP ASSY –(HOSE) SCHLAUCHSCHELLE COLLIER DE SERRAGE POUR TUYAU SOUPLE COLLAR PARA TUBO FLEXIBLE	0873–	D	*1513317*	2	+)	
12	INTAKE –(AIR CLEANER PREHEAT) GEHAEUSE – ANSAUGLUFTVORWAERMUNG BOITIER DE RECHAUFFAGE D'AIR – EPURATEUR D'AIR CAJA PARA PRECALENTAMIENTO DE AIRE – PURIFICADOR DE AIRE	0873–1274	D	1544657	1	74TF 9K632 AA	
(12A)	INNER, INNEN, INTERIEUR, INTERIOR	0175–	D	+)	1	75TF 9A76 AA	
(12B)	OUTER, AUSSEN, EXTERIEUR, EXTERIOR	0175–	D	6031676	1	75TF 9A607 AA	
	SECURING INTAKE TO EXHAUST MANIFOLD BEFESTIGUNG GEHAEUSE AN AUSPUFFKRUEMMER FIXATION BOITIER SUR COLLECTEUR D'ECHAPPEMENT SUJECION CAJA A COLECTOR DE ESCAPE						
13	NUT –(HEX.) M8 SECHSKANTMUTTER ECROU A SIX PANS TUERCA HEXAGONAL	0873–	D	1549071	X	E 620453 S72	
14	WASHER –(FLAT) 8,4 X 17 UNTERLEGSCHEIBE RONDELLE PLATE ARANDELA PLANA	0873–1274	D	1444685	X	E 630027 S71	
(14A)	LOCKWASHER B8 FEDERRING RONDELLE GROWER ARANDELA DE MUELLE	0175–	D	1613374	2	E 630173 S71M	

6.34

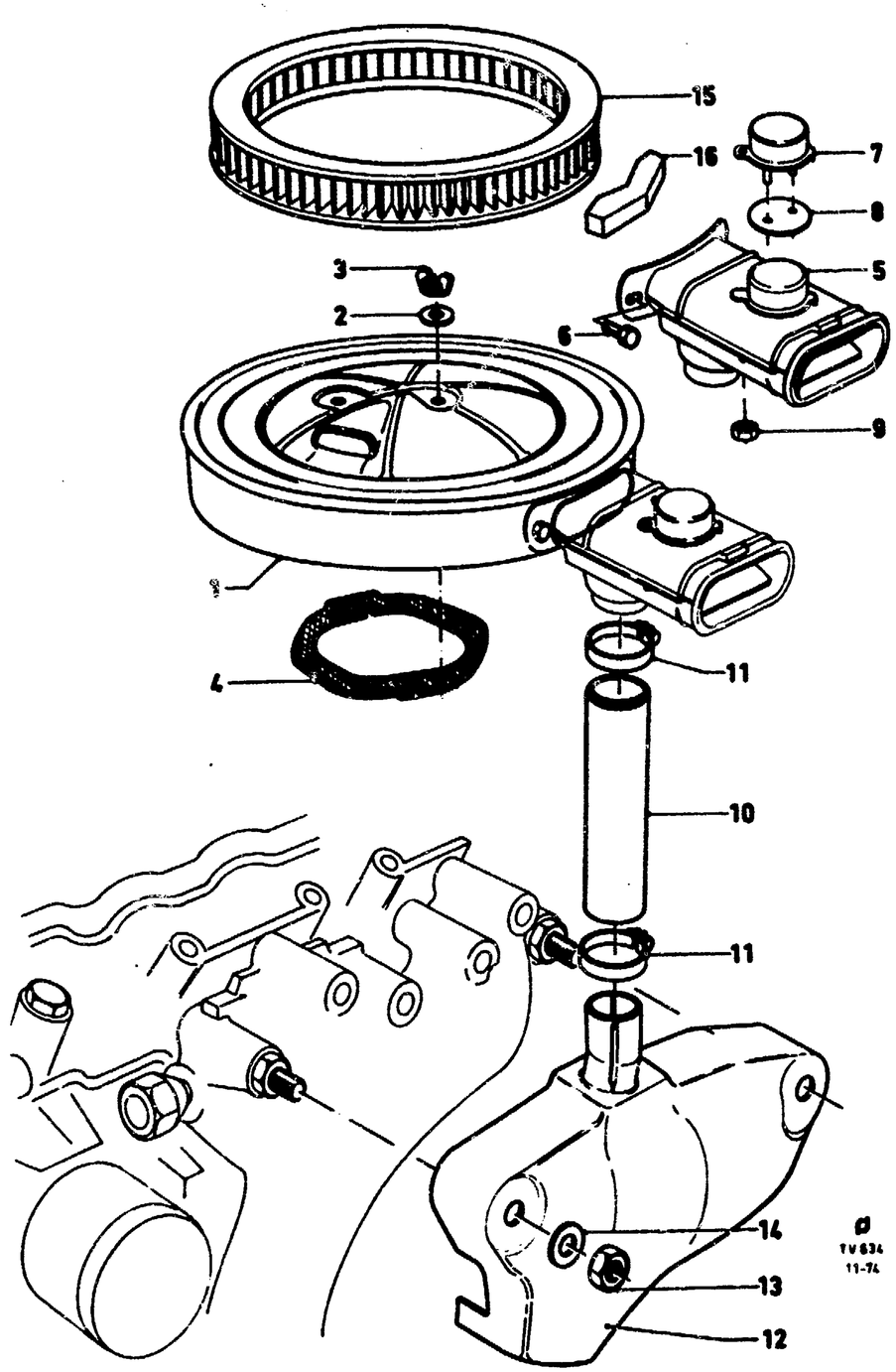

(14B)	BOLT – (HEX. HEAD) M8 X 14 SECHSKANTSCHRAUBE VIS A TETE SIX PANS TORNILLO CON CABEZA HEXAGONAL	0175–	D	1490567	1	E 602185 S72
15	FILTER ELEMENT FILTEREINSATZ CARTOUCHE FILTRANTE CARTUCHO FILTRANTE	0873–	D	3456123	1	D4ZZ 9601 AA
16	PAD –(FILTER) FILTERSTREIFEN ELEMENT FILTRANT ALMOHADILLA FILTRANTE	0873–		+)	1	D1AF 9D697 AA
(17)	ELBOW KNIEVERBINDUNG COUDE CODO		D	*6052031*	1	+)

6.35

AIR CLEANERS — TV20–28 — EPURATEURS D'AIR
ANSAUGGERAEUSCHDAEMPFER — 0575– — PURIFICADORES DE AIRE

A) FOR CRANKCASE EMISSON CONTROL (CLOSED SYSTEM) ONLY
NUR FUER GESCHLOSSENE MOTORDURCHLUEFTUNG
UNIQUEMENT POUR VENTILATION DE MOTEUR FERMEE
SOLO PARA VENTILACION DE MOTOR CERRADA

B) EXCEPT CRANKCASE EMISSION CONTROL (CLOSED SYSTEM)
NICHT FUER GESCHLOSSENE MOTORDURCHLUEFTUNG
SAUF VENTILATION DE MOTEUR FERMEE
EXCEPTO VENTILACION DE MOTOR CERRADA

C) AIR CONDITIONING SYSTEM ONLY
NUR FUER KLIMAANLAGE
UNIQUEMENT POUR SYSTEME DE CONDITIONNEMENT D'AIR
SOLO PARA SISTEMA DE ACONDICIONAMIENTO DE AIRE

D) EXCEPT AIR CONDITIONING SYSTEM
NICHT FUER KLIMAANLAGE
SAUF SYSTEME DE CONDITIONNEMENT D'AIR
EXCEPTO SISTEMA DE ACONDICIONAMIENTO DE AIRE

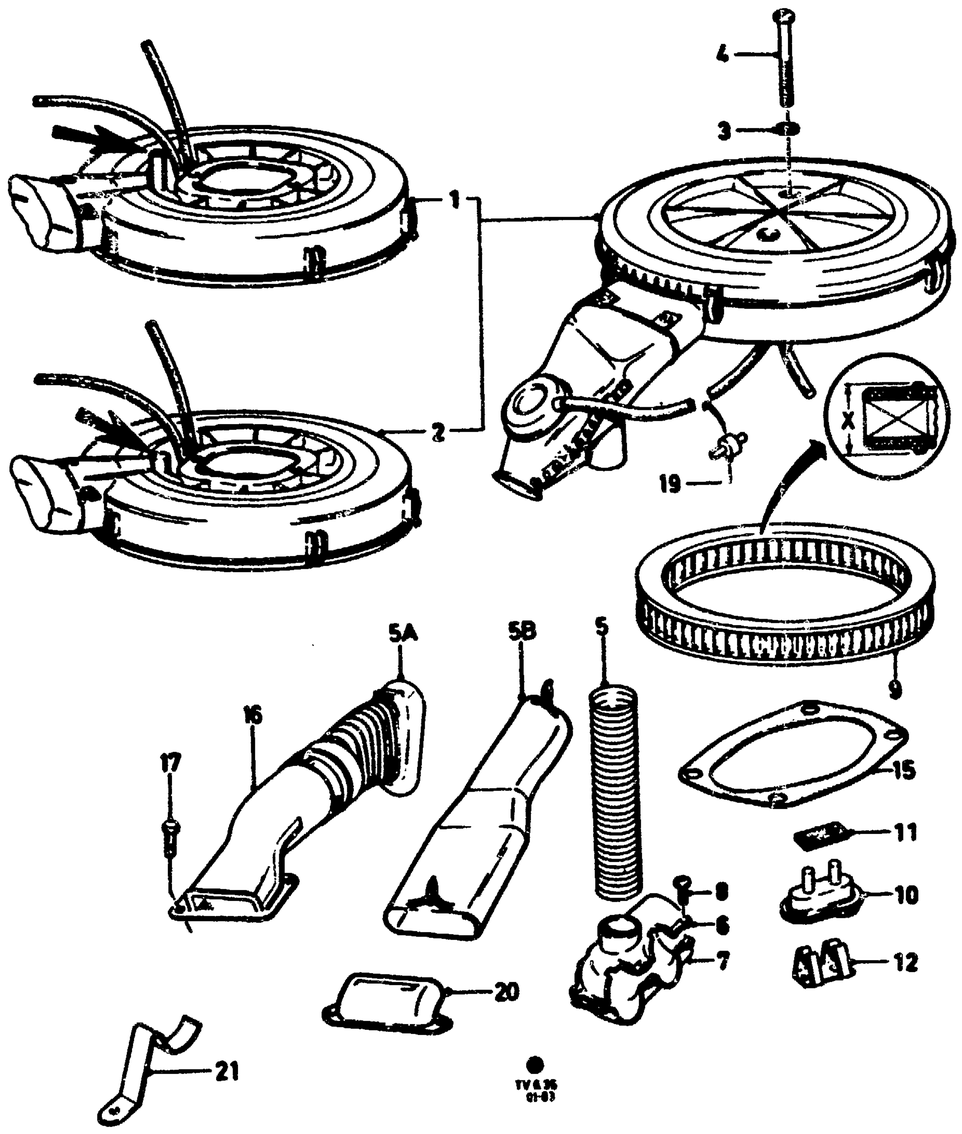

ILL. REF	PART NAME TEILE-BEZEICHNUNG			MOD MOD	MOD.YEAR BAUJAHR	PROD PROD	FINIS NO. BESTELL-NR	QTY STK	PART NUMBER TEILE-NUMMER
	CLEANER ASSY -(AIR) ANSAUGGERAEUSCHDAEMPFER EPURATEUR D'AIR PURIFICADOR DE AIRE								
	WITH REMOVABLE FILTER ELEMENT MIT AUSWECHSELBAREM FILTEREINSATZ AVEC ELEMENT FILTRANT ECHANGEABLE CON ELEMENTO FILTRANTE CAMBIABLE								
1	CAPRI				0575–	D	A) 1576978	1	75TF 9600 BB
	TAUNUS				0575–0779	D	A) 1576978	1	75TF 9600 BB
	GRANADA				0575–0376	D	A) 1576978	1	75TF 9600 BB
	GRANADA	+"IL",–"S"			0376–0777	D	A) 1576978	1	75TF 9600 BB
	GRANADA	+"IL","S"		23	0877–	D	D) 1575965	1	78TF 9600 FA
	GRANADA	+"IL","S"		23	0877–	D	C) 6059482	1	78TF 9600 MA
	GRANADA	+"IL"		28H	0877–	D	D) 6049486	1	78TF 9600 BA
	GRANADA	+"IL"		28H	0877–	D	C) 6059480	1	78TF 9600 KA
	GRANADA	+"PRK"		20	0783–	D	D) 6090816	1	82TF 9600 BA
	IND.	2654E, 2655E, 2658E					6059480	1	78TF 9600 KA
2	GRANADA	–"IL","S"			0575–0777	D	B) 1576979	1	75TF 9600 AB
	GRANADA	–"IL","S"	20,23		0877–0881		D) 1575967	1	78TF 9600 EA
	GRANADA	–"IL","S"	20,23		0877–0881		C) 6059481	1	78TF 9600 LA
	GRANADA	–"IL","S"	20		0881–0783		D) 6090815	1	82TF 9600 AA
	GRANADA	–"PRK"	20		0783–		D) 6090815	1	82TF 9600 AA
	GRANADA	–"IL","S"	20		0881–0783		C) 6090817	1	82TF 9600 CA
	GRANADA	–"PRK"	20		0783–		C) 6090817	1	82TF 9600 CA
	GRANADA	–"IL","S"	23		0881–		D) 1575967	1	78TF 9600 EA
	GRANADA	–"IL","S"	23		0881–		C) 6059481	1	78TF 9600 LA
	GRANADA	–"IL"		28H	0877–		D) 6049485	1	78TF 9600 AA
	GRANADA	–"IL"		28H	0877–		C) 6059479	1	78TF 9600 JA
	CAPRI				0575–		B) 1576979	1	75TF 9600 AB
	TAUNUS/CORTINA				0575–0779		B) 1576979	1	75TF 9600 AB
	TAUNUS/CORTINA				0879–0881		B) 6071142	1	79TF 9600 AA
	TAUNUS		20		0881–0882		B) 6093783	1	82TF 9600 GA
	SIERRA		20		0882–	D	B) 6115858	1	83TF 9600 BA
	TAUNUS/CORTINA		23		0881–0882		B) 6071142	1	79TF 9600 AA
	SIERRA		23		0882–1084		B) 6115859	1	83TF 9600 CA

6.35

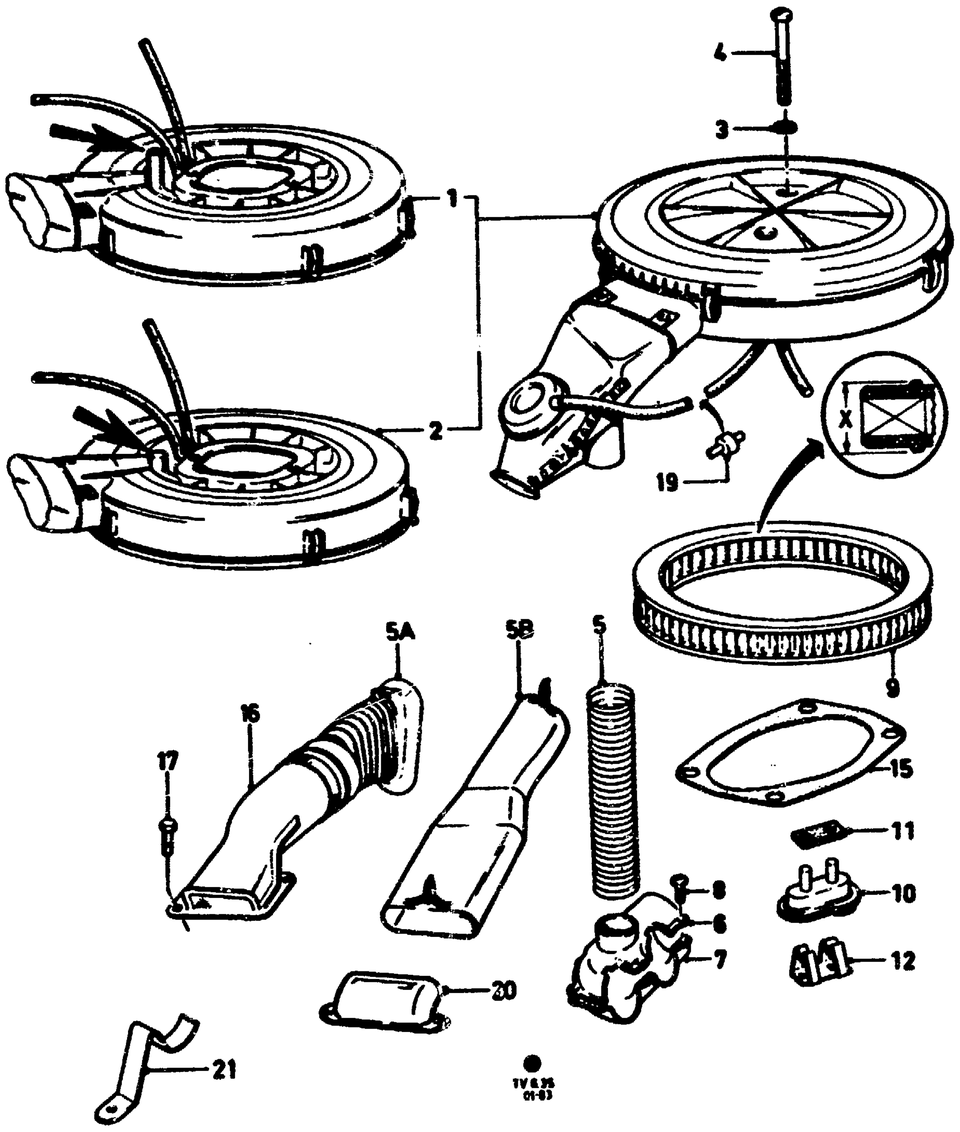

	SIERRA		23			1084–			6142835	1	85TF 9600 CB
	SECURING AIR CLEANER BEFESTIGUNG ANSAUGGERAEUSCHDAEMPFER FIXATION EPURATEUR D'AIR SUJECION PURIFICADOR DE AIRE										
3	WASHER –(FLAT) UNTERLEGSCHEIBE RONDELLE PLATE ARANDELA PLANA		6,4 6 X 14 X 4		20–	0575– 0877–			0227076 6049935	2 2	34963 GS40 E 834066 S
4	SCREW –(FILLISTER HEAD) LINSENKOPFSCHRAUBE VIS A TETE LENTIFORME TORNILLO CON CABEZA LENTICULAR		M6 X 87 M6 X 100 M6 X 80		20– 28H 20.	0575– 0877– 0877–			1562225 *6052295* 6057023	2 2 2	E 802078 S72 +2) 1562225 E 802234 S72
5	HOSE				20–	0575–0882		D)	6101299	1	80TF 9K634 BA
	SCHLAUCH	GRANADA/CAPRI				0882–		D)	6101299	1	80TF 9K634 BA
5A	TUYAU SOUPLE							C)	6062241	1	78TF 9A624 CA
5B	TUBO FLEXIBLE	SIERRA				–0684			6120319	1	83TF 9A675 CA
		SIERRA				0684–1084			6145012	1	83TF 9A675 CB
		SIERRA				1084–1284			6142837	1	85TF 9A675 CB
		SIERRA				1284–			6149436	1	85TF 9A675 CC
									(1640952)	MIX	85TF 9A675 CD
	INTAKE –(AIR CLEANER PREHEAT) LUFTLEITBLECH DEFLECTEUR POUR RECHAUFFAGE D'AIR – EPURATEUR D'AIR DEFLECTOR RECALENTADOR DE AIRE – PURIFICADOR DE AIRE										
6	UPPER					0575–0679			1576786	1	75TF 9K632 BB
	OBEN	CAPRI/TAUNUS/CORTINA/SIERRA				0679–1083			*6072636*	1	+2) 6133575
	SUPERIEUR	CAPRI/SIERRA				1083–			6133575	1	79TF 9K632 AC
	SUPERIOR	GRANADA		RHD		0679–1083			*6072636*	1	+2) 6133575
		GRANADA		RHD		1083–			6133575	1	79TF 9K632 AC
		GRANADA		LHD		0679–1083	D		6072637	1	79TF 9K632 BC
		GRANADA		LHD		1083–	D		6133576	1	79TF 9K632 BD
7	LOWER					0575–0679			1562221	1	75TF 9K678 BA
	UNTEN	TAUNUS/CORTINA/CAPRI				0679–			6133577	1	79TF 9K678 AD
	INFERIEUR	TAUNUS/CORTINA/CAPRI		RHD		0679–			6133577	1	79TF 9K678 AD
	INFERIOR	GRANADA		LHD		0679–1083			6072639	1	79TF 9K678 BC
		GRANADA		LHD		1083–			6133578	1	79TF 9K678 BD
		SIERRA							6133579	1	83TF 9K678 AD
	SECURING INTAKE BEFESTIGUNG LUFTLEITBLECH FIXATION DEFLECTEUR SUJECION DEFLECTOR										
8	SCREW –(ROUND HEAD) HALBRUNDSCHRAUBE VIS A TETE RONDE TORNILLO CON CABEZA REDONDA		M6 X 14 M6 X 20		20–	0575–			1480662 0241729	4 X	E 603165 S72 E 602167 S72
9	FILTER ELEMENT	X=71	20–26			0575–			0448231	1	11 448231
	FILTEREINSATZ	X=82			28H	0877–			6049487	1	78TF 9601 AA
	CARTOUCHE FILTRANTE CARTUCHO FILTRANTE										
10	SENSOR ASSY					0575–0877			6036430	1	75TF 9E607 AA
	SENSOR					0877–0881			6079930	1	75TF 9E607 AB
	SENSEUR		20			0881–0882	D		6103455	1	82TF 9E607 AA
	SENSOR		23, 28			0881–0882			6079930	1	75TF 9E607 AB
						0882–			6103455	1	82TF 9E607 AA
11	GASKET –(SENSOR) DICHTUNG – MESSFUEHLER JOINT – ELEMENT SENSORIEL				20–	0575–			6036431	1	75TF 9E608 AA

6.35

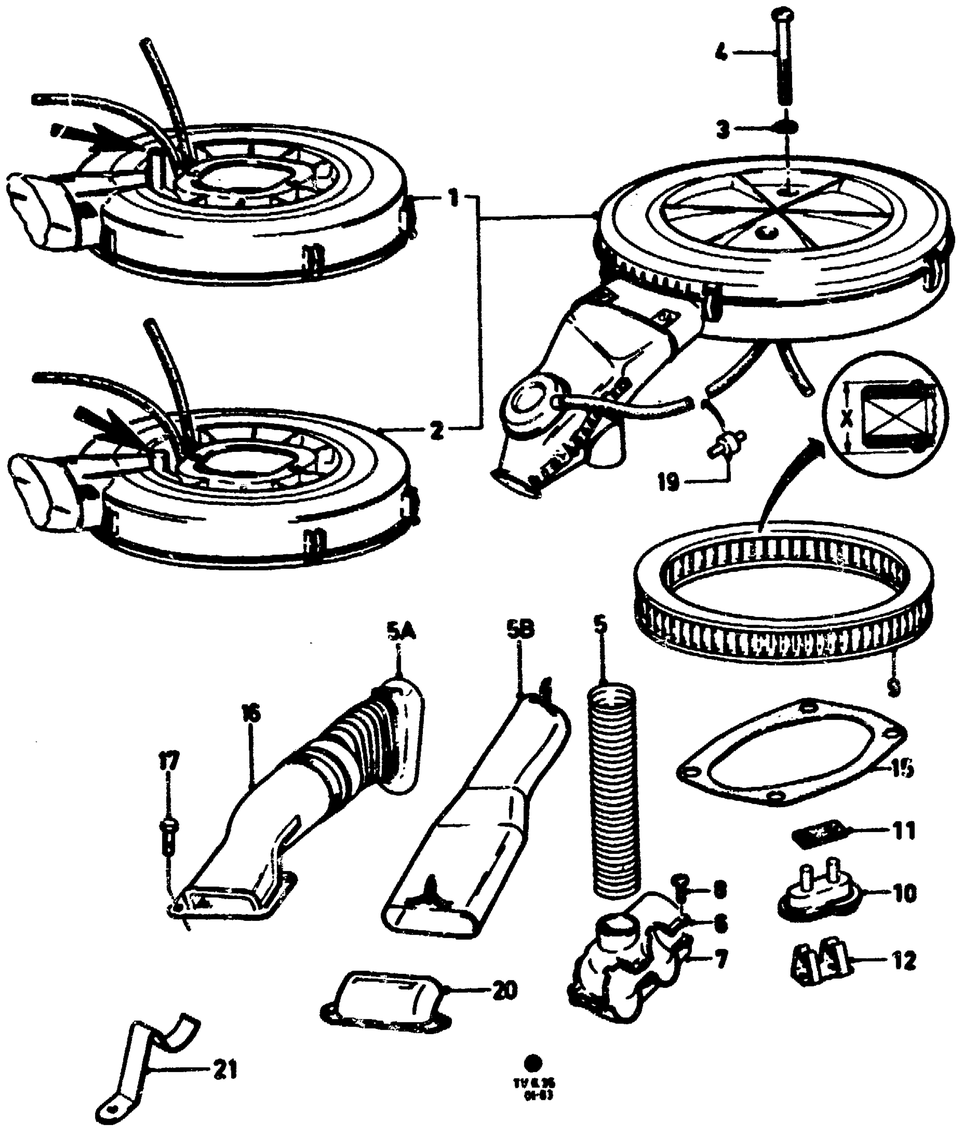

	JUNTA – SENSOR								
	SECURING SENSOR AND HOSES BEFESTIGUNG MESSFUEHLER UND SCHLAEUCHE FIXATION SENSEUR ET TUYAUX FLEXIBLES SUJECION SENSOR Y TUBOS FLEXIBLES								
12	CLIP CLIP AGRAFE CLIP			20–	0575–			1362900	1	E 464052 S81
	HOSE SCHLAUCH TUYAU FLEXIBLE TUBO FLEXIBLE								
(13)	SENSOR TO INTAKE PIPE MESSFUEHLER AN ANSAUGKANAL SENSEUR AU TUYAU D'ADMISSION SENSOR A TUBO DE ADMISION	Ø 4		20–	0575–			0710112	)–(	11 710112
(14)	SENSOR TO INTERMEDIATE FLANGE MESSFUEHLER AN ZWISCHENFLANSCH SENSEUR A LA COLLERETTE INTERMEDIAIRE SENSOR A PLATINA INTERMEDIA	Ø 4		20–	0575–			0710112	)–(	11 710112
15	GASKET DICHTUNG JOINT JUNTA			20–	0577–			6049488	1	78TF 9673 AA
16	TUBE – (AIR CLEANER INTAKE) ROHR – ANSAUGGERAEUSCHDAEMPFER TUBE – EPURATEUR D'AIR TUBO – PURIFICADOR DE AIRE			20–	1077–0881 0881–0382 0482–		C) C) C)	6062242 *6096324* 1610424	1 1 1	78TF 9C676 AA +2) 1610424 82TF 9C676 AB
17	SCREW SCHRAUBE VIS TORNILLO	M8 X 30 M10 X 1,25 X 25		20–	1077–0881 0881– 0881–		C) C) C)	1564170 1613391 6097080	2 1 1	304636 S E 602049 S200 E 800353 S72
(18)	WASHER SCHEIBE RONDELLE ARANDELA	Ø 10,2 X 14,4			0881–		C)	1521901	1	E 830116 S82
19	VALVE ASSY –(RETARD) VENTIL (VERZOEGERUNG) SOUPAPE DE RETARDEMENT VALVULA DE RETARDO					D GB		1599277 3497710	1 1	D5HE 12A208 AA D5HZ 12A208 A
20	ADAPTOR VERBINDUNGSSTUECK RACCORD RACOR	SIERRA SIERRA			–1083 1083–			6122241 6133523	1 1	83HF 9E606 AB 83HF 9E606 AC
21	BRACKET HALTER EQUERRE–SUPPORT ESCUADRA DE FIJACION	SIERRA SIERRA			–1083 1083–			*6129067* 6133524	1 1	+2) 6133524 83HF 9P907 AC
(22)	STRAP HALTEBAND SANGLE DE FIXATION CINTA DE SUJECTION					D GB		6120321 6124915	1 1	83HF 9P906 AA 85HF 9P906 AA

6.40

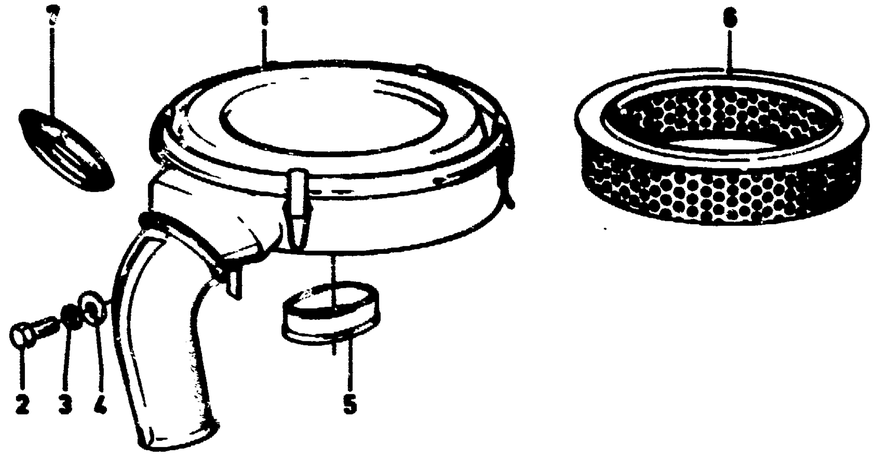

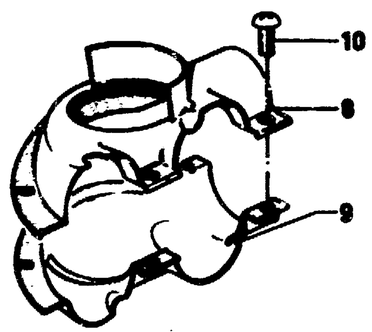

AIR CLEANERS FOR CARBURETORS TYPES 1 AND 2 –"GB"/TAUNUS
ANSAUGGERAEUSCHDAEMPFER FUER VERGASER 1,2 0870–0872

EPURATEURS D'AIR POUR CARBURATEURS TYPES 1 ET 2
PURIFICADORES DE AIRE PARA CARBURADORES TIPOS 1

ILL. REF	PART NAME TEILE–BEZEICHNUNG		MOD MOD	MOD.YEAR BAUJAHR	PROD PROD	FINIS NO. BESTELL–NR	QTY STK	PART NUMBER TEILE–NUMMER
1	CLEANER ASSY –(AIR) ANSAUGGERAEUSCHDAEMPFER EPURATEUR D'AIR PURIFICADOR DE AIRE							
	WITH REMOVABLE FILTER ELEMENT MIT AUSWECHSELBAREM FILTEREINSATZ AVEC ELEMENT FILTRANT ECHANGEABLE CON ELEMENTO FILTRANTE CAMBIABLE		20	0870–0872		1475213	1	71TF 9600 BA
	SECURING AIR CLEANER BEFESTIGUNG ANSAUGGERAEUSCHDAEMPFER FIXATION EPURATEUR D'AIR SUJECION PURIFICADOR DE AIRE							
2	BOLT –(HEX. HEAD) SECHSKANTSCHRAUBE VIS A TETE SIX PANS TORNILLO CON CABEZA HEXAGONAL	M6 X 12	20	0870–0872		1471337	2	E 602164 S72
3	LOCKWASHER FEDERRING RONDELLE GROWER ARANDELA DE MUELLE	B6	20	0870–0872		1468209	1	E 630172 S71
4	WASHER –(FLAT) UNTERLEGSCHEIBE RONDELLE PLATE ARANDELA PLANA	6,4	20	0870–0872		1464174	2	E 630025 S71
5	SEAL MANSCHETTE BAGUE CAOUTCHOUC D'ETANCHEITE ANILLO OBTURADOR DE GOMA		20	0870–0872		1438375	1	71TF 9K609 AA
6	FILTER ELEMENT FILTEREINSATZ ELEMENT FILTRANT ELEMENTO FILTRANTE		20	0870–0872		1475214	1	71TF 9601 BA
7	RING –(RUBBER) GUMMIRING ANNEAU CAOUTCHOUC ANILLO DE GOMA		20	0870–0872		1438377	1	71TF 9K675 AA
	INTAKE –(AIR CLEANER PREHEAT) LUFTLEITBLECH DEFLECTEUR POUR RECHAUFFAGE D'AIR – EPURATEUR D'AIR DEFLECTOR RECALENTADOR DE AIRE – PURIFICADOR DE AIRE							
8	UPPER OBEN SUPERIEUR SUPERIOR		20	0870–0872		0801844	1	69TF 9K632 AA
9	LOWER UNTEN INFERIEUR INFERIOR		20	0870–0872		+)	1	69TF 9K678 AA
	SECURING INTAKE BEFESTIGUNG LUFTLEITBLECH							

6.40

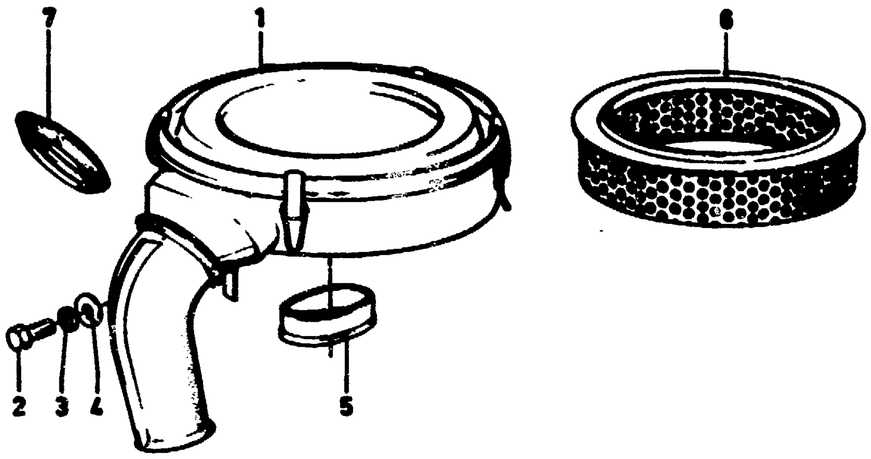

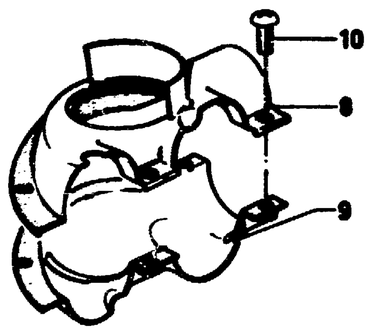

	FIXATION DEFLECTEUR SUJECION DEFLECTOR							
10	SCREW -(ROUND HEAD) HALBRUNDSCHRAUBE VIS A TETE RONDE TORNILLO CON CABEZA REDONDA	M6 X 14	20	0870-0872		1480662	4	E 603165 S72

6.41

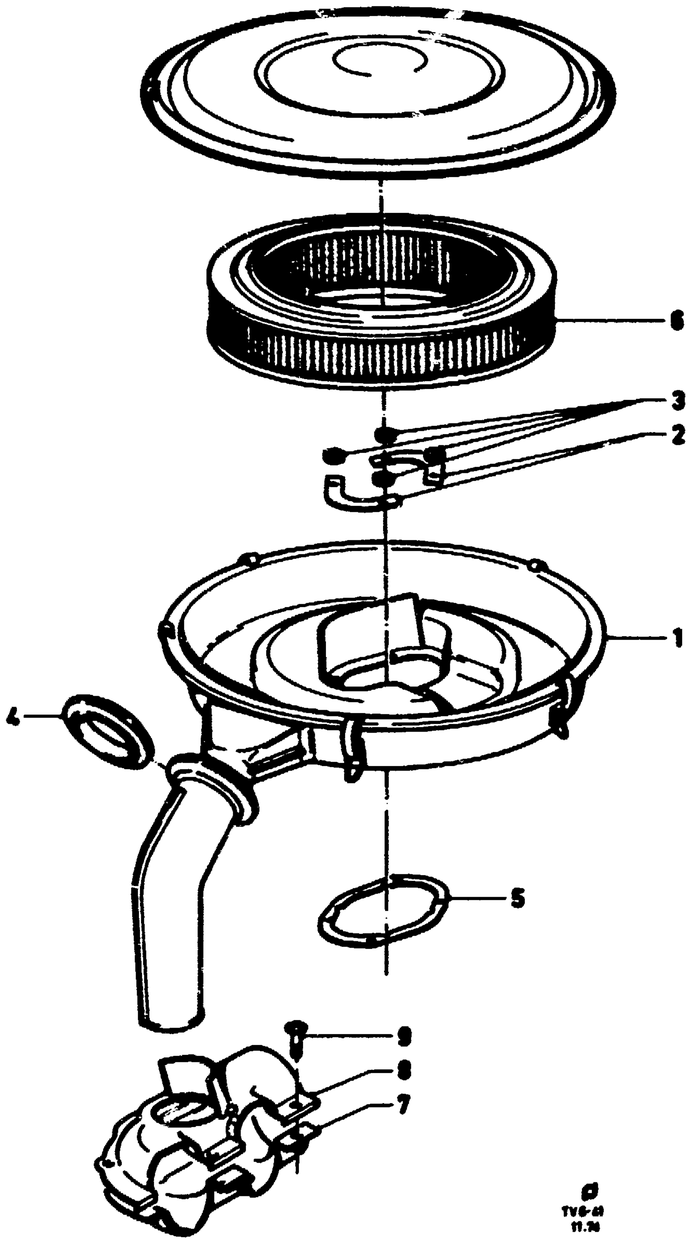

AIR CLEANERS – "GB"/TAUNUS – EPURATEURS D'AIR
ANSAUGGERAEUSCHDAEMPFER – 0871–0575 – PURIFICADORES DE AIRE

ILL. REF	PART NAME / TEILE-BEZEICHNUNG		MOD MOD	MOD.YEAR BAUJAHR	PROD PROD	FINIS NO. BESTELL-NR	QTY STK	PART NUMBER TEILE-NUMMER
1	CLEANER ASSY -(AIR)		20	0872–0575		*1502878*	1	+)
	ANSAUGGERAEUSCHDAEMPFER		23	0871–0575		*1502878*	1	+)
	EPURATEUR D'AIR							
	PURIFICADOR DE AIRE							
	SECURING AIR CLEANER TO CARBURETOR							
	BEFESTIGUNG ANSAUGGERAEUSCHDAEMPFER AN VERGASER							
	FIXATION EPURATEUR D'AIR SUR CARBURATEUR							
	SUJECION PURIFICADOR DE AIRE A CARBURADOR							
2	PLATE -(LOCKING)		20	0872–0575		1551732	2	E 832048 S82
	SICHERUNGSBLECH		23	0871–0575		1551732	2	E 832048 S82
	ARRETOIR							
	PLATINA DE SEGURIDAD							
3	NUT -(HEX.)	M5	20	0872–0575		1760101	4	114192 ES7/8
	SECHSKANTMUTTER		23	0871–0575		1760101	4	114192 ES7/8
	ECROU A SIX PANS							
	TUERCA HEXAGONAL							
4	RING -(RUBBER)		20	0872–0575		1438377	1	71TF 9K675 AA
	GUMMIRING		23	0871–0575		1438377	1	71TF 9K675 AA
	ANNEAU CAOUTCHOUC							
	ANILLO DE GOMA							
5	GASKET		20	0872–0575		1555555	1	D12F 9654 BA
	DICHTUNG		23	0871–0575		1555555	1	D12F 9654 BA
	JOINT							
	JUNTA							
6	ELEMENT -(FILTER)		20	0872–0575		1475214	1	71TF 9601 BA
	FILTEREINSATZ		23	0871–0575		1475214	1	71TF 9601 BA
	ELEMENT FILTRANT							
	ELEMENTO FILTRANTE							
	INTAKE -(AIR CLEANER PREHEAT)							
	LUFTLEITBLECH							
	DEFLECTEUR POUR RECHAUFFAGE D'AIR – EPURATEUR D'AIR							
	DEFLECTOR RECALENTADOR DE AIRE – PURIFICADOR DE AIRE							
7	UPPER		20	0872–0575		1513399	1	72TF 9K632 DA
	OBEN		23	0871–0575		1513399	1	72TF 9K632 DA
	SUPERIEUR							
	SUPERIOR							
8	LOWER		20	0872–0575		1513398	1	72TF 9K678 AB
	UNTEN		23	0871–0575		1513398	1	72TF 9K678 AB
	INFERIEUR							
	INFERIOR							
	SECURING INTAKE							
	BEFESTIGUNG LUFTLEITBLECH							
	FIXATION DEFLECTEUR							
	SUJECION DEFLECTOR							
9	SCREW -(ROUND HEAD)	M6X14	20	0872–0575		6000546	4	E 603165 S79
	HALBRUNDSCHRAUBE		23	0871–0575		6000546	4	E 603165 S79
	VIS A TETE RONDE							
	TORNILLO CON CABEZA REDONDA							

6.50

12/65→07/68

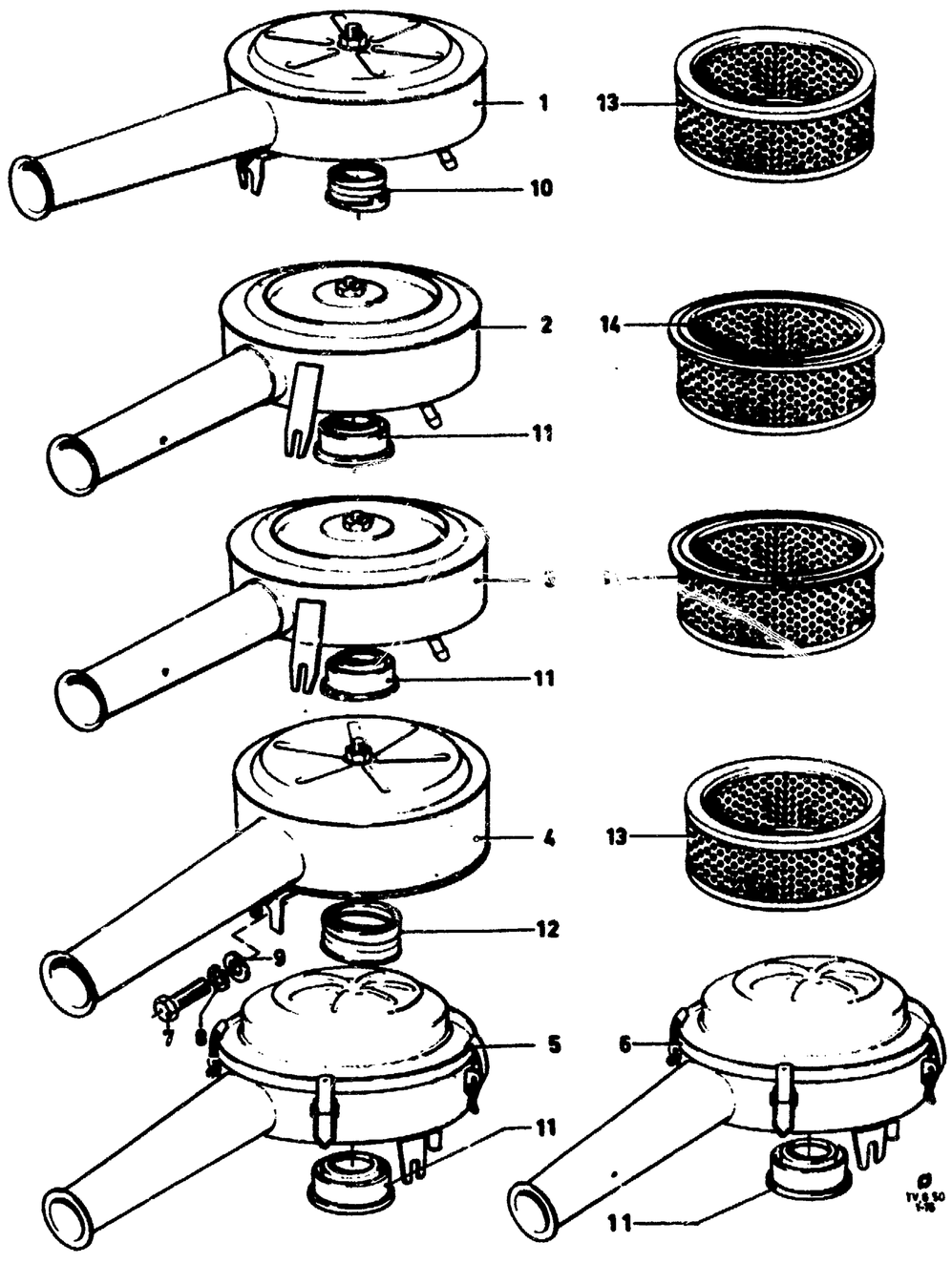

AIR CLEANERS FOR CARBURETORS TYPES 1 AND 2 –"GB"
ANSAUGGERAEUSCHDAEMPFER FUER VERGASER 1,2 TRANSIT

EPURATEURS D'AIR POUR CARBURATEURS TYPES 1 ET 2
PURIFICADORES DE AIRE PARA CARBURADORES TIPOS 1

ILL. REF	PART NAME / TEILE-BEZEICHNUNG		MOD MOD	MOD.YEAR BAUJAHR	PROD PROD	FINIS NO. BESTELL-NR	QTY STK	PART NUMBER TEILE-NUMMER
	CLEANER ASSY -(AIR) ANSAUGGERAEUSCHDAEMPFER EPURATEUR D'AIR PURIFICADOR DE AIRE							
1	WITH REMOVABLE FILTER ELEMENT		12	1265-0766		0436636	1	11 436636
2	MIT AUSWECHSELBAREM FILTEREINSATZ	15, 17		1265-0766		0623161	1	11 623161
3	AVEC ELEMENT FILTRANT ECHANGEABLE	15, 17		0866-0768		+)	1	11 623231
4	CON ELEMENTO FILTRANTE CAMBIABLE		13	0866-0768		0623230	1	11 623230
5	WITH OIL BATH	15, 17		1265-0766		+)	1	11 623160
6	MIT OELBAD A BAIN D'HUILE CON BANO DE ACEITE	15, 17		0866-0768		+)	1	11 623268
	SECURING AIR CLEANER BEFESTIGUNG ANSAUGGERAEUSCHDAEMPFER FIXATION EPURATEUR D'AIR SUJECION PURIFICADOR DE AIRE							
7	BOLT -(HEX. HEAD) SECHSKANTSCHRAUBE VIS A TETE SIX PANS TORNILLO CON CABEZA HEXAGONAL	M6 X 12	12-	1265-0768		1471337	2	E 602164 S72
8	LOCKWASHER FEDERRING RONDELLE GROWER ARANDELA DE MUELLE	B6	12-	1265-0768		1468209	2	E 630172 S71
9	WASHER -(FLAT) UNTERLEGSCHEIBE RONDELLE PLATE ARANDELA PLANA		12-	1265-0768		1464174	2	E 630025 S71
10	SEAL		12	1265-0766		+)	1	11 546869
11	MANSCHETTE	15, 17		1265-0768		0546824	1	11 546824
12	BAGUE CAOUTCHOUC D'ETANCHEITE ANILLO OBTURADOR DE GOMA		13	0866-0768		+)	1	11 546825
13	FILTER ELEMENT	12, 13		1265-0768		0405969	1	+2) 0425447
	FILTEREINSATZ	12, 13		1265-0768		0425447	1	11 425447
14	ELEMENT FILTRANT ELEMENTO FILTRANTE	15, 17		1265-0768		0545657	1	11 545657

6.51

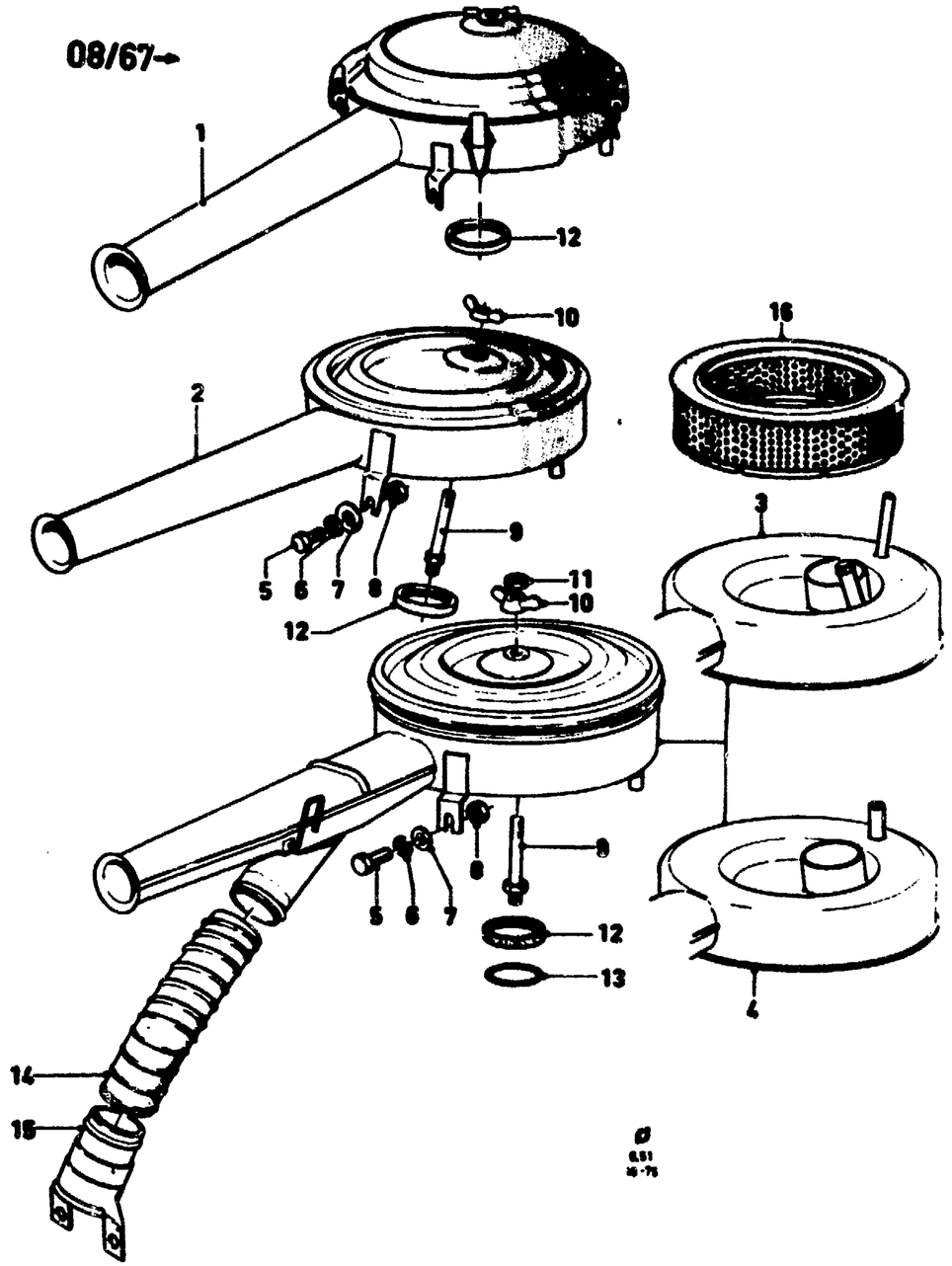

AIR CLEANERS FOR CARBURETORS TYP 3 -"GB"
ANSAUGGERAEUSCHDAEMPFER FUER VERGASER TYP 3

EPURATEURS D'AIR POUR CARBURATEURS TYPE 3
PURIFICADORES DE AIRE PARA CARBURADORES TIPO 3

ILL. REF	PART NAME / TEILE-BEZEICHNUNG		MOD MOD	MOD.YEAR BAUJAHR	PROD PROD	FINIS NO. BESTELL-NR	QTY STK	PART NUMBER TEILE-NUMMER
	CLEANER ASSY -(AIR) ANSAUGGERAEUSCHDAEMPFER EPURATEUR D'AIR PURIFICADOR DE AIRE							
1	WITH OIL BATH MIT OELBAD A BAIN D'HUILE CON BANO DE ACEITE		13-	0867-0575		0623392	1	11 623292
2	WITH REMOVABLE FILTER ELEMENT		13-	0867-1270		1439011	1	69TF 9600 AA
3	MIT AUSWECHSELBAREM FILTEREINSATZ		13-	1270-0575		1492968	1	70TF 9600 CA
4	AVEC ELEMENT FILTRANT ECHANGEABLE CON ELEMENTO FILTRANTE CAMBIABLE		15-	0575-		6035555	1	75TF 9600 KA
	SECURING AIR CLEANER BEFESTIGUNG ANSAUGGERAEUSCHDAEMPFER FIXATION EPURATEUR D'AIR SUJECION PURIFICADOR DE AIRE							
5	BOLT -(HEX. HEAD) SECHSKANTSCHRAUBE VIS A TETE SIX PANS TORNILLO CON CABEZA HEXAGONAL	M6 X 12	13-	0867-		1471337	2	E 602164 S72
6	LOCKWASHER FEDERRING RONDELLE GROWER ARANDELA DE MUELLE	B6	13-	0867-		1468209	2	E 630172 S71
7	WASHER -(FLAT) UNTERLEGSCHEIBE RONDELLE PLATE ARANDELA PLANA	6,4	13-	0867-		1464174	2	E 630025 S71
8	NUT -(HEX.) SECHSKANTMUTTER ECROU A SIX PANS TUERCA HEXAGONAL	M6	13-	0867-		1536286	2	E 620432 S72
9	STUD STIFTSCHRAUBE GOUJON ESPARRAGO	M6 X 1/4" X 74 MM	13-	0867-0575		*0623435*	1	+)
10	NUT -(WING) FLUEGELMUTTER ECROU A OREILLES TUERCA DE MARIPOSA	M6	13-	0867-0575		*0205026*	1	+)
11	NUT -(HEX.) SECHSKANTMUTTER ECROU A SIX PANS TUERCA HEXAGONAL	M6	15,	0575-		1536286	1	E 620432 S72
12	SEAL		13-	0867-0575		0546824	1	11 546824
13	MANSCHETTE BAGUE CAOUTCHOUC D'ETANCHEITE ANILLO OBTURADOR DE GOMA		15-	0575-		6017908	1	73HF 9K609 AA
14	HOSE SCHLAUCH		13-	1270-		6010286	1	72LB 9K634 BC

6.51

08/67→

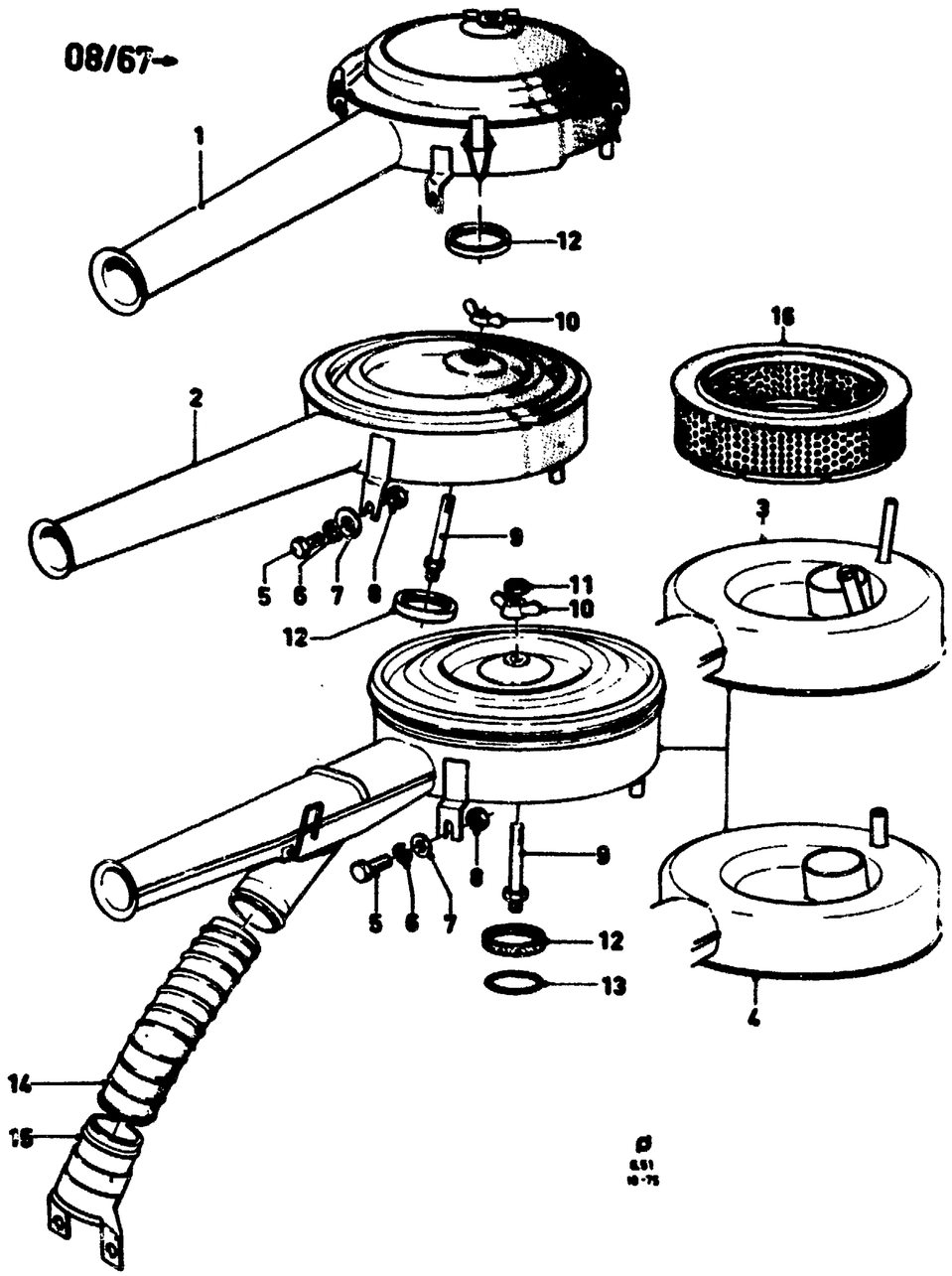

		TUYAU SOUPLE TUBO FLEXIBLE						
15		CONNECTION ROHRSTUTZEN TUBULURE EMPALME	13–	1270–		*0448328*	1	+)
16		ELEMENT –(FILTER) FILTEREINSATZ ELEMENT FILTRANT ELEMENTO FILTRANTE	13–	0867–		0545657	1	11 545657

6.60

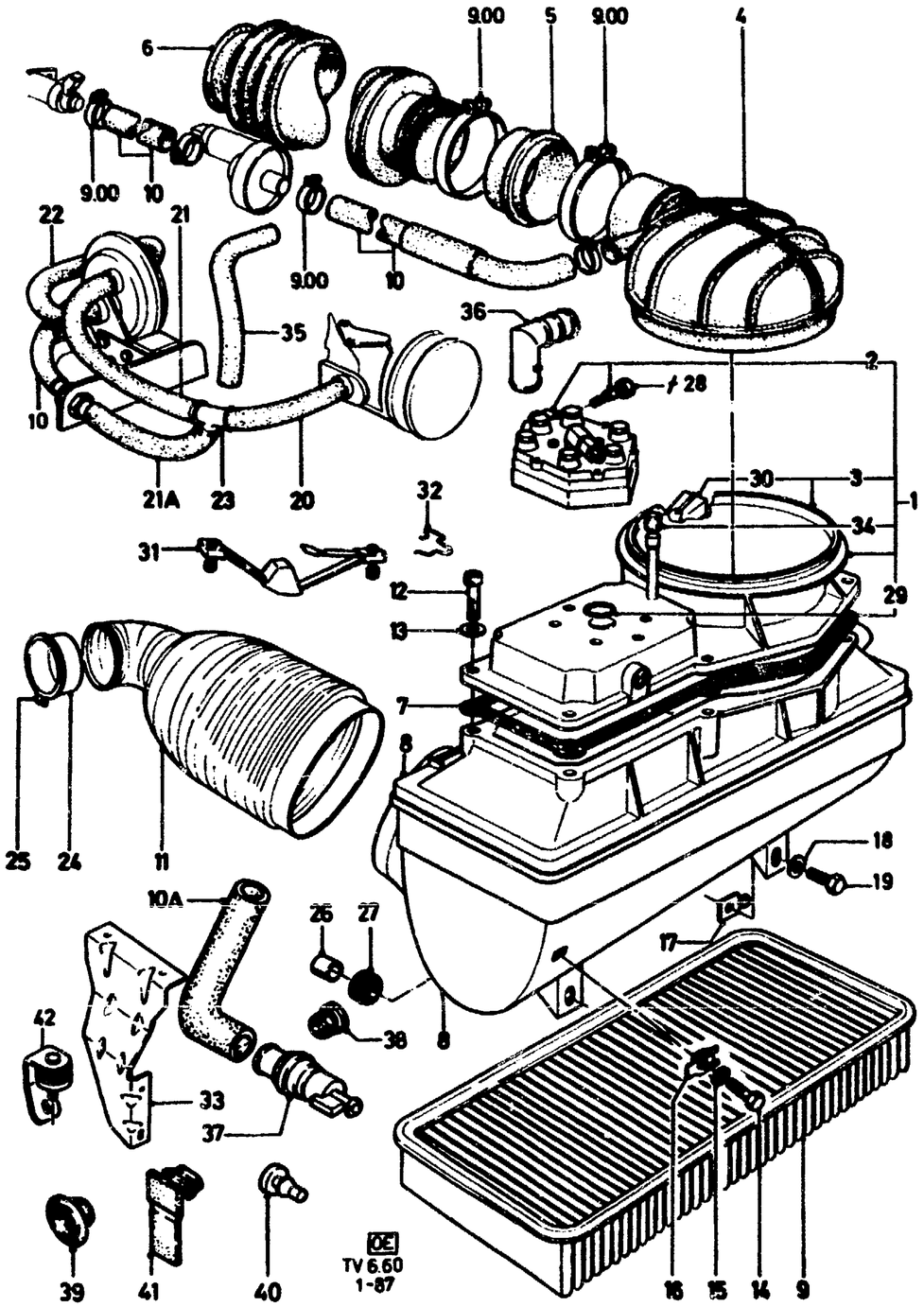

AIR CLEANER, FUEL MIXTURE GOVERNOR AND HOSES
ANSAUGGERAEUSCHDAEMPFER, GEMISCHREGLER UND TV28I SCHLAEUCHE

EPURATEUR D'AIR, REGULATEUR DE MELANGE D'ESSENCE ET TUYAUX FLEXIBLES
PURIFICADOR DE AIRE, GOBERNADOR DE MEZCLA DE GASOLINA Y TUBOS FLEXIBLES

6.60

ILL. REF	PART NAME / TEILE-BEZEICHNUNG			MOD MOD	MOD.YEAR BAUJAHR	PROD PROD	FINIS NO. BESTELL-NR	QTY STK	PART NUMBER TEILE-NUMMER
1	GOVERNOR ASSY - (FUEL MIXTURE REGULATING)				0976-1279	D	6051581	1	78TF 9P841 AA
	GEMISCHREGLER	GRANADA/CAPRI			0180-		6082189	1	80TF 9P841 CA
	REGULATEUR DE MELANGE D'ESSENCE	SIERRA					1619255	1	83TF 9P841 BA
	GOBERNADOR DE MEZCLA DE GASOLINA								
2	DIVIDER ASSY -(FUEL VOLUME)				0976-0877	D	1562392	1	H75TM 9510 BA
	MENGENTEILER	GRANADA/CAPRI			0877-		6118547	1	80TF 9K372 AA
	DIVISEUR DE QUANTITE D'ESSENCE	SIERRA					6136167	1	83TF 9K372 AA
	DIVISOR DE CANTIDAD DE GASOLINA								
3	METER ASSY -(AIR VOLUME)				0976-		6118548	1	80TF 9P916 AA
	LUFTMENGENMESSER								
	MESUREUR DE VOLUME D'AIR								
	MEDIDOR DE VOLUMEN DE AIRE								
4	ADAPTOR ASSY	GRANADA			0976-0777	D	*1575073*	1	+)
	ANSCHLUSSTUTZEN	GRANADA	-"S"		0877-0882		6058260	1	78TF 9D626 AB
	TUBULURE DE JONCTION	GRANADA	-"S","CH"		0882-		6058260	1	78TF 9D626 AB
	TUBULADURA DE EMPALME	GRANADA	+"S"		0877-0882	D	6058261	1	78TF 9D626 BB
		GRANADA	+"S","CH"		0882-	D	6058261	1	78TF 9D626 BB
		CAPRI					6100373	1	V81EB 9D626 AA
		SIERRA	-"S","CH"				6131925	1	83TF 9D626 BB
		SIERRA	+"S","CH"			D	6130945	1	84TF 9D626 AB
		SIERRA		MFI	0187-		6163390	1	87TF 9D626 AA
5	CONNECTOR				0976-0777	D	1574745	1	H75TM 9D626 CA
	VERBINDUNGSSTUECK	GRANADA/CAPRI			0877-		6057140	1	78TF 9P855 AA
	RACCORD	SIERRA					1613341	1	83TF 9P855 AA
	CONECTOR								
6	HOSE - (FUEL MIXTURE GOVERNOR TO	GRANADA			0976-0777	D	1574746	1	H75TM 9B632 AA
	THROTTLE PLATE CONNECTOR)	GRANADA			0877-		6058263	1	78TF 9P842 AC
	SCHLAUCH-GEMISCHREGLER - DROSSELKLAPPE						(1634227)	MIX	78TF 9P842 AD
	TUBE FLEXIBLE - REGULATEUR DE MELANGE -	CAPRI			-1282		1574746	1	H75TM 9B632 AA
	TUBULURE DE PAPILLON DES GAZ	CAPRI			1282-		6144240	1	83TF 9P842 AB
	TUBO FLEXIBLE - GOBERNADOR DE MEZCLA -	SIERRA					6144240	1	83TF 9P842 AB
	TUBULADURA MARIPOSA DE GASES								
7	GASKET - (FUEL MIXTURE GOVERNOR TO AIR CLEANER)				0976-0777	D	1574747	1	H75TM 9654 AA
	DICHTUNG-GEMISCHREGLER - ANSAUGGERAEUSCHDAEMPFER				0877-		6053889	1	78TF 9P849 AA
	JOINT - REGULATEUR DE MELANGE SUR EPURATEUR D'AIR								
	JUNTA - GOBERNADOR DE MEZCLA A PURIFICADOR DE AIRE								
8	CLEANER ASSY - (AIR)	GRANADA			0976-0777	D	1574743	1	H75TM 9600 AA
	ANSAUGGERAEUSCHDAEMPFER	GRANADA			0877-		6052498	1	78TF 9600 DA
	EPURATEUR D'AIR	CAPRI					1595818	1	V81EB 9600 AA
	PURIFICADOR DE AIRE	SIERRA					6098411	1	83TF 9600 AA
		SIERRA		MFI	0187-		6162623	1	87TF 9600 AA
9	ELEMENT ASSY - (FILTER)	GRANADA			0976-0777	D	1574618	1	H75TM 9601 AA
	FILTEREINSATZ	GRANADA			0877-		1579605	1	78TF 9601 BA
	CARTOUCHE FILTRANTE	CAPRI					1574618	1	H75TM 9601 AA
	CARTUCHO FILTRANTE	SIERRA					6097433	1	83TF 9601 AA
	HOSE -								
	SCHLAUCH -								
	TUYAU FLEXIBLE -								
	TUBO FLEXIBLE -								
10	- FUEL MIXTURE GOVERNOR TO				0976-0777	D	*1562364*	1	+)
	ADDITIONAL AIR SUPPLY THROTTLE		550 MM		0877-		6033388	1	75TF 9820 AA
	- GEMISCHREGLER - ZUSATZLUFTSCHIEBER								

6.60

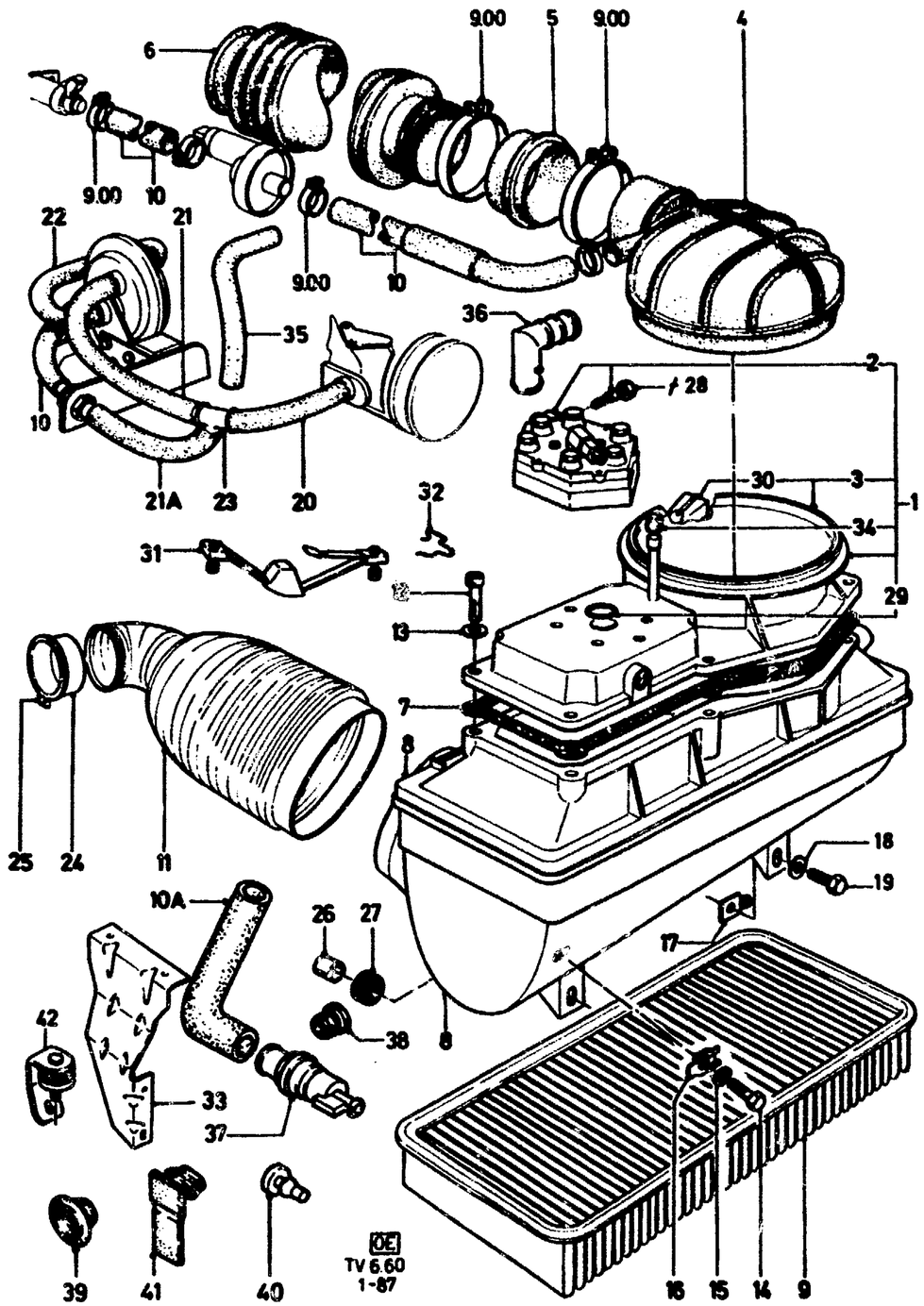

	– REGULATEUR DE MELANGE – ETRANGLEUR D'ALIMENTATION EN AIR SUPPLEMENTAIRE – GOBERNADOR DE MEZCLA – ESTRANGULADOR DE SUMINISTRO DE AIRE SUPLEMENTARIO	190 MM		0877–			1529297	1	73TF 9820 AA
		GRANADA	+ "S"	0877–0382	D		6059603	1	78TF 6K669 BB
		GRANADA	+ "S","CH"	0382–	D		6114546	1	82TF 9P904 AA
		SIERRA	Ø 14/15,5				6123198	1	83TF 9P903 BA
		SIERRA	– "S" Ø 14				6123199	1	83TF 9P904 BA
		SIERRA	+ "S" Ø 14		D		6114970	1	83TF 9P903 AA
	– AIR SUPPLY THROTTLE TO COLD START VALVE			0976–0777	D		*1562364*	1	+)
	– LUFTSCHIEBER – KALTSTARTVENTIL			0877–	GB		6033388	X	75TF 9820 AA
	– ETRANGLEUR D'ALIMENTATION EN AIR – VALVE DE DEMARRAGE A FROID			0877–	D		6059603	X	78TF 6K669 BB
	– ESTRANGULADOR SUMINISTRO DE AIRE – VALVULA DE ARRANQUE EN FRIO								
	– AIR CLEANER TO OIL FILLER CONNECTION			0976–0777	D		*1562364*	1	+)
	– ANSAUGGERAEUSCHDAEMPFER – OELEINFUELLSTUTZEN			0877–	D		6059603	X	78TF 6K669 BB
	– EPURATEUR D'AIR – TUBULURE DE REMPLISSAGE D'HUILE			0877–	GB		6033388	X	75TF 9820 AA
	– PURIFICADOR DE AIRE – TUBULADURA DE LLENADO DE ACEITE								
	– ENGINE RUN UP MIXTURE ENRICHMENT REGULATOR – AIR PLENUM CHAMBER			0976–0777	D		*1562363*	1	+)
				0877–0380			6049561	1	78TF 6K609 AA
	– WARMLAUFREGLER – LUFTKAMMER		–"S"	0380–			6049561	1	78TF 6K609 AA
	– REGULATEUR D'ENRICHISSEMENT DE MELANGE – CHAMBRE D'AIR		+"S"	0380–			6081462	1	79TF 6K609 BA
			+"S"	0380–			6081463	1	79TF 6K609 CA
	– REGULADOR DE ENRIQUECIMIENTO DE MEZCLA – CAMARA DE AIRE								
10A		SIERRA					6129355	1	83TF 9F286 AA
11	HOSE – (AIR CLEANER INTAKE)	GRANADA/CAPRI		1077–			6057003	1	78TF 9A675
	SCHLAUCH – FILTEREINLASS TUYAU FLEXIBLE – ENTREE D'EPURATEUR D'AIR TUBO FLEXIBLE – ENTRADA PURIFICADOR DE AIRE								
		SIERRA		–0685			6115027	1	83TF 9C676 AA
	–"CH","S"	SIERRA		0685–			6115027	1	83TF 9C676 AA
		SIERRA		0685–			6157888	1	85HF 9A675 CD
		SIERRA		0187–			6160859	1	87HF 9A675 AA
		SIERRA	MFI	0187–	GB		6161969	1	87TF 9C676 AA
		SIERRA	MFI	0187–	D	N	6161969	1	+2) 6176522
		SIERRA	MFI	0187–	D		6176522	1	87TF 9C676 AB
	SECURING FUEL MIXTURE GOVERNOR TO AIR CLEANER BEFESTIGUNG GEMISCHREGLER AN SAUGGERAEUSCHDAEMPFER FIXATION REGULATEUR DE MELANGE SUR EPURATEUR D'AIR SUJECION GOBERNADOR DE MEZCLA A PURIFICADOR DE AIRE								
12	BOLT – (SOCKET HEAD)	M6X20		0976–0777	D		1575708	6	H75TM 9C628 AA
	INBUSSCHRAUBE	M6X20		0877–			1494813	6	E603167 S72
	VIS A SIX PANS CREUX	M6X50					6082198	3	E802269 S72
	TORNILLO CON HEXAGONO INTERIOR								
13	WASHER – (FLAT)	6,4X12		0976–			1459510	6	E620024 S71
	UNTERLEGSCHEIBE RONDELLE PLATE ARANDELA PLANA								
	SECURING AIR CLEANER BEFESTIGUNG ANSAUGGERAEUSCHDAEMPFER FIXATION EPURATEUR D'AIR SUJECION PURIFICADOR DE AIRE								
	TO FRONT FENDER APRON LH AN STEHBLECH LH SUR JOUE D'AILE AV LH A DELANTAL DE GUARDABARROS LH								

6.60

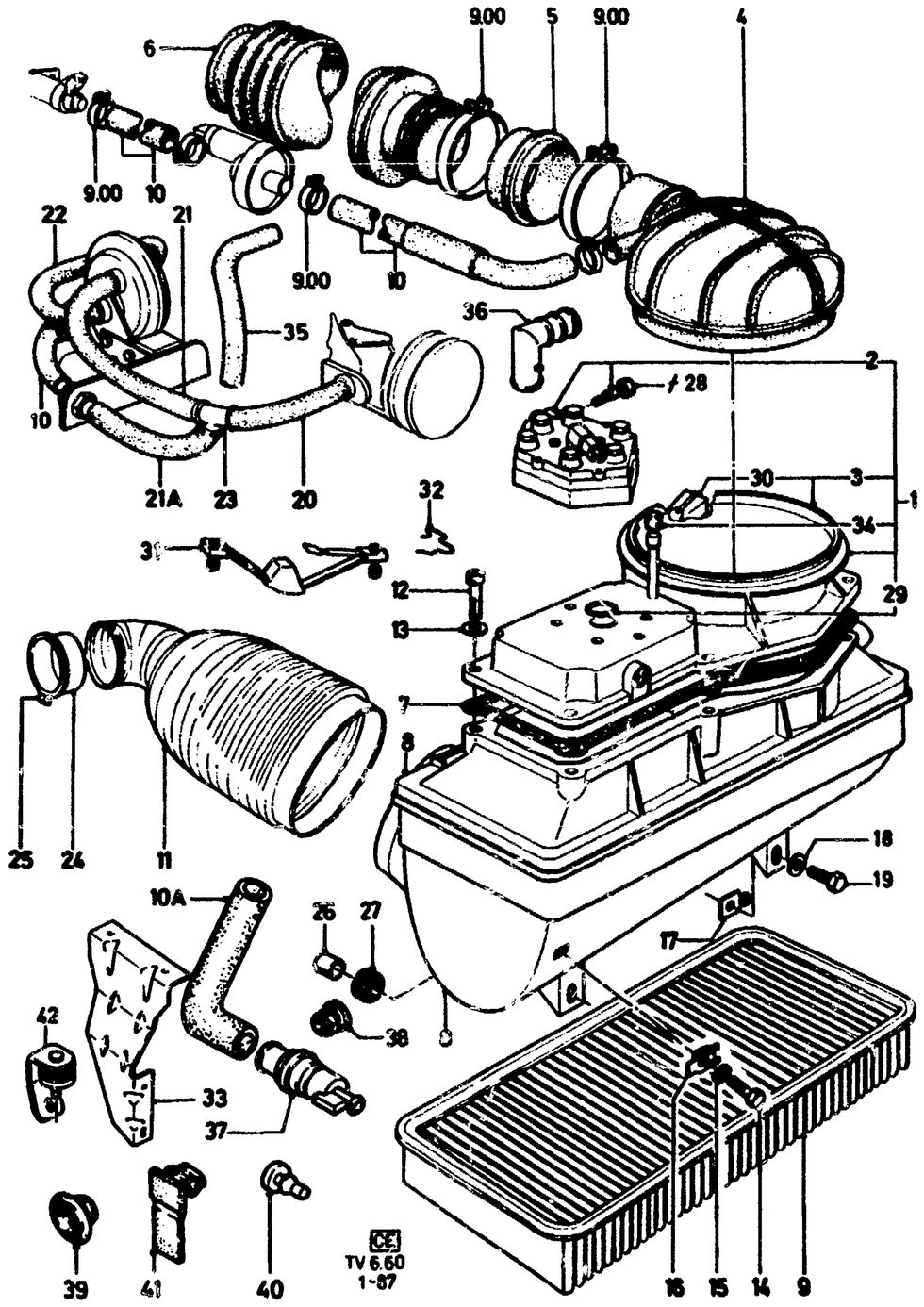

14	BOLT SCHRAUBE VIS TORNILLO	M8X20 6,3X25 6,3X19 M6X25	 GRANADA CAPRI SIERRA		0976-0777 0877- 	D	1470404 1490001 1520835 *1503087*	2 4 7 3	E602187 S71 E610290 S71 E610288 S71 +)
15	WASHER - (FLAT) UNTERLEGSCHEIBE RONDELLE PLATE ARANDELA PLANA	8,4X17 6,4 6,4X25X1,5	 SIERRA		0976-0777 0877- 	D	1444685 1498778 1478596	2 4 3	E630027 S71 E83[illegible]89 S71 E[illegible]36 S71
16	NUT AND RETAINER ASSY KAEFIGMUTTER ECROU EN CAGE TUERCA CON RETEN TO FLOOR SIDE MEMBER LH AN LAENGSTRAEGER LH SUR LONGERON LH A LARGUERO LH	M8X125-6H			0976-0777 0877-	D	1464653 6130299	2 2	E826009 S72 E824031 S81
17	NUT - (RAWL) DUEBELMUTTER ECROU DE GOUJON TUERCA DE CLAVIJA	M6			0976-0777	D	6039254	2	E826090 S72
18	WASHER - (FLAT) UNTERLEGSCHEIBE RONDELLE PLATE ARANDELA PLANA	6,4X16			0976-0777		1471000	X	E830104 S71
19	BOLT - (HEX. HEAD) SECHSKANTSCHRAUBE VIS A TETE SIX PANS TORNILLO CON CABEZA HEXAGONAL	M6X16			0976-0777	D	1472061	2	E602166 S72
	TUBE - (DECELERATION VALVE) SCHLAUCH VERZOEGERUNGSVENTIL TUBE FLEXIBLE - SOUPAPE DE DECELERATION TUBO FLEXIBLE - VALVULA DE DECELERACION								
20		GRANADA SIERRA SIERRA	+ "S" + "S" + "S"	MANUAL MANUAL MANUAL	1077-0285 -1184 1184-	D D D	6059506 1621852 6150536	1 1 1	78TF 9P858 CA 84TF 9P904 AA 85AB 9P904 AA
21		GRANADA SIERRA	+ "S" + "S"	MANUAL MANUAL	1077-0285	D D	6059505 1621854	1 1	78TF 9P858 BC 84TF 9P858 AA
21A			+ "S"	MANUAL		D	1621853	1	84TF 9P904 BA
22		GRANADA SIERRA	+ "S" + "S","CH"	MANUAL MANUAL	1077-0285 1077-1084	D D	6068900 6068900	1 1	78TF 9P858 AC 78TF 9P858 AC
23	T-CONNECTOR ABZWEIGSTUECK RACCORD A "T" CONECTOR EN "T"	+ "S" + "S"	2 X Ø 21/1 X 14 3 X Ø 14		1077- 0683-	D D	1591046 6133055	1 1	E855243 S E855487 S
24	CONNECTOR VERBINDUNGSSTUECK RACCORD RACOR	GRANADA SIERRA			1077-		6057004 6133523	1 1	78TF 9P711 AA 83HF 9E606 AC
25	BOLT SCHRAUBE VIS TORNILLO	6,3X19			1077-		1506059	1	E610888 S71
26	SPACER ABSTANDSROHR ENTRETOISE ESPACIADOR		6,4 X 8,8		0878-		6064153	4	E830657 S71

6.60

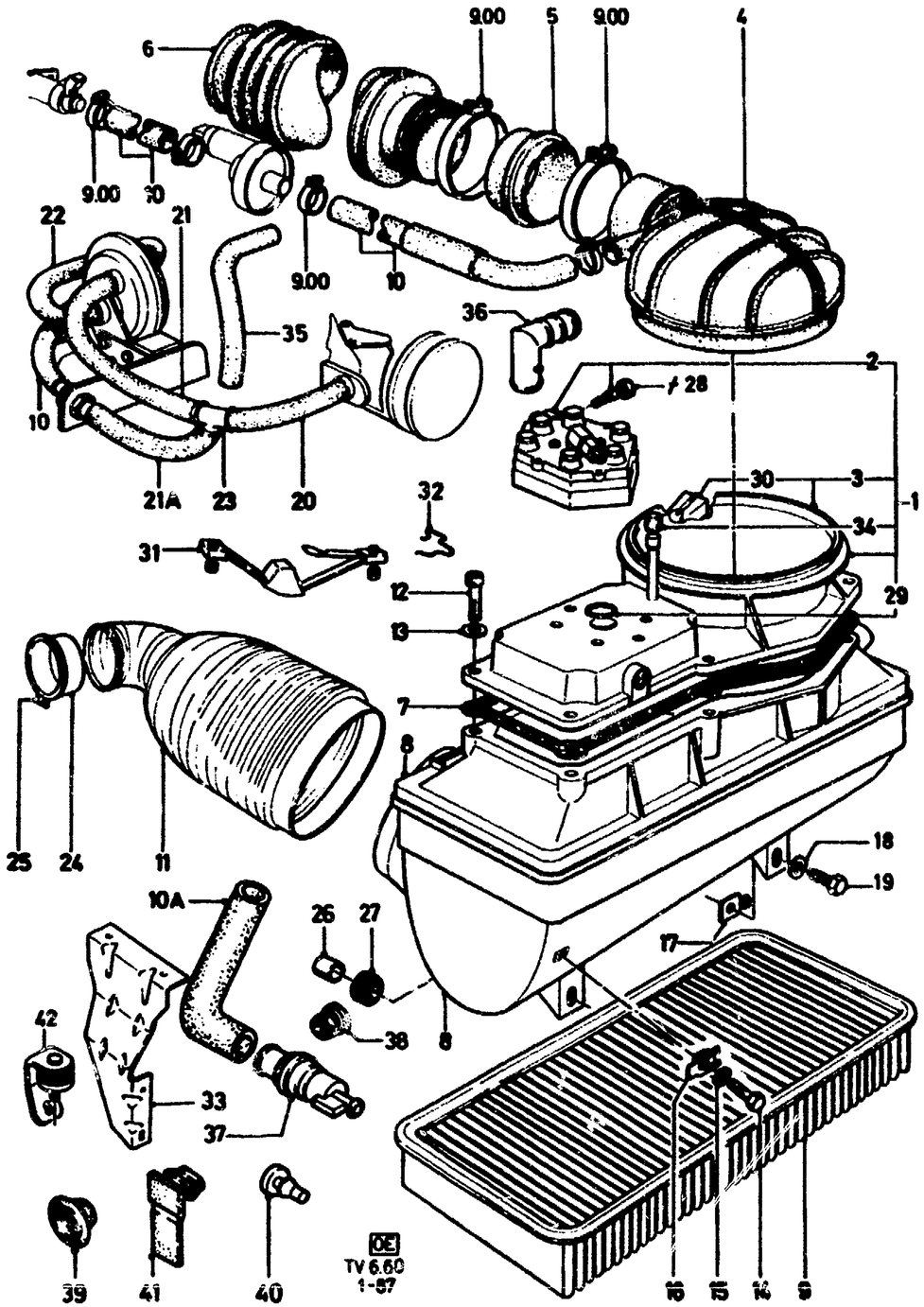

27	GROMMET GUMMITUELLE OEILLET CAOUTCHOUC ANILLO DE GOMA	SIERRA	Ø 8 – 19 Ø 7 – 18		0878–		1494083 6115064	4 3	E890050 S E890408 S100
f28	REGULATOR ASSY –(PRESSURE) DRUCKREGLER REGULATEUR DE PRESSION REGULADOR DE PRESION						6156676	1	84SF 9N851 AA
29	O–RING O–RING JOINT TORIQUE ANILLO "O"				0180–		6082195	1	E453052 S
30	TERMINAL STECKANSCHLUSS FICHE FEMELLE TERMINAL				0180–		6082197	1	E476001 S
f31	LEVER –(FUEL INJECTION STOP) ANSCHLAGHEBEL LEVIER DE BUTEE PALANCA DE TOPE				0180–		1591418	1	80TF 9D502 AA
32	RETAINER HALTERUNG RESSORT DE RETENUE RETEN						6082196	1	E460037 S82
33	SUPPORT STUETZBOCK SUPPORT SOPORTE		CAPRI				1595817	1	V81EB 9A697 AA
34	CAP VERSCHLUSSKAPPE CAPUCHON CAPUCHO	RED/ROT/ROUGE/ROJO BLUE/BLAU/BLEU/AZUL			0877– 0976–		1579761 1583787	1 1	78TF 9J516 AA 78TF 9J516 BA
35	HOSE WASSERSCHLAUCH TUYAU FLEXIBLE TUBO FLEXIBLE						1529297	1	73TF 9820 AA
36	CONNECTOR WINKELSTUECK RACCORD RACOR		SIERRA				6129356	1	83TF 9D433 AA
37	VALVE –(DECELERATION FUEL SHUT–OFF) SCHUBABSCHALTVENTIL SOUPAPE – COUPURE DE COMBUSTIBLE (DECELERATION) VALVULA – CORTE DE GASOLINA (DECELERACION)		SIERRA				6129467	1	83TF 9P936 AA
38	GROMMET GUMMITUELLE OEILLET CAOUTCHOUC ANILLO DE GOMA		SIERRA				6130993	1	E890416 S
39	PLUG VERSCHLUSSTOPFEN BOUCHON TAPON		SIERRA				1402457	1	111732 ES
40	BUMPER GUMMIPUFFER BUTEE TAMPON		SIERRA				6099697	1	81SF 9D690 AA

6.60

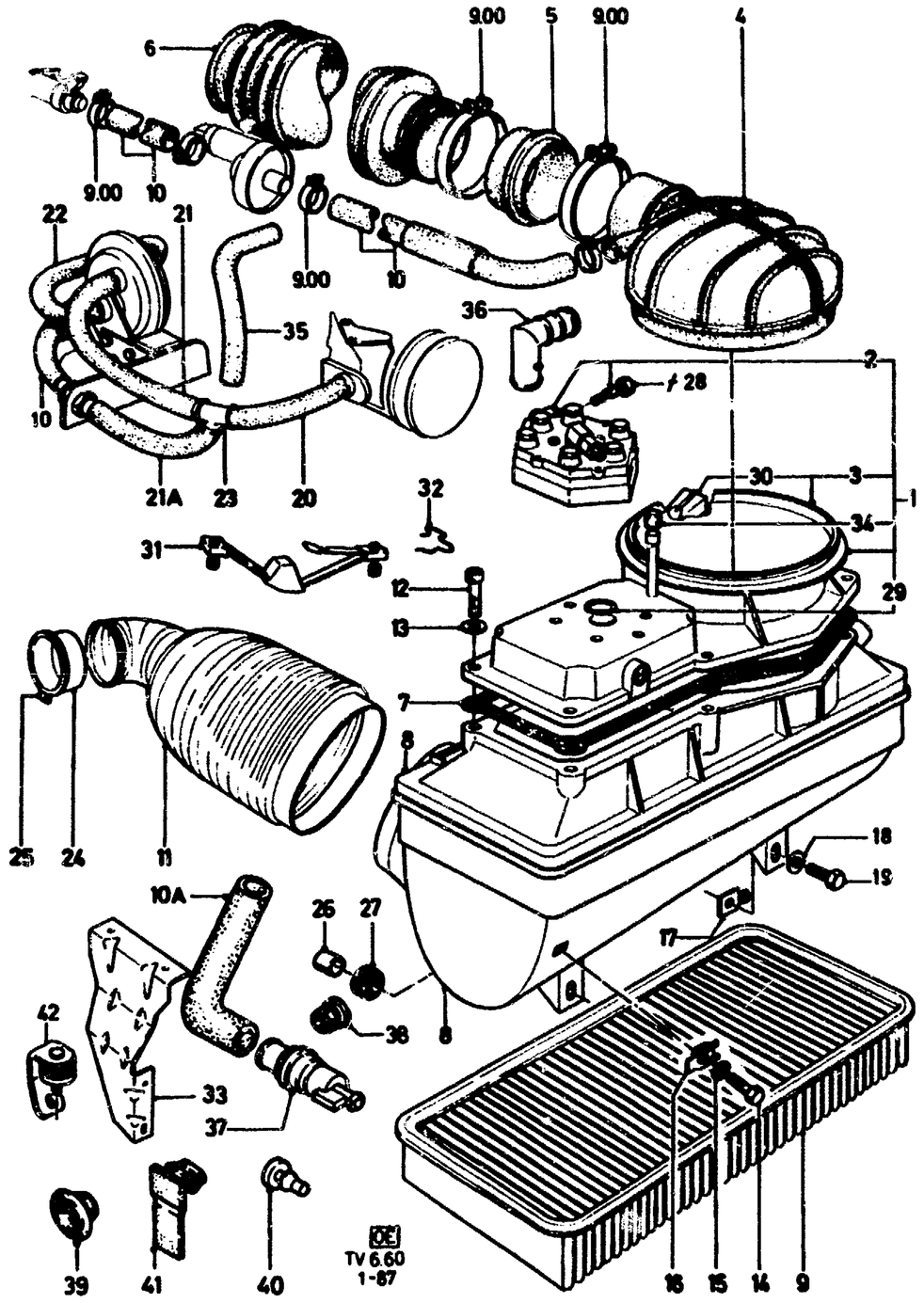

41	VALVE ASSY – (RUBBER) GUMMIVENTIL VALVE CAOUTCHOUC VALVULA DE GOMA	SIERRA				6135932	1	83TF 9961 BA
42	BRACKET HALTER SUPPORT SOPORTE	SIERRA				6135931	3	83TF 9697 AA

6.61

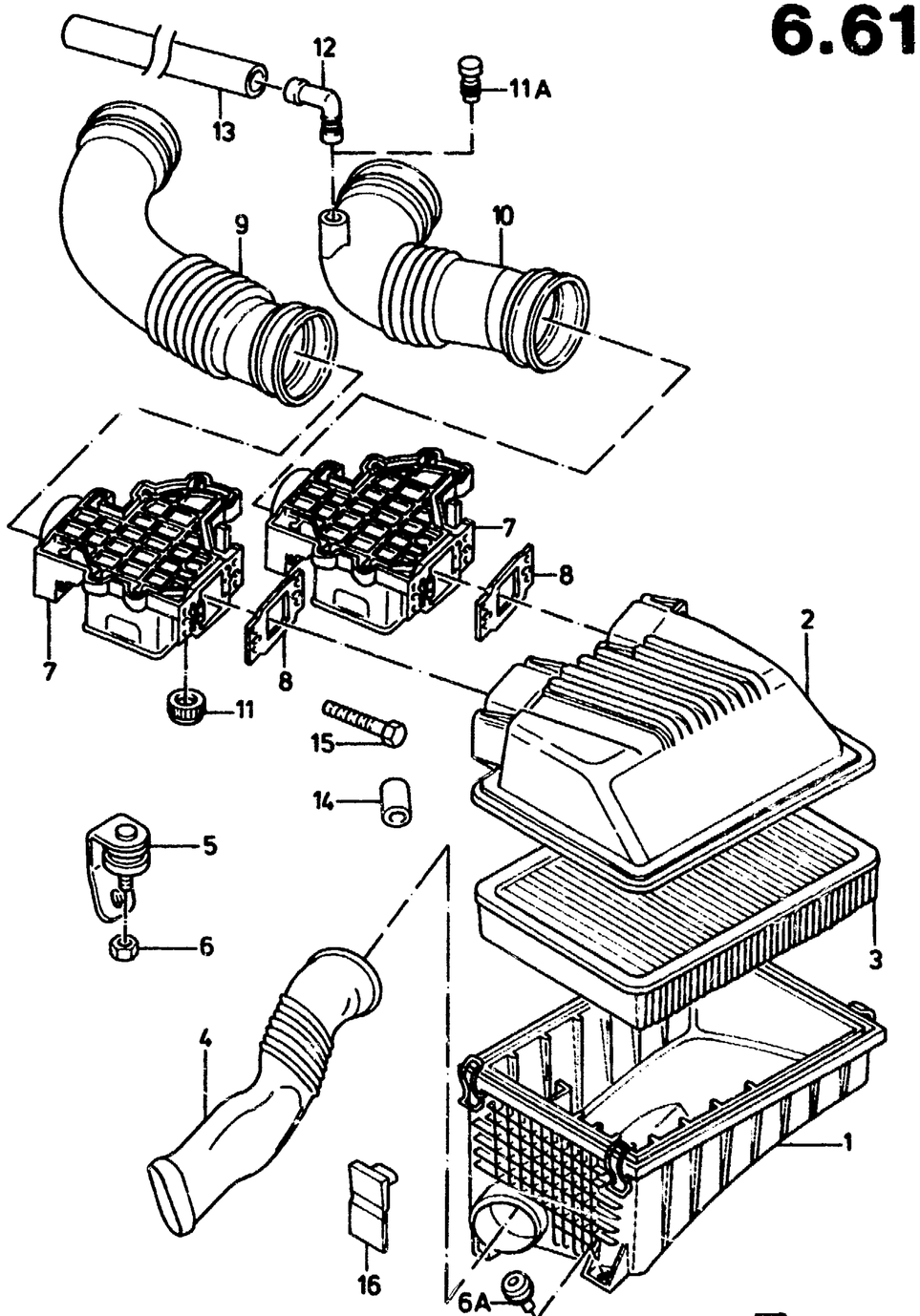

OE
TV6 61
1-87

AIR CLEANER AND AIR SENSOR — E F I — EPURATEUR D'AIR ET DEBITMETRE D'AIR
LUFTFILTER UND LUFTMENGENMESSER — PURIFICADOR DE AIRE Y MEDIDOR DE VOLUMEN DE AIRE

A) WITHOUT VACUUM CONNECTION
OHNE UNTERDRUCKANSCHLUSS
SANS RACCORD A VIDE
SIN RACOR DE VACIO

B) WITH VACUUM CONNECTION
MIT UNTERDRUCKANSCHLUSS
AVEC RACCORD A VIDE
CON RACOR DE VACIO

ILL. REF	PART NAME TEILE-BEZEICHNUNG		MOD MOD	MOD.YEAR BAUJAHR	PROD PROD	FINIS NO. BESTELL-NR	QTY STK	PART NUMBER TEILE-NUMMER
1	BODY ASSY - (AIR CLEANER) GEHAEUSE - UNTERTEIL BOITIER - PARTIE INFERIEURE CAJA - PARTE INFERIOR					A) 6144310 B) 6154255	1 1	85TF 9609 AA 85TF 9609 BA
2	COVER ASSY -(AIR CLEANER) GEHAEUSE - OBERTEIL BOITIER - PARTIE SUPERIEURE CAJA - PARTE SUPERIOR			-0187 0187- -0187 0187-	 D D	A) 6144670 A) 6159988 B) *6144671* B) 6164785	1 1 1 1	85TF 9661 AA 87TF 9661 AA +2) 6164785 87TF 9661 BA
3	ELEMENT - (AIR CLEANER) FILTEREINSATZ ELEMENT FILTRANT ELEMENTO FILTRANTE					1579605	1	78TF 9601 BA
4	HOSE - (AIR) LUFTSCHLAUCH TUYAU FLEXIBLE D'AIR TUBO FLEXIBLE DE AIRE	 SIERRA SIERRA		 0187-0387 0387-		6146231 6160859 1648339	1 1 1	85TF 9A675 EA 87HF 9A675 AA 87HF 9A675 AB
5	BRACKET HALTER SUPPORT SOPORTE					1630042	3	83TF 9697 BA
6	NUT -(HEX.) SECHSKANTMUTTER ECROU A SIX PANS TUERCA HEXAGONAL					0204716	3	E620012 S72
6A	BUMPER - (RUBBER) GUMMIPUFFER BUTEE CAOUTCHOUC TOPE DE GOMA					1643456	1	85TF 9D690 AA
7	SENSOR ASSY - (ELECTRONIC CONTROL AIR) LUFTMENGENMESSER DEBITMETRE D'AIR MEDIDOR DE VOLUMEN DE AIRE	-"S","CH" +"S","CH"				6127294 6142551	2 2	85GB 12B529 AA 86GB 12B529 AA
8	GASKET DICHTUNG JOINT JUNTA					6153192	2	85TF 9E931 AB
9 10	HOSE - (AIR) LUFTSCHLAUCH TUYAU FLEXIBLE D'AIR TUBO FLEXIBLE DE AIRE					6135887 6145438	1 1	85TF 9C623 CA 85TF 9C623 DC
11 11A	PLUG VERSCHLUSSTOPFEN					6134551 6159883	X 1	85GB 9F593 BA 86TF 6A740 AA

6.61

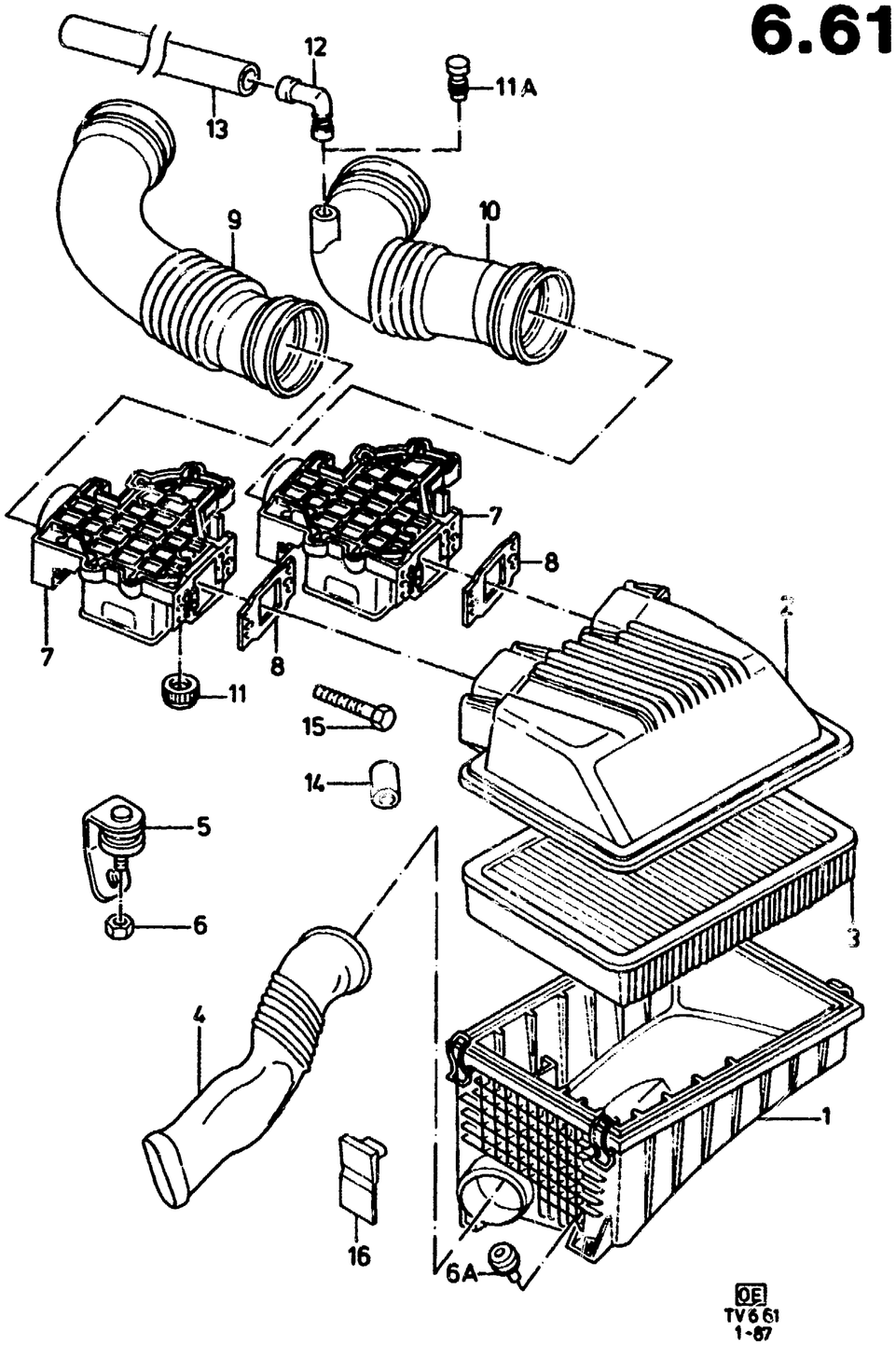

	BOUCHON TAPON						
12	TUBE -(CONNECTING) VERBINDUNGSROHR TUBE DE LIAISON TUBO DE UNiON				6140437	1	85TF 6A740 AA
13	HOSE SCHLAUCH TUYAU FLEXIBLE TUBO FLEXIBLE				0710415	)-(	11 710415
14	CAP KAPPE CHAPEAU CAPUCHON	Ø5.2			1561639	1	75TF 9A476 AA
15	BOLT -(HEX. HEAD) SECHSKANTSCHRAUBE VIS A TETE HEXAGONALE TORNILLO DE CABEZA HEXAGONAL				1634165	8	E801052 S72
16	VALVE ASSY -(RUBBER) GUMMIVENTIL VALVE CAOUTCHOUC VALVULA DE GOMA				6152247	1	85HF 9961 AA

6

6.70	CRANKCASE VENTILATION/CRANKCASE EMISSION CONTROL (SEMI–CLOSED SYSTEM) MOTORDURCHLUEFTUNG OFFEN/HALB GESCHLOSSEN VENTILATION DE MOTEUR OUVERTE/VENTILATION DE MOTEUR DEMI–FERMEE VENTILACION DE MOTOR ABIERTA/VENTILACION DE MOTOR SEMI–CERRADA	–"GB" 0862–0766	01
6.71	CRANKCASE EMISSION (CLOSED SYSTEM) MOTORDURCHLUEFTUNG GESCHLOSSEN VENTILATION DE MOTEUR FERMEE VENTILATION DE MOTOR DE CIRCULACION CERRADA	TV12–28 0866–	02
6.80	EXHAUST EMISSION CONTROL ABGASENTGIFTUNG ANTI–POLLUTION ANTIPOLUCION	GRANADA + "S"	05
6.82	EXHAUST EMISSION CONTROL ABGASENTGIFTUNG ANTI–POLLUTION ANTIPOLUCION	+"USA","S" +"A","N","CH"	07
6.84	ECONOLIGHT SWITCHES ECONO – SCHALTER CONTACTEURS DE TEMOINS D'ECONOMIE D'ESSENCE CONTACTORES DE LUCES DE ECONOMIA DE GASOLINA		09
6.85	EXHAUST EMISSION CONTROL ABGASENTGIFTUNG ANTI–POLLUTION ANTIPOLUCION	M F I +"S","CH"	11
6.86	EXHAUST EMISSION CONTROL ABGASENTGIFTUNG ANTI–POLLUTION ANTIPOLUCION	E F I	13
6.87	EMISSION CONTROL ABGASENTGIFTUNG ANTI–POLLUTION ANTIPOLUCION	E F I +"S" AUTOMATIC	14

6.70

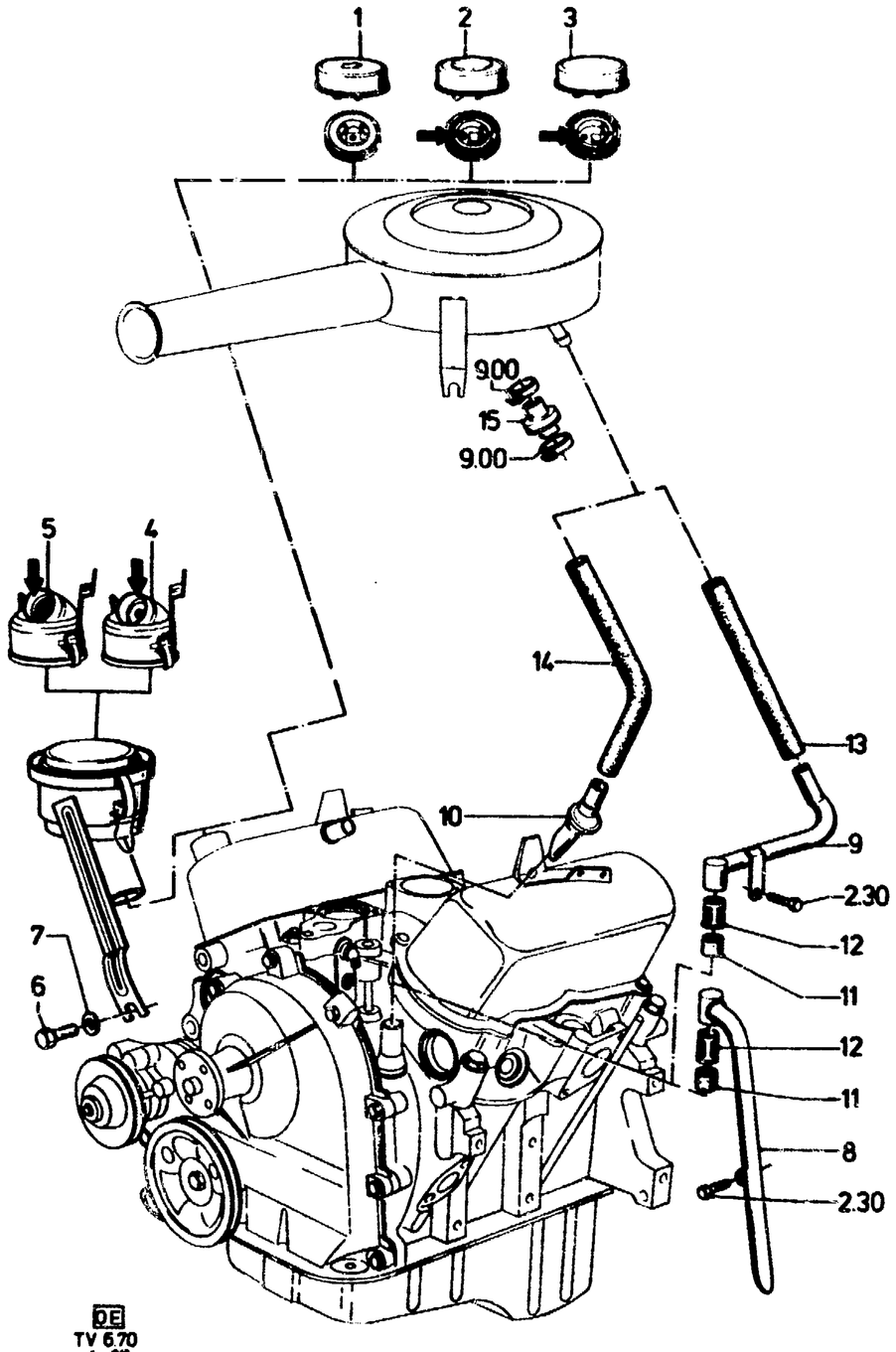

DE
TV 6.70
1-87

CRANKCASE VENTILATION/CRANKCASE EMISSION CONTROL (SEMI-CLOSED SYSTEM) 0862-0766
MOTORDURCHLUEFTUNG OFFEN/HALB GESCHLOSSEN

-"GB"

VENTILATION DE MOTEUR OUVERTE/VENTILATION DE MOTEUR DEMI-FERMEE
VENTILACION DE MOTOR ABIERTA/VENTILACION DE MOTOR SEMI-CERRADA

6.70

ILL. REF	PART NAME / TEILE-BEZEICHNUNG		MOD MOD	MOD.YEAR BAUJAHR	PROD PROD	FINIS NO. BESTELL-NR	QTY STK	PART NUMBER TEILE-NUMMER
	CAP ASSY -(OIL FILLER) DECKEL - OELEINFUELLUNG BOUCHON DE REMPLISSAGE D'HUILE TAPON DE LLENADO DE ACEITE							
1	12M/20M					+2)	1	11 425251
2	12M/17M/TRANSIT			0864-0766	D	0425941	1	11 425941
3	17M/20M/TRANSIT	15-20		0864-0766	D	+)	1	11 436616
4	FILTER ASSY(OIL FILLER AND BREATHER)			0862-0766		+)	1	11 405627
5	- OIL BATH TYPE OELBADBELUEFTUNGSFILTER FILTRE RENIFLARD A BAIN D'HUILE FILTRO RESPIRADERO TIPO BANO DE ACEITE			0866-		+)	1	11 436789
	SECURING OIL BATH TYPE FILTER BEFESTIGUNG OELBADBELUEFTUNGSFILTER FIXATION FILTRE RENIFLARD SUJECION FILTRO RESPIRADERO							
6	BOLT -(HEX. HEAD) SECHSKANTSCHRAUBE VIS A TETE SIX PANS TORNILLO CON CABEZA HEXAGONAL	M8 X 22	12-	0862-0766	D	0241589	1	E 602187 S72
7	WASHER -(FLAT) SCHEIBE RONDELLE PLATE ARANDELA [illegible]	8,4	12-	0862-0766	D	1444685	1	E 630027 S71
8	TUBE ASSY-(CRANKCASE VENTILATION)	12M	12-	0862-0764	D	0405886	1	11 405886
	ENTLUEFTUNGSROHR	20M	20	0864-0766	D	0405886	1	11 405886
9	TUBE DE VENTILATION			0862-0764		+)	1	11 405623
10	TUBO DE VENTILACION			0864-0766	D	0425680	1	11 425680
11	ELEMENT ASSY -(OIL SEPARATOR)	12M	12-	0862-0764	D	0425096	1	11 425096
	EINSATZ ELEMENT FILTRANT ELEMENTO FILTRANTE	20M	20	0864-0766	D	0425096	1	11 425096
12	RETAINER	12M	12-	0862-0764	D	0425097	1	11 425097
	EINSATZVERSCHLUSS CAGE RETEN	20M	20	0864-0766	D	0425097	1	11 425097
13	HOSE -(CONNECTING)	12M	12-	0862-0764		+)	1	11 405624
14	VERBINDUNGSSCHLAUCH TUYAU FLEXIBLE DE RACCORDEMENT TUBO FLEXIBLE DE ENLACE	12M/17M/20M	12-	0864-0766	D	0436801	1	11 436601
15	PROTECTIVE INSERT -(FLAME) FLAMMSCHUTZPATRONE ELEMENT DE PROTECTION CONTRE LES FLAMMES CARTUCHO DE PROTECCION CONTRA LAS LLAMAS		12-	0864-0766		+)	1	11 446095

6.71

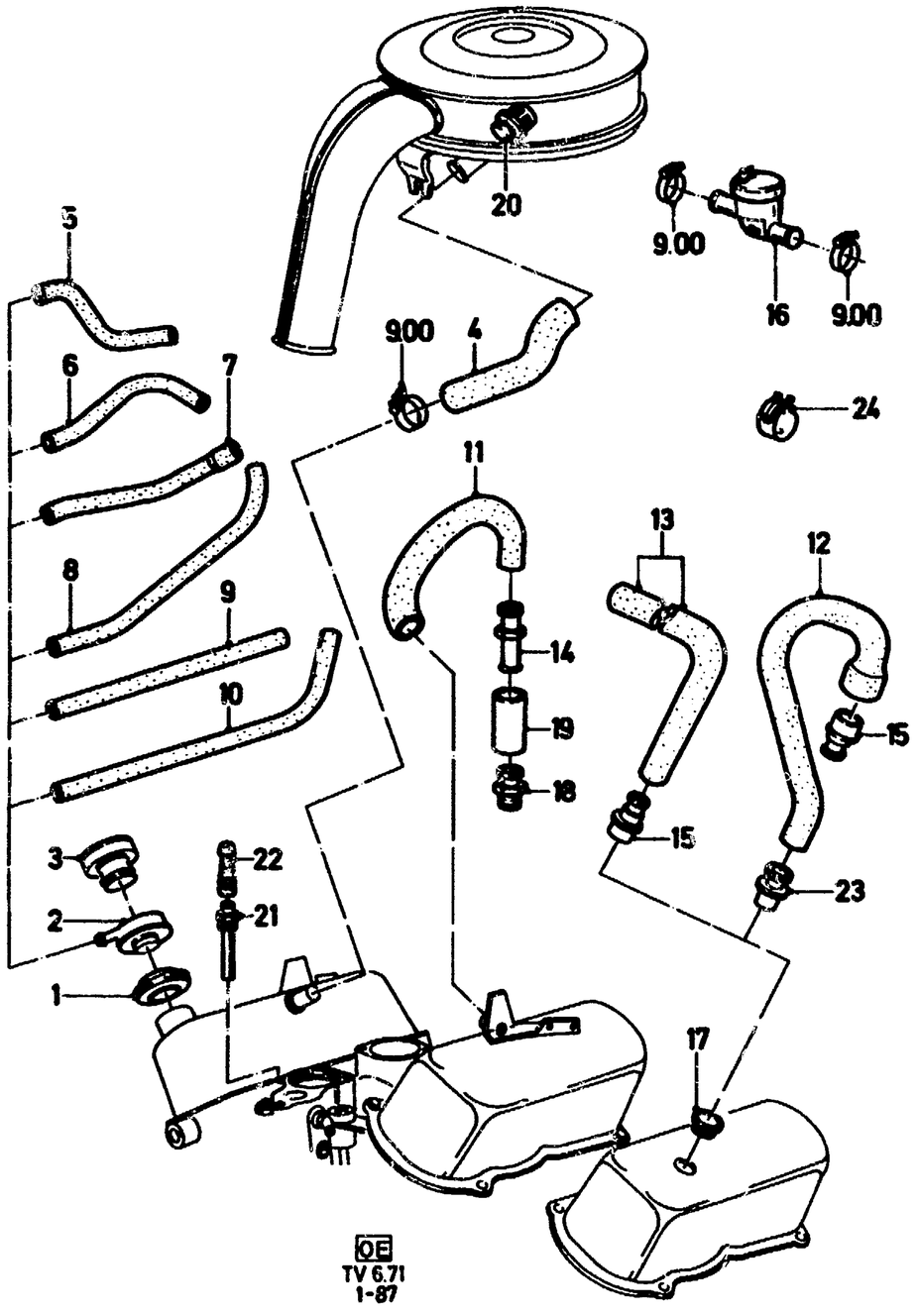

CRANKCASE EMISSION (CLOSED SYSTEM) TV12-28 VENTILATION DE MOTEUR FERMEE
MOTORDURCHLUEFTUNG GESCHLOSSEN 0866- VENTILATION DE MOTOR DE CIRCULACION CERRADA

A) EXCEPT CARBURETOR TYPE A
NICHT FUER VERGASER TYP A
SAUF CARBURATEUR TYPE A
EXCEPTO CARBURADOR TIPO A

B) TYPE A CARBURETOR ONLY
NUR FUER VERGASER TYP A
UNIQUEMENT POUR CARBURATEUR TYPE A
SOLO PARA CARBURADOR TIPO A

ILL. REF	PART NAME TEILE-BEZEICHNUNG				MOD MOD	MOD.YEAR BAUJAHR	PROD PROD	FINIS NO. BESTELL-NR	QTY STK	PART NUMBER TEILE-NUMMER
	CAP ASSY -(OIL FILLER)									
	DECKEL - OELEINFUELLUNG									
	BOUCHON DE REMPLISSAGE D'HUILE									
	TAPON DE LLENE DE ACEITE									
1						0866-0575	D	6095698	1	+2) 1610085
						-0575	D	1610085	1	81SM 6766 F1A
2						1274-0285		6077140	1	73HF 6766 AB
						0285-		6150053	1	85TF 6K614 AA
3						0575-0479	D	1518124)	1	71HF 6K614 BC
						0877-0479	GB	1505874)	1	71HF 6K614 BD
						0479-		6077139	1	79TF 6K614 AB
	HOSE -(CONNECTING)									
	VERBINDUNGSSCHLAUCH									
	TUYAU FLEXIBLE DE RACCORDEMENT									
	TUBO FLEXIBLE DE ENLACE									
4	AIR CLEANER TO VALVE ROCKER ARM COVER 12-17H70					0866-0575	D	0623229	1	11 623229
	ANSAUGGERAEUSCHDAEMPFER AN ZYLINDERKOPFHAUBE									
	EPURATEUR D'AIR AU COUVRE-CULASSE									
	PURIFICADOR DE AIRE A TAPA DE BALANCINES 17H75					0868-0872	D	0800774	1	69TM 6A664 AA
					18	0866-1271	D	1438639	1	70EB 6A710 AA
					20-	0866-0971	D	1438639	1	70EB 6A710 AA
					20-	0971-0575	D	1503318	1	72TF 6A710 AA
	CAPRI	+ "USA","CDN"			26L	1071-0873	D	*1515888*	1	+)
	CAPRI				28	0873-1276		US PART	1	74TF 6A710 AA
	CAPRI				28	0177-	D	6030526	1	75TF 6K776 EA
	AIR CLEANER TO OIL FILLER CAP									
	ANSAUGGERAEUSCHDAEMPFER AN DECKEL OELEINFUELLUNG									
	EPURATEUR D'AIR AU BOUCHON DE REMPLISSAGE D'HUILE									
	PURIFICADOR DE AIRE A TAPON DE LLENE DE ACEITE									
5	GRANADA				17	0575-	D	6038663	1	75TF 6K776 AC
6					20-	0575-	D	6028893	1	75TF 6K776 BA
7	CAPRI	+ "USA"			28	1274-1276	D	6030526	1	75TF 6K776 EA
8	GRANADA	+ "S,IL"			28	0877-	D	6061318	1	78TF 6K776 AB
9	SIERRA	Ø 12,5 X 297 MM	28EFI	+"S"		-0985		6155717	1	85TF 6853 BA
	SIERRA	Ø 12,5 X 297 MM	28INJ	-"S"		0985-		6155717	1	85TF 6853 BA
10	SIERRA MANUAL	Ø 12,5 X 725 MM	28EFI	+"S"		0985-	D	6155354	1	86TF 6K776 AA
	SIERRA AUTOM.	Ø 12,5 X 725 MM	28EFI	+"CH","S			D	6155354	1	86TF 6K776 AA
	SCORPIO MANUAL	Ø 12,5 X 725 MM	28EFI	+"S"			D	6155354	1	86TF 6K776 AA
	SCORPIO AUTOM.	Ø 12,5 X 725 MM	28EFI	+"CH","S			D	6155354	1	86TF 6K776 AA
	VALVE ROCKER ARM COVER TO REGULATING VALVE									
	ZYLINDERKOPFHAUBE AN REGULIERVENTIL									
	COUVRE-CULASSE A LA SOUPAPE DE REGLAGE									
	TAPA DE BALANCINES A VALVULA REGULADORA									
11		12-17L				0866-0777		0623228	1	11 623228

6.71

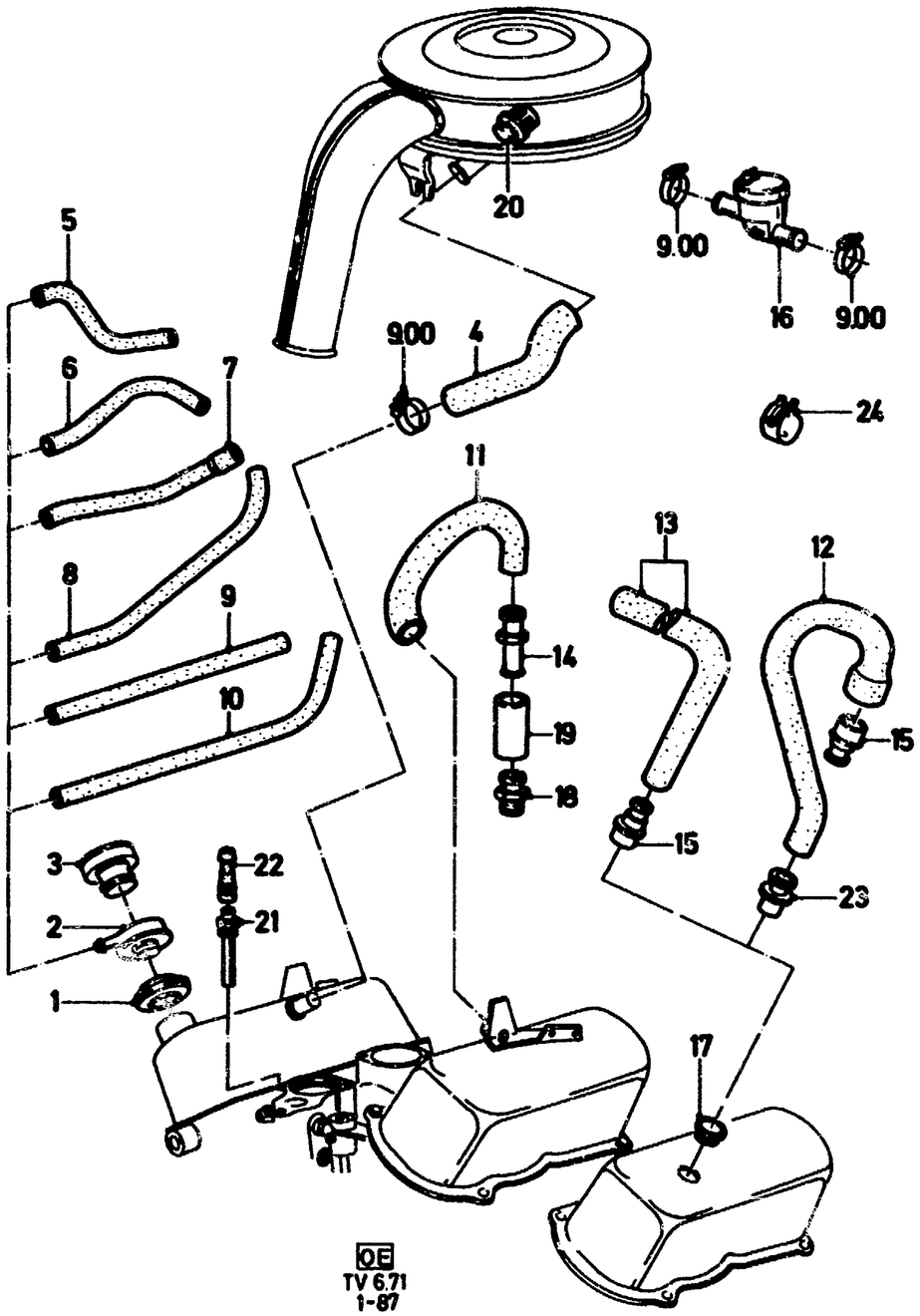

OE
TV 6.71
1-87

	CONSUL		17L65		0272–0275	D		0623228	1	11 623228
				17H	0866–	D		0448650	1	11 448650
	GRANADA			17L	0275–	D		0448650	1	11 448650
				18–	0866–0575	D	A)	0444857	1	11 444857
				18–	0866–0575	D	B)	1510887	1	72TF 6K778 AB
				23S	0868–0870	D		*0710199*	1	+)
	CAPRI	+ "USA","CDN"		26L	1071–0873	D		*1515889*	1	+)
	CAPRI	+ "USA"		28	0173–0774	D		*6010175*	1	+)
	CAPRI	+ "USA"		28	0774–	D		+)	1	75TF 6K609 DC
	GRANADA			28I	0976–0777	D		1579514	1	H75TM 6K609 BA
					0679–0881			6028890	1	75TF 6K609 BA
			20, 23		0881–			6107544	1	82TF 6K609 AA
			28		0881–			6028890	1	75TF 6K609 BA
12	GRANADA	+ "S"	28I		0480–	D		6081462	1	79TF 6K609 BA
13	REGULATING VALVE TO SUCTION CONNECTION REGULIERVENTIL AN SAUGANSCHLUSS SOUPAPE DE REGLAGE SUR TUBULURE D'ASPIRATION VALVULA REGULADORA A TUBULADURA DE ASPIRACION									
				20–	0575–			6028890	1	75TF 6K609 BA
	GRANADA	+ "S"		26L	0376–0777	D		6038662	1	76TF 6K609 BA
		- "S"		28I	0877–			6049561	1	78TF 6K609 AA
	GRANADA	+ "S"		28I	0480–			6081463	1	79TF 6K609 CA
				EFI				6148287	1	85TF 6K609 BA
14	VALVE ASSY –(REGULATING)		12–18		0866–	D		0464206	1	11 464206
	REGULIERVENTIL SOUPAPE DE REGLAGE		20–26		0866–0575	D	A)	*0444848*	1	+)
	VALVULA REGULADORA				0866–0575	D	B)	*1519998*	1	+)
	CAPRI			28	0873–0774	D		*1519998*	1	+)
	CAPRI			28	0774–1276			USPART	1	75TF 6A666 BA
	CAPRI			28	0177–			USPART	1	77TF 6A666 AA
		–"S"	20–28		0575–0881			*6037186*	1	+2) 6161860
		–"S"	20–28		0575–0881			6161860	1	86TF 6B890 BA
			20		0881–	D		6100262	1	81TF 6A666 AA
	GRANADA		28I		0976–0777	D		6011482	1	73HF 6A666 AB
		+"S"			0877–			6081464	1	79TF 6A666 AA
		–"S"	23–28		0881–			*6037186*	1	+2) 6161860
		–"S"	23–28		0881–			6161860	1	86TF 6B890 BA
16	VALVE ASSY –(ELECTROMAGNETICALLY REGULATING)		12–17		0867–	D		1438371	1	69TM 6K789 AA
	REGULIERVENTIL – ELEKTROMAGNETISCH SOUPAPE DE REGLAGE – ELECTROMAGNETIQUE VALVULA REGULADORA – ELECTROMAGNETICA									
17	GROMMET			20–	0575–			6004365	1	E 890091 S E890091 S
	GUMMITUELLE OEILLET CAOUTCHOUC ANILLO DE GOMA									
18	CONNECTION EINSCHRAUBSTUTZEN RACCORD EMPALME			23S	0868–0870			+)	1	11 710201
19	HOSE –(CONNECTING) VERBINDUNGSSCHLAUCH TUYAU FLEXIBLE DE RACCORDEMENT TUBO FLEXIBLE DE ENLACE			23S	0868–0870			+)	1	11 710200
20	PROTECTIVE INSERT –(FLAME) FLAMMSCHUTZPATRONE ELEMENT DE PROTECTION CONTRE LES FLAMMES CARTUCHO DE PROTECCION CONTRA LAS LLAMAS			12–	0866–0575			+)	1	11 464152
21	CONNECTOR – (CRANKCASE BREATHER TO INTERMEDIATE FLANGE)									

6.71

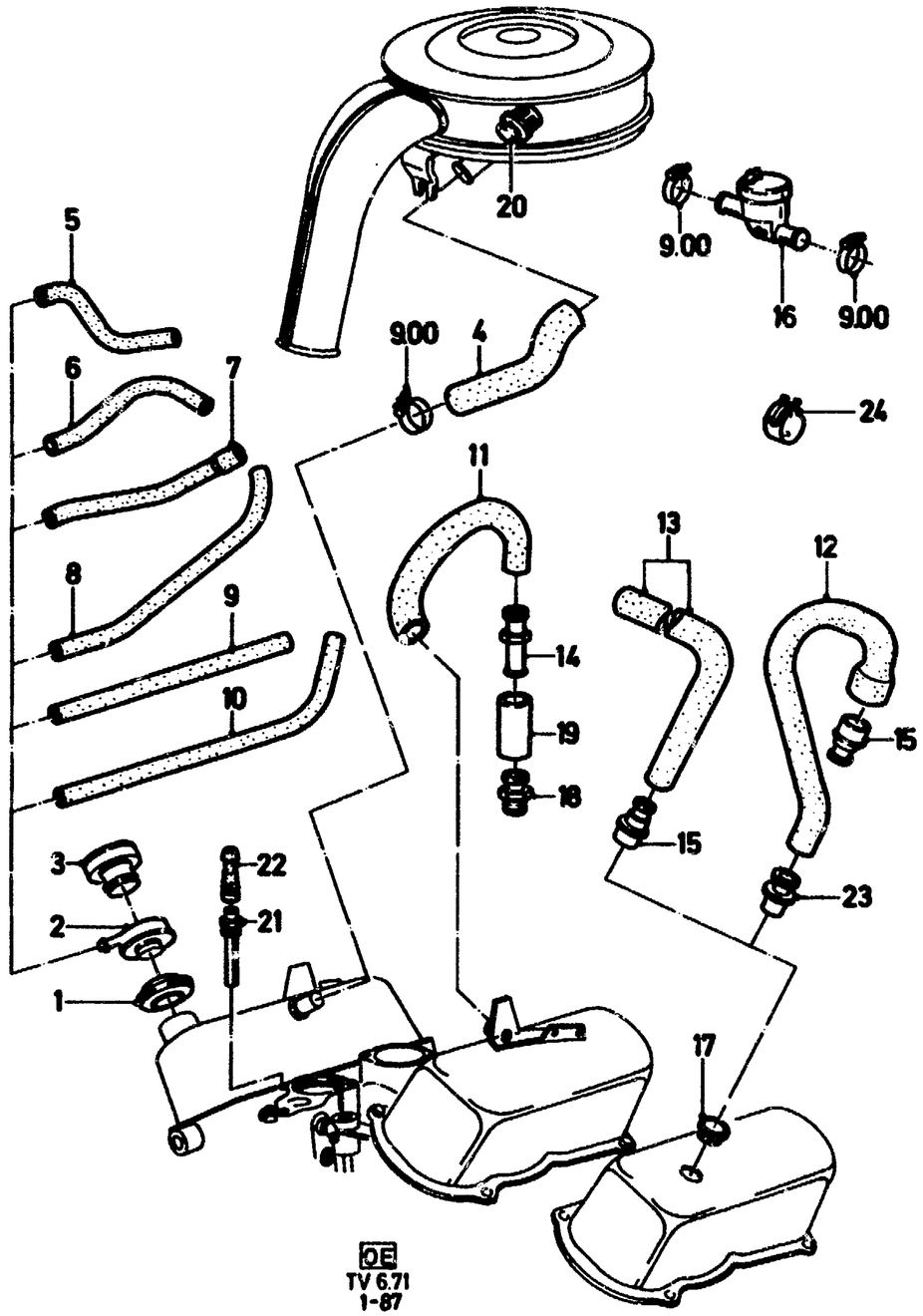

	ANSCHLUSSTUECK – KURBELGEHAEUSE – ENTLUEFTUNG AN ZWISCHENFLANSCH RACCORD – RENIFLARD DE CARTER-MOTEUR SUR COLLERETTE INTERMEDIAIRE CONECTOR – RESPIRADERO DEL CARTER MOTOR A PLATINA INTERMEDIA								
		1/4X95	GRANADA	+ "S"	26L	0376-0777	D	6021599	1	E855203 S72
			GRANADA		28I	0976-0777	D	6021599	1	E855203 S72
			GRANADA	+"S"	23	0679-		6021599	1	E855203 S72
					28I	0877-		1576602	1	78TF 6758 AA
22			+"S","CH"		28I	0977-		6059604	1	78TF 6A740 AA
23	CONNECTOR VERBINDUNGSSTUECK RACCORD RACOR			+ "S"	28I		D	6031599	1	E855241 S
24	CLAMP –(HOSE) SCHLAUCHKLEMME ATTACHE DE TUYAU ABRAZADERA PARA MANGUERAS							6073021	2	E863084 S100

6.80

MANUAL

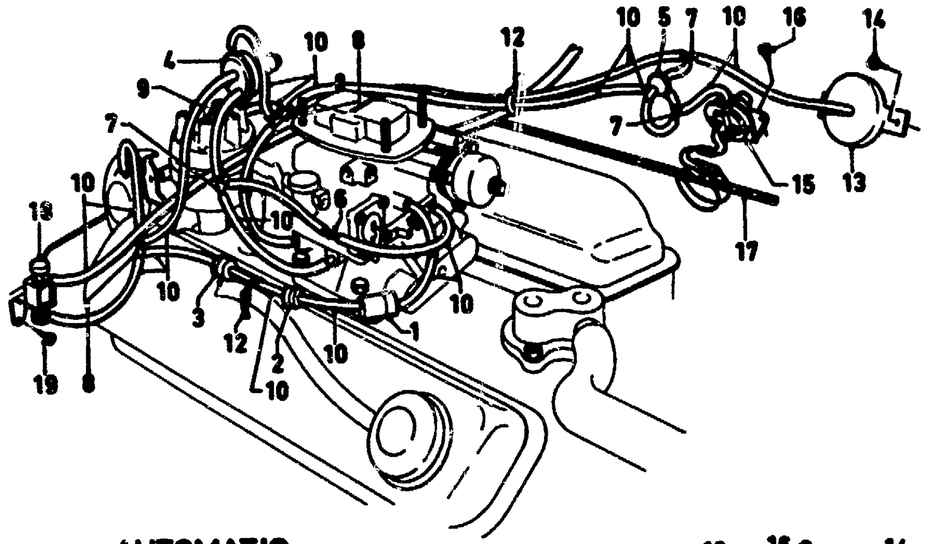

AUTOMATIC

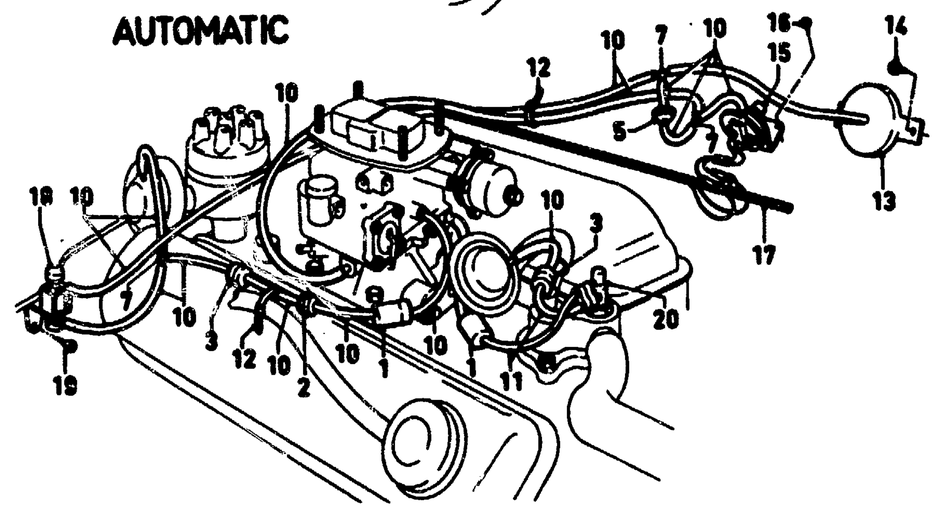

TV 6.80
2-77

EXHAUST EMISSION CONTROL / ABGASENTGIFTUNG — GRANADA + "S" — ANTI-POLLUTION / ANTIPOLUCION

ILL. REF	PART NAME / TEILE-BEZEICHNUNG			MOD MOD	MOD.YEAR BAUJAHR	PROD PROD	FINIS NO. BESTELL-NR	QTY STK	PART NUMBER TEILE-NUMMER
1	TRAP ASSY – (FUEL) KRAFTSTOFFSPERRE SEPARATEUR D'ESSENCE SEPARADOR DE GASOLINA	GRANADA GRANADA	MAN. +"S" AUT. +"S"	26L 26L	0376– 0376–	D D	6015753 6015753	1 2	74TF 9K138 AA 74TF 9K138 AA
2	VALVE ASSY – (SPARK DELAY) FUNKENVERZOEGERUNGSVENTIL SOUPAPE DE RETARDEMENT D'ETINCELLES VALVULA RETARDADORA DE CHISPAS	GRANADA GRANADA	MAN. +"S" AUT. +"S"	26L 26L	0376– 0376–	D D	6031607 1552428	1 1	75TF 12189 AA 74TF 12189 DA
3	VALVE ASSY – (SPARK SUSTAIN OR EXHAUST GAS RETURN DELAY) FUNKENERHALTUNGSVENTIL BZW. ABGASRUECKFUEHR – VERZOEGERUNGSVENTIL SOUPAPE DE CONSERVATION D'ETINCELLES OU SOUPAPE DE RETARDEMENT DE RETOUR DES GAZ D'ECHAPPEMENT VALVULA DE CONSERVACION DE CHISPAS O VALVULA RETARDADORA DEL RETORNO DE GASES DE ESCAPE	GRANADA GRANADA	MAN. +"S" AUT. +"S"	26L 26L	0376– 0376–	D D	6009615 6009615	1 2	74TF 12189 CA 74TF 12189 CA
4	SWITCH ASSY – (VACUUM) UNTERDRUCKSCHALTER INTERRUPTEUR A DEPRESSION INTERRUPTOR DE VACIO	GRANADA	MAN. +"S"	26L	0376–	D	6045769	1	76TF 9F424 AA
5	VALVE ASSY – (CHECK) KONTROLLVENTIL SOUPAPE DE CONTROLE VALVULA DE CONTROL	GRANADA	MAN. +"S"	26L	0376–	D	*6034663*	1	+)
6	CONNECTOR ASSY – (ENGINE CONTROL HARNESS) DROSSELVERBINDUNGSSTUECK RACCORD A ETRANGLEUR CONECTOR CON ESTRANGULADOR	GRANADA	MAN. +"S"	26L	0376–	D	6034537	1	75TF 12A523 AA
(6A)	CONNECTOR VERBINDUNGSSTUECK RACCORD CONECTOR	GRANADA	MAN. +"S"	26L	0376–	D	6033993	1	75TF 12224 BA
(6B)	RESTRICTOR REDUZIERSTUECK RACCORD REDUCTEUR RACOR DE REDUCCION	GRANADA	MAN. +"S"	26L	0376–		+)	1	75TF 12K054 AA
7	CONNECTOR	GRANADA	+"S"	26L	0376–	D	6015757	X	74HF 12224 BA
8	ANSCHLUSSTUECK RACCORD CONECTOR	GRANADA	+"S"	26L	0376–	D	6057173	X	77FB 12224 BA
9	HOSE – (VACUUM)	GRANADA	MAN. +"S"	26L	0376–	D	6046356	1	76TF 12226 DA
10	UNTERDRUCKSCHLAUCH	GRANADA	+"S" Ø 4	26L	0376–	D	0710112	)–(	11 710112
11	TUYAU FLEXIBLE A DEPRESSION TUBO FLEXIBLE DE VACIO		AUT. +"S"	26L	0376–	D	*6049867*	1	+)
12	STRAP – (WIRE) KABELSCHLAUFE COLLIER PLASTIQUE COLLAR DE PLASTICO	GRANADA	+"S"	26L	0376–	D	1509658	X	E 863024 S
13	RESERVOIR – (VACUUM)	GRANADA	+"S"	26L	0376–	D	6034124	1	75EB 9E453 CA

6.80

MANUAL

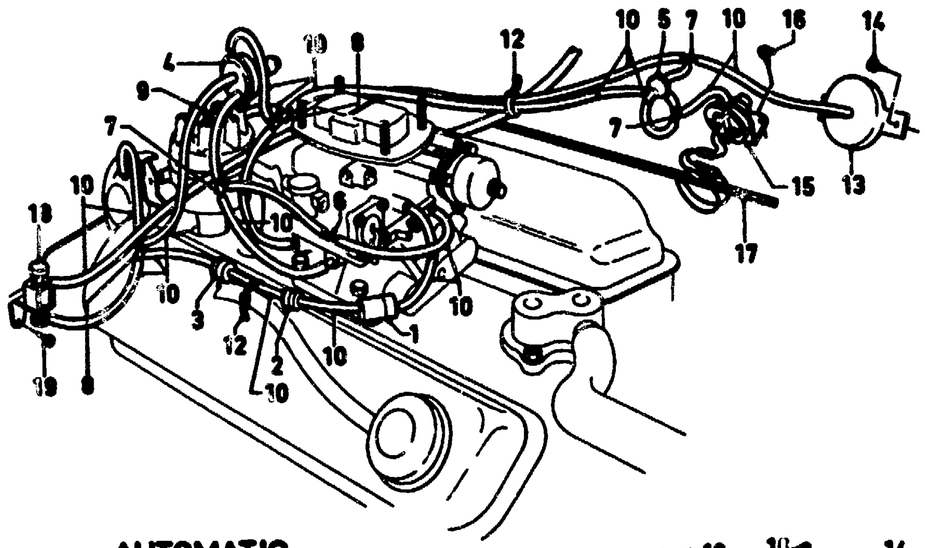

AUTOMATIC

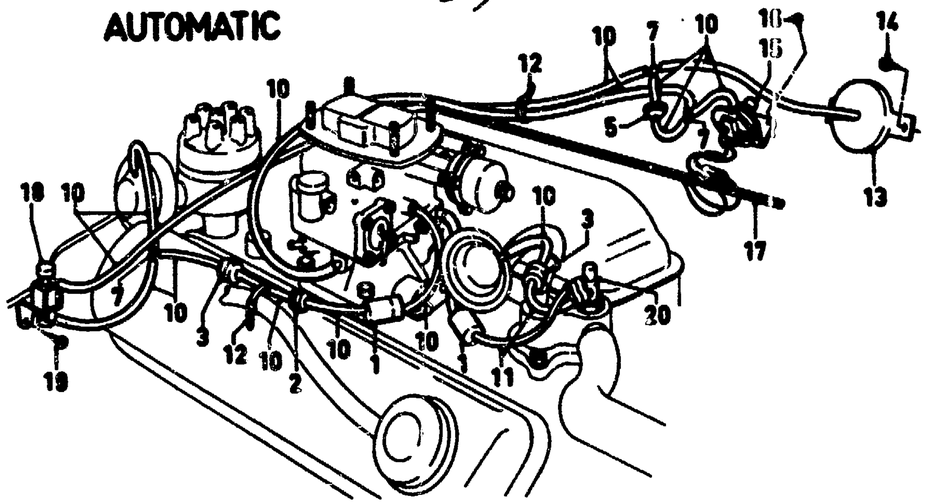

TV 6.80
2·77

	UNTERDRUCKRESERVOIR RESERVOIR A DEPRESSION DEPOSITO DE VACIO								
14	SCREW – (FILLISTER HEAD SELF-TAPPING) LINSENBLECHSCHRAUBE VIS PARKER A TETE LENTIFORME TORNILLO CON CABEZA LENTICULAR (ROSCA PLANCHA)	6,3X19	+"S"	26L	0376–	D	1520835	2	E 610288 S71
15	SWITCH ASSY – (VACUUM CONTROL) SCHALTER – VACUUMKONTROLLE INTERRUPTEUR – CONTROLE DE DEPRESSION INTERRUPTOR – CONTROL DE VACIO		+"S"	26L	0376–	D	6045733	1	76EB 9E447 AA
16	SCREW – (FILLISTER HEAD SELF-TAPPING) LINSENBLECHSCHRAUBE VIS PARKER A TETE LENTIFORME TORNILLO CON CABEZA LENTICULAR (ROSCA PLANCHA)	8X9,5	+"S"	26L	0376–	D	1487474	2	E 610245 S71
17	WIRING ASSY – (EXHAUST EMISSION CONTROL) LEITUNG – ABGASENTGIFTUNG CABLAGE – ANTI-POLUTION RAMAL DE CABLES – ANTIPOLUCION		+"S"	26L	0376–	D	*6046103*	1	+)
18	VALVE ASSY – (DISTRIBUTOR MODULATOR) MODULATORVENTIL – ZUENDVERTEILER SOUPAPE DE MODULATION – DISTRIBUTEUR VALVULA DE MODULACION – DISTRIBUIDOR		+"S"	26L	0376–	D	*6045735*	1	+)
19	SCREW – (FILLISTER HEAD SELF-TAPPING) LINSENBLECHSCHRAUBE VIS PARKER A TETE LENTIFORME TORNILLO CON CABEZA LENTICULAR (ROSCA PLANCHA)	6,3X13	+"S"	26L	0376–	D	6119676	1	E 610386 S71
20	VALVE ASSY – (EXHAUST GAS CONTROL) VACUUM UNTERDRUCKVENTIL – ABGASKONTROLLE SOUPAPE A DEPRESSION – CONTROLE DES GAZ D'ECHAPPEMENT VALVULA DE VACIO – CONTROL DE GASES DE ESCAPE	GRANADA AUT.	+"S"	26L	0376–	D	3451445	1	D3TZ 9D473 A

6.82

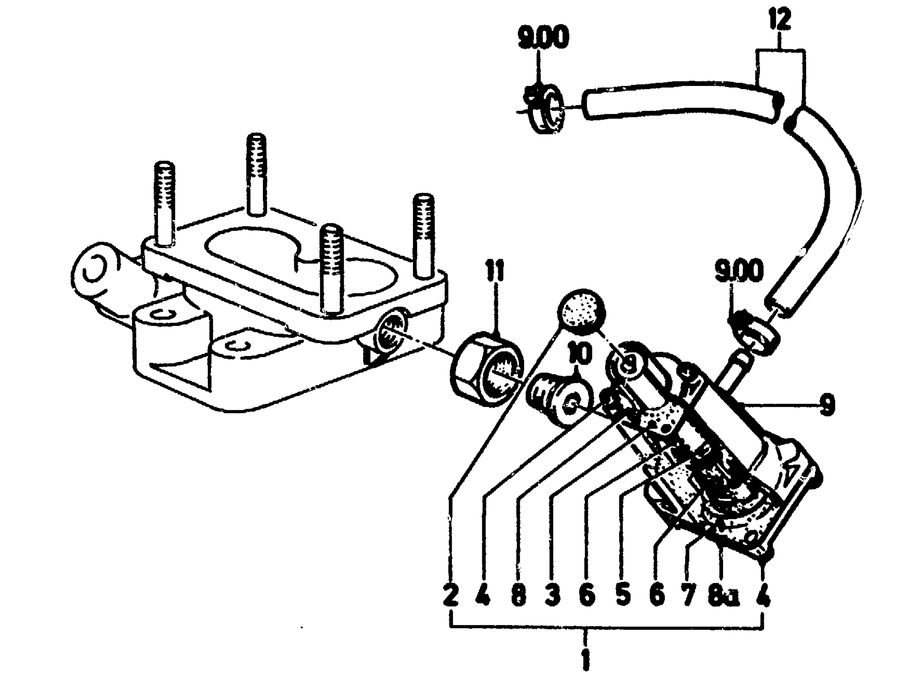

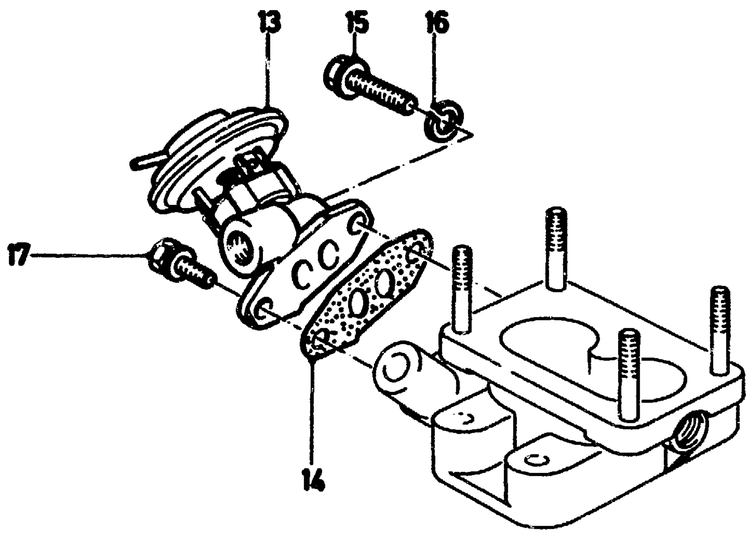

OE
TV 6.82
1-87

EXHAUST EMISSION CONTROL +"USA","S" ANTI-POLLUTION
ABGASENTGIFTUNG +"A","N","CH" ANTIPOLUCION

ILL. REF	PART NAME / TEILE-BEZEICHNUNG			MOD MOD	MOD.YEAR BAUJAHR	PROD PROD	FINIS NO. BESTELL-NR	QTY STK	PART NUMBER TEILE-NUMMER
1	VALVE ASSY - (DECELERATION)	GRANADA	MAN. +"S"	26L	0376-	D	6045236	1	76TF 9K793 CA
	ENTGIFTUNGSVENTIL	CAPRI	MAN.	28L	0873-1274	D	1516224	1	72HF 9K793 CA
	SOUPAPE DE DECELERATION								
	VALVULA DE DECELERACION								
(1A)	PLUG - (DECELERATION VALVE)								
	VERSCHLUSSTOPFEN - ENTGIFTUNGSVENTIL								
	BOUCHON - SOUPAPE DE DECELERATION								
	TAPON - VALVULA DE DECELERACION								
	3/8"X18	GRANADA	AUT. +"S"	26L	0376-	D	1503089	1	E 650413 S72
	3/8"X18	CAPRI	AUT.	28L	0873-1274	D	1503089	1	E 650413 S72
2	PLUG	GRANADA	MAN. +"S"	26L	0376-	D	*1516222*	1	+)
	VERSCHLUSSCHRAUBE	CAPRI	MAN.	28L	0873-1274	D	*1516222*	1	+)
	BOUCHON FILETE								
	TAPON ROSCADO								
3	GASKET	GRANADA	MAN. +"S"	26L	0376-		+)	1	73HF 9K796 AA
	DICHTUNG	CAPRI	MAN	28L	0873-1274		+)	1	73HF 9K796 AA
	JOINT								
	JUNTA								
4	SCREW - (ROUND HEAD) M4X16	GRANADA	MAN. +"S"	26L	0376-	D	1501723	8	E 603125 S72
	HALBRUNDSCHRAUBE	CAPRI	MAN.	28L	0873-1274	D	1550518	4	50936 ES8
	VIS A TETE RONDE								
	TORNILLO CON CABEZA REDONDA								
(4A)	LOCKWASHER - (SERRATED)	GRANADA	MAN. +"S"	26L	0376-	D	0241846	8	E 630315 S71
	FAECHERSCHEIBE								
	RONDELLE EVENTAIL								
	ARANDELA DENTADA								
5	VALVE AND SPINDLE ASSY	GRANADA	MAN. +"S"	26L	0376-		+)	1	701W 9K792 AA
	VENTIL UND WELLE	CAPRI	MAN.	28L	0873-1274		+)	1	701W 9K792 AA
	SOUPAPE ET AXE								
	VALVULA Y EJE								
6	SPRING	GRANADA	MAN. +"S"	26L	0376-		+)	2	72HF 9K798 AA
	DRUCKFEDER	CAPRI	MAN.	28L	0873-1274		+)	2	72HF 9K798 AA
	RESSORT								
	RESORTE								
7	DIAPHRAGM ASSY	GRANADA	MAN. +"S"	26L	0376-	D	1512144	1	701W 9K799 AB
	MEMBRANE	CAPRI	MAN.	28L	0873-1274	D	1512144	1	701W 9K799 AB
	MEMBRANE								
	DIAFRAGMA								
8	COVER ASSY	GRANADA	MAN. +"S"	26L	0376-		+)	1	73HF 9K807 AA
	DECKEL	CAPRI	MAN.	28L	0873-1274		+)	1	711F 9K807 AA
8A	COUVERCLE	GRANADA	MAN. +"S"	26L	0376-	D	+)	1	74HF 9K821 AA
	TAPA	CAPRI	MAN.	28L	0873-1274	D	+)	1	74HF 9K821 AA
9	HOUSING ASSY -	GRANADA	MAN. +"S"	26L	0376-		+)	1	73HF 9K805 AA
	(DECELERATION VALVE)	CAPRI	MAN.	28L	0873-1274		+)	1	701F 9K805 AA
	GEHAEUSE - ENTGIFTUNGSVENTIL								
	BOITIER - SOUPAPE DE DECELERATION								
	CAJA - VALVULA DE DECELERACION								
10	ADAPTOR	GRANADA	MAN. +"S"	26L	0376-	D	1483021	1	701F 9K495 AA
	ANSCHLUSSTUECK	CAPRI	MAN.	28L	0873-1274	D	1483021	1	701F 9K495 AA

6.82

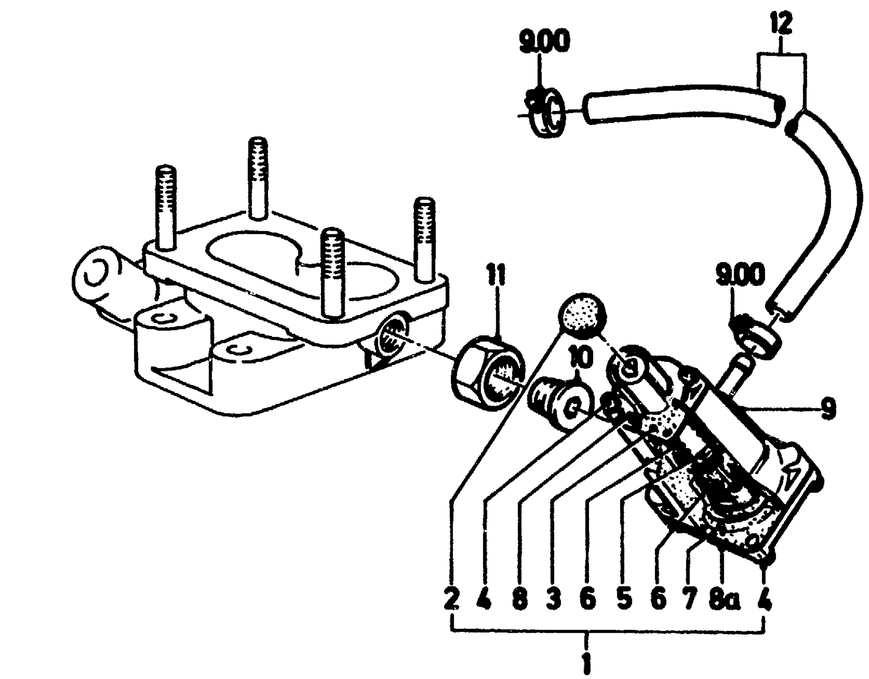

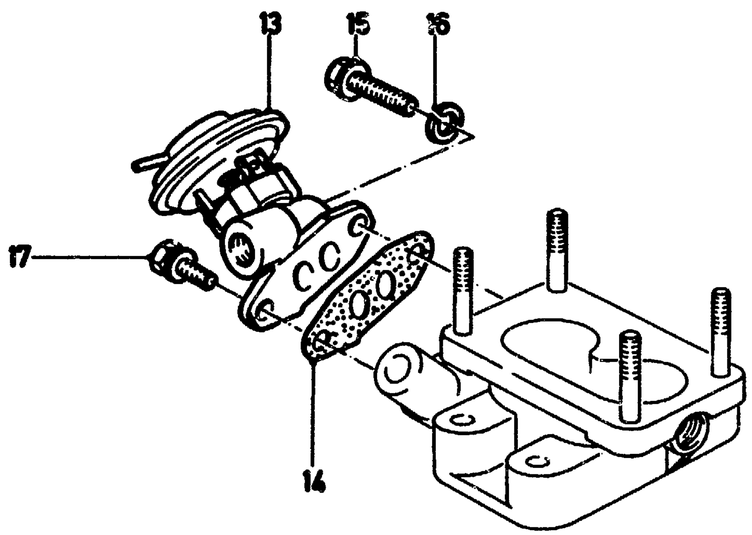

OE
TV 6.82
1-87

	RACCORD CONECTOR										
11	NUT – (CONNECTING) ANSCHLUSSMUTTER ECROU DE JONCTION TUERCA DE EMPALME	GRANADA CAPRI	MAN. +"S" MAN.		26L 28L	0376– 0873–1274	D D	1794945 1794945	1 1	113E 18K307 A 113E 18K307 A
12	HOSE – (DECELERATION VALVE TO CARBURETOR) SCHLAUCH – ENTGIFTUNGSVENTIL AN VERGASER TUYAU FLEXIBLE – SOUPAPE DE DECELERATION AU CARBURATEUR TUBO FLEXIBLE – VALVULA DECELERACION A CARBURADOR			Ø 8 Ø 4				5005724 0710112	)–( )–(	A79SX 9324 AA 11 710112
(12A)	GRANADA	AUTOMATIC	+"A","N","CH"		23	0881–	D	*6106551*	1	+)
13	VALVE ASSY – (EXHAUST GAS RECIRCULATION) VENTIL – ABGASRUECKFUEHRUNG SOUPAPE – RECYCLAGE DES GAZ D'ECHAPPEMENT VALVULA – RECIRCULACION DE LOS GASES DE ESCAPE									
	GRANADA	AUTOMATIC	+"S"		26L	0376–	D	6045229	1	76TF 9D475 DA
	GRANADA	AUTOMATIC	+"A","N","CH"		23	0881–	D	1595924	1	82TF 9D475 AA
14	GASKET DICHTUNG JOINT JUNTA	CAPRI			28	0873–1274 0175–1276 0177–	D	US PART 6031238 US PART	1 1 1	74TF 9D476 AA 75TF 9D476 AB 77TF 9E464 AA
	GRANADA	AUTOMATIC	+"S"		26L	0376–	D	6031238		75TF 9D476 AB
	GRANADA	AUTOMATIC	+"A","N","CH"		23	0881–	D	6102137	1	82TF 9D476 AA
	SECURING VALVE TO INTERMEDIATE FLANGE BEFESTIGUNG VENTIL AN ZWISCHENFLANSCH FIXATION SOUPAPE A LA COLLERETTE INTERMEDIAIRE SUJECION VALVULA A PLATINA INTERMEDIA									
15	BOLT – (HEX. WASHER HEAD) KRAGENSCHRAUBE VIS A COLLET TORNILLO CON COLLAR		M10 X 28 M10 X 37				D D	1484295 1516418	1 1	E 800209 S72 E 800299 S72
16	LOCKWASHER FEDERRING RONDELLE GROWER ARANDELA DE MUELLE		B10				D	1471160	1	E 630174 S71
17	BOLT AND WASHER ASSY – (HEX. HEAD) SECHSKANTSCHRAUBE MIT SCHEIBE VIS A TETE SIX PANS AVEC RONDELLE TORNILLO DE CABEZA HEXAGONAL CON ARANDELA		M8 X 25				D	1617350	1	E 602550 S72M

6.84

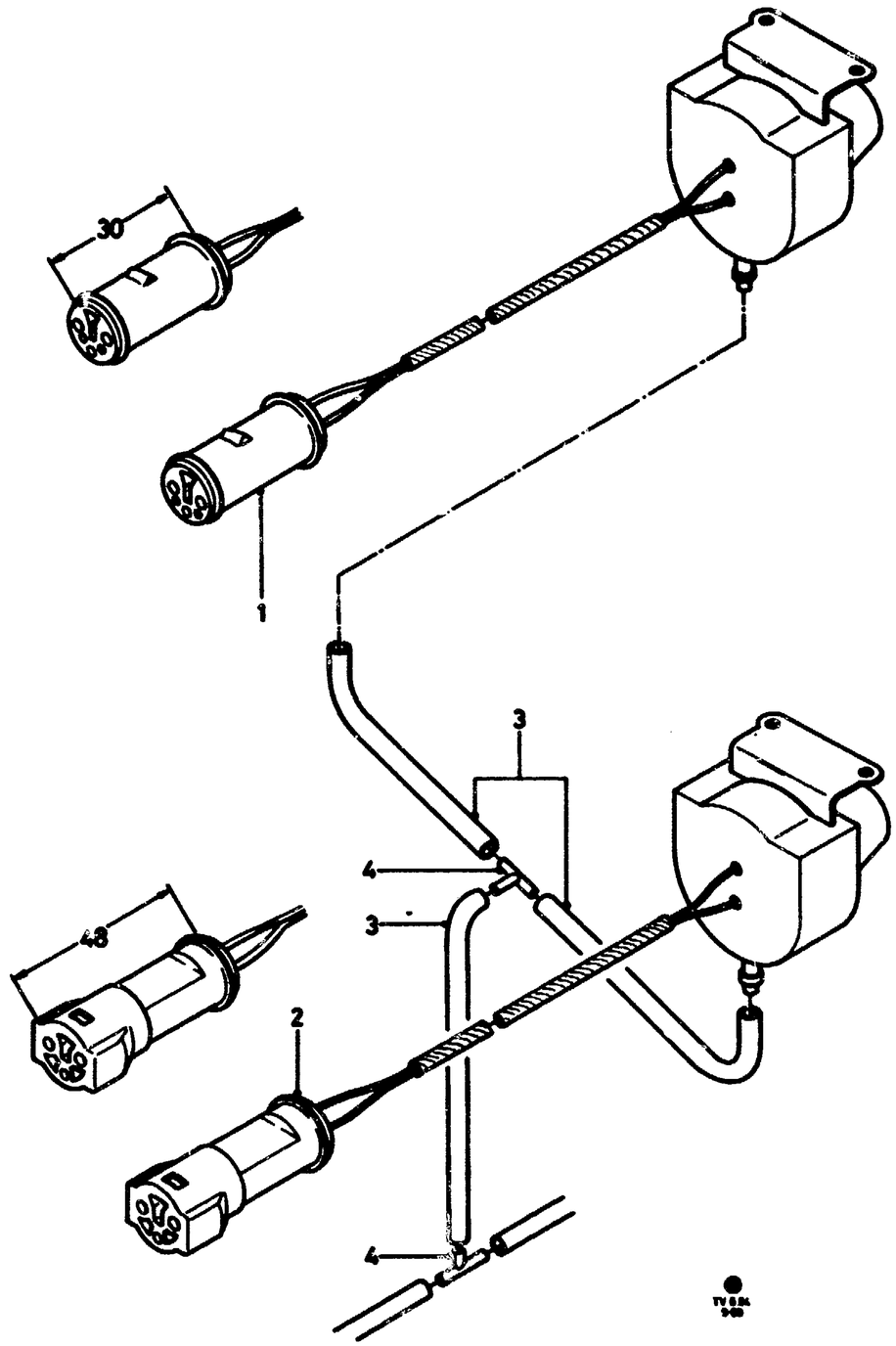

ECONOLIGHT SWITCHES
ECONO – SCHALTER

CONTACTEURS DE TEMOINS D'ECONOMIE D'ESSENCE
CONTACTORES DE LUCES DE ECONOMIA DE GASOLINA

A) ORANGE / ORANGE / ORANGE / ANARANJADO

B) RED / ROT / ROUGE / ROJO

C) YELLOW / GELB / JAUNE / AMARILLO

D) GREEN / GRUEN / VERT / VERDE

E) BLUE / BLAU / BLEU / AZUL

F) WHITE / WEISS / BLANC / BLANCO

ILL. REF	PART NAME / TEILE-BEZEICHNUNG			MOD MOD	MOD.YEAR BAUJAHR	PROD PROD	FINIS NO. BESTELL-NR	QTY STK	PART NUMBER TEILE-NUMMER
	SWITCH ASSY / SCHALTER / CONTACTEUR / CONTACTOR								
1	GRANADA								
		MANUAL	17	12			B) 6105230	1	81AB 9E447 L1C
		MANUAL	17	6			E) 6105226	1	81AB 9E447 J1C
		MANUAL	20, 28H				F) 6105228	1	81AB 9E447 K1C
		MANUAL	23		-0681	GB	E) 6089373	1	81AB 9E447 JB
		MANUAL	23		-0681	D	E) 6105226	1	81AB 9E447 J1C
		MANUAL	23		0681-		E) 6105226	1	81AB 9E447 J1C
		MANUAL	28I		-0681	D	F) 6105228	1	81AB 9E447 K1C
		MANUAL	28I		0681-		B) 6105230	1	81AB 9E447 L1C
		AUTOMATIC	23		-0681	GB	E) 6089373	1	81AB 9E447 JB
		AUTOMATIC	23		-0681	D	E) 6105226	1	81AB 9E447 J1C
		AUTOMATIC	23		0681-		E) 6105226	1	81AB 9E447 J1C
		AUTOMATIC	17, 20, 28H	12			F) 6105228	1	81AB 9E447 K1C
		AUTOMATIC	17	6			D) 6105222	1	81AB 9E447 G1C
		AUTOMATIC	20, 28H	6	-0681	GB	E) 6089373	1	81AB 9E447 JB
		AUTOMATIC	20, 28H	6	-0681	D	E) 6105226	1	81AB 9E447 J1C
		AUTOMATIC	20, 28H	6	0681-		E) 6105226	1	81AB 9E447 J1C
		AUTOMATIC	28I		-0681	D	F) 6105228	1	81AB 9E447 K1C
		AUTOMATIC	28I		0681-		D) 6105222	1	81AB 9E447 G1C
TAUNUS/CORTINA/SIERRA									
		MANUAL	20				E) 6105226	1	81AB 9E447 J1C
		MANUAL	23				F) 6105228	1	81AB 9E447 K1C
		AUTOMATIC	20, 23				D) 6105222	1	81AB 9E447 G1C
CAPRI									
			20		-0681	D	F) 6105228	1	81AB 9E447 K1C
			23				B) 6105230	1	81AB 9E447 L1C
GRANADA									
		MANUAL	17	12			6105224	1	81AB 9E447 H1C
			17	6			A) *6105215*	1	+2) 6105214
			17	6			A) 6105214	1	81AB 9E447 C1C
		MANUAL	20, 28I		0681-		D) 6105220	1	81AB 9E447 F1C
			23,28H		-0681	GB	C) 6089368	1	81AB 9E447 DB

6.84

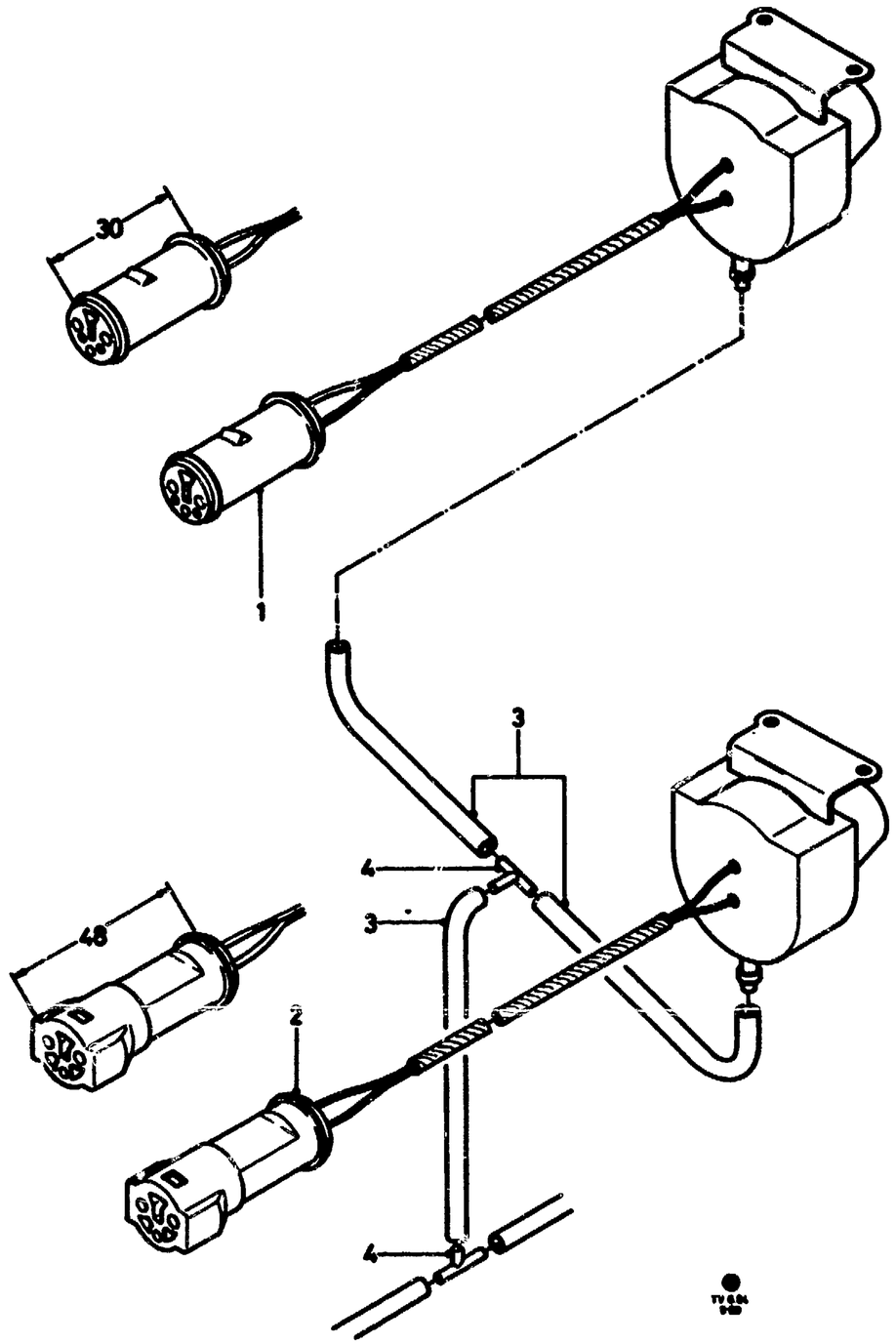

			23. 28H				C)	6105216	1	81AB 9E447 D1C
			28I		-0681		D)	6105220	1	81AB 9E447 F1C
		AUTOMATIC	20	12			D)	6105220	1	81AB 9E447 F1C
		AUTOMATIC	20	6			C)	6105216	1	81AB 9E447 D1C
		AUTOMATIC	28I		0681-		A)	6105214)	1	81AB 9E447 C1C
		AUTOMATIC	28I		0681-	D	A)	*6105215)*	1	+2) 6105214
	GRANADA/SCORPIO									
		AUTOMATIC	EFI					6153617	1	85GB 9E447 CA
	TAUNUS/CORTINA/SIERRA									
		MANUAL	20. 23				A)	6105214)	1	81AB 9E447 C1C
		MANUAL	20. 23			D	A)	*6105215)*	1	+2) 6105214
		AUTOMATIC	20. 23				B)	6105212	1	81AB 9E447 B1C
		AUTOMATIC	EFI					6153617	1	85GB 9E447 CA
	CAPRI									
							D)	6105220	1	81AB 9E447 F1C
3	HOSE SCHLAUCH TUYAU FLEXIBLE TUBO FLEXIBLE							+)	)(	12226
4	CONNECTOR VERTEILERSTUECK RACCORD CONECTOR							6057172	X	77FB 12224 AA
(5)	SCREW -(SELF-TAPPING)		4,8 X 13			D		0241796	4	E 610266 S71
	BLECHSCHRAUBE VIS PARKER TORNILLO (ROSCA PLANCHA)		4,8 X 13			GB		6108187	4	E 610266 S101

6.85

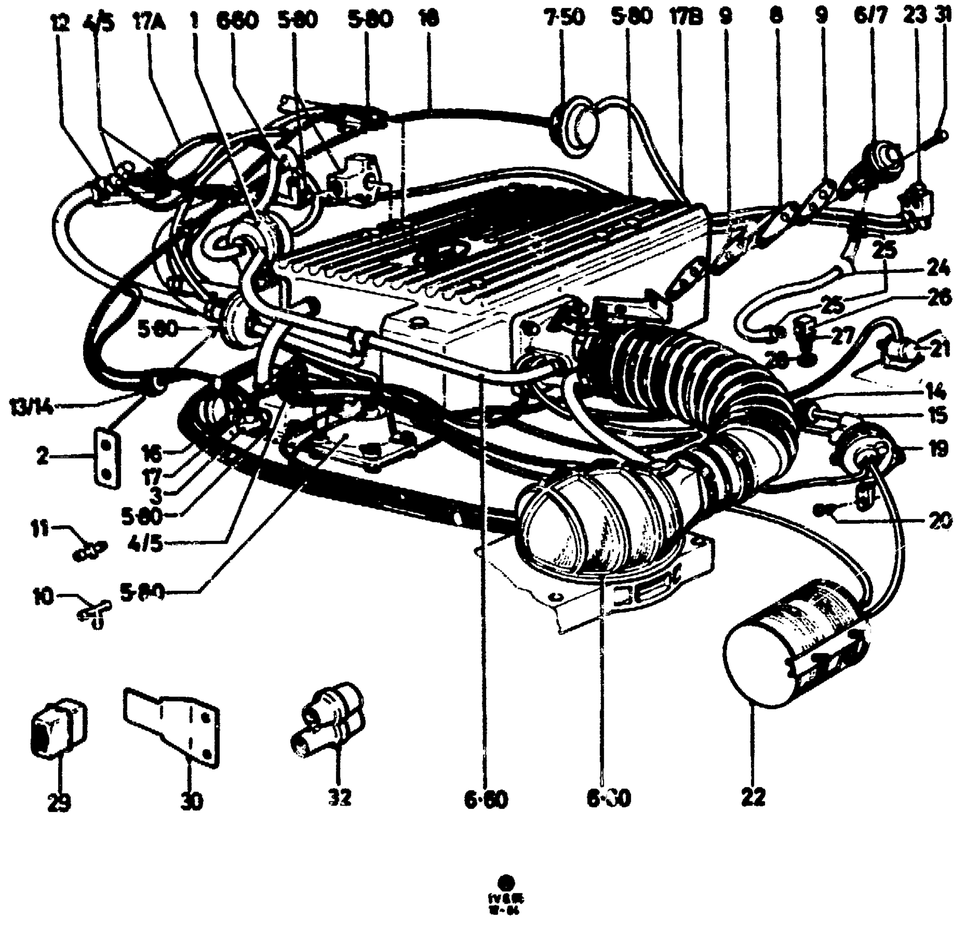

EXHAUST EMISSION CONTROL — M F I — ANTI-POLLUTION
ABGASENTGIFTUNG — +"S","CH" — ANTIPOLUCION

ILL. REF	PART NAME / TEILE-BEZEICHNUNG		MOD MOD	MOD.YEAR BAUJAHR	PROD PROD	FINIS NO. BESTELL-NR	QTY STK	PART NUMBER TEILE-NUMMER
1	VALVE ASSY - (DECELERATION) ENTGIFTUNGSVENTIL SOUPAPE DE DECELERATION VALVULA DE DECELERACION	MANUAL		1077-	D	1576632	1	78TF 9K793 AA
2	INSULATOR ISOLIERUNG ISOLANT AISLADOR			1077-	D	6059612	1	78TF 9P864 AA
3	VALVE ASSY - (CONTROL)	AUTOMATIC		1077-	D	1568119	1	D4VE 8A564 B2A
4	STEUERVENTIL	MANUAL		1077-	D	1619240)	2	E1ZE 9D473 A1A
5	SOUPAPE DE COMMANDE	MANUAL		1077-	D	1575817)	2	D7VE 9D473 A1A
6	VALVULA DE MANDO	AUTOMATIC		1077-	D	1568089	1	D3TE 9D473 A1A
7		MANUAL		1077-0285	D	1576742	1	78TF 9D475 BA
		AUTOMATIC		1077-	D	1576741	1	78TF 9D475 AA
8	ADAPTOR ROHRSTUTZEN TUBULURE TUBULADURA			1077-0481	D	*6061323*	1	+2) 6099274
				0481-0285	D	6099274	1	80TF 9P753 AA
9	GASKET DICHTUNG JOINT JUNTA			1077-	D	6009599	2	74TF 9D476 AA
10	CONNECTOR	3 X Ø5		1077-	D	6057172	X	77FB 12224 AA
11	ABZWEIGSTUECK	2 X Ø5		1077-	D	6033993	1	75TF 12224 BA
12	RACCORD RACOR	2 X Ø16/2 X 3/8" Ø9,5/19		1077- 0380-	D D	6038921 6081599	1 1	E 455645 S76 E 855241 S
13	VALVE ASSY - (DELAY)	AUTOMATIC		1077-	D	1552428	1	74TF 12A189 DA
14	VERZOEGERUNGSVENTIL SOUPAPE DE RETARDEMENT VALVULA RETARDORA	MANUAL		1077-	D	1548931	1	74TF 12A189 CA
15	HOSE - (VACUUM)	GRANADA		1077-	D	6073630	1	79GB 9D430 AA
15	UNTERDRUCKSCHLAUCH	SIERRA			D	1619249	1	83BB 9D430 EA
16	TUYAU FLEXIBLE A DEPRESSION	GRANADA		1077-	D	6060659	1	78GB 9E455 AA
16	TUBO FLEXIBLE DE VACIO	SIERRA			D	6139478	1	83BB 9E455 AA
17	GRANADA	AUTOMATIC		1077-	D	6060658	1	78GB 9D430 DA
17	SIERRA				D	6139474	1	83BB 9E430 AA
17A		MANUAL		1077-	D	6061864	1	78GB 9D430 FA
17B	GRANADA	MANUAL		1077-	D	6062854	1	78GB 9D430 HA
17B	SIERRA				D	6139476	1	83BB 9E430 CA
18		Ø 4		1077-	D	0710112	)-(	11 710112
19	AMPLIFIER ASSY - (EXH. GAS RECIRCUL.) VERSTAERKER - ABGASRUECKFUEHRUNG AMPLIFICATEUR - RECYCLAGE DES GAZ D'ECHAPPEMENT AMPLIFICADOR - RECIRCULACION DE GASES DE ESCAPE	MANUAL AUTOMATIC		1077- 1077-	D D	3466085 3464510	1 1	D5FZ 9E451 B D5OZ 9E451 A
20	SCREW - (SELF-TAPPING) BLECHSCHRAUBE VIS PARKER TORNILLO DE ROSCA PLANCHA	6,3X25		1077-	D	1490001	2	E 610290 S71
21	SWITCH ASSY - (VACUUM) UNTERDRUCK - SCHALTER INTERRUPTEUR A DEPRESSION INTERRUPTOR DE VACIO			1077-0684 0684-	D D	*606219* 6140015	1 1	+2) 6140015 78GB 9E447 BA

6.85

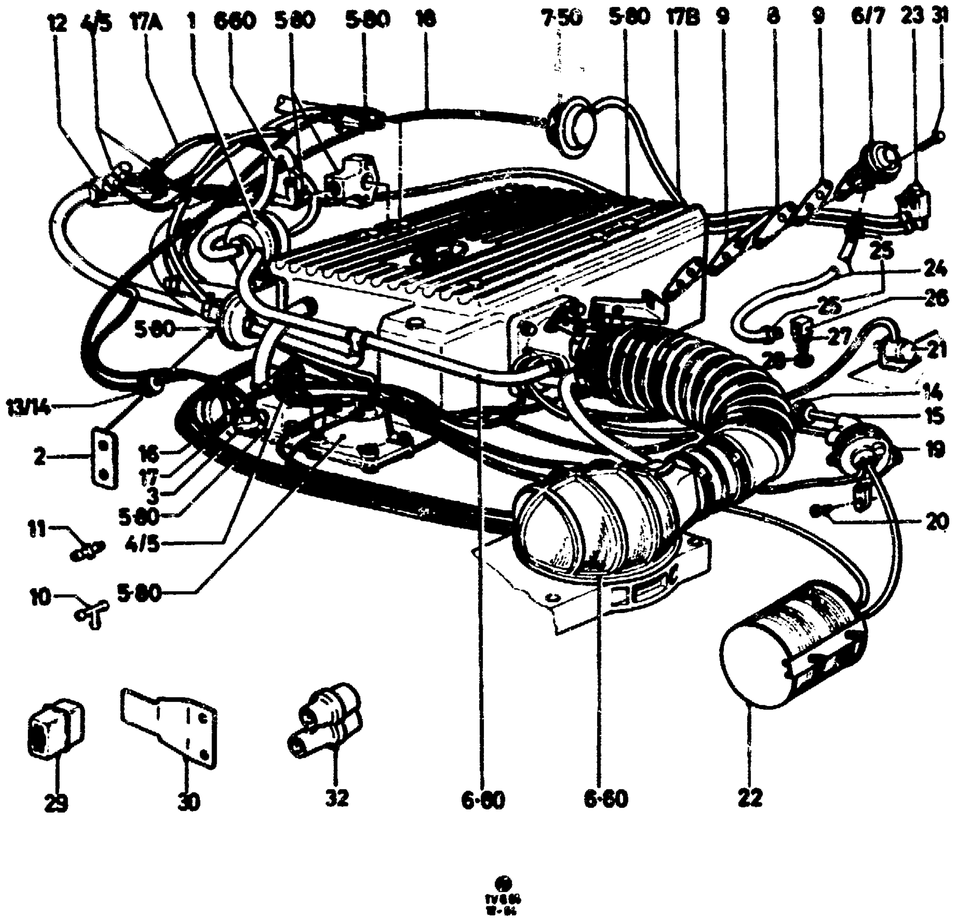

22	RESERVOIR – (VACUUM) UNTERDRUCKBEHAELTER RESERVOIR A DEPRESSION DEPOSITO DE VACIO SECURING VACUUM RESERVOIR BEFESTIGUNG UNTERDRUCKBEHAELTER FIXATION RESERVOIR A DEPRESSION SUJECION DEPOSITO DE VACIO			1077–	D	3481195	1	D5TE 9E653 AA
(22A)	WASHER SCHEIBE RONDELLE ARANDELA	6,4X25X1,5		1077–	D	1478596	2	E 830086 S71
(22B)	NUT – (HEX) SECHSKANTMUTTER ECROU A SIX PANS TUERCA HEXAGONAL	1/4–20		1077–	D	0204791	2	33795 S8
23	VALVE ASSY – (MODULATOR) MAGNETSCHALTER SOUPAPE DE MODULATION VALVULA DE MODULACION			1077–	D	6064374	1	78GB 9D474 AA
24	TUBE ASSY – (EXHAUST GAS RECIRCULATION) ROHR – ABGASRUECKFUEHRUNG TUBE – RECYCLAGE DES GAZ D'ECHAPPEMENT SIERRA TUBO – RECIRCULACION DE LOS GASES DE ESCAPE GRANADA			1077-0579 0679-0883 0883– 0883–	D D D D	6061322 6115137 6132312 6115137	1 1 1 1	78TF 9D477 AC 81TF 9D477 AA 81TF 9D477 CA 81TF 9D477 AA
25	NUT – (PIPE) ROHRMUTTER ECROU RACCORD TUERCA DE MANGUITO	M18 X 1,5 M16 X 1,5/M18 X 1,5		1077– 0883–	D D	1583354 6132338	2 1	E 855074 S51 E 855495 S72
26	ELBOW WINKELSTUECK COUDE CODO	M16/M18 X 1,5		1077–	D	6045861	1	E 855220 S72
27	NUT – (HEX.) SECHSKANTMUTTER ECROU A SIX PANS TUERCA HEXAGONAL	M16 X 1,5		1077–	D	6045860	1	E 820053 S72
28	WASHER SCHEIBE RONDELLE ARANDELA	16,5 X 25		1077–	D	1591121	1	E 830297 S71
29	INSULATOR ASSY GUMMIPUFFER BLOC ELASTIQUE AISLADOR				D	6099419	1	83TF 9P868 AA
30	BRACKET HALTER SUPPORT SOPORTE				D	1619086	1	83TF 9P654 AA
31	BOLT –(HEX. HEAD) SECHSKANTSCHRAUBE VIS A TETE SIX PANS TORNILLO CON CABEZA HEXAGONAL	M8 X 30				1619093	2	E 602551 S72M
32	CONNECTOR – (VACUUM HARNESS) VERBINDUNG – UNTERDRUCKSCHLAUCH RACCORD – TUYAU FLEXIBLE A DEPRESSION RACOR – TUBO FLEXIBLE DE DEPRESION				D	6146677	1	85AB 9E499 GA

6.86

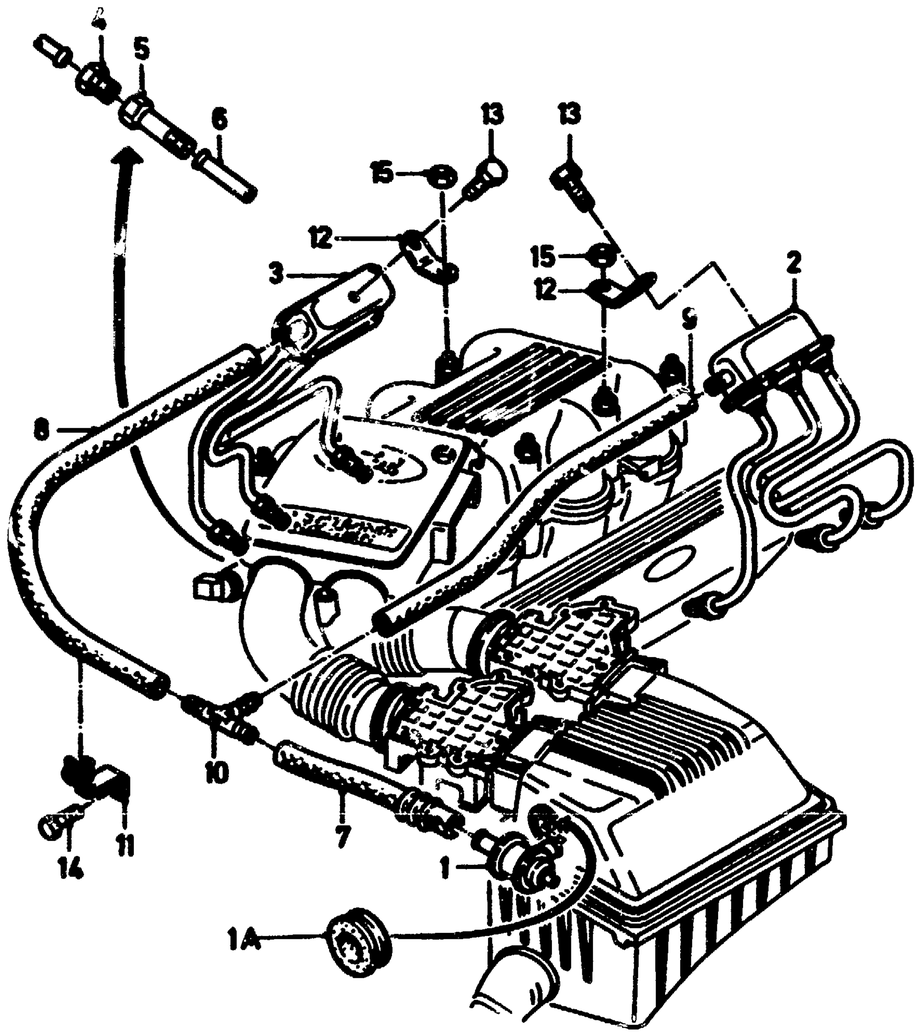

OE
TV 6.86
4 - 85

EXHAUST EMISSION CONTROL — E F I — ANTI-POLLUTION
ABGASENTGIFTUNG — ANTIPOLUCION

ILL. REF	PART NAME / TEILE-BEZEICHNUNG			MOD MOD	MOD.YEAR BAUJAHR	PROD PROD	FINIS NO. BESTELL-NR	QTY STK	PART NUMBER TEILE-NUMMER
1	VALVE ASSY		+"S","CH"		0585–0386	D	1630037	1	85TF 9F491 AA
	VENTIL	AUTOMATIC	+"S"		0386–	D	1630037	1	85TF 9F491 AA
	SOUPAPE		+"CH"		0386–	D	1630037	1	85TF 9F491 AA
	VALVULA	MANUAL	+"S"			D	6150141	1	85HF 9F491 CA
1A	GROMMET	18 X 26 X 2					6083115	1	E890282 S
	GUMMITUELLE								
	OEILLET CAOUTCHOUC								
	ANILLO DE GOMA								
2	BOX ASSY – (EXHAUST AIR SUPPLY)		RH		–0685	D	6157527	1	85TF 9L471 DC
3	LUFTVERTEILER		RH		0685–	D	1640046	1	85TF 9L471 DE
	BOITIER D'ADMISSION D'AIR		LH		–0585	D	6157528	1	85TF 9L471 EC
	CAJA DE ADMISION DE AIRE		LH		0585–0685	D	*1637923*	1	+2) 1640047
			LH		0685–0786	D	1640047	1	85TF 9L471 EE
			LH		0786–	D	6168335	1	85TF 9L471 EF
4	NUT – (PIPE)	M16 X 1,5				D	6148989	6	E855637 S
	ROHRMUTTER								
	ECROU RACCORD								
	TUERCA RACOR								
5	CONNECTOR –(PIPE)	M14 X 1,5 M16 X 1.5				D	6145417	6	E855621 S76
	ROHRVERBINDER								
	RACCORD DE TUYAUX								
	CONECTOR DE TUBOS								
6	TUBE – (EXHAUST AIR SUPPLY) – LOWER				–0685	D	*6157529*	6	+2) 6159475
	ROHRSTUTZEN				0685–	D	6159475	6	85TF 9A484 DA
	TUBE INFERIEUR								
	TUBO INFERIOR								
7	HOSE					D	6145376	1	85TF 9J436 CA
8	SCHLAUCH					D	1630022	1	85TF 9J436 AA
9	TUYAU FLEXIBLE					D	6145377	1	85TF 9J436 DA
	TUBO FLEXIBLE								
10	CONNECTOR –(PIPE)	3 X Ø20				D	6145419	1	E855624 S
	ROHRVERBINDER								
	RACCORD DE TUYAUX								
	CONECTOR DE TUBOS								
11	BRACKET					D	6155526	1	85TF 9C487 AB
12	HALTER				–0186	D	6145380	2	85TF 9L475 DA
	SUPPORT				0186–	D	6161797	2	85TF 9L475 DB
	SOPORTE								
13	BOLT –(HEX. HEAD)	M6 X 10				D	6145410	2	E602163 S80
14	SECHSKANTSCHRAUBE	M10 X 14				D	6158168	1	E602065 S200
	VIS A TETE HEXAGONALE								
	TORNILLO DE CABEZA HEXAGONAL								
15	NUT –(HEX.)	M6					0204716	2	E620012 S72
	SECHSKANTMUTTER								
	ECROU A SIX PANS								
	TUERCA HEXAGONAL								

6.87

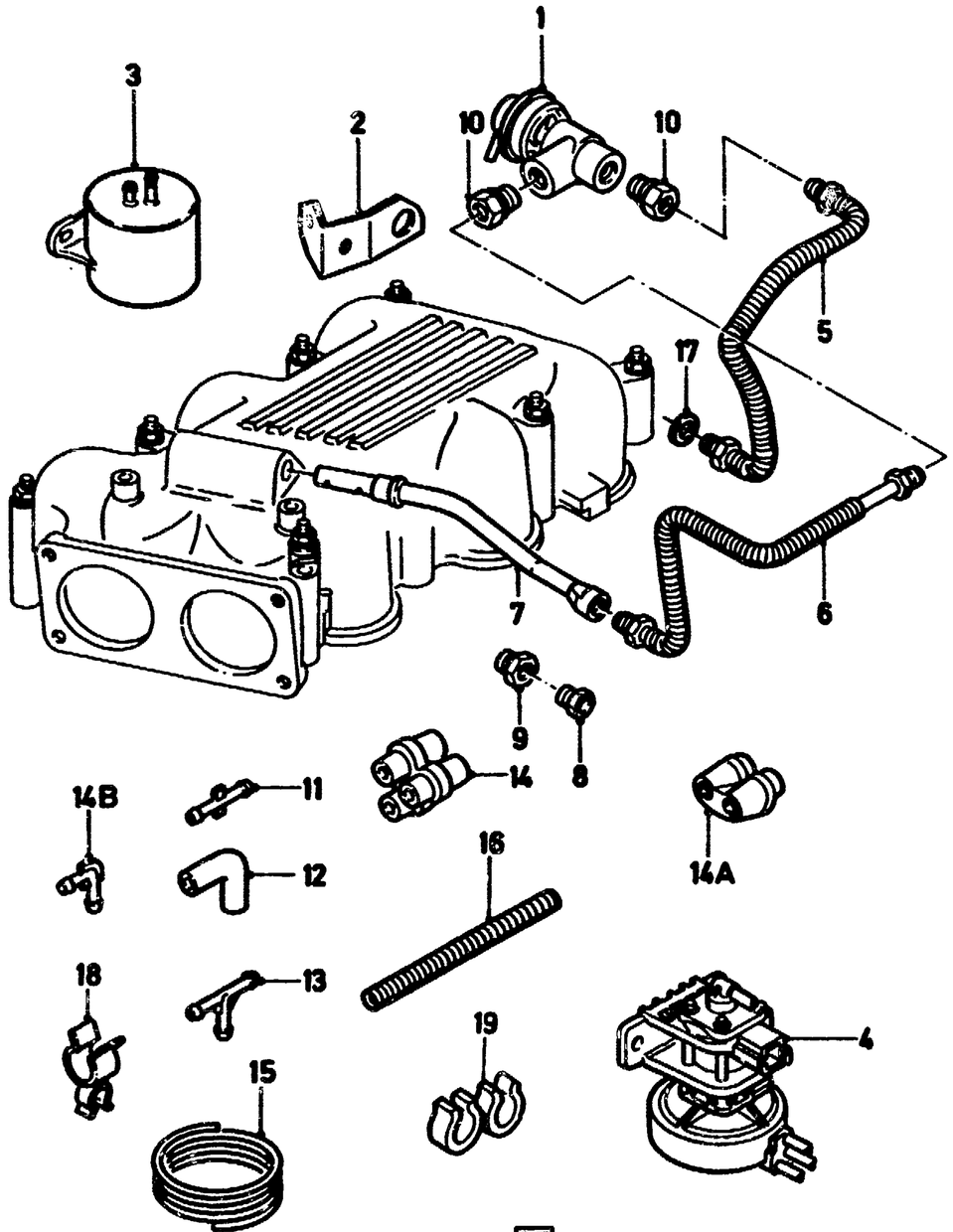

OE
TV 6.87
3 - 87

EMISSION CONTROL E F I +"S" ANTI-POLLUTION
ABGASENTGIFTUNG AUTOMATIC ANTIPOLUCION

ILL. REF	PART NAME TEILE-BEZEICHNUNG	MOD MOD	MOD.YEAR BAUJAHR	PROD PROD	FINIS NO. BESTELL-NR	QTY STK	PART NUMBER TEILE-NUMMER
1	VALVE ASSY - (EXHAUST GAS RECIRCULATION) EGR-VENTIL SOUPAPE DE RECYCLAGE DES GAZ D'ECHAPPEMENT VALVULA DE RECIRCULACION DE GASES DE ESCAPE						
	SIERRA		-0985		6148929	1	85TF 9D475 KA
	SIERRA		0985-		6143344	1	86TF 9D475 AA
	SCORPIO		-1185		6148929	1	85TF 9D475 KA
	SCORPIO		1185-		6143344	1	86TF 9D475 AA
2	BRACKET - (EGR VALVE SUPPORT)		-0286	D	6148932	1	85TF 9F484 AA
	HALTER EGR-VENTIL		0286-	D	1643882	1	85TF 9F484 BA
	SUPPORT - SOUPAPE DE RECYCLAGE DES GAZ D'ECHAPPEMENT						
	SOPORTE - VALVULA DE RECIRCULACION GASES DE ESCAPE						
3	RESERVOIR - (VACUUM)			D	1634532	1	D52E 9E453 AA
	VAKUUMBEHAELTER						
	RESERVOIR A VIDE						
	DEPOSITO DE VACIO						
4	VALVE ASSY - (VACUUM REGULATING)			D	6139710	1	85GB 9E882 AB
	VAKUUMWANDLER						
	VALVE REGULATRICE DE DEPRESSION						
	VALVULA REGULADORA DE DEPRESION						
	TUBE						
	ROHR						
	TUBE						
	TUBO						
5	EGR VALVE TO EXHAUST MANIFOLD			D	6148930	1	85TF 9D477 BA
	EGR-VENTIL - AUSPUFFKRUEMER						
	SOUPAPE DE RECYCL. GAZ AU COLLECTEUR D'ECHAPPEM.						
	VALVULA DE RECIRC. GASES A COLECTOR DE ESCAPE						
6	EGR VALVE TO ENGINE AIR PLENUM CHAMBER			D	6156324	1	85TF 9D462 CA
	EGR-VENTIL - ANSANUGVERTEILER						
	SOUPAPE DE RECYCL.GAZ AU DISTRIBUTEUR AIR ASPIRE						
	VALVULA DE RECIRC. GASES A DISTRIBUIDOR DE AIRE						
7	ENGINE AIR PLENUM CHAMBER			D	6148926	1	85TF 9E470 BA
	ANSAUGVERTEILER						
	DISTRIBUTEUR D'AIR ASPIRE						
	DISTRIBUIDOR DE AIRE ASPIRADO						
8	NUT - (PIPE) M18 X 1,5			D	1634529	4	E 855629 S72
	ROHRMUTTER						
	ECROU-RACCORD						
	TUERCA RACOR						
9	CONNECTOR - (PIPE) M16/M18 X 1,5			D	6148987	1	E 855628 S72
10	ROHRVERVERBINDUNG M18/M18 X 1,5			D	6148988	1	E 855635 S72
	RACCORD DE TUYAUX						
	CONECTOR DE TUBOS						
11	CONNECTOR - (HOSE)				6033993	X	75TF 12224 BA
12	SCHLAUCHVERBINDUNG				6033994	X	757F 12224 AA
13	RACCORD DE TUYAUX FLEXIBLES				6057172	X	77FB 12224 AA
14	CONECTOR DE TUBOS FLEXIBLES		-0585	D	*6151407*	1	+2) 1637768
			0585-	D	1637768	1	85BB 9E499 LB
14A					6157358	1	85BB 9E499 AA
14B			0187-	D	6147904	5	387065 S

6.87

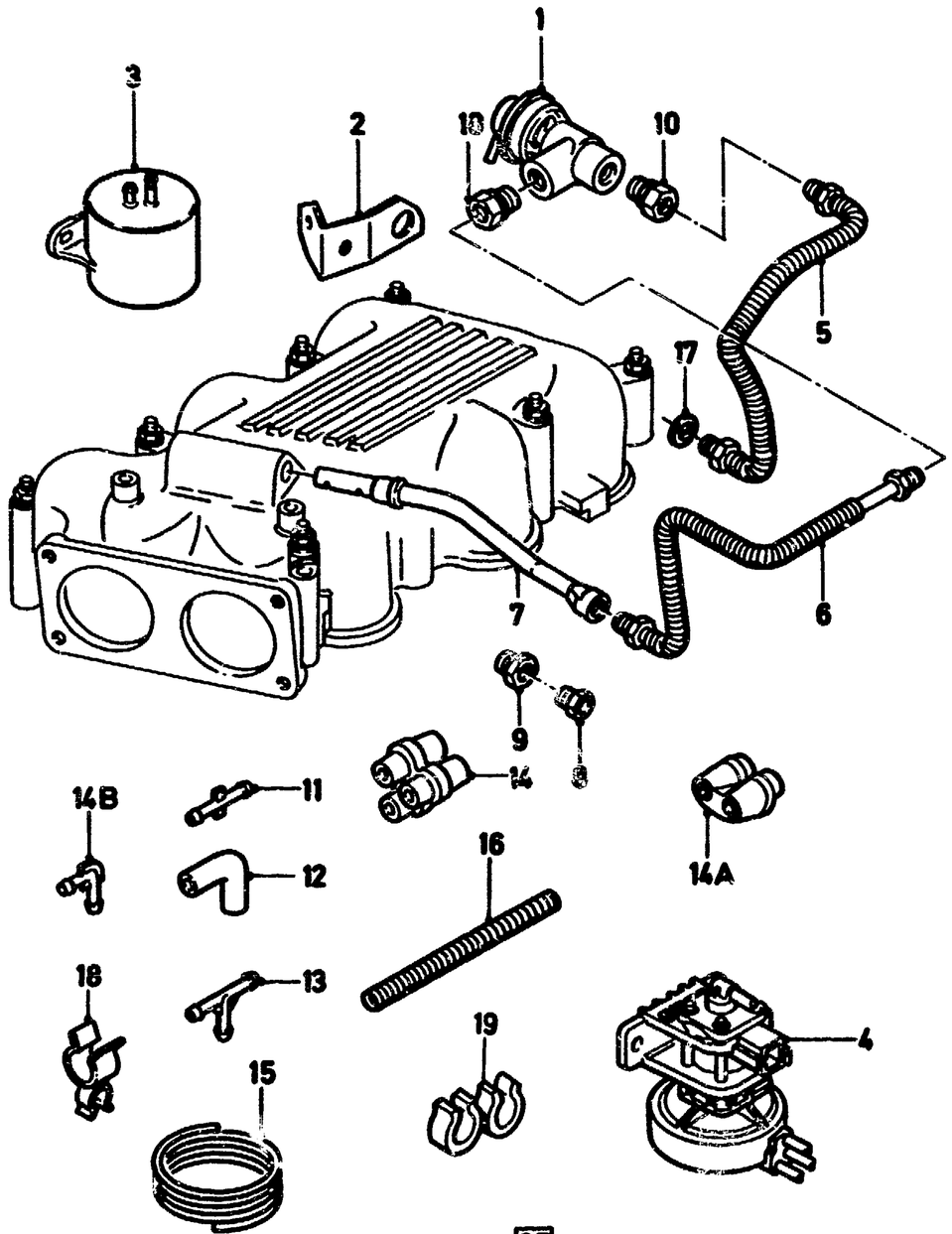

OE
TV 6.87
3-87

15	HOSE -(VACUUM) VAKUUMSCHLAUCH TUYAU FLEXIBLE A DEPRESSION TUBO FLEXIBLE DE VACIO	Ø4 20M				1618259	)-(	83HF 12226 CA
16	INSULATOR ISOLIERROHR TUBE ISOLANT TUBO AISLANTE					6092143	X	81SF 9E481 BA
17	WASHER SCHEIBE RONDELLE ARANDELA	16,3 X 25 X 3				1591121	1	E 830297 S71
18	CLAMP	7.7 + 9.1 SIERRA		0187-	D	6058152	2	E 864846 S
19	KLEMME PINCE PINZA	8,25 + 8,25 SIERRA		0187-		6140951	4	E 865289 S

7

7.10	GENERATOR GLEICHSTROMLICHTMASCHINE GENERATRICE DINAMO	–"GB"	01
7.100	GENERATOR MOUNTINGS BEFESTIGUNG GLEICHSTROMLICHTMASCHINE PIECES DE FIXATION – GENERATRICE PIEZAS DE FIJACION – DINAMO	–"GB"	04
7.11	ALTERNATOR DREHSTROMLICHTMASCHINE ALTERNATEUR TRIPHASE ALTERNADOR TRIFASICO	–"GB" 12V/35A	07
7.110	ALTERNATOR MOUNTINGS BEFESTIGUNG DREHSTROMLICHTMASCHINE PIECES DE FIXATION – ALTERNATEUR TRIPHASE PIEZAS DE SUJECION – ALTERNADOR TRIFASICO	–"GB" 0864–0772	09
7.12	ALTERNATOR DREHSTROMLICHTMASCHINE ALTERNATEUR TRIPHASE ALTERNADOR TRIFASICO	–"GB" 12V/35A	11
7.120	ALTERNATOR MOUNTINGS BEFESTIGUNG DREHSTROMLICHTMASCHINE PIECES DE FIXATION – ALTERNATEUR TRIPHASE PIEZAS DE SUJECION – ALTERNADOR TRIFASICO	–"GB" 1069-1271	13

7.10

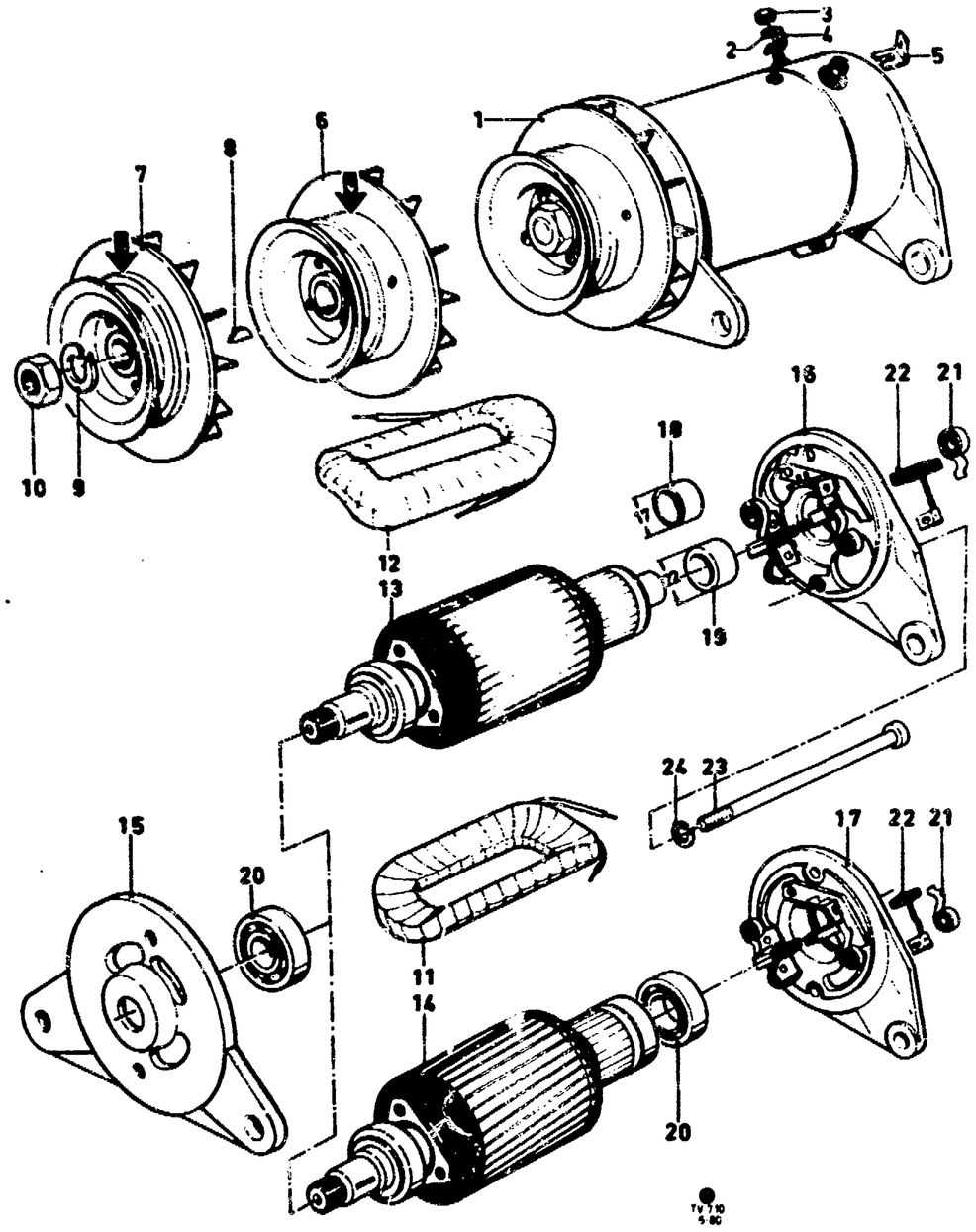

GENERATOR – "GB" GENERATRICE
GLEICHSTROMLICHTMASCHINE DINAMO

A) RECONDITIONED PART
AUSTAUSCHTEIL
PIECE RECONDITIONNEE
PIEZA REACONDICIONADA

ILL. REF	PART NAME / TEILE-BEZEICHNUNG				MOD MOD	MOD.YEAR BAUJAHR	PROD	FINIS NO. BESTELL-NR	QTY STK	PART NUMBER TEILE-NUMMER
1	GENERATOR ASSY GLEICHSTROMLICHTMASCHINE GENERATRICE DINAMO									
	WITH BUSHING IN BRUSH END PLATE MIT BUCHSE IM KOLLEKTORLAGER AVEC COUSSINET DANS LA FLASQUE COTE COLLECTEUR CON BUJE DE COJINETE EN LA TAPA PORTAESCOBILLAS	6V	50A	12–17		0862–0767	D	+)	1	11 425475
		6V	50A	12–17		0862–0767		+)	1	R11 425003
					20	0864–0767	D	+)	1	11 444174
		12V	25A	12–17		0867–0872	D	0448193)	1	11 448193
		12V	25A	12–17		0867–0872	D	A) 5003892)	1	R11 448194
					18–	0867–0872	D	A)	1	+)
	WITH BALL BEARING IN BRUSH END PLATE MIT KUGELLAGER IM KOLLEKTORLAGER AVEC ROULEMENT A BILLES DANS LA FLASQUE COTE COLLECTEUR CON COJINETE DE BOLAS EN TAPA PORTAESCOBILLAS	6V	50A	12–17		0864–0767	D	+)	1	11 623181
		12V	25A	12–17		0867–0872	D	0623331)	1	11 623331
		12V	25A	12–17		0867–0872	D	A) 5003894)	1	R11 623332
	SECURING WIRE TO GENERATOR BEFESTIGUNG LEITUNG AN LICHTMASCHINE FIXATION FIL SUR GENERATRICE SUJECION CABLE A DINAMO									
2	WASHER –(SPRING) FEDERSCHEIBE RONDELLE ELASTIQUE ARANDELA ELASTICA					0862–0872	D	0206946	X	34983 GS40
3	NUT –(HEX.) SECHSKANTMUTTER ECROU A SIX PANS TUERCA HEXAGONAL					0862–0872	D	1486684	X	E 620011 S72
4	TERMINAL –(FLAT BLADE)					0862–0872		+)	X	11 436985
5	FLACHSTECKER CONNECTEUR PLAT TERMINAL PLANO					0862–0872		+)	X	
6	PULLEY	6V				0862–0764		+)	1	11 409188
7	RIEMENSCHEIBE POULIE POLEA	6V 12V				0872–0767 0867–0872	D D	+) 0448200	1 1	11 425455 11 448200
	SECURING PULLEY BEFESTIGUNG RIEMENSCHEIBE FIXATION POULIE SUJECION POLEA									
8	KEY –(WOODRUFF)	3 X 5				0862–0872	D	+)	1	E 663016 S

7.10

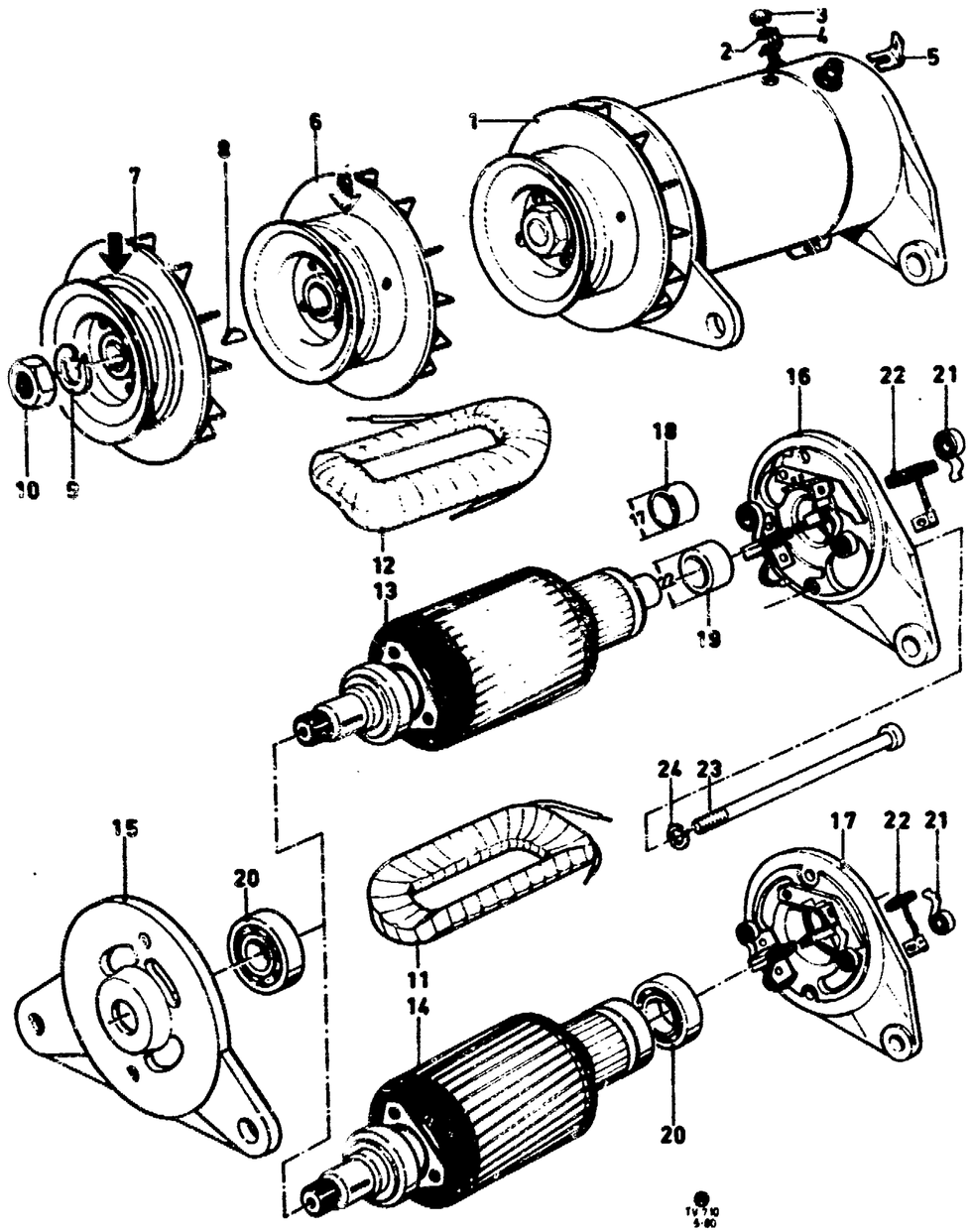

	SCHEIBENFEDER CLAVETTE WOODRUFF CHAVETA WOODRUFF									
9	LOCKWASHER FEDERRING RONDELLE CROWER ARANDELA DE MUELLE	A12				0862-0872	D	1716004	1	34808 S7/8
10	NUT -(HEX.) SECHSKANTMUTTER ECROU A SIX PANS TUERCA HEXAGONAL	M12 X 1,5				0862-0872		+)	1	
11	COIL ASSY -(FIELD)	NO. 1	6V	50A		0862-0767	D	*0556164*	1	+)
	ERREGERWICKLUNG		12V	25A		0867-0872	D	+)	1	11 448173
	BOBINE DE CHAMP									
12	BOBINA INDUCTORA	NO. 2	6V	50A		0862-0767		*0556165*	1	+)
			12V	25A		0867-0872		+)	1	11 448174
	ARMATURE ASSY ANKER INDUIT INDUCIDO									
13	FOR BUSHING IN BRUSH END PLATE FUER BUECHSE IM KOLLEKTORLAGER POUR COUSSINET DANS LA FLASQUE COTE COLLECTEUR PARA BUJE DE COJINETE EN TAPA PORTAESCOBILLAS		6V	50A		0862-0767	D	+)	1	11 556163
			12V	15A		0867-0872	D	0448177	1	11 448177
14	FOR BALL BEARING IN BRUSH END PLATE FUER KUGELLAGER IM KOLLEKTORLAGER POUR ROULEMENT A BILLES DANS LA FLASQUE COTE COLLECTEUR PARA COJINETE DE BOLAS EN TAPA PORTAESCOBILLAS		6V	50A	12-17	0864-0767	D	0623204	1	11 623204
			12V	25A	12-17	0867-0872	D	*0623395*	1	+)
15	PLATE -(GENERATOR DRIVE END) ANTRIEBSLAGER FLASQUE COTE POULIE TAPA LADO POLEA					0862-0872	D	+)	1	11 425872
	PLATE ASSY -(GENERATOR REAR END) KOLLEKTORLAGER FLASQUE ASS. COTE COLLECTEUR TAPA PORTAESCOBILLAS									
16	FOR BUSHING FUER LAGERBUECHSE POUR COUSSINET PARA BUJE DE COJINETE		6V 12V	50A 25A		0862-0767 0867-0872	D D	+) +)	1 1	11 425873 11 448253
17	FOR BALL BEARING FUER KUGELLAGER POUR ROULEMENT A BILLES PARA COJINETE DE BOLAS		6V 12V	50A 25A	12-17 12-17	0864-0767 0867-0872	D D	*0623205* *0800649*	1 1	+) +)
18	BUSHING	Ø 17 MM				0862-0872	D	0542916	1	11 542916
19	LAGERBUECHSE COUSSINET BUJE DE COJINETE	Ø 22 MM				0862-0872	D	0544470	1	11 444470
20	BEARING ASSY -(BALL) KUGELLAGER ROULEMENT A BILLES COJINETE DE BOLAS				12-17	0864-0872	D	0280515	1/2	86202 GS

7.10

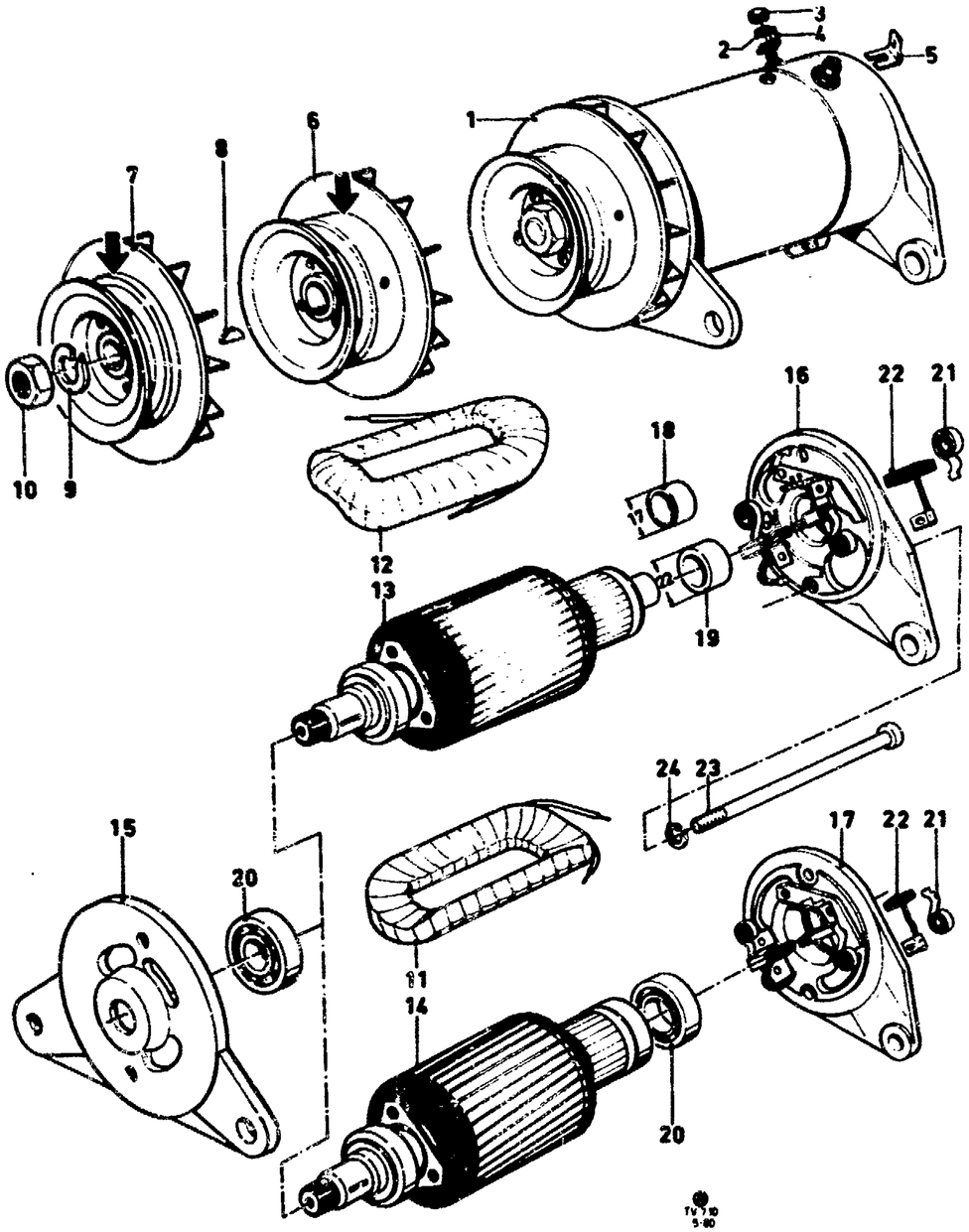

21	SPRING DRUCKFEDER RESSORT RESORTE				0862-0872	D	*0506256*	2	+)
22	BRUSH SCHLEIFKOHLE BALAI ESCOBILLA	6V 12V	50A 25A		0862-0767 0867-0872	D D	0448175 0448175	2 2	11 448175 11 448175
23	BOLT -(GENERATOR THROUGH) GEHAEUSEBOLZEN TIGE D'ASSEMBLAGE VARILLA DE MONTAJE				0862-0872	D	0513367	2	11 513367
24	LOCKWASHER FEDERRING RONDELLE GROWER ARANDELA DE MUELLE	B6			0862-0872	D	1468209	2	E 630172 S71

7.100

GENERATOR MOUNTINGS – "GB" – PIECES DE FIXATION – GENERATRICE
BEFESTIGUNG GLEICHSTROMLICHTMASCHINE – PIEZAS DE FIJACION – DINAMO

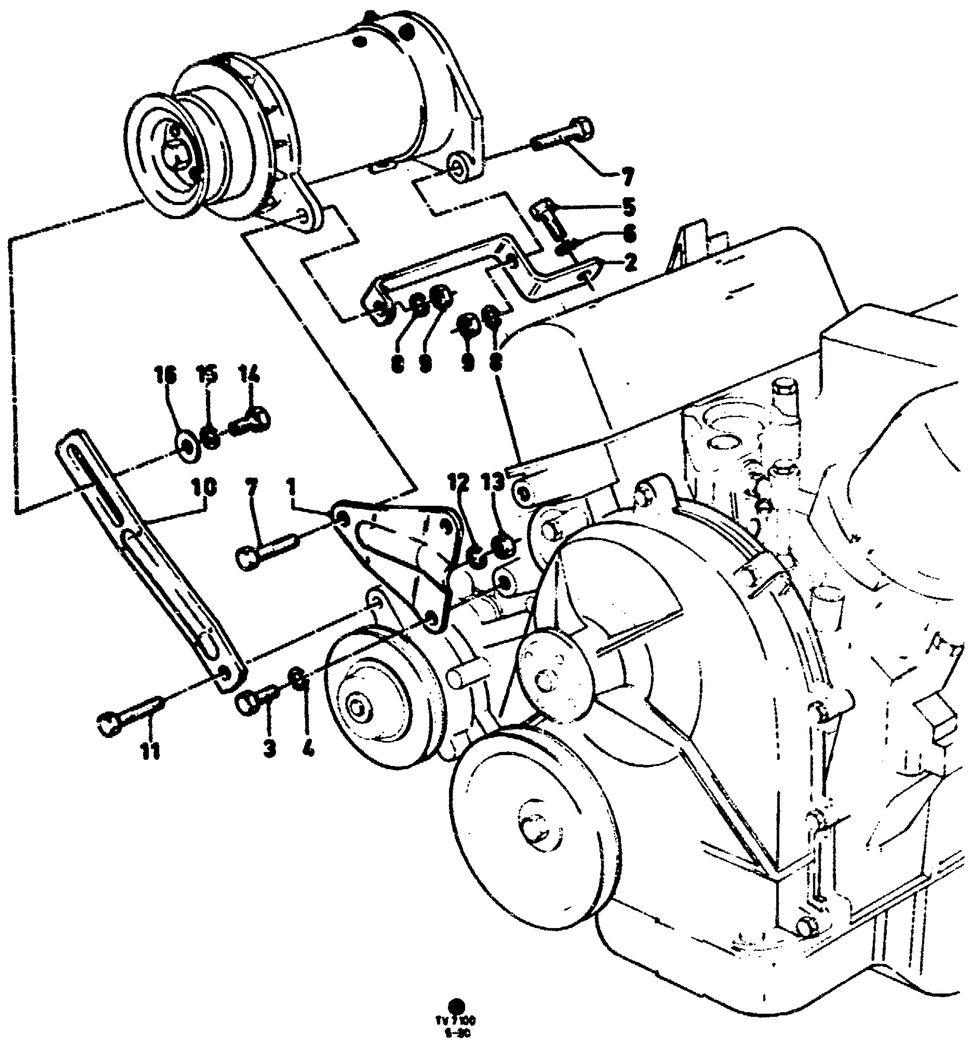

A) UP TO CHASSIS NO. 396382
BIS FAHRGESTELL-NR. 396382
JUSQU'AU CHASSIS NO. 396382
HASTA CHASIS NO. 396382

B) FROM CHASSIS NO. 396383
AB FAHRGESTELL-NR. 396383
A PARTIR DU CHASSIS NO. 396383
DESDE CHASIS NO. 396383

ONLY WITH REAR BRACKET:
NUR MIT HALTER HINTEN:
UNIQUEMENT AVEC SUPPORT AR:
SOLO CON SOPORTE TRASERO:

C) 11 444235
TV12–17

11 444236
TV20

D) 11 448216
TV12–17

11 448217
TV18–23

ONLY WITH FRONT BRACKET:
NUR MIT HALTER VORN:
UNIQUEMENT AVEC SUPPORT AV:
SOLO CON SOPORTE DELANTERO:

E) 11 444234

F) 11 448215

ILL. REF	PART NAME / TEILE-BEZEICHNUNG			MOD MOD	MOD.YEAR BAUJAHR	PROD PROD	FINIS NO. BESTELL-NR	QTY STK	PART NUMBER / TEILE-NUMMER
	BRACKET HALTER SUPPORT SOPORTE								
1	FRONT	6V	12 – 15		0862–0764		A) +)	1	11 405270
	VORN	6V	12 – 20		0862–0767		BC) +)	1	11 444234
	AV	6V/12V	12 – 17		0862–0872	D	D) *0448215*	1	+)
	DELANTERO	12V	18 – 23		0867–1069	D	D) *0448215*	1	+)
		12V	18 – 23		1069–0872	D	+)	1	70TM 10156 BA
2	REAR	6V	12 – 15		0862–0764	D	A) 0405339	1	11 405339
	HINTEN	6V	12 – 17		0862–0767	D	BE) *0444235*	1	+)
	AR	6V/12V	12 – 17		0867–0872	D	F) *0448216*	1	+)
	TRASERO	6V	20		0464–0767	D	E) 0444236	1	11 444236
		12V	18 – 23		0867–1069	D	F) +)	1	11 448217
		12V	18 – 23		1069–0872	D	+)	1	70TM 10151 AA
	SECURING FRONT BRACKET BEFESTIGUNG HALTER VORN FIXATION SUPPORT AV SUJECION SOPORTE DELANTERO								
3	BOLT -(HEX. HEAD) SECHSKANTSCHRAUBE VIS A TETE SIX PANS	M8 X 20			0862–0872		0241589	2	E 602187 572

7.100

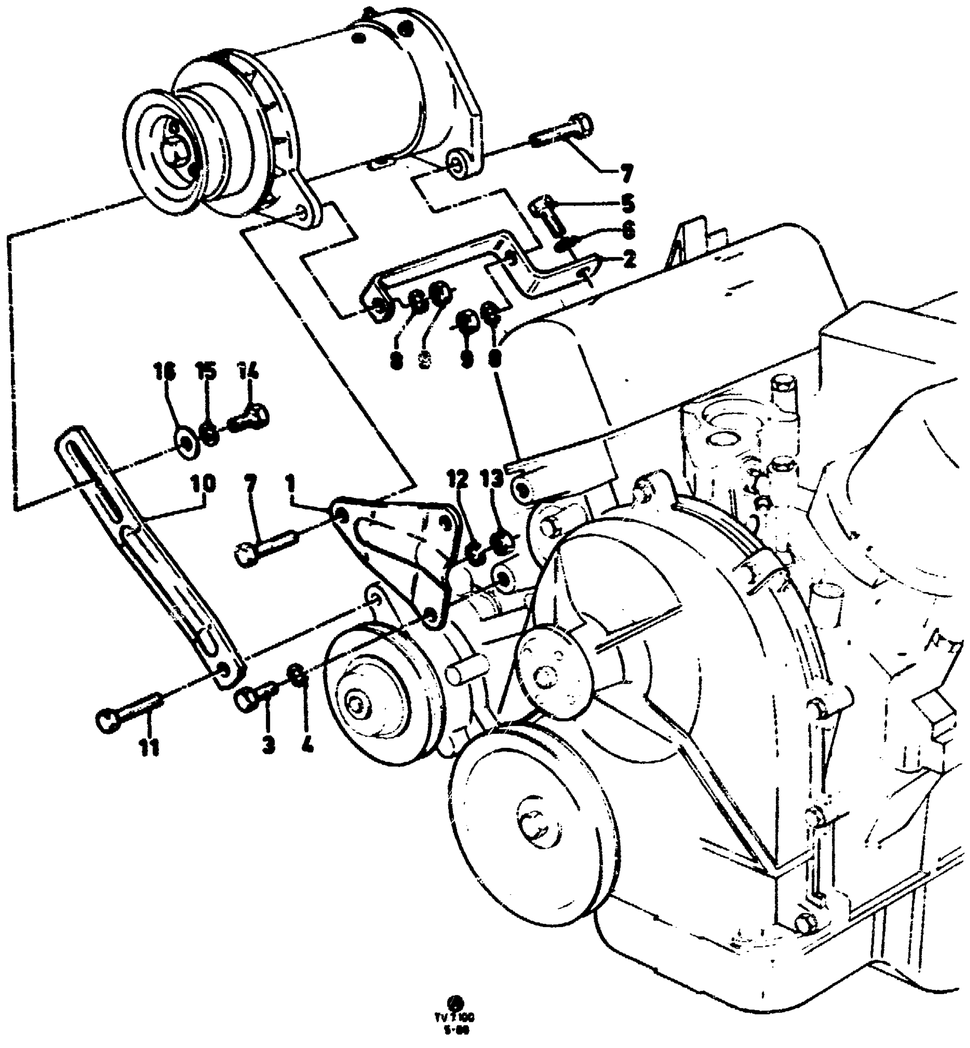

	TORNILLO CON CABEZA HEXAGONAL							
4	LOCKWASHER FEDERRING RONDELLE GROWER ARANDELA DE MUELLE	B8		0862–0872		1613374	2	E 630173 S71M
	SECURING REAR BRACKET BEFESTIGUNG HALTER HINTEN FIXATION SUPPORT AR SUJECION SOPORTE TRASERO							
5	BOLT –(HEX. HEAD) SECHSKANTSCHRAUBE VIS A TETE SIX PANS TORNILLO CON CABEZA HEXAGONAL	M10 X 20		0862–0872		1468086	1	E 602207 S72
6	LOCKWASHER FEDERRING RONDELLE GROWER ARANDELA DE MUELLE	D10		0862–0872		1471160	1	E 630174 S71
	SECURING GENERATOR TO BRACKET BEFESTIGUNG LICHTMASCHINE AN HALTER FIXATION GENERATRICE SUR SUPPORT SUJECION DINAMO A SOPORTE							
7	BOLT –(HEX. HEAD) SECHSKANTSCHRAUBE VIS A TETE SIX PANS TORNILLO CON CABEZA HEXAGONAL	M8 X 30		0862–0872		+)	2	388070 GS40
8	LOCKWASHER FEDERRING RONDELLE GROWER ARANDELA DE MUELLE	B8		0862–0872		1613374	2	E 630173 S71M
9	NUT –(HEX.) SECHSKANTMUTTER ECROU A SIX PANS TUERCA HEXAGONAL	M8		0862–0872		1436267	2	E 620013 S72
10	ARM –(GENERATOR BELT ADJUSTMENT)	6V	12 – 15	0862–0764	A)	0405269	1	11 405269
	VERSTELLASCHE	6V	12 – 20	0862–0767	B)	0444237	1	11 444237
	BARRETTE DE TENSION BRAZO DE AJUSTE	12V	12 – 17	0867–0872		0448218	1	11 448218
		12V	18 – 23	0867–1069		0448218	1	11 448218
		12V	18 – 23	1069–0872		+)	1	70TM 10145 DA
	SECURING ADJUSTMENT ARM TO CYLINDER TIMING GEAR COVER BEFESTIGUNG VERSTELLASCHE AN STIRNRADDECKEL FIXATION BARRETTE DE TENSION SUR CARTER DE DISTRIBUTION SUJECION BRAZO DE AJUSTE A TAPA DE DISTRIBUCION							
11	BOLT –(HEX. HEAD) SECHSKANTSCHRAUBE VIS A TETE SIX PANS TORNILLO CON CABEZA HEXAGONAL	M8 X 35		0862–0872		1472102	1	E 600212 S72
12	LOCKWASHER FEDERRING RONDELLE GROWER ARANDELA DE MUELLE	B8		0862–0872		1613374	1	E 630173 S71M
13	NUT –(HEX.) SECHSKANTMUTTER ECROU A SIX PANS TUERCA HEXAGONAL	M8		0862–0872		1436267	1	E 620013 S72

7.100

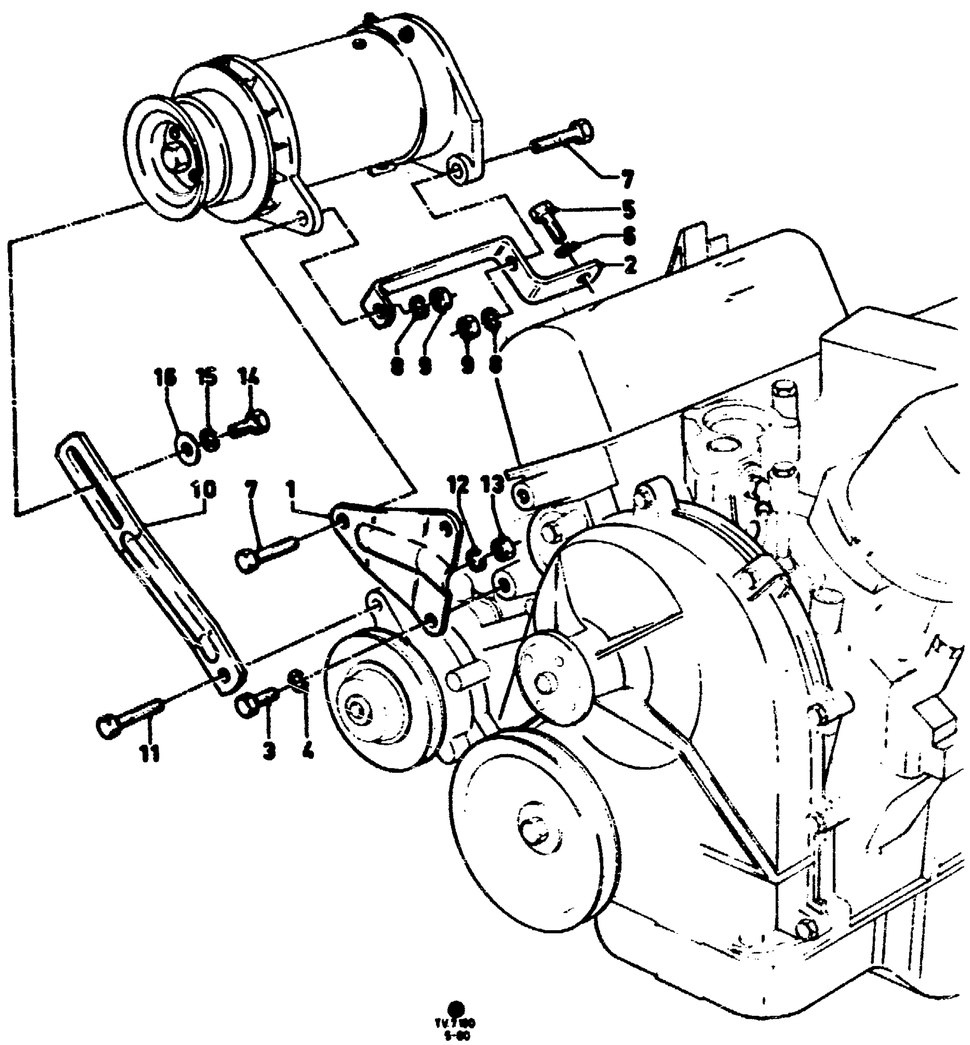

SECURING ADJUSTMENT ARM TO GENERATOR
BEFESTIGUNG VERSTELLASCHE AN LICHTMASCHINE
FIXATION BARRETTE DE TENSION SUR GENERATRICE
SUJECION BRAZO DE AJUSTE A DINAMO

14	BOLT –(HEX. HEAD) SECHSKANTSCHRAUBE VIS A TETE SIX PANS TORNILLO CON CABEZA HEXAGONAL	M8 X 20	0862–0872	0241589	1	E 602187 S72
15	LOCKWASHER FEDERRING RONDELLE GROWER ARANDELA DE MUELLE	B8	0862–0872	1613374	1	E 630173 S71M
16	WASHER –(FLAT) SCHEIBE RONDELLE PLATE ARANDELA PLANA	8,3 X 20 X 4	0862–0872	+)	1	351373 GS

7.11

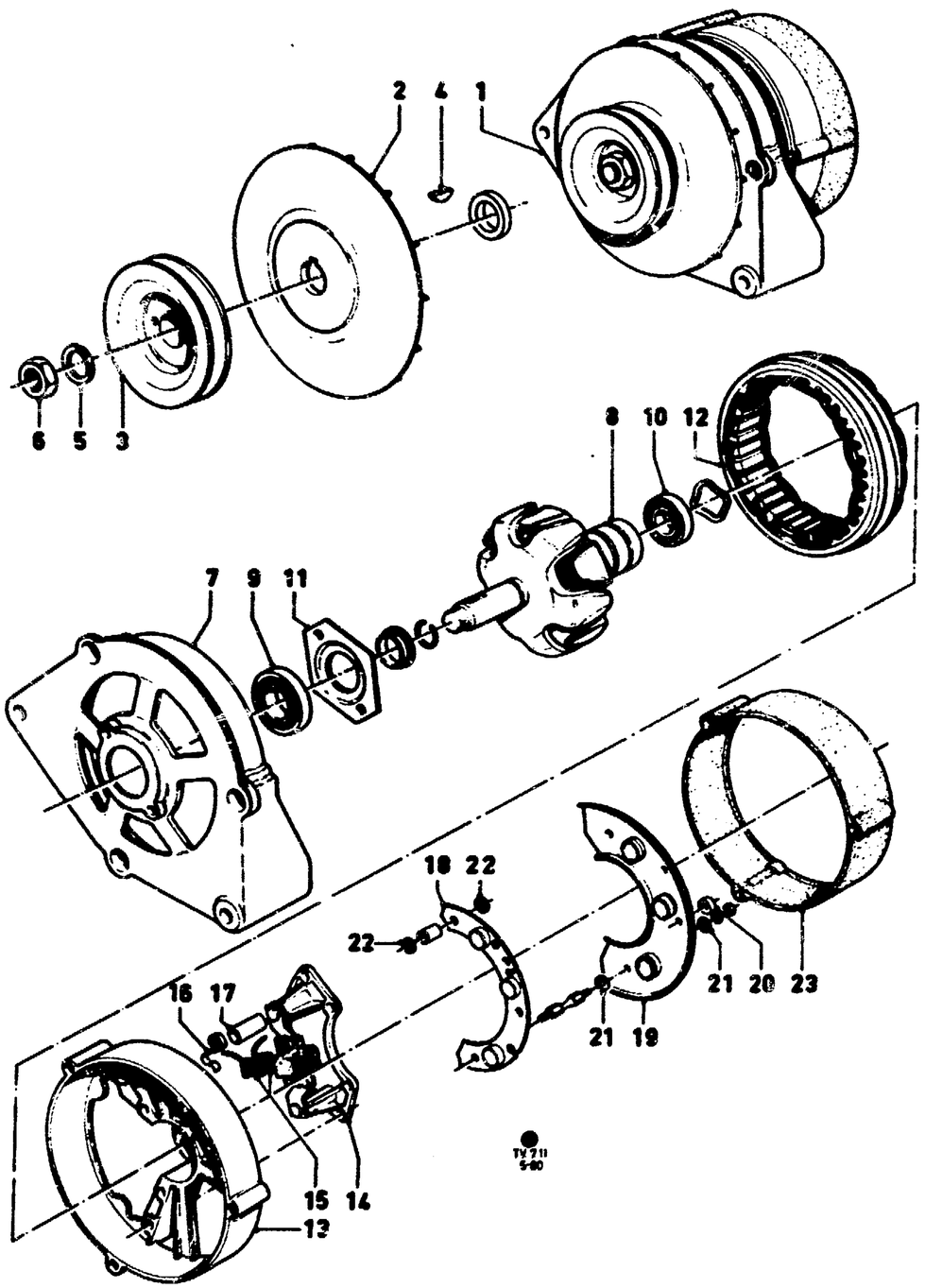

ALTERNATOR – "GB" – ALTERNATEUR TRIPHASE
DREHSTROMLICHTMASCHINE – 12V/35A – ALTERNADOR TRIFASICO

ILL. REF	PART NAME / TEILE-BEZEICHNUNG		MOD MOD	MOD.YEAR BAUJAHR	PROD PROD	FINIS NO. BESTELL-NR	QTY STK	PART NUMBER TEILE-NUMMER
1	ALTERNATOR ASSY – WITHOUT PULLEY DREHSTROMLICHTMASCHINE OHNE RIEMENSCHEIBE ALTERNATEUR – SANS POULIE ALTERNADOR – SIN POLEA			0864–0767	D	5004379	1	A78SX 10346 AA
2	FAN ASSY LUEFTERSCHEIBE VENTILATEUR VENTILADOR			0864–0767	D	0436967	1	11 436967
3	PULLEY RIEMENSCHEIBE POULIE POLEA			0864–0767	D	0436968	1	11 436968
	SECURING FAN AND PULLEY BEFESTIGUNG LUEFTER- UND RIEMENSCHEIBE FIXATION VENTILATEUR ET POULIE SUJECION VENTILADOR Y POLEA							
4	KEY –(WOODRUFF) SCHEIBENFEDER CLAVETTE WOODRUFF CHAVETA WOODRUFF	3 X 5		0864–0767	D	+)	1	E 663016 S
5	LOCKWASHER FEDERRING RONDELLE GROWER ARANDELA DE MUELLE	B14		0864–0767		+)	1	
6	NUT –(HEX.) SECHSKANTMUTTER ECROU A SIX PANS TUERCA HEXAGONAL	M14 X 1,5		0864–0767	D	0205176	1	33945 GS40
7	PLATE –(DRIVE END) ANTRIEBSLAGER FLASQUE COTE POULIE TAPA LADO POLEA			0864–0767	D	+)	1	11 444194
8	ROTOR ASSY ANKER INDUIT ROTOR			0864–0767	D	+)	1	11 444195
	BEARING ASSY –(BALL) KUGELLAGER ROULEMENT A BILLES COJINETE DE BOLAS							
9	FRONT VORN AV DELANTERO			0864–0767	D	1477514	1	71BB 10A303 AA
10	REAR HINTEN AR TRASERO			0864–0767	D	6101438	1	81BB 10A304 AA
11	PLATE –(RETAINING) HALTEPLATTE			0864–0767	D	0444196	1	11 444196

7.11

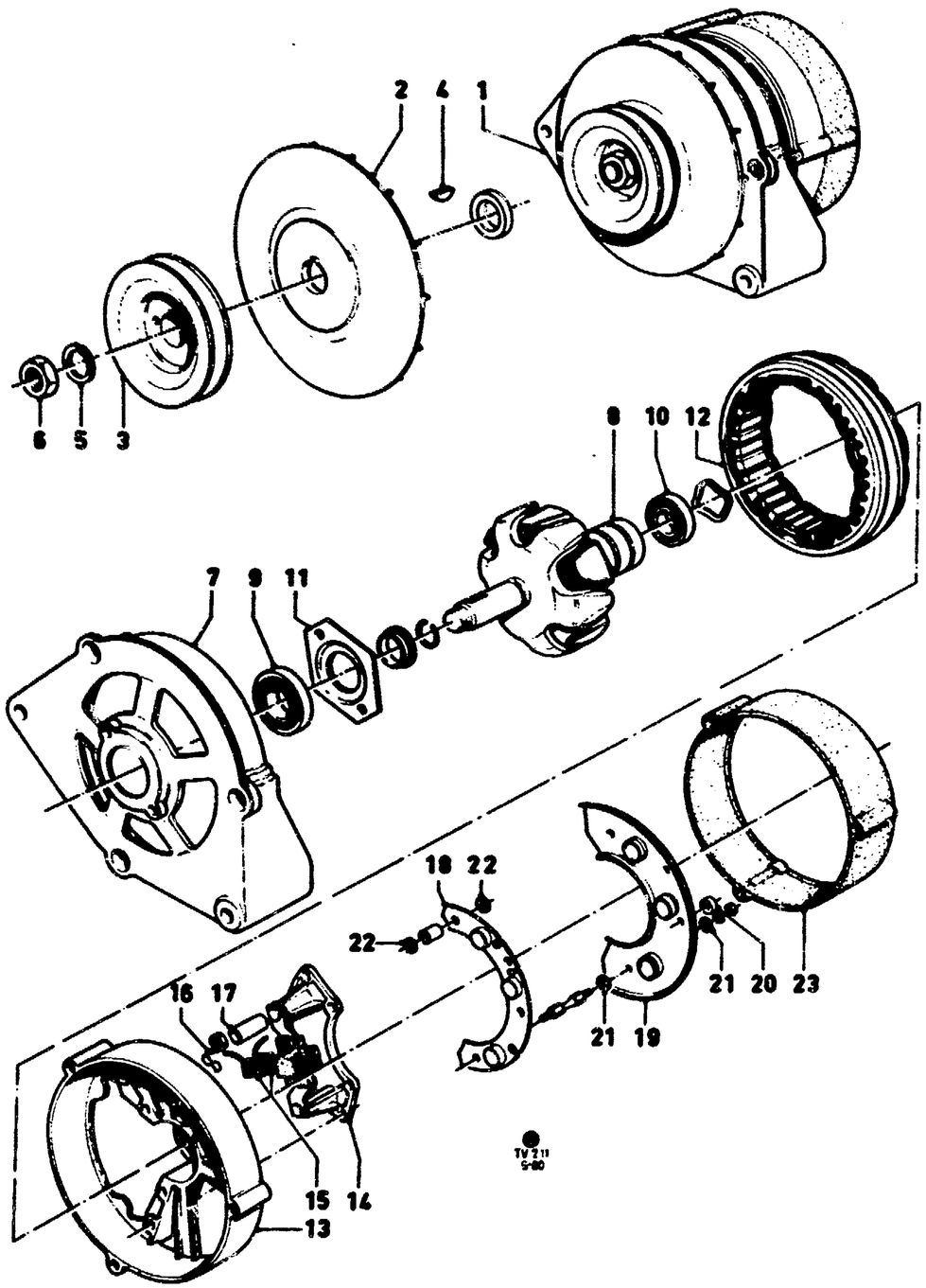

	PLAQUE DE MAINTIEN PLACA DE RETENCION						
12	STATOR ASSY RINGWICKLUNG STATOR ESTATOR		0864–0767	D	0444193	1	11 444193
13	HOUSING ASSY –(ALTERNATOR BRUSH END) SCHLEIFRINGLAGER LOGEMENT – BAGUE COLLECTRICE ALOJAMIENTO – ANILLO COLECTOR		0864–0767	D	0444199	1	11 444199
14	HOLDER –(BRUSH) SCHLEIFKOHLENHALTER PORTE–BALAIS PORTAESCOBILLAS		0864–0767	D	+)	1	11 444202
15	SET –(BRUSHES) SCHLEIFKOHLEN JEU DE BALAIS JUEGO DE ESCOBILLAS		0864–0767	D	0444203	2	11 444203
16	SPRING DRUCKFEDER RESSORT MUELLE		0864–0767	D	0444204	2	11 444204
17	SLEEVE –(INSULATING) ISOLIERHUELSE MANCHON ISOLANT MANGUITO AISLANTE		0864–0767	D	0444211	2	11 444211
	PLATE AND DIODE ASSY DIODENTRAEGER PORTE–DIODE PORTA–DIODO						
18	FRONT VORN AV DELANTERO		0864–0767	D	0444201	1	11 444201
19	REAR HINTEN AR TRASERO		0864–0767	D	0444200	1	11 444200
20	WASHER –(INSULATING)		0864–0767		+)	1	11 444210
21	ISOLIERSCHEIBE		0864–0767		+)	5	11 444208
22	RONDELLE ISOLANTE ARANDELA AISLANTE		0864–0767		+)	2	11 444206
23	COVER ABDECKKKAPPE CHAPEAU CUBIERTA		0864–0767	D	0444205	1	11 444205

7.110

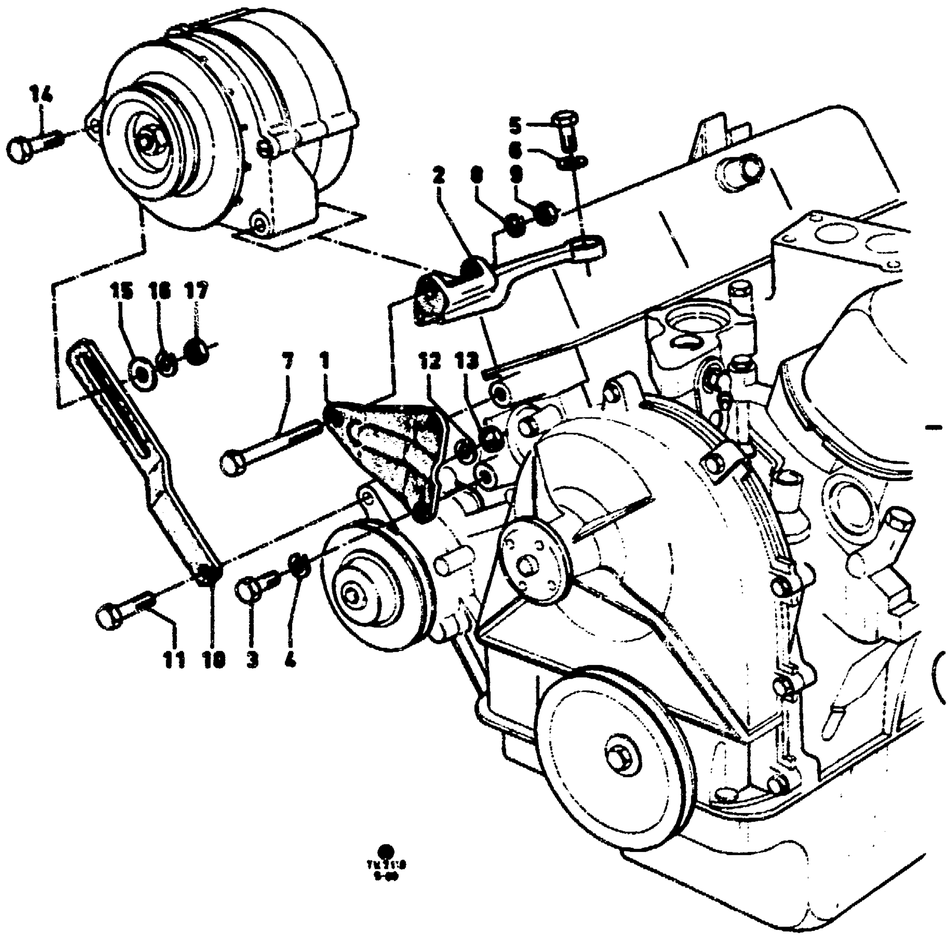

ALTERNATOR MOUNTINGS – "GB" – PIECES DE FIXATION – ALTERNATEUR TRIPHASE
BEFESTIGUNG DREHSTROMLICHTMASCHINE – 0864–0772 – PIEZAS DE SUJECION – ALTERNADOR TRIFASICO

ILL. REF	PART NAME / TEILE-BEZEICHNUNG		MOD MOD	MOD.YEAR BAUJAHR	PROD PROD	FINIS NO. BESTELL-NR	QTY STK	PART NUMBER TEILE-NUMMER
	BRACKET HALTER SUPPORT SOPORTE							
1	FRONT VORN AV DELANTERO			0864–0772	D	0436757	1	11 436757
2	REAR HINTEN AR TRASERO	12–17		0864–0772	D	0436759	1	11 436759
			18–	0864–1069	D	+)	1	11 436758
	SECURING FRONT BRACKET BEFESTIGUNG HALTER VORN FIXATION SUPPORT AV SUJECION SOPORTE DELANTERO							
3	BOLT –(HEX. HEAD) SECHSKANTSCHRAUBE VIS A TETE SIX PANS TORNILLO CON CABEZA HEXAGONAL	M8 X 20		0864–0872	D	0241589	2	E 602187 S72
4	LOCKWASHER FEDERRING RONDELLE GROWER ARANDELA DE MUELLE	B8		0864–0872	D	1613374	2	E 630173 S71M
	SECURING REAR BRACKET BEFESTIGUNG HALTER HINTEN FIXATION SUPPORT AR SUJECION SOPORTE TRASERO							
5	BOLT –(HEX. HEAD) SECHSKANTSCHRAUBE VIS A TETE SIX PANS TORNILLO CON CABEZA HEXAGONAL	M10 X 22		0864–0872	D	1468086	1	E 602207 S72
6	LOCKWASHER FEDERRING RONDELLE GROWER ARANDELA DE MUELLE	B10		0864–0872	D	1471160	1	E 630174 S71
	SECURING ALTERNATOR TO BRACKET BEFESTIGUNG LICHTMASCHINE AN HALTER FIXATION ALTERNATEUR SUR SUPPORT SUJECION ALTERNADOR A SOPORTE							
7	BOLT –(HEX. HEAD) SECHSKANTSCHRAUBE VIS A TETE SIX PANS TORNILLO CON CABEZA HEXAGONAL	M8 X 85		0864–0872	D	*1493987*	1	+)
8	LOCKWASHER FEDERRING RONDELLE GROWER ARANDELA DE MUELLE	B8		0864–0872	D	1613374	1	E 630173 S71M
9	NUT –(HEX.) SECHSKANTMUTTER	M8		0864–0872	D	1436267	1	E 620013 S72

7.110

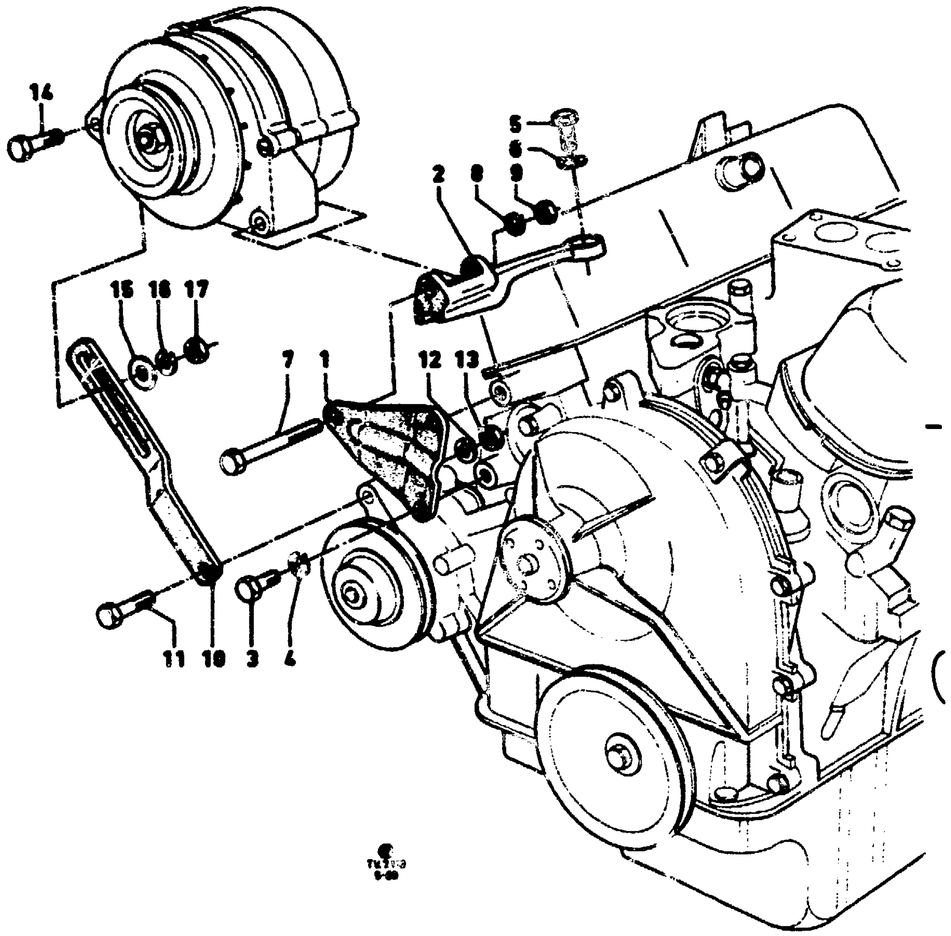

	ECROU A SIX PANS TUERCA HEXAGONAL							
10	ARM -(BELT ADJUSTMENT) VERSTELLASCHE BARRETTE DE TENSION BRAZO DE AJUSTE	12M-20M TRANSIT CAPRI 15-17 CAPRI	20-	0864-0770 0865-1270 1268-0872 0469-1069	D D	0801078 0801078 +) +)	1 1 1 1	69TM 10145 AA 69TM 10145 AA 11 712039 11 712039
	SECURING ADJUSTMENT ARM TO CYLINDER TIMING GEAR COVER BEFESTIGUNG VERSTELLASCHE AN STIRNRADDECKEL FIXATION BARRETTE DE TENSION SUR CARTER DE DISTRIBUTION SUJECION BRAZO DE AJUSTE A TAPA DE DISTRIBUCION							
11	BOLT -(HEX. HEAD) SECHSKANTSCHRAUBE VIS A TETE SIX PANS TORNILLO CON CABEZA HEXAGONAL	M8 X 25		0864-0872	D	1472102	1	E 600212 S72
12	LOCKWASHER FEDERRING RONDELLE GROWER ARANDELA DE MUELLE	B8		0864-0872	D	1613374	1	E 630173 S71M
13	NUT -(HEX.) SECHSKANTMUTTER ECROU A SIX PANS TUERCA HEXAGONAL	M8		0864-0872	D	1436267	1	E 620013 S72
	SECURING ADJUSTMENT ARM TO ALTERNATOR BEFESTIGUNG VERSTELLASCHE AN LICHTMASCHINE FIXATION BARRETTE DE TENSION SUR ALTERNATEUR SUJECION BRAZO DE AJUSTE A ALTERNADOR							
14	BOLT -(HEX. HEAD) SECHSKANTSCHRAUBE VIS A TETE SIX PANS TORNILLO CON CABEZA HEXAGONAL	M8 X 28		0864-0872	D	+)	1	20406 GS2
15	WASHER -(FLAT) UNTERLEGSCHEIBE RONDELLE PLATE ARANDELA PLANA	8,4		0864-0872	D	1444685	1	E 630027 S71
16	LOCKWASHER FEDERRING RONDELLE GROWER ARANDELA DE MUELLE	B8		0864-0872	D	1613374	1	E 630173 S71M
17	NUT -(HEX.) SECHSKANTMUTTER ECROU A SIX PANS TUERCA HEXAGONAL	M8		0864-0872	D	1436267	1	E 620013 S72

7.12

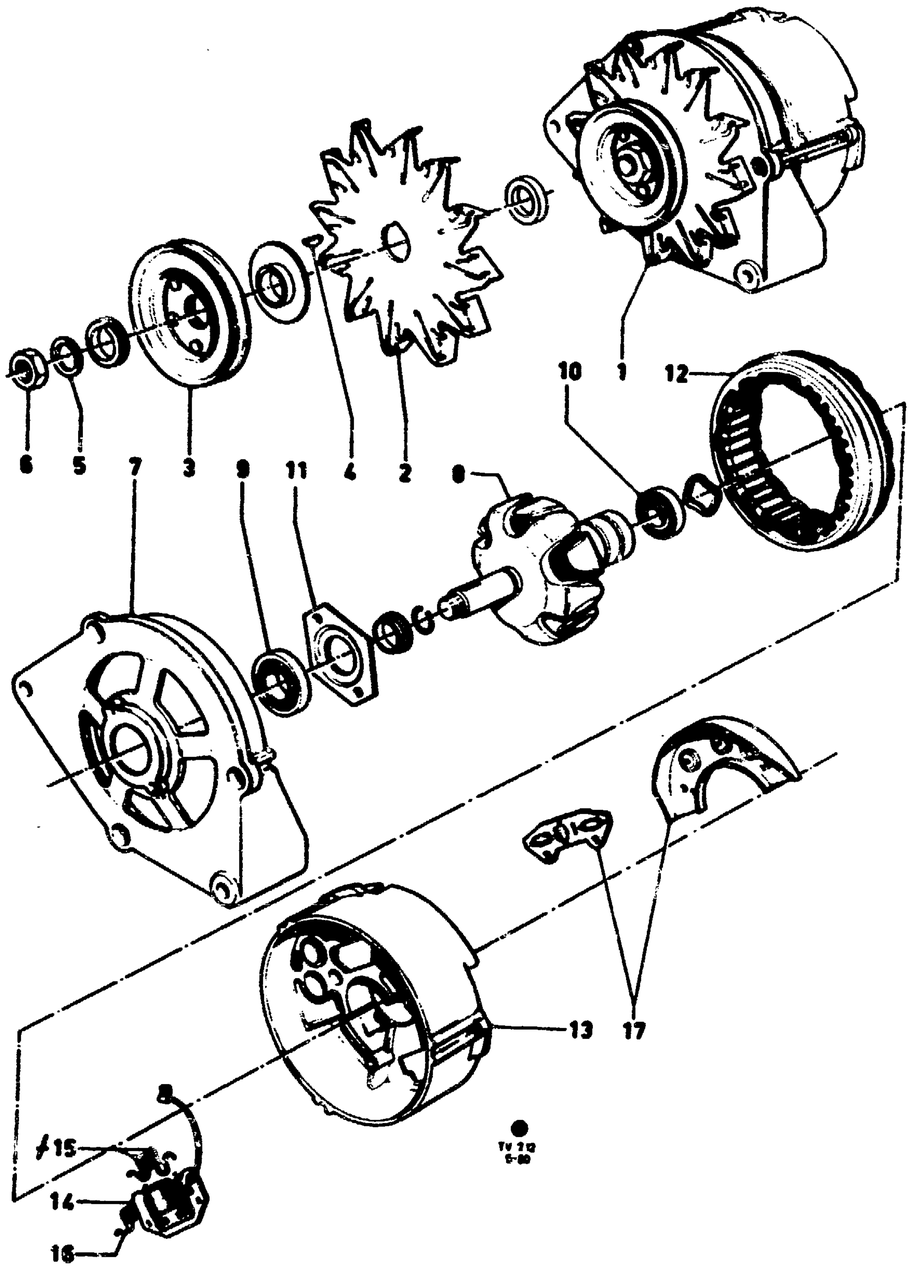

ALTERNATOR – "GB" ALTERNATEUR TRIPHASE
DREHSTROMLICHTMASCHINE 12V/35A ALTERNADOR TRIFASICO

A) WE SUPPLY ALTERNATOR LESS PULLEY 5004379
WIR LIEFERN DREHSTROMLICHTMASCHINE OHNE RIEMENSCHEIBE 5004379
NOUS LIVRONS ALTERNATEUR TRIPHASE SANS POULIE 5004379
SUMINISTRAMOS ALTERNADOR TRIFASICO SIN POLEA 5004379

B) RECONDITIONED PART
AUSTAUSCHTEIL
PIECE RECONDITIONNEE
PIEZA REACONDICIONADA

ILL. REF	PART NAME / TEILE-BEZEICHNUNG	MOD MOD	MOD.YEAR BAUJAHR	PROD PROD	FINIS NO. BESTELL-NR	QTY STK	PART NUMBER TEILE-NUMMER
1	ALTERNATOR ASSY DREHSTROMLICHTMASCHINE ALTERNATEUR TRIPHASE ALTERNADOR TRIFASICO						
	WITH PULLEY MIT RIEMENSCHEIBE AVEC POULIE CON POLEA						
	12M/15M	12-	0867-0770		A) +)	1	11 448205
	TRANSIT	12-	0867-1270		A) +)	1	11 448205
	17M	15,	0867-1271		A) +)	1	11 448205
	CAPRI	15,	1268-0872		A) +)	1	11 448205
	17M/20M/26M	18-	0867-1271		A)	1	11 448207
	CAPRI	20-	0469-0171		A)	1	11 448207
					B) +2)	1	R11448207
				D	B) 5003657		
(1A)	WITHOUT PULLEY OHNE RIEMENSCHEIBE SANS POULIE SIN POLEA			D	5004379	1	A78SX 10346 AA
				D	B) 5003657	1	R11 448206
2	FAN ASSY LUEFTERSCHEIBE VENTILATEUR VENTILADOR	-17		D	1507011	1	72GB 10380 BA
		18-			+)	1	11 448211
3	PULLEY RIEMENSCHEIBE POULIE POLEA			D	0436968	1	11 436968
	SECURING FAN AND PULLEY BEFESTIGUNG LUEFTER- UND RIEMENSCHEIBE FIXATION VENTILATEUR ET POULIE SUJECION VENTILADOR Y POLEA						
4	KEY -(WOODRUFF) SCHEIBENFEDER CLAVETTE WOODRUFF CHAVETA WOODRUFF			D	+)	1	E 663016 S
5	LOCKWASHER B 14 FEDERRING RONDELLE GROWER ARANDELA DE MUELLE				+)	1	
6	NUT -(HEX.) M 14 X 1,5 SECHSKANTMUTTER ECROU A SIX PANS			D	0205176	1	33945 GS40

7.12

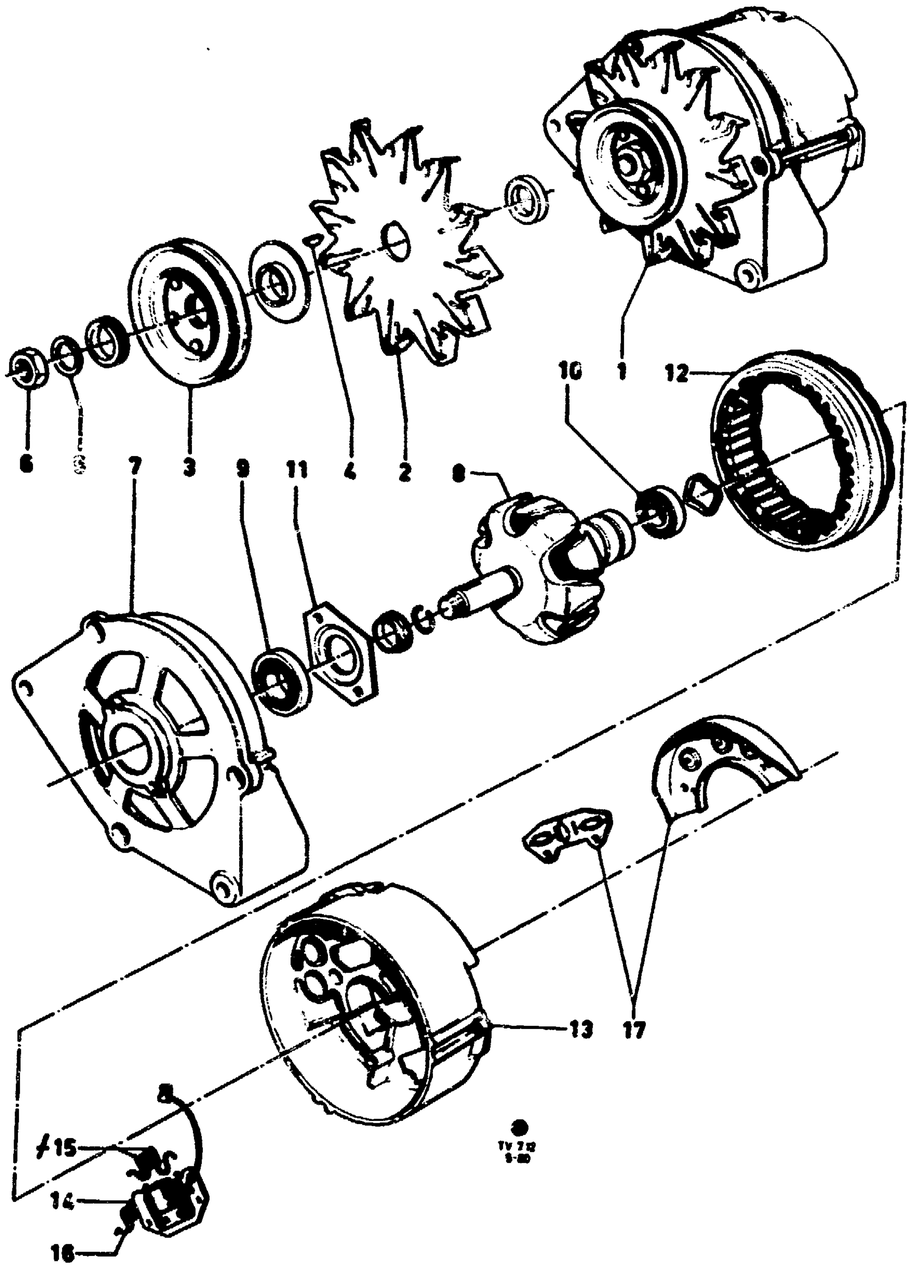

	TUERCA HEXAGONAL						
7	PLATE –(DRIVE END) ANTRIEBSLAGER FLASQUE COTE POULIE TAPA LADO POLEA			D	0448330	1	11 448330
8	ROTOR ASSY ANKER INDUIT ROTOR			D	+)	1	11 444195
9	BEARING ASSY –(BALL)			D	1477514	1	71BB 10A303 AA
10	KUGELLAGER ROULEMENT A BILLES COJINETE DE BOLAS			D	6101438	1	81BB 10A304 AA
11	PLATE –(RETAINING) HALTEPLATTE PLAQUE DE MAINTIEN PLACA DE RETENCION			D	0444196	1	11 444196
12	STATOR ASSY RINGWICKLUNG STATOR ESTATOR			D	+)	1	11 448329
13	HOUSING ASSY –(ALTERNATOR BRUSH END) SCHLEIFRINGLAGER LOGEMENT – BAGUE COLLECTRICE ALOJAMIENTO – ANILLO COLECTOR				+)	1	11 448331
14	HOLDER –(BRUSH) SCHLEIFKOHLENHALTER PORTE–BALAIS PORTAESCOBILLAS			D	0448332	1	11 448332
≠15	BRUSH SCHLEIFKOHLE BALAI ESCOBILLA			D	0448333	X	11 448333
16	SPRING DRUCKFEDER RESSORT MUELLE			D	0444204	2	11 444204
17	PLATE AND DIODE ASSY DIODENTRAEGER PORTE–DIODE PORTA–DIODO			D	0448334	1	+)

7.120

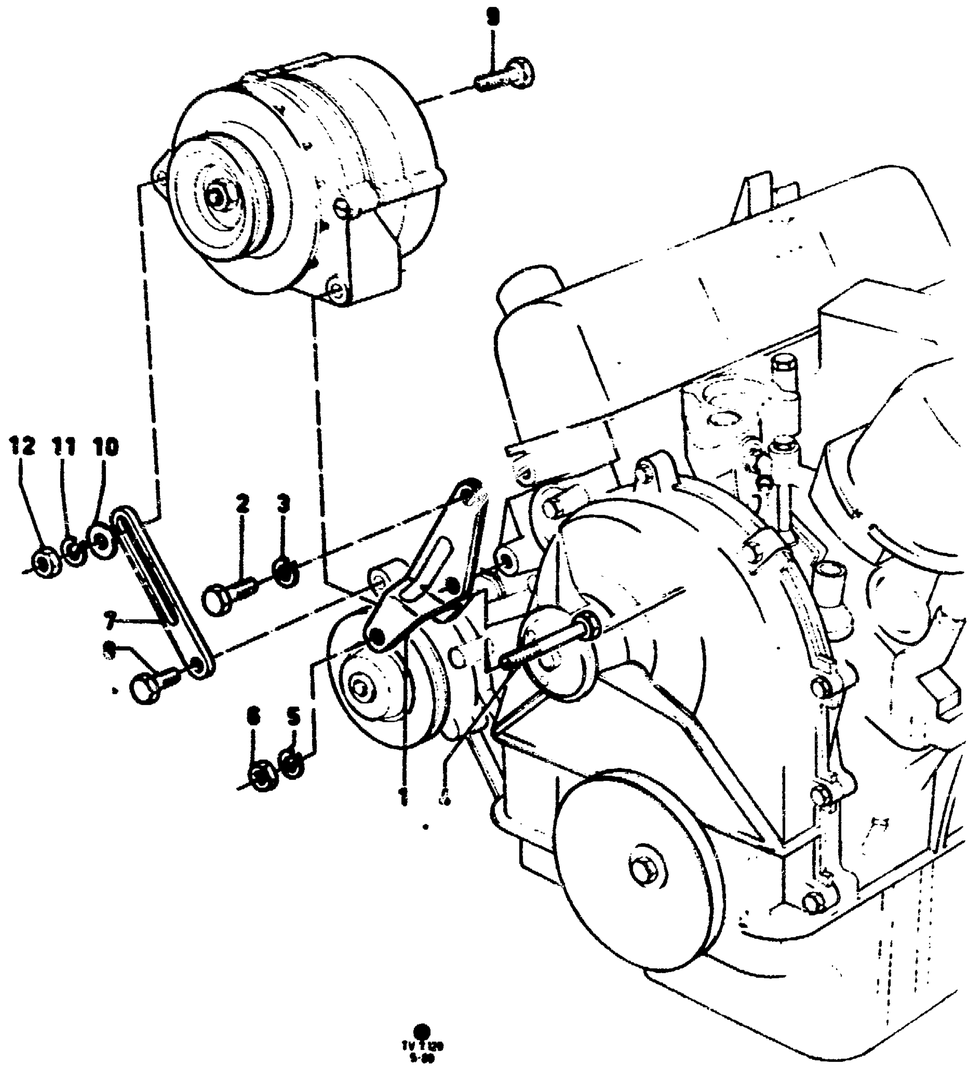

ALTERNATOR MOUNTINGS – "GB" – PIECES DE FIXATION – ALTERNATEUR TRIPHASE
BEFESTIGUNG DREHSTROMLICHTMASCHINE – 1069–1271 – PIEZAS DE SUJECION – ALTERNADOR TRIFASICO

ILL. REF	PART NAME / TEILE-BEZEICHNUNG		MOD MOD	MOD.YEAR BAUJAHR	PROD PROD	FINIS NO. BESTELL-NR	QTY STK	PART NUMBER TEILE-NUMMER
1	BRACKET HALTER SUPPORT SOPORTE	CAPRI 17M/20M/26M	20– 18–	1069–0171 1069–1271	D D	*0801691* *0801691*	1 1	+) +)
	SECURING BRACKET BEFESTIGUNG HALTER FIXATION SUPPORT SUJECION SOPORTE							
2	BOLT –(HEX. HEAD) SECHSKANTSCHRAUBE VIS A TETE SIX PANS TORNILLO CON CABEZA HEXAGONAL	M8 X 25		1069–1271	D	1617350	2	E 602550 S72M
3	LOCKWASHER FEDERRING RONDELLE GROWER ARANDELA DE MUELLE	38		1069–1271	D	1613374	2	E 630173 S71M
	SECURING ALTERNATOR TO BRACKET BEFESTIGUNG LICHTMASCHINE AN HALTER FIXATION ALTERNATEUR SUR SUPPORT SUJECION ALTERNADOR A SOPORTE							
4	BOLT –(HEX. HEAD) SECHSKANTSCHRAUBE VIS A TETE SIX PANS TORNILLO CON CABEZA HEXAGONAL	M8 X 90		1069–1271	D	1473556	1	E 600222 S7
5	LOCKWASHER FEDERRING RONDELLE GROWER ARANDELA DE MUELLE	88		1069–1271	D	1613374	1	E 630173 S71M
6	NUT –(HEX.) SECHSKANTMUTTER ECROU A SIX PANS TUERCA HEXAGONAL	M8		1069–1271	D	1436267	1	E 620013 S72
7	ARM –(BELT ADJUSTMENT) VERSTELLASCHE BARRETTE DE TENSION BRAZO DE AJUSTE			1069–1271	D	0801780	1	70TF 10145 DB
	SECURING ADJUSTMENT ARM TO CYLINDER TIMING GEAR COVER BEFESTIGUNG VERSTELLASCHE AN STIRNRADDECKEL FIXATION BARRETTE DE TENSION SUR CARTER DE DISTRIBUTION SUJECION BRAZO DE AJUSTE A TAPA DE DISTRIBUCION							
8	BOLT –(HEX. HEAD) SECHSKANTSCHRAUBE VIS A TETE SIX PANS TORNILLO CON CABEZA HEXAGONAL	M8 X 16		1069–1271	D	1459507	1	E 602548 S71
	SECURING ADJUSTMENT ARM TO ALTERNATOR BEFESTIGUNG VERSTELLASCHE AN LICHTMASCHINE FIXATION BARRETTE DE TENSION SUR ALTERNATEUR SUJECION BRAZO DE AJUSTE A ALTERNADOR							

7.120

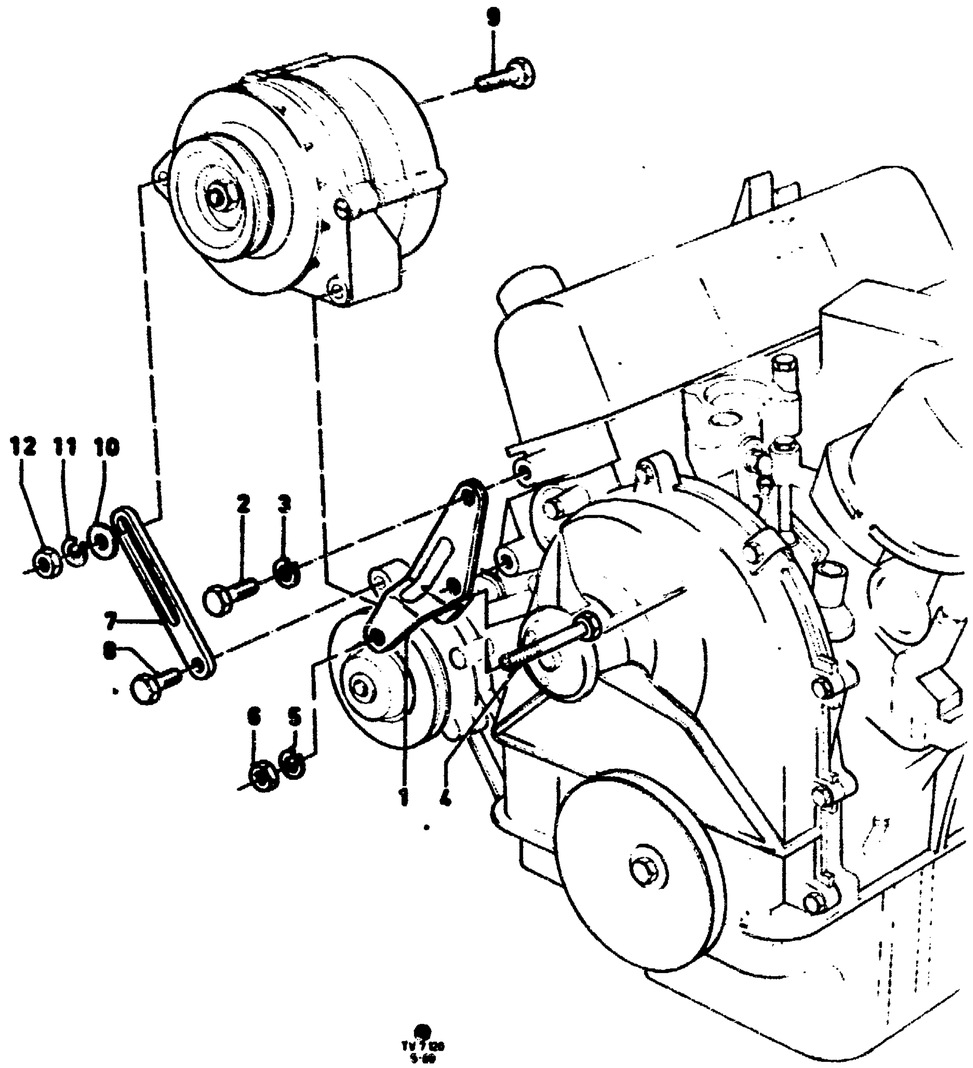

9	BOLT -(HEX. HEAD) SECHSKANTSCHRAUBE VIS A TETE SIX PANS TORNILLO CON CABEZA HEXAGONAL	M8 X 30		1069-1271	D	1465377	1	E 602189 S72
10	WASHER -(FLAT) UNTERLEGSCHEIBE RONDELLE PLATE ARANDELA PLANA	8,3 X 20 X 4	18-	1069-1271		+)	1	351373 GS
11	LOCKWASHER FEDERRING RONDELLE GROWER ARANDELA DE MUELLE	B8		1069-1271	D	1613374	1	E 630173 S71M
12	NUT -(HEX.) SECHSKANTMUTTER ECROU A SIX PANS TUERCA HEXAGONAL	M8		1069-1271	D	1436267	1	E 620013 S72

7

7.20	ALTERNATOR DREHSTROMLICHTMASCHINE ALTERNATEUR ALTERNADOR	BOSCH	01
7.21	ALTERNATOR DREHSTROMLICHTMASCHINE ALTERNATEUR ALTERNADOR	LUCAS	06
7.22	ALTERNATOR DREHSTROMLICHTMASCHINE ALTERNATEUR ALTERNADOR	MOTOROLA	09
7.23	ALTERNATOR DREHSTROMLICHTMASCHINE ALTERNATEUR ALTERNADOR	MITSUBISHI	11
7.250	ALTERNATOR MOUNTINGS BEFESTIGUNG DREHSTROMLICHTMASCHINE PIECES DE FIXATION – ALTERNATEUR PIEZAS DE SUJECION – ALTERNADOR	TV13–28 0870–	13
7.251	ALTERNATOR MOUNTINGS BEFESTIGUNG DREHSTROMLICHTMASCHINE PIECES DE FIXATION – ALTERNATEUR PIEZAS DE SUJECION – ALTERNADOR	–"GB" TV17	16
7.252	ALTERNATOR MOUNTINGS BEFESTIGUNG DREHSTROMLICHTMASCHINE PIECES DE FIXATION – ALTERNATEUR TRIPHASE PIEZAS DE SUJECION – ALTERNADOR TRIFASICO	+ "USA"	18

7.20

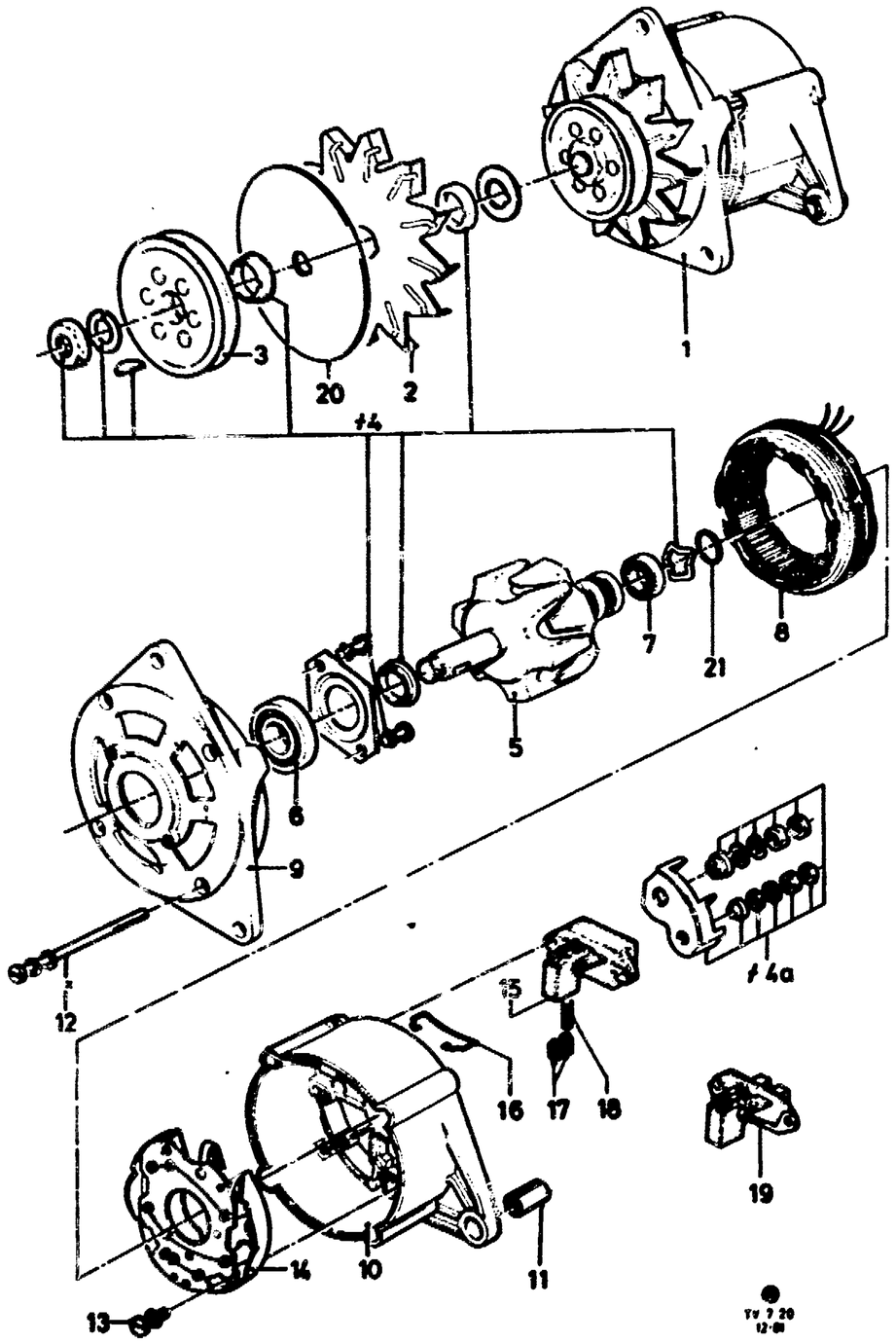

ALTERNATOR | BOSCH | ALTERNATEUR
DREHSTROMLICHTMASCHINE | | ALTERNADOR

A) RECONDITIONED PART
AUSTAUSCHTEIL
PIECE RECONDITIONNEE
PIEZA REACONDICIONADA

B) WITHOUT PULLEY
OHNE RIEMENSCHEIBE
SANS POULIE
SIN POLEA

C) IN CONNECTION WITH OLD PULLEY Ø=60 OR NEW V-BELT
IN VERBINDUNG MIT ALTER RIEMENSCHEIBE Ø=60 ODER NEUEM KEILRIEMEN
EN COMBINAISON AVEC ANCIENNE POULIE Ø=60 OU NOUVELLE COURROIE TRAPEZOIDALE
EN COMBINACION CON POLEA ANTIGUA Ø=60 O CORREA TRAPEZOIDAL NUEVA

D) INTERCHANGEABLE WITH LUCAS TYPE (SECTION 7.21)
WAHLWEISE AUSFUEHRUNG SIEHE 7.21
INTERCHANGEABLE AVEC TYPE LUCAS (GROUPE 7.21)
INTERCAMBIABLE CON TIPO LUCAS (GRUPO 7.21)

E) USE WITH ALUMINIUM FAN 78GB 10380 AA
IN VERBINDUNG MIT ALU-LUEFTERSCHEIBE 78GB 10380 AA
AVEC VENTILATEUR D'ALUMINIUM 78GB 10380 AA
CON VENTILADOR DE ALUMINO 78GB 10380 AA

F) USE WITH STEEL FAN 82GB 10380 AA
IN VERBINDUNG MIT STAHL-LUEFTERSCHEIBE 82GB 10380 AA
AVEC VENTILATEUR D'ACIER 82GB 10380 AA
CON VENTILADOR DE ACERO 82GB 10380 AA

G) EXCEPT WITH POWER STEERING
NICHT IN VERBINDUNG MIT LENKHILFE
SAUF DIRECTION ASSISTEE
EXCEPTO SERVO-DIRECCION

H) WITH POWER STEERING
IN VERBINDUNG MIT LENKHILFE
AVEC DIRECTION ASSISTEE
CON SERVO-DIRECCION

ILL. REF	PART NAME TEILE-BEZEICHNUNG	MOD MOD	MOD.YEAR BAUJAHR	PROD PROD	FINIS NO. BESTELL-NR	QTY STK	PART NUMBER TEILE-NUMMER
	ALTERNATOR ASSY - LICHTMASCHINE - ALTERNATEUR - ALTERNADOR -						
	- WITHOUT ATTACHED REGULATOR - OHNE ANGEBAUTEN REGLER - SANS REGULATEUR ADJOINT - SIN REGULADOR ANADIDO						
1	35A	20-	0870-0276		+)	1	71BB 10300 FB
	—			D	AB) 5003902	1	R71BB 10346 FA
	45A		-0276		+)	1	75AB 10300 NA
	—		-0276		AB) 5003903	1	R75AB 10346 LA
	55A		0273-0276		+)	1	72GB 10300 RA/NB
	—			D	AB) 5003898	1	R72GB 10346 NA
	CAPRI +"USA"	28	0873-1274	D	6021775	1	74EB 10300 HB
	- WITH ATTACHED REGULATOR - MIT ANGEBAUTEM REGLER - AVEC REGULATEUR ADJOINT						

7.20

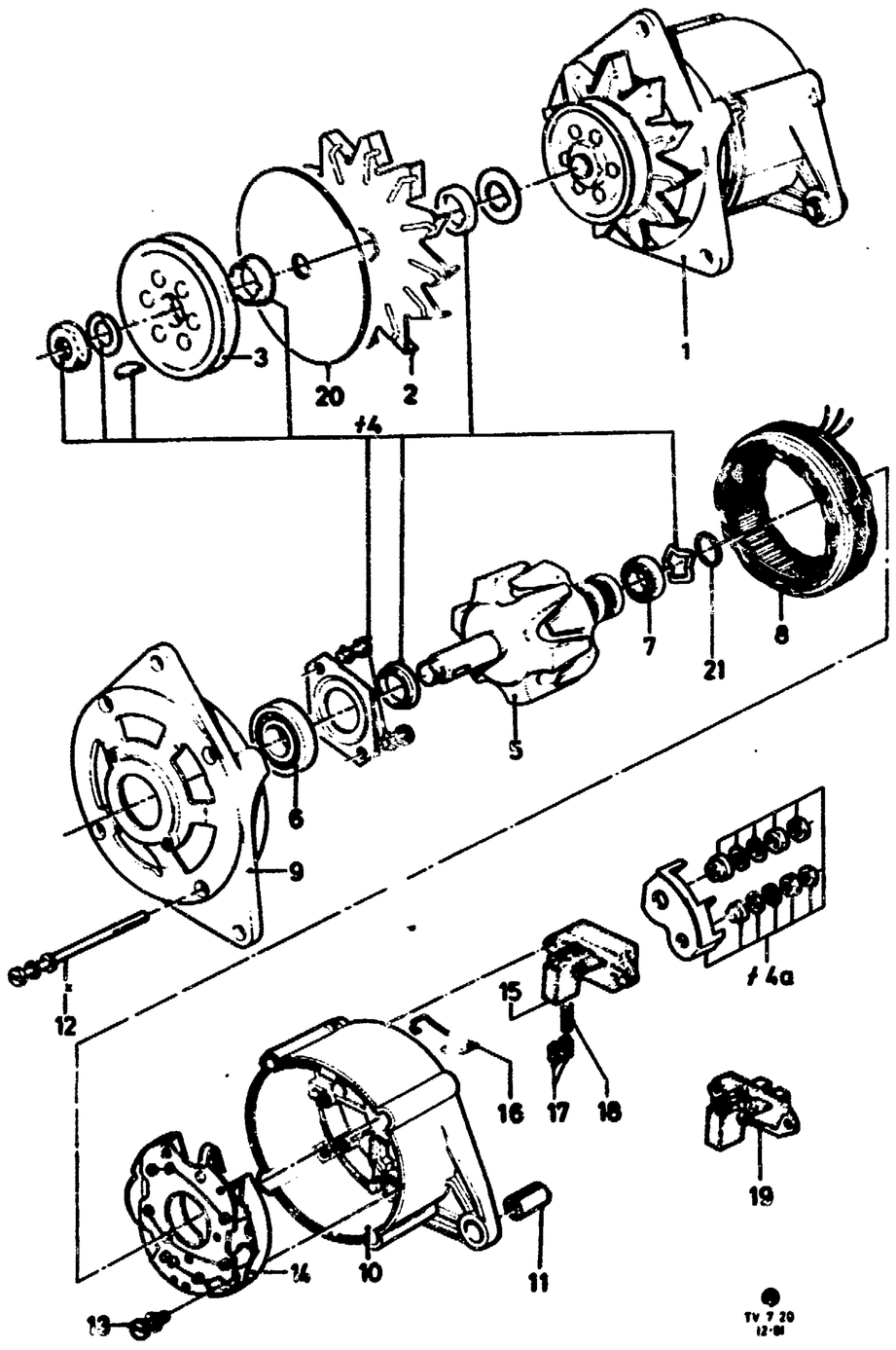

	– CON REGULADOR ANADIDO									
1	28A				17	0171–	D	+)	1	10300
							D	AB) 5003896	1	R71BB 10346 BA
					20–		D	D) 6078187	1	81AB 10300 SA
							D	AB) *5003899*	1	+)
		CONSUL/GRANADA			23	0272–0575	D	AB) 5003900	1	R71BB 10346 CA
		TAUNUS				0272–0575	D	AB) 5003895	1	R70AB 10346 AA
	35A	TRANSIT			15	0272–	D	1521265	1	69EB 10300 FB
							D	AB) 5003897	1	R69EB 10346 EA
		TRANSIT/CONSUL/GRANADA/78			17		D	C) 6052967	1	76VB 10300 CA
					20–		D	6071960	1	76BB 10300 EB
							D	AB) 5007062	1	R76BB 10346 EA
	45A									
	CODE									
	A 0 120 489 604			17				*1571391*	1	+)
	B 0 120 489 854			17			D	6071965	1	76GB 10300 CB
	C 0 120 489 705			20–		–0180	GB	D) 6056325	1	78FB 10300 AA
	D 0 120 489 842				20–	–0180	D	D) 6071967	1	78FB 10300 AB
	D 0 120 489 842		Ø 56		20–	0180–0281		D) 6071967	1	78FB 10300 AB
	E		Ø 60			0281–	D	D) 1610117	1	81AB 10300 VB
						–0281		AB) 5007075)	1	R78FB 10346 AB
	55A									
	CODE									
	K 0 120 489 855		Ø 56		17	0276–0281	D	+)	1	76GB 10300 DB
	L 0 120 489 051		Ø 60		17	0276–	D	6098361	1	76GB 10300 DC
	M 0 120 489 048		Ø 56		20–	–0281		D) +2)	1	79BB 10300 AC
	N 0 120 489 091		Ø 60		20–	0281–		D) 6113732	1	79BB 10300 AD
								AB) 5007077	1	R79BB 10346 AB
	O 0 120 489 290	SIERRA				1084–0885		G) 6136282	1	85BB 10300 EA
	P 0 120 489 291	SIERRA				1084–0885		H) 6136280	1	85BB 10300 CA
								AB) 5014249	1	R79BB 10346 AE
	70A			28I		–0881	D	*6086010*	1	+2) 6113733
				28I		0881–1084	D	6113729	1	78GB 10300 FD
				28I		–1084	GB	6113729	1	78GB 10300 FD
		GRANADA		28I		1084–0285		6113729	1	78GB 10300 FD
							D	AB) *5007078*	1	+2) 5008990
							D	AB) 5008990	1	R82GB 10346 AA
		GRANADA/SCORPIO		28EFI		0285–		6127268	1	85GB 10300 HA
		SIERRA		28I		1084–		G) 6127269	1	85GB 10300 JA
		SIERRA		28I		1084–		H) 6127268	1	85GB 10300 HA
								AB) 5014250		R82GB 10346 AC
		GRANADA 78		20–28H		–0881		1587951	1	V79GG 10300 AA
		GRANADA		20–28H		0881–		6113733	1	82GB 10300 AB
								AB) 5008991	1	R82GB 10346 AB
	90A	GRANADA/SCORPIO						6127270	1	85GB 10300 LA
								AB) 5014245	1	R85GB 10346 LA
	90A	SIERRA				0187–		6127270	1	85GB 10300 LA
								AB) 5014245	1	R85GB 10346 LA
2	FAN ASSY – CLOCKWISE ROTATION			28A		0870–		1477498	1	71BB 10380 AA
	LUEFTERSCHEIBE – RECHTSDREHEND			35 – 55A				1507012	1	71BB 10380 BA
	VENTILATEUR – ROTATION A DROITE									
	VENTILADOR – GIRO A LA DERECHA									
		ALU		70A				6057640	1	78GB 10380 AA
		STEEL/STAHL/ACIER/ACERO		70A/90A				6121892	1	82GB 10380 AA
(2A)	– ANTICLOCKWISE ROTATION			28A			D	*1507010*	1	+)
	– LINKSDREHEND			35 – 55A			D	1507011	1	72GB 10380 BA
	– ROTATION A GAUCHE									
	– GIRO A LA IZQUIERDA									

7.20

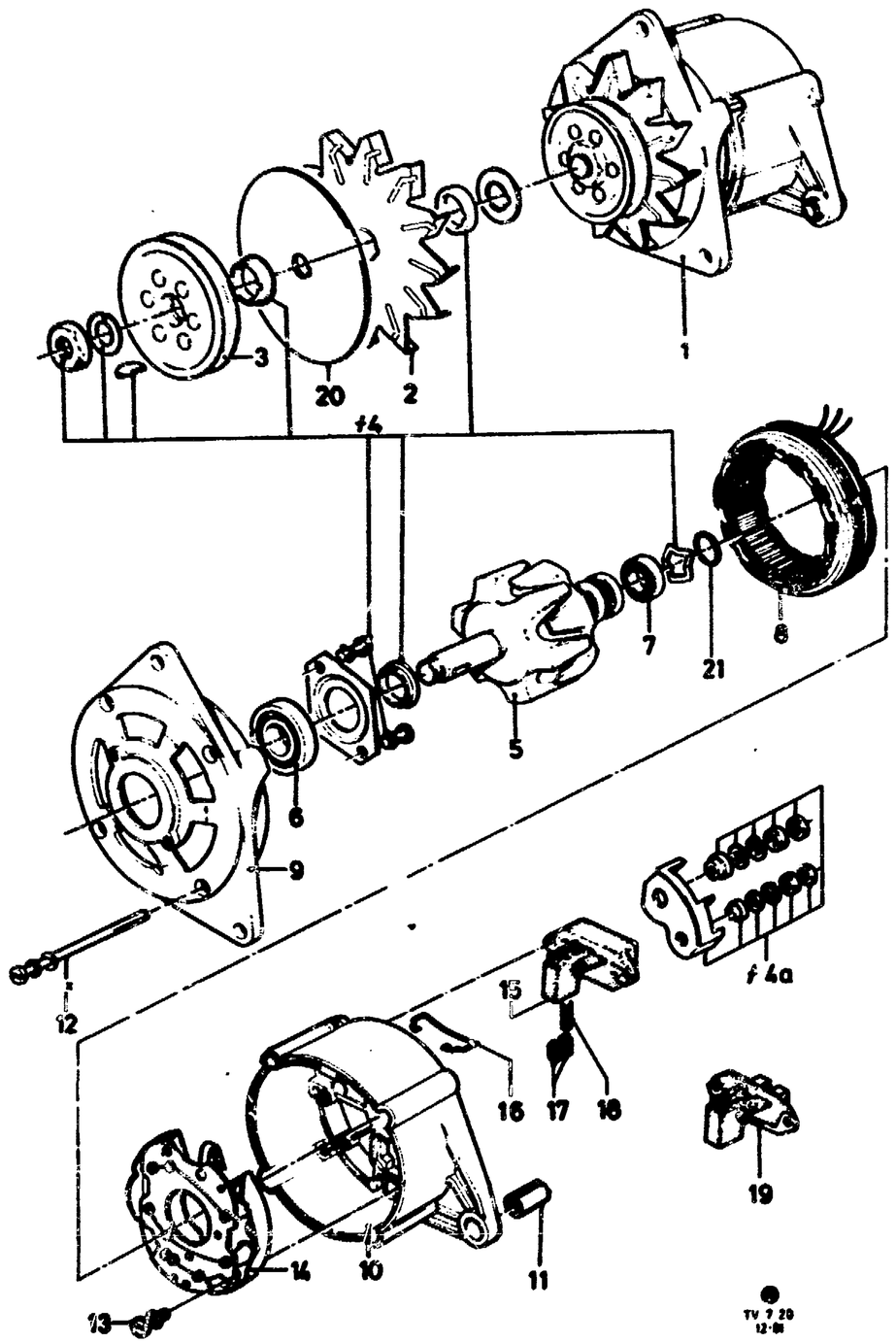

3	PULEY RIEMENSCHEIBE POULIE POLEA									
	WITH ONE GROOVE		CAPRI	+"USA"	0873–1274	D		6004274	1	74EB 10A353 AA
	MIT EINER RILLE		Ø 56	28–55A				1560590	1	75AB 10B362 AA
	A UNE GORGE		Ø 60	28–55A				1555610	1	74AB 10B362 AA
	DE UNA GARGANTA		Ø 60	70A				6057635	1	78GB 10344 CA
		CODE P	Ø 70 12,7	55A	1084–		H)	6136292	1	85BB 10B362 AA
		SIERRA	Ø 70 12,7	70A	1084–		H)	6136293	1	85GB 10B362 AA
		GRANADA/SCORPIO		90A			H	6136293	1	85GB 10B362 AA
	WITH TWO GROOVES		Ø 60	70A			E)	6086012	1	80GB 10344 AA
	MIT ZWEI RILLEN		Ø 60	70A			F)	6121891	1	82GB 10344 AA
	A DEUX GORGES	CODE O		55A	1084–		G)	6136285	1	85BB 10344 AA
	DE DOS GARGANTAS	SIERRA	Ø 70	70A	1084–		G)	6136289	1	85BB 10344 AA
f4	KIT –(MOUNTINGS)			28 – 55A				1477513	1	71BB 10B304 AA
	SATZ BEFESTIGUNGSTEILE			70A/90A				1579715	1	78GB 10B304 AA
f4A	JEU DE PIECES DE FIXATION			70A/90A				1579716	1	78GB 10K330 AA
	JUEGO DE PIEZAS DE SUJECION			70A/90A						
5	ROTOR ASSY FOR			28A	0171–	D		*1477493*	1	+)
	ANKER FUER			28A	0276–	D		1571648	1	76BB 10335 AA
	ROTOR POUR			28A		D	A)	1485516	1	71BB 10335 CA
	ROTOR PARA									
				35A		D	A)	1485515	1	71BB 10335 DA
				35A	0674–			6036647	1	74GB 10335 BA
	CODE			45A	0575–0276	D		6033084	1	75BB 10335 AA
	A, B, C, D			45A	0276–1181			1571650	1	76BB 10335 BA
	E			45A	1181–			6113740	1	82BB 10335 BA
				55A	0273–0276	D		*1509539*	1	+)
	K, L, M			55A	0276–1181			6036648	1	74GB 10335 DA
	N, O, P			55A	1181–			6113741	1	82BB 10335 CA
				70A	0977–1181			6057628	1	78GB 10335 BA
				70A	1181–			6113742	1	82GB 10335 BA
				90A				6136867	1	85GB 10335 AA
6	BEARING ASSY –(BALL)			28 – 55A				1477514	1	71BB 10A303 AA
	KUGELLAGER			70A/90A				6057622	1	78GB 10A303 AA
	ROULEMENT A BILLES									
	COJINETE DE BOLAS									
7				28A				1477500	1	71BB 10A304 AA
				35 – 55A/90A				6101438	1	81BB 10A304 AA
				70A				6057625	1	78GB 10A304 AA
8	STATOR ASSY			28A				1477495	1	71BB 10336 AA
	RINGWICKLUNG			35A				1477496	1	71BB 10336 BA
	STATOR			45A				6033087	1	75BB 10336 AA
	ESTATOR			55A				1509540	1	72GB 10336 AA
				70A				6057631	1	78GB 10336 BA
				90A				6136868	1	85GB 10336 AA
9	PLATE –(DRIVE END) CONSUL/GRANADA			28A	23	0272–0575		1477506	1	71BB 10A351 AA
	ANTRIEBSLAGER			28A				1477507	1	71BB 10A351 BA
	FLASQUE COTE POULIE	69EB 10300 FB		35A				*1477508*	1	+2) 6071976
	TAPA LADO POLEA							6071976	1	78EB 10A351 BA
		74GB 10300 AA		35A				*1477508*	1	+2) 6071976
								6071976	1	78EB 10A351 BA
	A, C			35 – 55A		–0180		1477509	1	71BB 10A351 DA
	B, D, E, K, L, M, N			35 – 55A	0180–			6071975	1	78EB 10A351 AA
	O, P			55A				6150598	1	86AB 10A351 AA
				70A/90A				6057637	1	78GB 10A351 AA
10	HOUSING ASSY – (ALTERNATOR BRUSH END) SCHLEIFRINGLAGER									

7.20

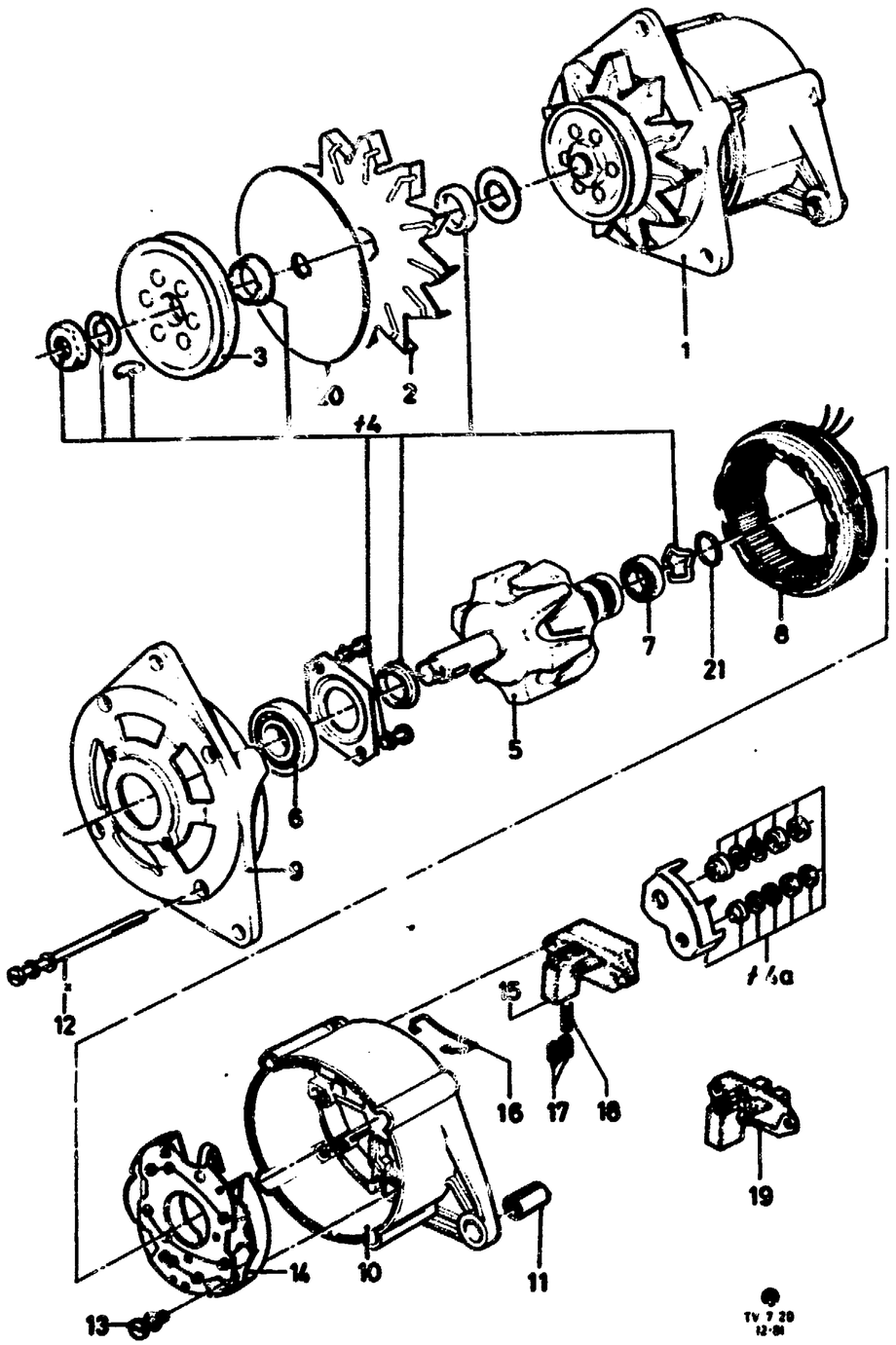

	LOGEMENT – BAGUE COLLECTRICE ALOJAMIENTO – ANILLO COLECTOR								
			28A			1477504	1	71BB 10A349 AA
			35A		D	6101439	1	81AB 10A349 AA
			35A		GB	1477505	1	71BB 10A349 BA
	C		45A	–0180		6052421	1	77EB 10A349 AA
	A, M		45–55A	–0180	D	6101439	1	81AB 10A349 AA
	A,M		45–55A	–0180	GB	1477505	1	71BB 10A349 BA
	B, D, K, L		45–55A	0180–0281		6101440	1	81BB 10A349 AA
	E, N		45 – 55A	0281–		6105111	1	81AB 10A349 BA
	O, P		55A	1084–		6136290	1	85BB 10A349 AA
			70A	–1084		6113745	1	82GB 10A349 BA
		GRANADA/SCORPIO	70A/90A	1084–		6153352	1	85GB 10A349 AA
		SIERRA	70A	1084–		6113745	1	82GB 10A349 BA
11	BUSH –(EXPANDING) SPREIZBUECHSE BAGUE EXTENSIBLE CASQUILLO EXTENSIBLE		28 – 55A 70A/90A			6052828 6063468	1 1	77FB 10B310 AA 78GB 10B310 AA
≠12	KIT –(THROUGH–BOLTS) SATZ GEHAEUSESCHRAUBEN JEU DE TIGES D'ASSEMBLAGE JUEGO DE VARILLAS DE MONTAJE		28A 35A 45A, 55A 70A/90A			1477511 +) 6017539 6057641	1 1 4 4	71BB 10K345 AA 71BB 10K345 BA 72GB 10A396 AA 78GB 10A396 AA
≠13 (≠13A)	KIT –(MOUNTINGS) SATZ BEFESTIGUNGSTEILE JEU DE PIECES DE FIXATION JUEGO DE PIEZAS DE SUJECION					1477512 1477516		71BB 10K346 AA 71BB 10A596 AA
14	RECTIFIER ASSY GLEICHRICHTER REDRESSEUR RECTIFICADOR		28A 35A 45A			1477518 *1477517* 6088149	1 1 1	71BB 10304 AA +2) 6017534 81AB 10304 DA
	K, L		55A	–0679	D	6017534	1	72GB 10304 AA
	M, N, O, P		55A			6088149	1	81AB 10304 DA
			70A	–1084		6057623	1	78GB 10304 AA
			70A	1084–		6153349	1	85GB 10304 BA
			90A			6153350	1	85GB 10304 CA
15	REGULATOR ASSY REGLER REGULATEUR REGULADOR	EE 14V 3 EL 14V 4C	28 – 55A 70A 70A 35 – 90A	–0881 –0881 –0881 0881– 0881–		1477502 *6057627* 5011364 6113735 6165056	1 1 1 1 1	71BB 10316 AA +2) 5011364 A830X 10316 FA 82BB 10316 AA 86GB 10316 AA
16	CLAMP –(CABLE CONNECTION) KLAMMER BRIDE ABRAZADERA				GB	6068794 1505076	1 1	79BB 10K343 AA 71BB 10K343 BA
≠17	SET –(BRUSHES) SATZ SCHLEIFKOHLEN JEU DE BALAIS JUEGO DE ESCOBILLAS	E, N, O, P		–1181 1181–		1477515 6113743	1 2	71BB 10B341 AA 82BB 10347 AA
18	SPRING DRUCKFEDER RESSORT MUELLE	A, B, C, D, K, L, M E, N, O, P		–1181 1181–		1477503 6113744	1 2	71BB 10349 AA 82BB 10349 AA
19	HOLDER –(BRUSH) SCHLEIFKOHLENHALTER PORTE–BALAI PORTAESCOBILLAS			–1181		1514066	1	71BB 10320 AB
20	SPACER ZWISCHENSCHEIBE ENTRETOISE ESPACIADOR		70A			+)		

7.20

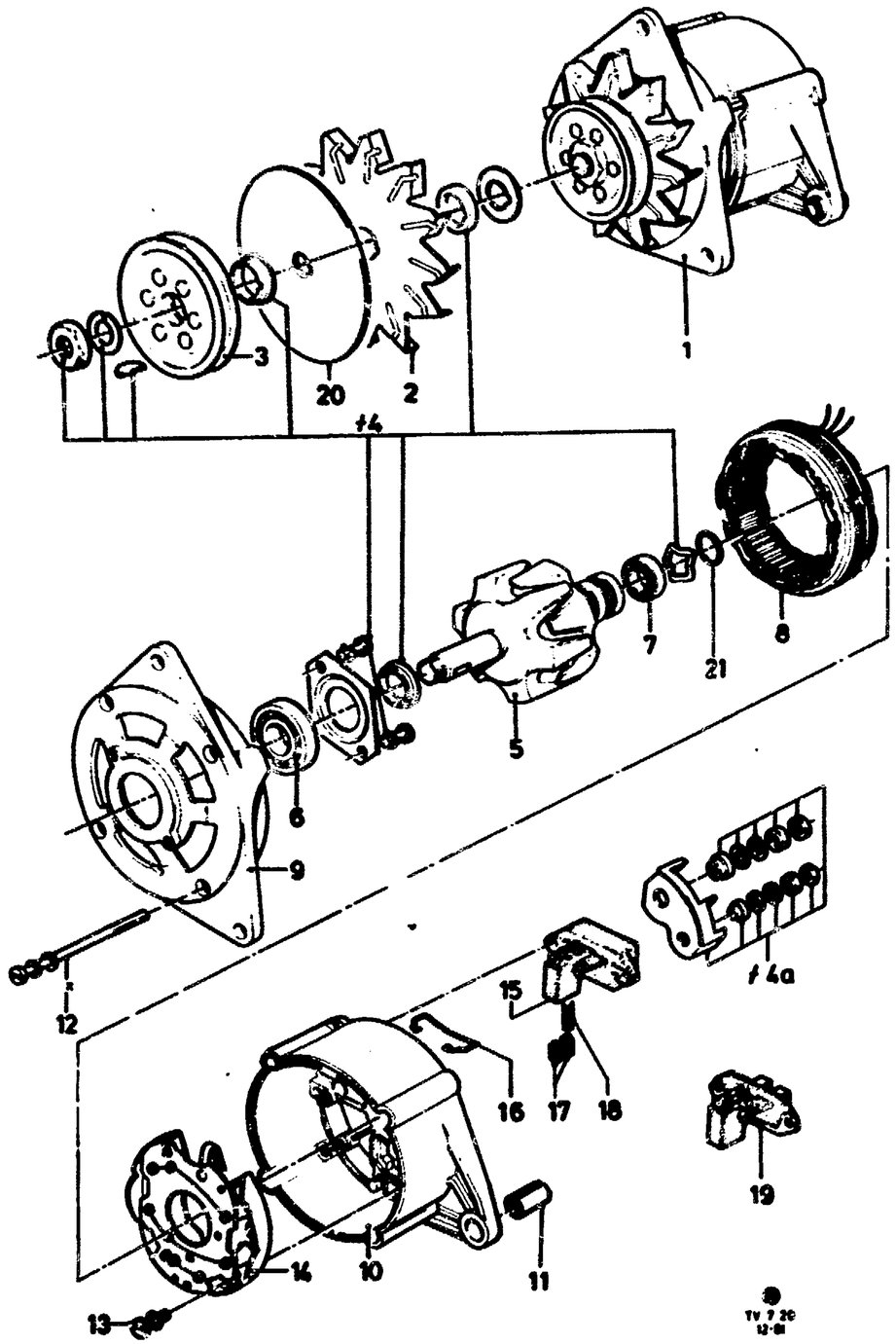

21	"O"–RING O–RING JOINT TORIQUE ANILLO "O"				6101441	1	81BB 10K358 AA

7.21

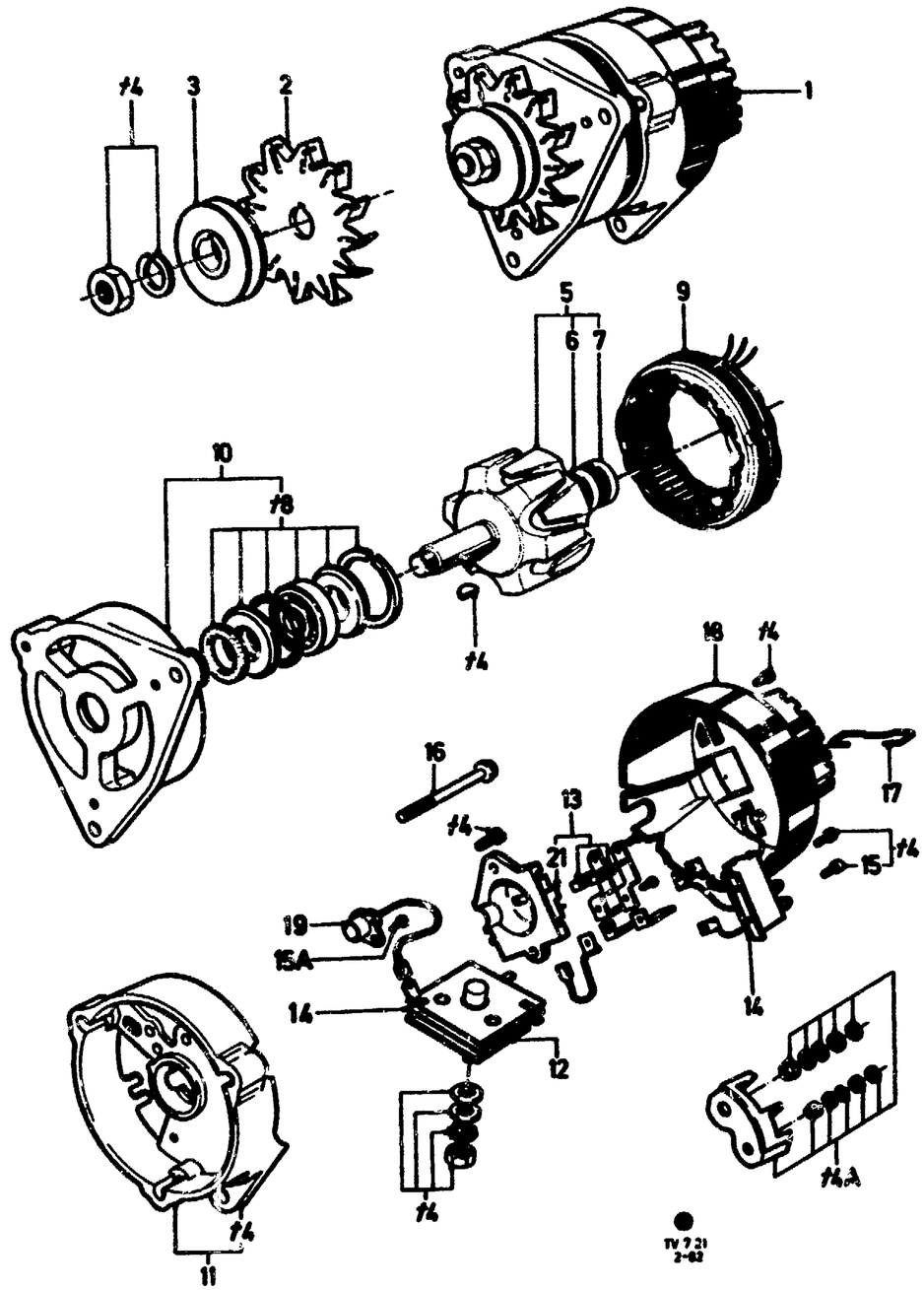

ALTERNATOR — LUCAS — ALTERNATEUR
DREHSTROMLICHTMASCHINE — ALTERNADOR

A) RECONDITIONED PART
AUSTAUSCHTEIL
PIECE RECONDITIONNEE
PIEZA REACONDICIONADA

B) WITHOUT PULLEY
OHNE RIEMENSCHEIBE
SANS POULIE
SIN POLEA

C) INTERCHANGEABLE WITH BOSCH TYPE (SECTION 7.20)
WAHLWEISE AUSFUEHRUNG SIEHE 7.20
INTERCHANGEABLE AVEC TYPE BOSCH (GROUPE 7.20)
INTERCAMBIABLE CON TIPO BOSCH (GRUPO 7.20)

ILL. REF	PART NAME / TEILE-BEZEICHNUNG				MOD MOD	MOD.YEAR BAUJAHR	PROD PROD	FINIS NO. BESTELL-NR	QTY STK	PART NUMBER TEILE-NUMMER
1	ALTERNATOR ASSY DREHSTROMLICHTMASCHINE ALTERNATEUR ALTERNADOR									
	28A				23	0877–	GB	C) 6098365	1	78BB 10300 GB
	35A	TAUNUS/CORTINA			23	0877–	GB	C) 6056624	1	78BB 10300 JA
	45A			18ACR	23–	0877–0779	GB	C) 6056626	1	78BB 10300 LA
				18ACR			GB	A) 5003652	1	R76BB 10300 SA
			Ø 60	18ACR		0779–	GB	C) *6111215*	1	+2) 5010557
				22ACR	20–	0877–0779	GB	C) 6056628	1	78BB 10300 NA
			Ø 56			0779–0281		C) +)	1	78FB 10300 DA
			Ø 60			0281–	GB	C) 6067772	1	81AB 10300 RA
						0281–	GB	AB) *5007060*	1	+2) 5010557
						0281–		AB) 5010557	1	R82SX 10346 DA
	55A				20–	0877–0779	GB	+)	1	78BB 10300 SA
							GB	AB) +)	1	R75AB 10346 GA
					20–	0779–0281	GB	+)	1	79BB 10300 BA
						0281–	GB	C) 1595696	1	81BB 10300 CA
		SIERRA	Ø 70 9,7 2X			1084–0885		C) 6136283	1	85BB 10300 FA
		SIERRA	Ø 70 12,7 1X			1084–0885		C) 6136281	1	85BB 10300 DA
							GB	AB) *5014248*	1	+)
	70A				281	0877–1177		C) +)	1	78GB 10300 EA
						0881–	GB	C) +)	1	82GB 10300 BA
						0881–	D	AB) 5010211	1	R83BB 10346 GA
2	FAN ASSY			28/35A				1445089	1	692F 10A310 AA
	LUEFTERSCHEIBE		18ACR	45A				1582122	1	75AB 10A310 BA
	VENTILATEUR		23ACR	45/55A		–0281		6033078	1	75AB 10A310 AA
	VENTILADOR		23ACR	45/55/70A		0281–1084		6088150	1	81AB 10A310 AA
				45/55/70A		1084–		6133744	1	84AB 10A310 AA
3	PULLEY		Ø 56	28 – 55A		–0281		1568394	1	75BB 10B362 BA
	RIEMENSCHEIBE		Ø 60	28 – 55A		0281–0882		1568393	1	75BB 10B362 AA
	POULIE		Ø 60	28 – 55A		0882–		6091176	1	81AB 10B362 AA
	POLEA		Ø 70	55A 9,7 2X		1084–		6136288	1	85BB 10344 DA
			Ø 70	55A 12,7 1X		1084–		6136286	1	85BB 10344 BA
				70A		–0281		1568393	1	75BB 10B362 AA
				70A		0281–		6098419	1	81BB 10344 AA
f4	KIT –(MOUNTINGS)			17/18ACR				1445088	1	692F 10B304 AA
	SATZ BEFESTIGUNGSTEILE			22/23/25ACR				1560587	1	75AB 10B304 AA

7.21

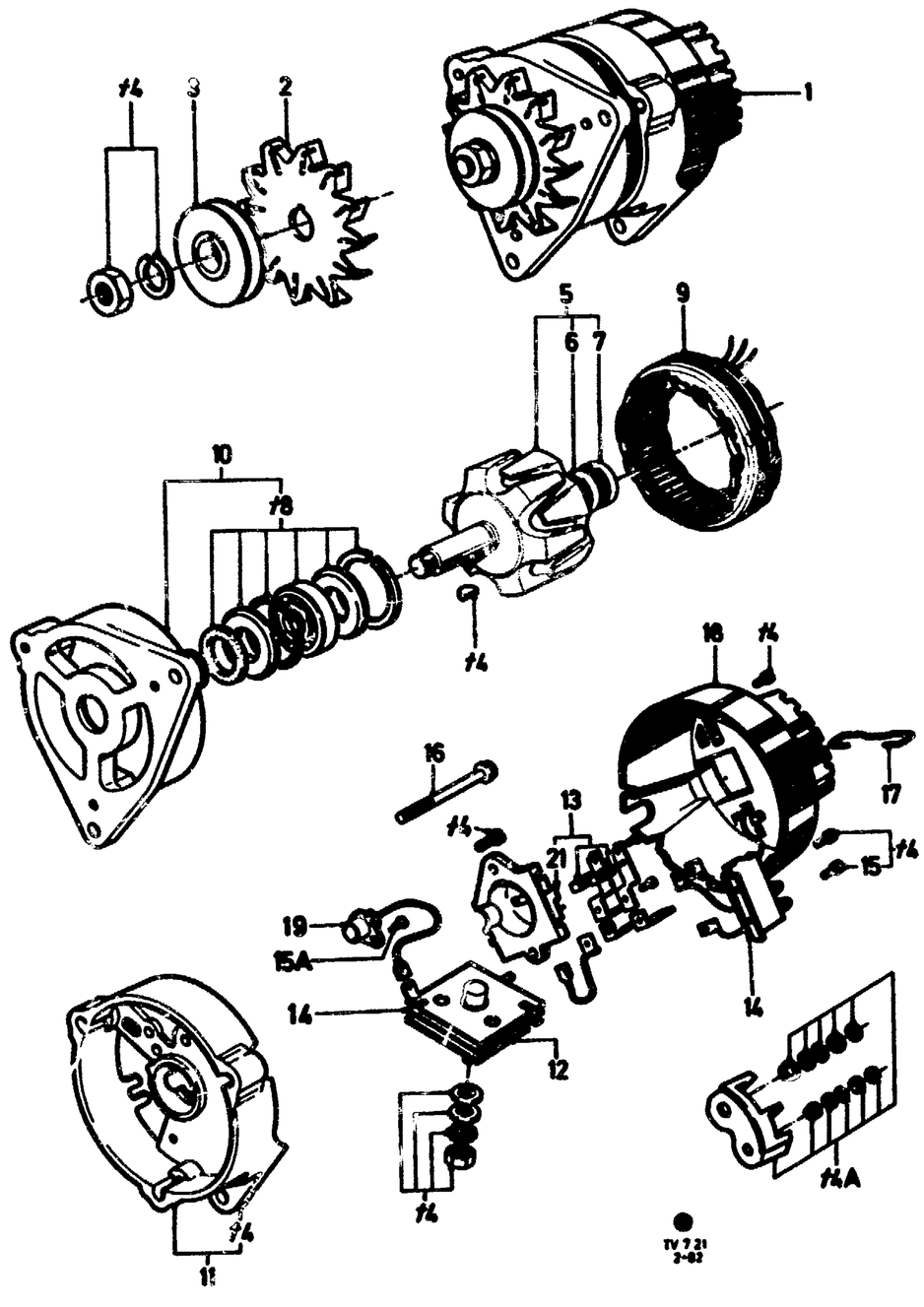

	JEU DE PIECES DE FIXATION		55A		1084–		6133750	1	84AB 10N327 AA
4A	JUEGO DE PIEZAS DE SUJECION		55A		1084–		6133751	1	84AB 10N327 BA
5	ROTOR ASSY		28A				1444898	1	692F 10335 AA
	ANKER	17ACR	35A		–0981		1444899	1	692F 10335 BA
	ROTOR	23ACR	35A		0981–		6088152	1	81AB 10335 BA
	ROTOR	18ACR	45A				6033083	1	75AB 10335 BA
		23ACR	45A				6052312	1	78GB 10335 AA
			55A		–0281		6033082	1	75AB 10335 AA
			55A		0281–1084		6091174	1	81AB 10335 DA
			55A		1084–		6133756	1	84AB 10335 AA
			70A		–0281	D	*6057630*		+)
			70A		0281–		+)	1	82BB 10335 AA
6	KIT –(REAR BEARING)		28 – 45A				1509542	1	72GB 10K353 AA
	SATZ LAGER HINTEN		55A		–1084		1560589	1	75AB 10K353 AA
	JEU DE PIECES – PALIER AR		55A		1084–		6133742	1	84AB 10A304 AA
	JUEGO DE PIEZAS – COJINETE TRASERO								
7	SLIP RING						1445091	1	692F 10328 AA
	SCHLEIFRING								
	BAGUE COLLECTRICE								
	ANILLO COLECTOR								
8	KIT –(FRONT BEARING)		28 – 45A		–0281		1445090	1	692F 10K326 AA
	SATZ LAGER VORN	22, 23, 25 ACR	45 – 70A		–0281		1560588	1	75AB 10K326 AA
	JEU DE PIECES – PALIER AV		35 – 55A		0281–		1591692	1	81DB 10K357 AA
	JUEGO DE PIEZAS – COJINETE DELANTERO		70A		0281–		6103678	1	81BB 10K326 AA
9	STATOR ASSY		28A				1444900	1	692F 10336 AA
	RINGWICKLUNG		35A				1444901	1	692F 10336 BA
	STATOR	18ACR	45A				1582125	1	75AB 10336 BA
	ESTATOR	23ACR	45A				6052313	1	78GB 10336 AA
			55A		–1084		6033085	1	75AB 10336 AA
			55A		1084–		6133758	1	84AB 10336 AA
			70A		–0281		*6057633*	1	+)
			70A		0281–	GB	+)	1	82GB 10336 AA
10	PLATE –(DRIVE END)		28A				1549093	1	73EB 10355 DA
	ANTRIEBSLAGER		35A				1549093	1	73EB 10355 DA
	FLASQUE COTE POULIE	18ACR	45A				6033091	1	75AB 10355 DA
	TAPA LADO POLEA	23ACR	45A				6033088	1	75AB 10355 AA
			55A		–0281		6033088	1	75AB 10355 AA
			55A		0281–		6088158	1	81AB 10355 AA
	FOR, FUER, POUR, PARA	85BB 10300 DA, FA					6136291	1	85BB 10355 AA
			70A		–0281	D	*6057638*	1	+)
			70A		0281–	GB	+)	1	82GB 10355 AA
11	HOUSING ASSY –(ALTERNATOR BRUSH END)		28 – 45A		–0281		1549094	1	73EB 10334 AA
	SCHLEIFRINGLAGER		28 – 35A		0281–		1549094	1	73EB 10334 AA
	LOGEMENT – BAGUE COLLECTRICE		55 – 70A		–0281		6033081	1	75AB 10334 AA
	ALOJAMIENTO – ANILLO COLECTOR		45 – 70A		0281–		6091173	1	81AB 10334 AA
	FOR, FUER, POUR, PARA	85BB 10300 DA, FA					6136284	1	85BB 10334 AA
12	RECTIFIER ASSY		28/35A				1468427	1	69EB 10304 AA
	GLEICHRICHTER	18ACR	45A				1468427	1	69EB 10304 AA
	REDRESSEUR	23ACR	45A		–0281		6033076	1	75AB 10304 AA
	RECTIFICADOR		55/70A		–0281		6033076	1	75AB 10304 AA
		23ACR	45/55A		0281–1084		6088148	1	81AB 10304 CA
			45/55A		1084–		6133740	1	84AB 10304 AA
			70A		0281–0881		6033076	1	75AB 10304 AA
			70A		0881–		6112909	1	82GB 10304 AA
13	SET –(BRUSHES) – WITH HOLDER						1467692	1	69EB 10351 AA
	SATZ SCHLEIFKOHLEN MIT HALTER								
	JEU DE BALAIS AVEC PORTE-BALAI								
	JUEGO DE ESCOBILLAS CON PORTAESCOBILLAS								
14	REGULATOR ASSY		28/35A			D	*6001032*	1	+2) 5011366
	REGLER		28/35A				5011366	1	A830X 10316 HA

7.21

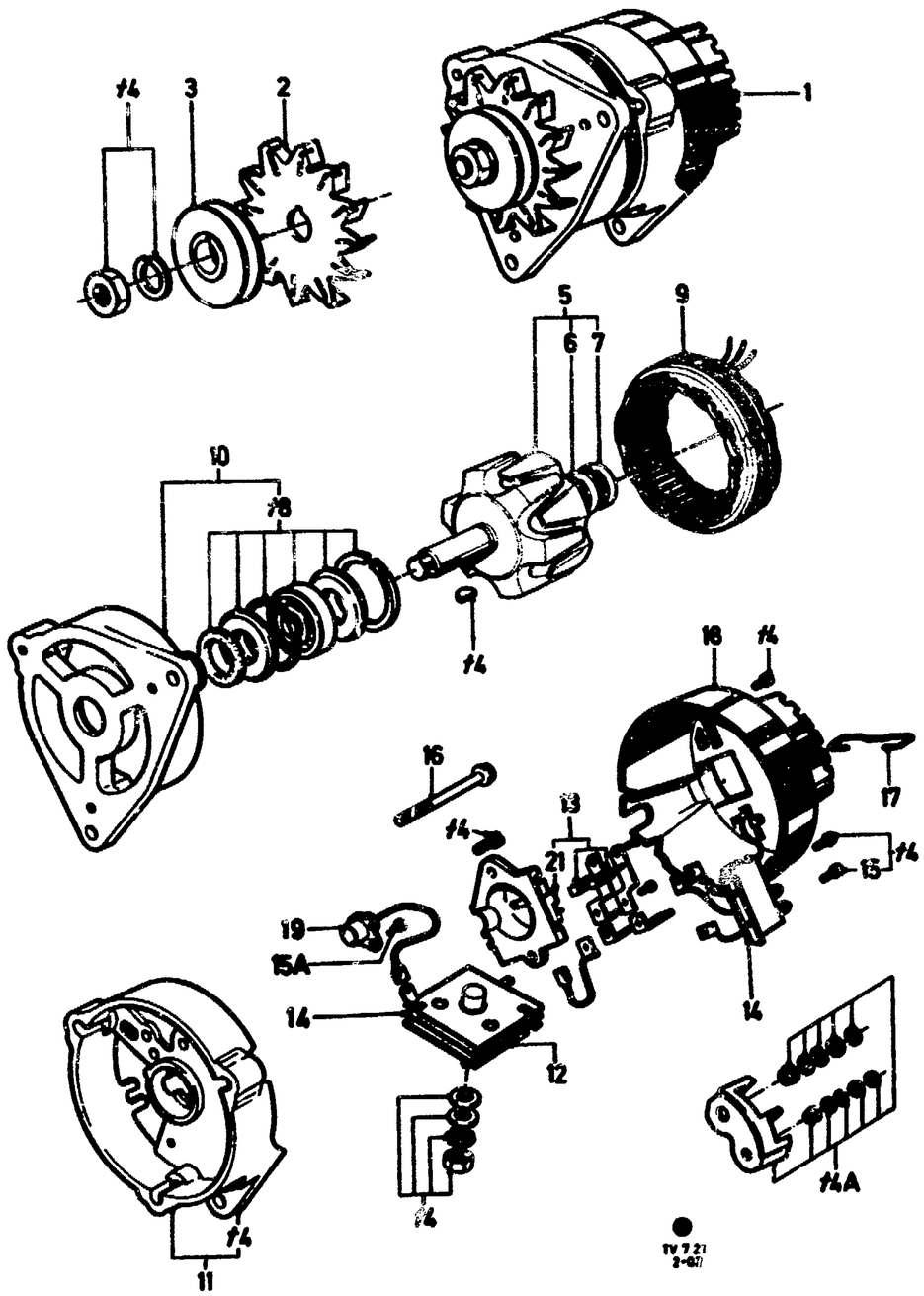

	REGULATEUR	18ACR	45A		D	*6001032*	1	(+2) 5011366
	REGULADOR	18ACR	45A		GB	5011366	1	A830X 10316 HA
		23ACR	45A	–0281		6033080	1	75AB 10316 AA
			55/70A	–0281		6033080	1	75AB 10316 AA
		23ACR	45–70A	0281–1084		1591686	1	81DB 10316 BA
			45–70A	1084–		6133746	1	84AB 10316 AA
15	SCREW –(SELF–TAPPING)	M5,5 X 16				1470574	1	F 812103 S71
	BLECHSCHRAUBE	3,5 X 9,5				1450893	1	E 610225 S71
	VIS PARKER							
	TORNILLO (ROSCA PLANCHA)							
16	BOLT –(THROUGH)		28/35A			1445093	3	692F 10A396 AA
	GEHAEUSESCHRAUBE	18ACR	45A			1445093	3	692F 10A396 AA
	TIGE D'ASSEMBLAGE	23ACR	45A			6033094	3	75AB 10A396 AA
	VARILLA DE MONTAJE		55/70A	–1084		6033094	3	75AB 10A396 AA
(+16)			55A			6133748	1	84AB 10K327 AA
17	CLAMP –(CABLE CONNECTION)					1477213	1	71BB 10K343 AA
	KLAMMER							
	BRIDE							
	ABRAZADERA							
18	COVER –(ALTERNATOR BRUSH END HOUSING)		28/35A	–0779		1477214	1	69EB 10563 AB
	DECKEL – SCHLEIFRINGLAGER		45A 18ACR	–0779		1477214	1	69EB 10563 AB
	COUVERCLE – LOG. BAGUE COLL.		18ACR	0779–		6056333	1	78FB 10563 AA
	TAPA – ALOJAMIENTO ANILLO COLECTOR		45A 23ACR	–0779		6033095	1	75AB 10563 AA
			22 / 23ACR	0779–0281		6056334	1	78FB 10563 BA
			45 – 55A	0281–		6091177	1	81AB 10563 BA
			55/70A	–0281		6033095	1	75AB 10563 AA
			70A	0281–0881		6033095	1	75AB 10563 AA
			70A	0881–	GB	+)	1	82GB 10563 AA
19	CAPACITOR ASSY			–0281		6033093	1	75AB 10A380 AA
	KONDENSATOR			0281–		1591688	1	81DB 10N323 AA
	CONDENSATEUR							
	CONDENSADOR							
(20)	DIODE AND BRACKET ASSY	22/23/25ACR				6033096	1	75AB 10A571 AA
	DIODENTRAEGER	18ACR			GB	6001037	1	72EB 10A571 BA
	PORTE–DIODE							
	PORTA–DIODO							
21	BOX –(ALTERNATOR BRUSH)					1591685	1	81DB 10N314 AA
	GEHAEUSE – SCHLEIFKOHLEN							
	BOITIER – BALAIS							
	CAJA – ESCOBILLAS							

7.22

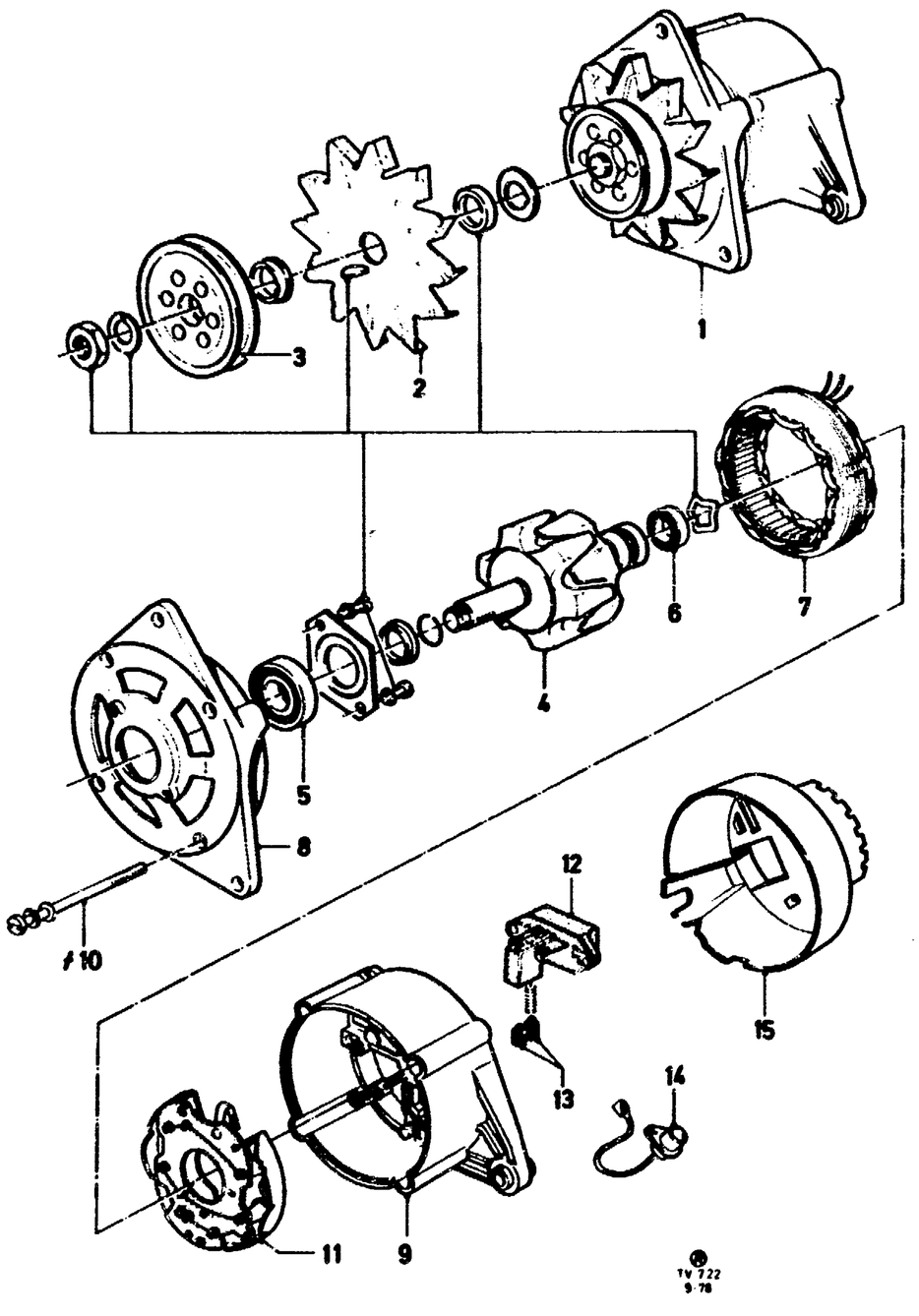

ALTERNATOR
DREHSTROMLICHTMASCHINE — MOTOROLA — ALTERNATEUR
ALTERNADOR

A) RECONDITIONED PART
AUSTAUSCHTEIL
PIECE RECONDITIONEE
PIEZA REACONDICIONADA

B) WITHOUT PULLEY
OHNE RIEMENSCHEIBE
SANS POULIE
SIN POLEA

C) INTERCHANGEABLE WITH BOSCH TYPE (SECTION 7.20)
WAHLWEISE AUSFUEHRUNG SIEHE 7.20
INTERCHANGEABLE AVEC TYPE BOSCH (GROUPE 7.20)
INTERCAMBIABLE CON TIPO BOSCH (GRUPO 7.20)

ILL. REF	PART NAME / TEILE-BEZEICHNUNG		MOD MOD	MOD.YEAR BAUJAHR	PROD PROD	FINIS NO. BESTELL-NR	QTY STK	PART NUMBER TEILE-NUMMER
1	ALTERNATOR ASSY	45A		0181-	GB	C) 6078186	1	81AB 10300 ABA
	DREHSTROMLICHTMASCHINE	45A		0181-		AB) 5007065	1	R80BB 10346 JA
	ALTERNATEUR	55A			GB	C) 1595694	1	79BB 10300 DB
	ALTERNADOR	70A	281	-0881	D	C) +)	1	78GB 10300 GB
		70A		0881-	GB	C) +)	1	82GB 10300 CA
		70A				AB) 5008993	1	R82GB 10346 CA
2	FAN ASSY	45A				6073352	1	80BB 10380 AA
	LUEFTERSCHEIBE	55A / 70A			D	6048280	1	77BB 10380 AA
	VENTILATEUR							
	VENTILADOR							
3	PULLEY	45A Ø 56				6073349	1	80BB 10344 AA
	RIEMENSCHEIBE	55A / 70A Ø 60				6088157	1	81AB 10344 AA
	POULIE	70A 2 X Ø 60		0181-	D	+)	1	77EB 10344 AA
	POLEA							
4	ROTOR ASSY	45A				6073345	1	80BB 10335 CA
	ANKER	55A				6048273	1	77BB 10335 AA
	ROTOR	70A			D	6057629	1	78GB 10335 CA
	ROTOR							
5	BEARING				D	6048267	1	77BB 10A303 AA
	LAGER							
6	PALIER				D	6048269	1	77BB 10A304 AA
	COJINETE							
7	STATOR ASSY	45A			GB	6073347	1	80BB 10336 BA
	RINGWICKLUNG	55A				6048274	1	77BB 10336 AA
	STATOR	70A			D	6057632	1	78GB 10336 CA
	ESTATOR							
8	PLATE -(DRIVE END)	45A				6073350	1	80BB 10A351 AA
	ANTRIEBSLAGER	55A / 70A			D	6048278	1	77BB 10A351 AA
	FLASQUE COTE POULIE							
	TAPA LADO POLEA							
9	HOUSING ASSY -(ALTERNATOR BRUSH END)	45A				6073342	1	80BB 10334 AA
	SCHLEIFRINGLAGER	55A / 70A			D	6048272	1	77BB 10334 AA
	LOGEMENT - BAGUE COLLECTRICE							
	ALOJAMIENTO - ANILLO COLECTOR							
10	BOLT -(THROUGH)	45A				6073354	3	80BB 10A396 AA
	GEHAEUSESCHRAUBE	55A / 70A				1572016	1	77BB 10K345 AA
	TIGE D'ASSEMBLAGE							
	VARILLA DE MONTAJE							

7.22

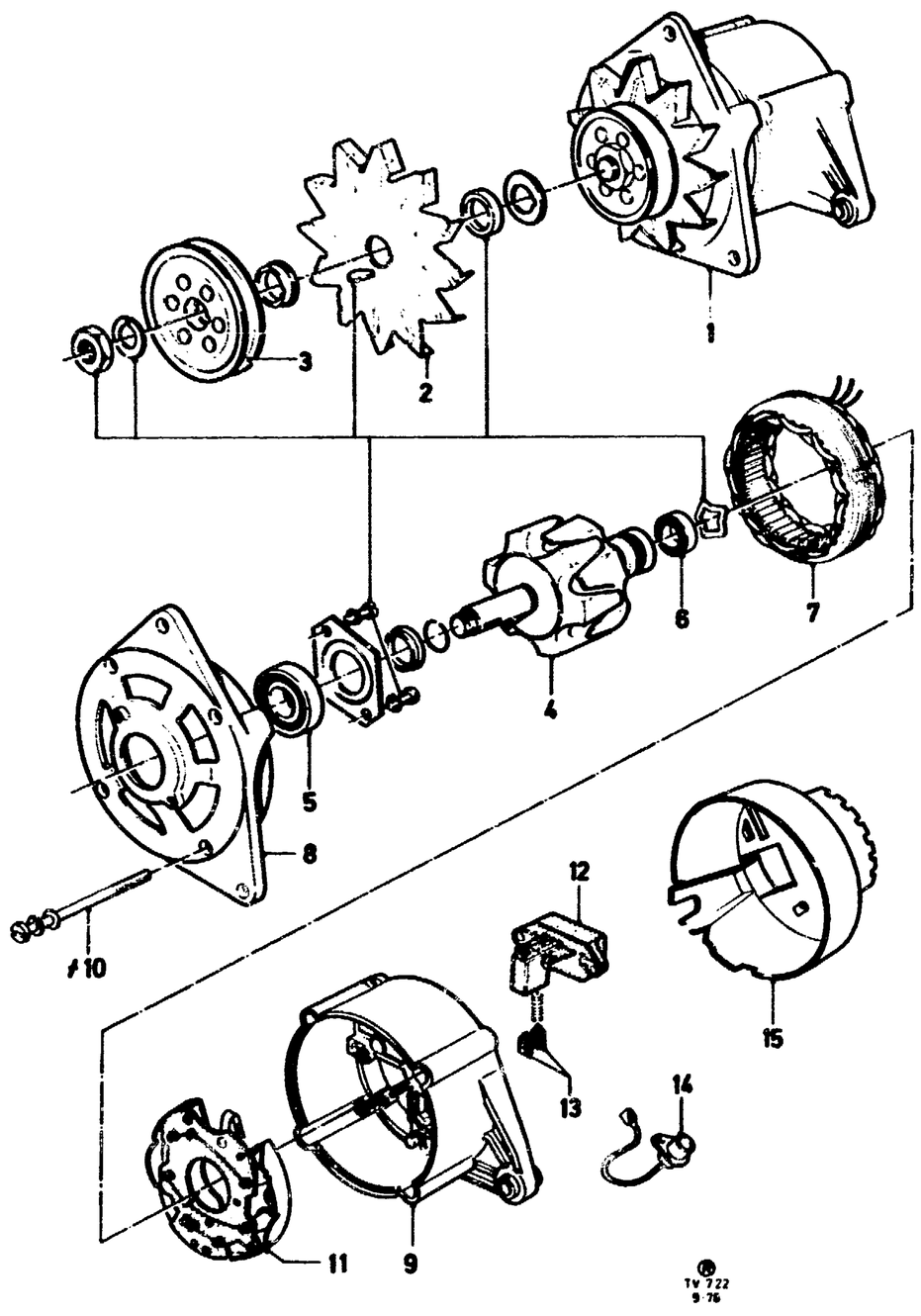

11	RECTIFIER ASSY	45A				6073339	1	80BB 10304 AA
	GLEICHRICHTER	55A				+)		77BB 10304 AA
	REDRESSEUR	70A			D	6057624	1	78GB 10304 BA
	RECTIFICADOR							
12	REGULATOR ASSY	45A				6073340	1	80BB 10316 AA
	REGLER	55A / 70A				6048270	1	77BB 10316 AA
	REGULATEUR							
	REGULADOR							
13	SET -(BRUSHES)	45A				6073341	1	80BB 10320 AA
	SATZ SCHLEIFKOHLEN	55A / 70A			D	6048271	1	77BB 10320 AA
	JEU DE BALAIS							
	JUEGO DE ESCOBILLAS							
14	CAPACITOR ASSY	45A			D	6073353	1	80BB 10A380 AA
	KONDENSATOR	55A / 70A			D	6048281	1	77BB 10A380 AA
	CONDENSATEUR							
	CONDENSADOR							
15	COVER -(ALTERNATOR BRUSH END HOUSING)	45A				1583874	1	80BB 10563 AA
	DECKEL - SCHLEIFRINGLAGER	55A				6048282	1	77BB 10563 AA
	COUVERCLE - LOGEMENT DE BAGUE COLLECTRICE	70A				6057642	1	78GB 10563 BA
	TAPA - ALOJAMIENTO ANILLO COLECTOR							
(16)	CLIP	45A				6073348	1	80BB 10K343 AA
	CLIP	55A				6048276	1	77BB 10K343 AA
	CLIP							
	CLIP							
(≠17)	KIT -(MOUNTING PARTS)	45A				1583875	1	80BB 10B304 AA
	SATZ BEFESTIGUNGSTEILE	55A / 70A				1572017	1	77BB 10B304 AA
	JEU DE PIECES DE FIXATION							
	JUEGO DE PIEZAS DE FIJACION							

7.23

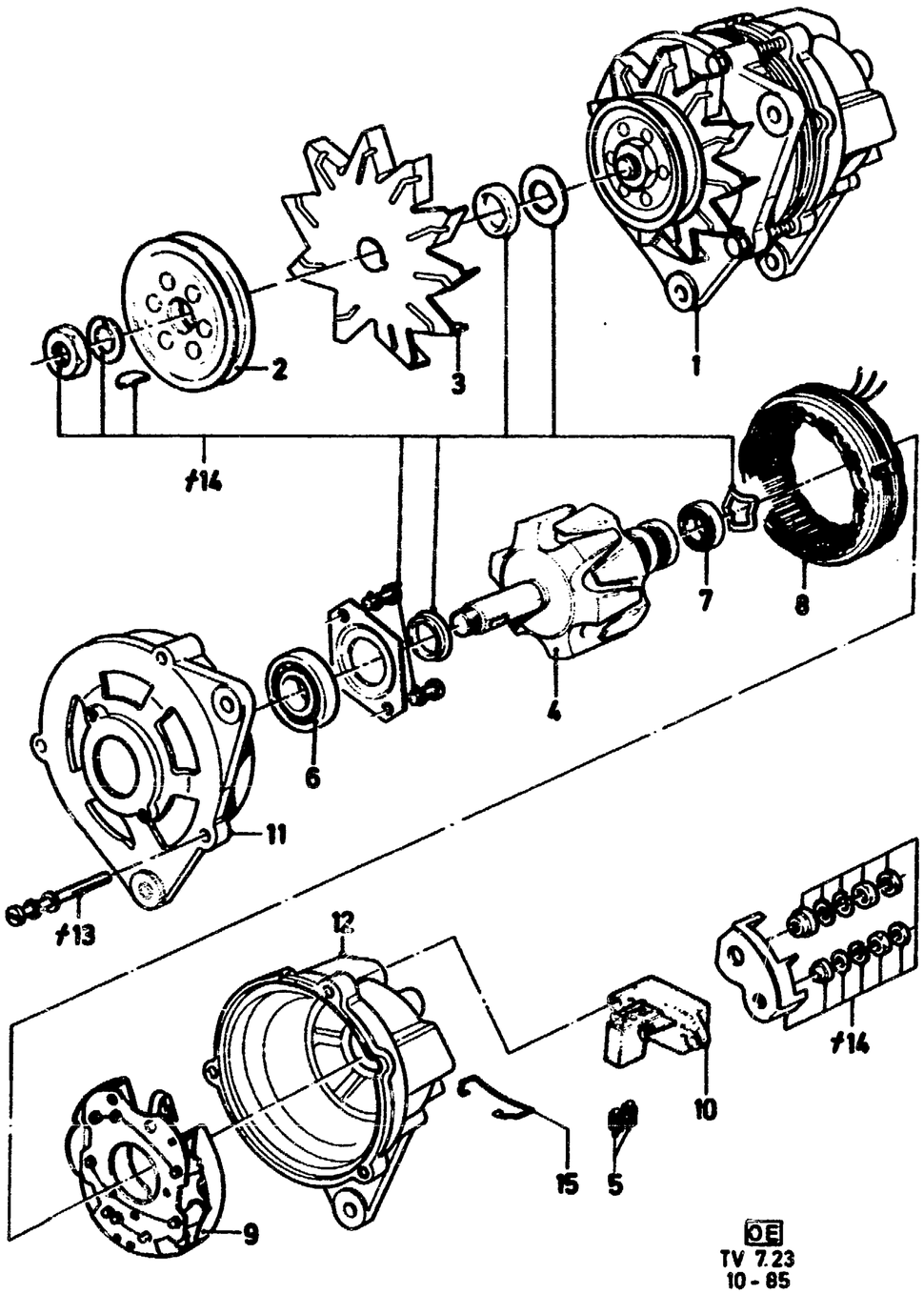

OE
TV 7.23
10 - 85

ALTERNATOR
DREHSTROMLICHTMASCHINE

MITSUBISHI

ALTERNATEUR
ALTERNADOR

A) USE ONLY WITH POWER STEERING (PULLEY WITH ONE GROOVE)
IN VERBINDUNG MIT SERVOLENKUNG (EINRILLIG)
UNIQUEMENT AVEC DIRECTION ASSISTEE (POULIE A UNE GORGE)
SOLO CON SERVO-DIRECCION (POLEA DE UNA GARGANTA)

B) EXCEPT POWER STEERING (PULLEY WITH TWO GROOVES)
NICHT IN VERBINDUNG MIT SERVOLENKUNG (ZWEIRILLIG)
SAUF DIRECTION ASSISTEE (POULIE A DEUX GORGES)
EXCEPTO SERVO-DIRECCION (POLEA DE DOS GARGANTAS)

ILL. REF	PART NAME TEILE-BEZEICHNUNG			MOD MOD	MOD.YEAR BAUJAHR	PROD PROD	FINIS NO. BESTELL-NR	QTY STK	PART NUMBER TEILE-NUMMER
1	ALTERNATOR ASSY LICHTMASCHINE ALTERNATEUR ALTERNADOR	SIERRA SIERRA	55A 55A		1084-0885 1084-0885		A) 6152430 B) 6152431	1 1	85BB 10300 LA 85BB 10300 MA
2	PULLEY RIEMENSCHEIBE POULIE POLEA						A) 6152445 B) 6152446	1 1	85BB 10344 GA 85BB 10344 HA
3	FAN ASSY LUEFTER VENTILATEUR VENTILADOR						6152437	1	85AB 10A310 AA
4	ROTOR ASSY ANKER INDUIT ROTOR						6152442	1	85AB 10335 AA
≠5	SET - (BRUSHES) SATZ SCHLEIFKOHLEN JEU DE BALAIS JUEGO DE ESCOBILLAS						6152444	1	85AB 10B341 AA
6	BEARING ASSY - (BALL)						6152434	1	85AB 10A303 AA
7	KUGELLAGER ROULEMENT A BILLES COJINETE DE BOLAS						6152436	1	85AB 10A304 AA
8	STATOR ASSY RINGWICKLUNG STATOR ESTATOR						6152443	1	85AB 10336 AA
9	RECTIFIER ASSY GLEICHRICHTER REDRESSEUR RECTIFICADOR						6152435	1	85AB 10304 AA
10	REGULATOR REGLER REGULATEUR REGULADOR						6152438	1	85AB 10316 AA
11	HOUSING						6152448	1	85AB 10355 BA
12	GEHAEUSE BOITIER CAJA						6152441	1	85AB 10334 AA
≠13	KIT -(THROUGH-BOLTS) SATZ GEHAEUSESCHRAUBEN						6152439	1	85AB 10K327 AA

7.23

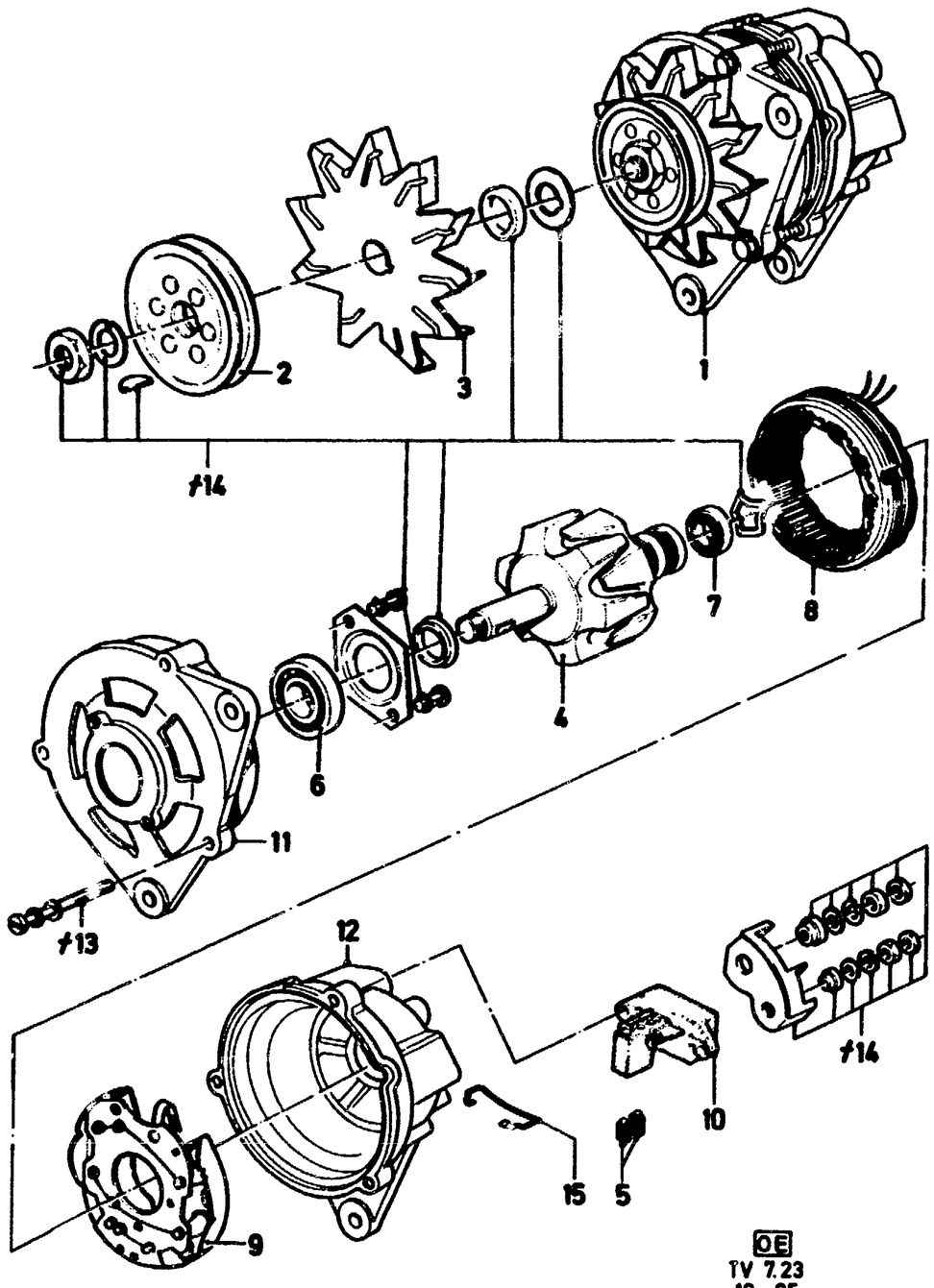

OE
TV 7.23
10 - 85

	JEU DE TIGES D'ASSEMBLAGE JUEGO DE VARILLAS DE MONTAJE						
†14	KIT – (HARDWARE) SATZ BEFESTIGUNGSTEILE JEU DE PIECES DE FIXATION JUEGO DE PIEZAS DE SUJECION				6152440	1	85AB 10N327 AA
15	CLIP KLAMMER AGRAFE GRAPA				6133763	1	84AB 10K343 BA

7.250

ALTERNATOR MOUNTINGS — TV13–28 — PIECES DE FIXATION – ALTERNATEUR
BEFESTIGUNG DREHSTROMLICHTMASCHINE — 0870– — PIEZAS DE SUJECION – ALTERNADOR

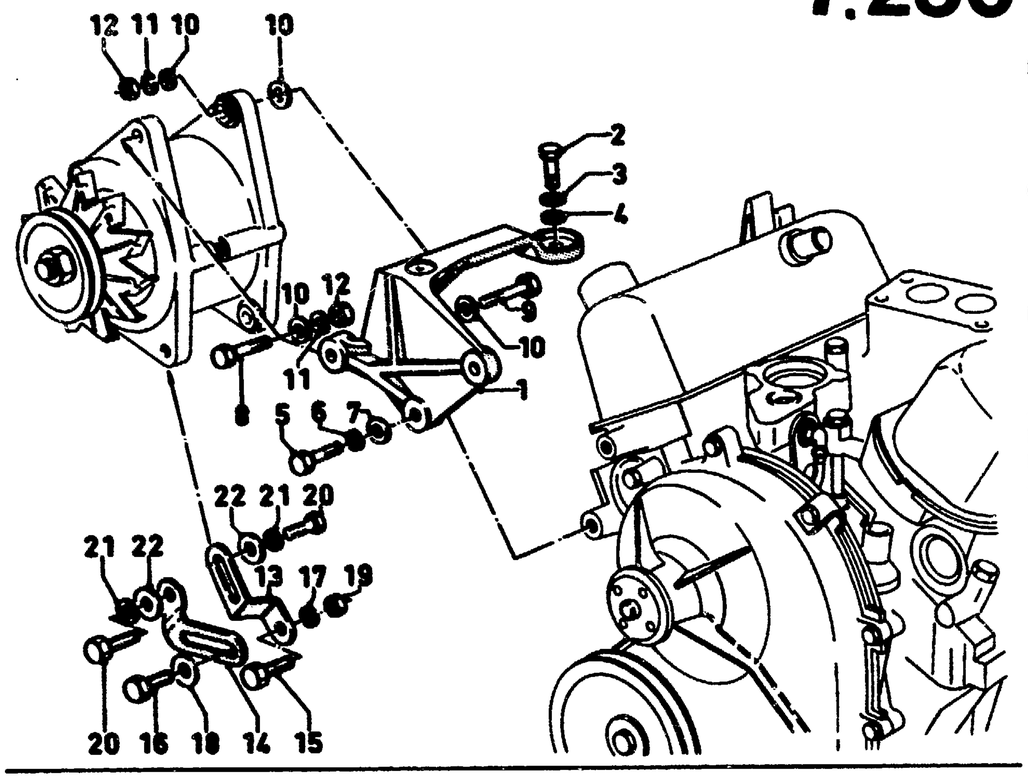

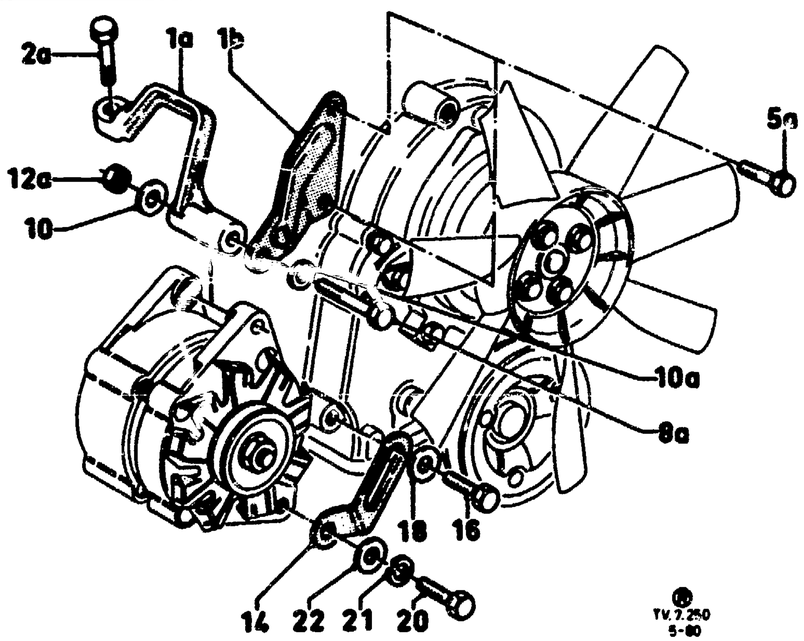

A) FROM 12/74 USE NEW DESIGN (GROUP 7.251)
VERWENDE NEUE AUSFUEHRUNG AB 12/74 (GRUPPE 7.251)
A PARTIR DE 12/74 UTILISEZ NOUVEAU TYPE (GROUPE 7.251)
DESDE 12/74 EMPLEESE TIPO NUEVO (GRUPO 7.251)

B) WITH AIR CONDITIONING SYSTEM SEE MODEL PARTS LIST, GROUP A4.42
IN VERBINDUNG MIT KLIMAANLAGE SIEHE MODELLKATALOG, GRUPPE A4.42
AVEC SYSTEME DE CONDITIONNEMENT D'AIR VOIR CATALOGUE DE MODELE, GROUPE A4.42
CON SISTEMA DE ACONDICIONAMIENTO DE AIRE VEASE CATALOGO DE MODELO, GRUPO A4.42

C) EXCEPT WITH POWER STEERING
NICHT IN VERBINDUNG MIT SERVO–LENKUNG
SAUF DIRECTION ASSISTEE
EXCEPTO SERVO–DIRECCION

D) USE WITH POWER STEERING
IN VERBINDUNG MIT SERVO–LENKUNG
AVEC DIRECTION ASSISTEE
CON SERVO–DIRECCION

ILL. REF	PART NAME / TEILE–BEZEICHNUNG			MOD MOD	MOD.YEAR / BAUJAHR	PROD PROD	FINIS NO. / BESTELL–NR	QTY STK	PART NUMBER / TEILE–NUMMER
1	BRACKET	TRANSIT			0171–1274		A) +)	1	70TF 10039 AA
	HALTER		TV20 – TV28		0870–1174	D	1497184	1	70TF 10039 BB
	SUPPORT	SIERRA	TV20 – TV28		1084–		C) 6154549	1	85TF 10039 BB
	SOPORTE	SIERRA	TV20 – TV28		1084–1284		D) *6142865*	1	+2) 6154548
		SIERRA	TV20 – TV28		1284–0487		D) 6154548	1	85TF 10K018 CB
							(1638466)	MIX	85TF 10K018 CC
		GRANADA/SCORPIO	TV28		1284–		D) 6154548	1	85TF 10K018 CB
							(1638466)	MIX	85TF 10K018 CC
		SIERRA	TV20 – TV28		0487–		D) 6169934	1	87TF 10K018 AA
1A			TV20 – TV28		1174–		B) 6107737	1	81TF 10151 AA
1B			TV20 – TV28		1174–		B) 6021580	1	73TF 10156 AA
	SECURING BRACKET TO ENGINE BEFESTIGUNG HALTER AN MOTOR FIXATION SUPPORT SUR MOTEUR SUJECION SOPORTE A MOTOR								
2	BOLT –(HEX. HEAD)		M 10 X 20		0870–1274	D	1468086	1	E602207 S72
2A	SECHSKANTSCHRAUBE VIS A TETE SIX PANS TORNILLO CON CABEZA HEXAGONAL		M 10 X 25		1174–		1451250	1	E602208 S72
3	LOCKWASHER FEDERRING RONDELLE GROWER ARANDELA DE MUELLE		B10				1617358	1	E630174 S71M
4	WASHER –(FLAT)		M10			D	1511861	1	E630031 S74
	UNTERLEGSCHEIBE RONDELLE PLATE ARANDELA PLANA		M10			GB	6095166	1	E630031 S101
5	BOLT –(HEX. HEAD)		M8 X 30		0870–1274	D	1478951	2	E601211 S72
	SECHSKANTSCHRAUBE		M8 X 30		0870–1274	GB	6119993	2	E601211 S200
	VIS A TETE SIX PANS		M8 X 20		1274–		0241589	2	E602187 S72
5A	TORNILLO CON CABEZA HEXAGONAL		M8 X 14		1174–		1490567	2	E602185 S72
6	LOCKWASHER FEDERRING		B8		0870–1274	D	1613374	2	E630173 S71M

7.250

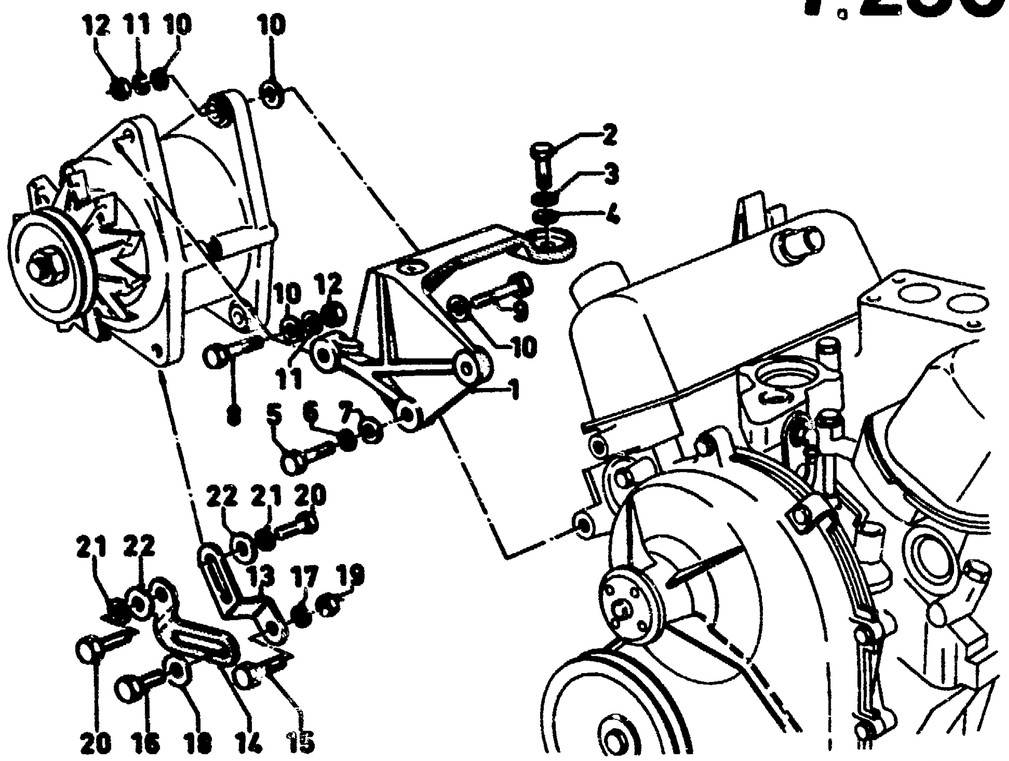

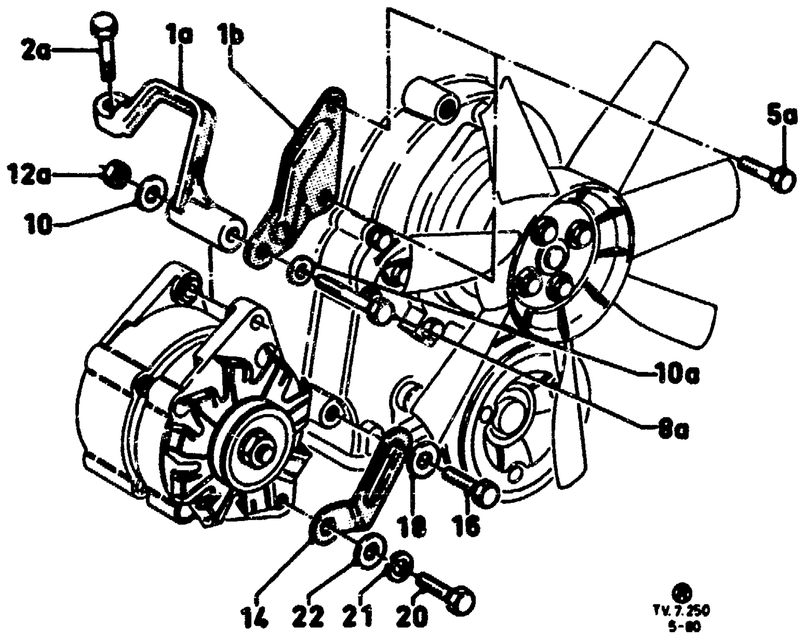

	RONDELLE GROWER ARANDELA DE MUELLE								
7	WASHER -(FLAT) UNTERLEGSCHEIBE RONDELLE PLATE ARANDELA PLANA			8,4 X 17			D	1444685	2	E630027 S71
	SECURING ALTERNATOR TO BRACKET BEFESTIGUNG LICHTMASCHINE AN HALTER FIXATION ALTERNATEUR SUR SUPPORT SUJECION ALTERNADOR A SOPORTE								
8	BOLT -(HEX. HEAD) SECHSKANTSCHRAUBE			M8 X 40	0870-1274		D	1456500	1	E600213 S71
8A	VIS A TETE SIX PANS			M8 X 130	1174-			6004135	1	E600226 S72
9	TORNILLO CON CABEZA HEXAGONAL			M8 X 50	0870-1274		D	1599249	1	E600215 S72
10	WASHER -(FLAT) UNTERLEGSCHEIBE			8,4 X 17	0870-			1444685	X	E630027 S71
10A	RONDELLE PLATE ARANDELA PLANA			8,4 X 22	1174-			1465378	1	E630029 S71
(108)	SPACER DISTANZRING ENTRETOISE ESPACIADOR	Ø 8 MM	GRANADA	TV28INJ	0976-0777		D	1562368	1	H75TM 8A645 AA
11	LOCKWASHER FEDERRING RONDELLE GROWER ARANDELA DE MUELLE			B8	0870-1274		D	1613374	2	E630173 S71M
12	NUT -(HEX.) SECHSKANTMUTTER			M8	0870-1274		D	1436267	2	E620013 S72
12A	ECROU A SIX PANS TUERCA HEXAGONAL				1174-			1549071	2	E620453 S72
	ARM -(BELT ADJUSTMENT) VERSTELLASCHE BARRETTE DE TENSION BRAZO DE AJUSTE									
13	TRANSIT				13-	0171-1274	D	1477932	1	70TF 10145 AA
					20-	0870-0473	D	1482613	1	71TF 10145 AB
14					20-	0473-0777	D	1547947	1	74TF 10145 DA
		28 – 55A			20-	0877-0779		B) 6061285	1	78TF 10145 AD
		28 – 55A	GRANADA		20-	0879-		B) 6061285	1	78TF 10145 AD
		28 – 55A	SIERRA			0882-1084		6061285	1	78TF 10145 AD
		28 – 55A	SIERRA			1084-		C) 6142919	1	85TF 10145 CC
		28 – 55A	CAPRI/TAUNUS/CORTINA		20-	0879-0882		6061339	1	79TF 10145 AA
		28 – 55A	CAPRI			0882-		6061339	1	78TF 10145 AA
		70A TYPE	"LUCAS"/"MOTOROLA"		281	0877-		B) 6061285	1	78TF 10145 AD
		70A TYPE	"BOSCH"		281	0877-1081		B) 1583886	1	79TF 10145 CA
	GRANADA	70A TYPE	"BOSCH"			1081-		B) 6108990	1	82TF 10145 BA
	SIERRA	70A TYPE	"BOSCH"			-1084		6108990	1	82TF 10145 BA
	SIERRA	70A				1084-		C) 6142867	1	85TF 10145 AB
	SIERRA	70A				1084-		D) 6142868	1	85TF 10145 BB
	CAPRI	70A TYPE	"BOSCH"		281	1081-		1583886	1	79TF 10145 CA
	GRANADA/SCORPIO		90A					6142868	1	85TF 10145 BB
	SECURING ADJUSTMENT ARM TO ENGINE BEFESTIGUNG VERSTELLASCHE AN MOTOR FIXATION BARRETTE DE TENSION SUR MOTEUR SUJECION BRAZO DE AJUSTE A MOTOR									
15	BOLT -(HEX. HEAD)			M8 X 35		-1274	D	1472102	1	E600212 S72

7.250

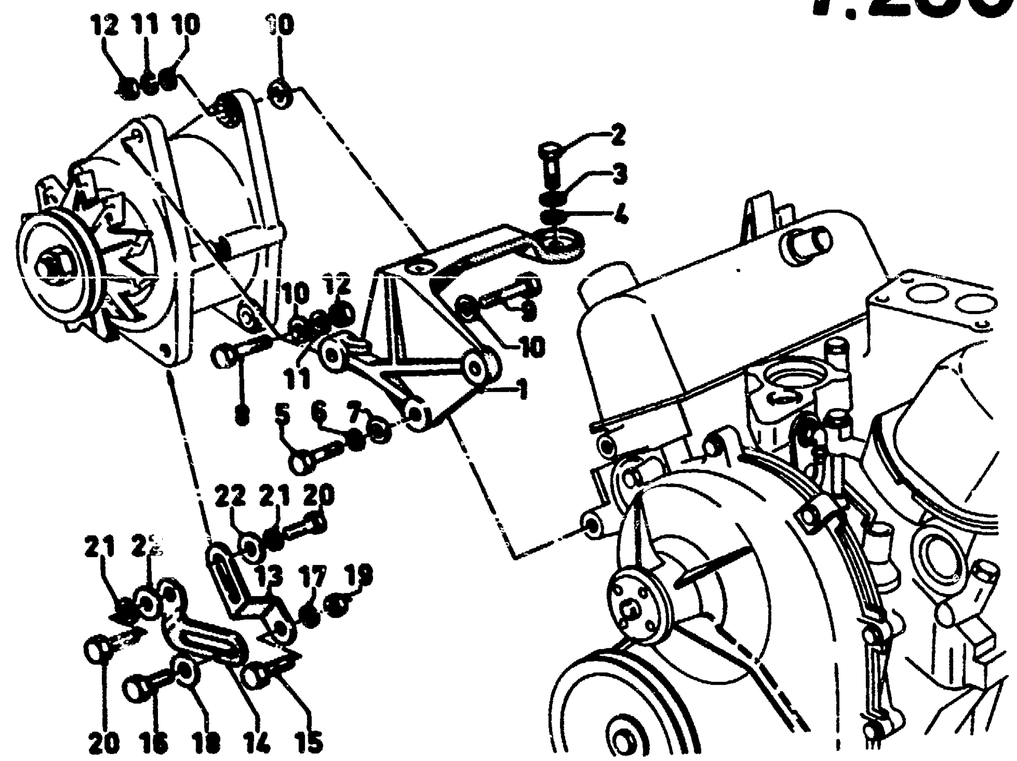

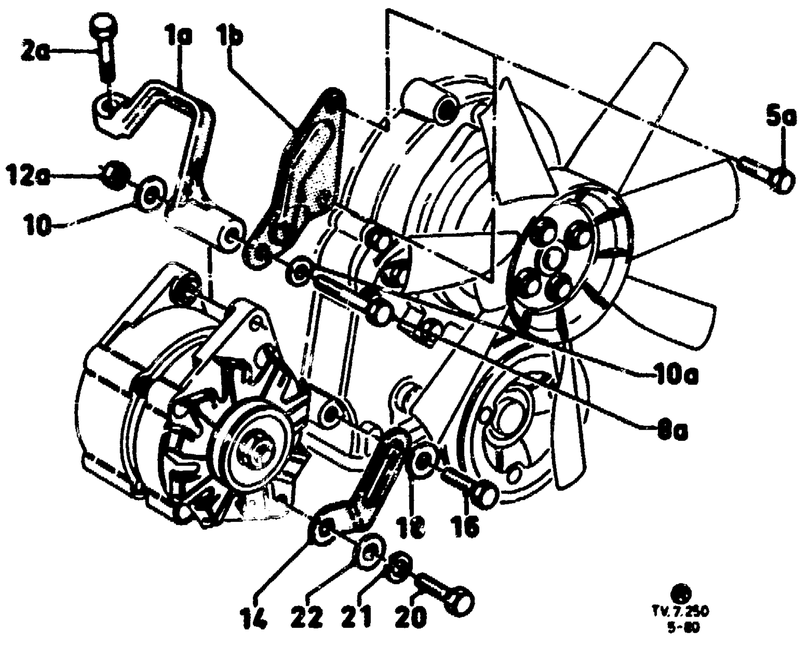

	SECHSKANTSCHRAUBE		M8 X 20		-0473	D	0241589	1	E602187 S72
16	VIS A TETE SIX PANS		M10 X 20	0473-			1451250	1	E602207 S72
	TORNILLO CON CABEZA HEXAGONAL		M10 X 30	281	0976-0777	D	0242449	1	E602209 S72
17	LOCKWASHER FEDERRING RONDELLE GROWER ARANDELA DE MUELLE		B 8		-0473	D	1613374	1	E630173 S71M
18	WASHER -(FLAT)		10,5 X 20		0473-	D	1511861	1	E630031 S74
	UNTERLEGSCHEIBE RONDELLE PLATE ARANDELA PLANA		10,5 X 20		0473-	GB	6095166	1	E630031 S101
(18A)	SPACER	Ø 10 MM	GRANADA	281	0976-0777	D	1562369	1	H75TM 8A645 BA
	DISTANZRING ENTRETOISE ESPACIADOR	Ø 10 X 20-11	GRANADA	281	1081-		+)		E830827 S71
19	NUT -(HEX.) SECHSKANTMUTTER ECROU A SIX PANS TUERCA HEXAGONAL		M 8				1436267	1	E620013 S72
	SECURING ADJUSTMENT ARM TO ALTERNATOR BEFESTIGUNG VERSTELLASCHE AN LICHTMASCHINE FIXATION BARRETTE DE TENSION SUR ALTERNATEUR SUJECION BRAZO DE AJUSTE A ALTERNADOR								
20	BOLT -(HEX. HEAD) SECHSKANTSCHRAUBE VIS A TETE SIX PANS TORNILLO CON CABEZA HEXAGONAL		M8 X 25		0870-		1461203	1	E602188 S72
21	LOCKWASHER FEDERRING RONDELLE GROWER ARANDELA DE MUELLE		B8		0870-		1613374	1	E630173 S71M
22	WASHER -(FLAT) UNTERLEGSCHEIBE RONDELLE PLATE ARANDELA PLANA		8,4 X 20		0870-		1465378	1	E630029 S71

7.251

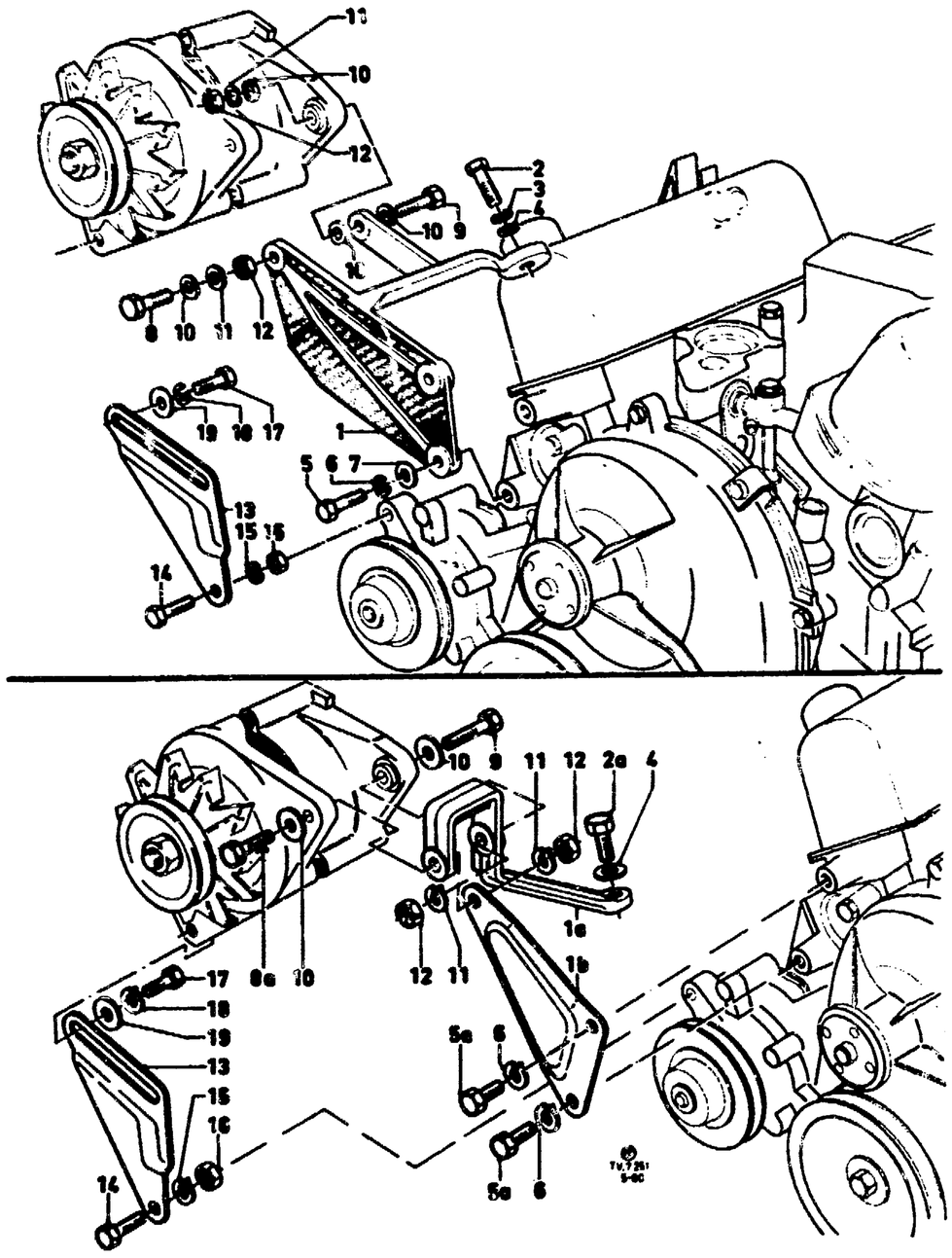

ALTERNATOR MOUNTINGS – "GB" – TV17
BEFESTIGUNG DREHSTROMLICHTMASCHINE – TV17
PIECES DE FIXATION - ALTERNATEUR – TV17
PIEZAS DE SUJECION - ALTERNADOR – TV17

ILL. REF	PART NAME / TEILE-BEZEICHNUNG		MOD MOD	MOD.YEAR BAUJAHR	PROD PROD	FINIS NO. BESTELL-NR	QTY STK	PART NUMBER TEILE-NUMMER
	BRACKET HALTER SUPPORT SOPORTE							
1	CONSUL		17	0272-0273	D	*1506979*	1	+)
1A	CONSUL/GRANADA		17	0273-	D	1528465	1	72TF 10151 AA
	TRANSIT			1274-	D	1528465	1	72TF 10151 AA
1B	CONSUL/GRANADA/GRANADA 78		17	0273-	D	6064884	1	78TF 10156 AA
	TRANSIT			1274-	D	1528468	1	72TF 10156 AA
	SECURING BRACKET TO ENGINE BEFESTIGUNG HALTER AN MOTOR FIXATION SUPPORT SUR MOTEUR SUJECION SOPORTE A MOTOR							
2	BOLT -(HEX. HEAD)	M10 X 22	17	0272-0273	D	1468086	1	E602207 S72
2A	SECHSKANTSCHRAUBE VIS A TETE SIX PANS TORNILLO CON CABEZA HEXAGONAL	M10 X 25		0273-	D	1451250	1	E602208 S72
3	LOCKWASHER FEDERRING RONDELLE GROWER ARANDELA DE MUELLE	B10		0272-0273	D	1617358	1	E630174 S71M
4	WASHER -(FLAT) UNTERLEGSCHEIBE RONDELLE PLATE ARANDELA PLANA			0272- 0282-	D D	*1436268* 6095166	1 1	+2) 6095166 E630031 S101
5	BOLT -(HEX. HEAD)	M8 X 30	17	0272-0273	D	1478951	2	E601211 S72
5A	SECHSKANTSCHRAUBE VIS A TETE SIX PANS TORNILLO CON CABEZA HEXAGONAL	M8 X 16		0273-		6130293	2	E602046 S200
6	LOCKWASHER FEDERRING RONDELLE GROWER ARANDELA DE MUELLE	B8		0272-	D	1613374	X	E630173 S71M
7	WASHER -(FLAT) UNTERLEGSCHEIBE RONDELLE PLATE ARANDELA PLANA	8,4 X 17	17	0272-0273	D	1444685	2	E630027 S71
	SECURING ALTERNATOR TO BRACKET BEFESTIGUNG LICHTMASCHINE AN HALTER FIXATION ALTERNATEUR SUR SUPPORT SUJECION ALTERNADOR A SOPORTE							
8	BOLT -(HEX. HEAD)	M8 X 40	17	0272-0273	D	1456500	1	E600213 S71
8A	SECHSKANTSCHRAUBE	M8 X 45		0273-	D	1465774	1	E600214 S72
9	VIS A TETE SIX PANS TORNILLO CON CABEZA HEXAGONAL	M8 X 50		0272-	D	1587154	1	E600215 S100
10	WASHER -(FLAT) UNTERLEGSCHEIBE RONDELLE PLATE ARANDELA PLANA	8,4 X 17		0272-	D	1444685	X	E630027 S71
11	LOCKWASHER	B8		0272-0273	D	1613374	2	E630173 S71M

7.251

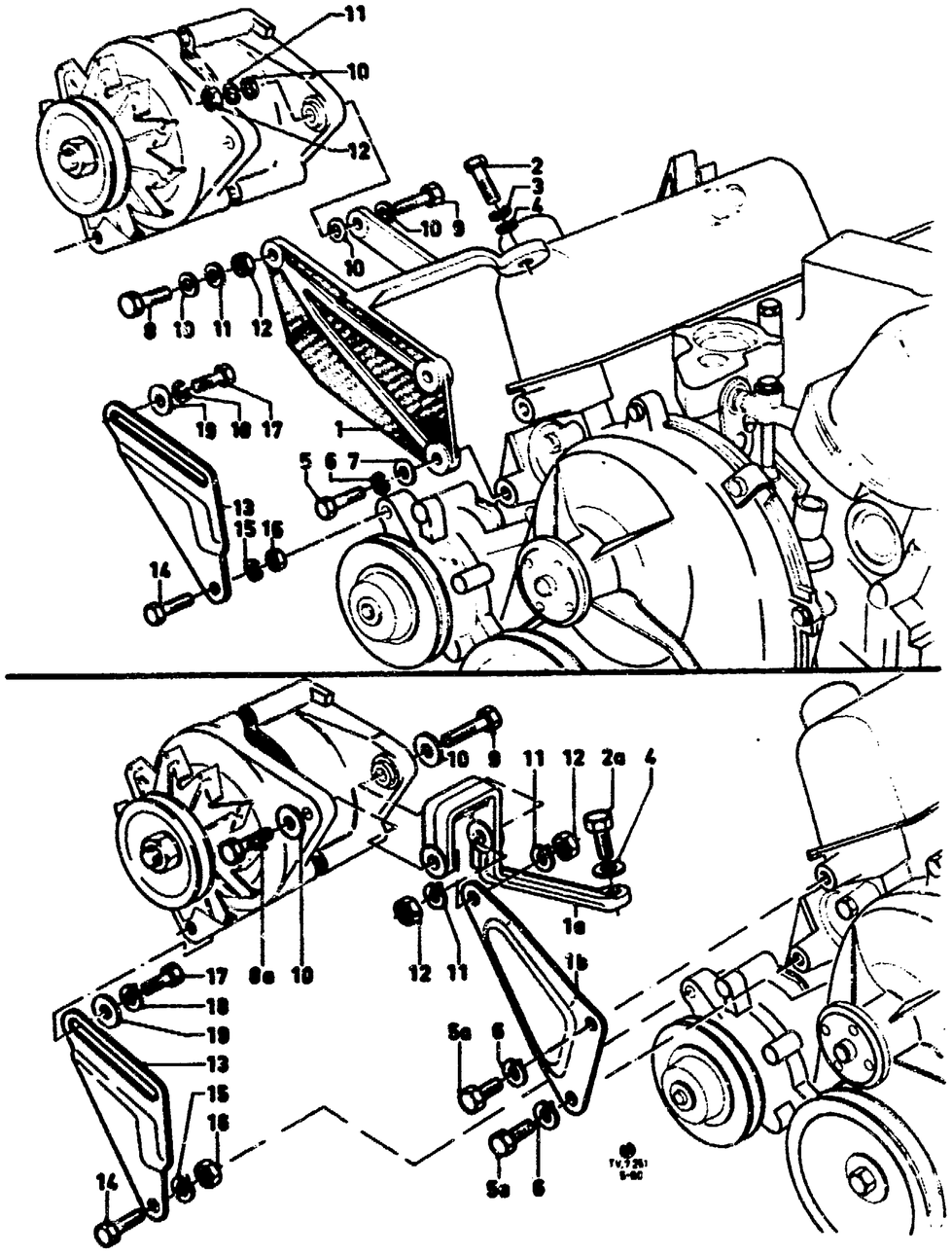

	FEDERRING RONDELLE GROWER ARANDELA DE MUELLE							
12	NUT -(HEX.) SECHSKANTMUTTER ECROU A SIX PANS TUERCA HEXAGONAL	M8		0272-	D	1436267	2	E620013 S72
13	ARM -(BELT ADJUSTMENT) VERSTELLASCHE BARRETTE DE TENSION BRAZO DE AJUSTE	CONSUL/GRANADA TRANSIT		0272- 1274-	D D	1506980 1506980	1 1	72TF 10145 BA 72TF 10145 BA
	SECURING ADJUSTMENT ARM TO ENGINE BEFESTIGUNG VERSTELLASCHE AN MOTOR FIXATION BARRETTE DE TENSION SUR MOTEUR SUJECION BRAZO DE AJUSTE A MOTOR							
14	BOLT -(HEX. HEAD) SECHSKANTSCHRAUBE VIS A TETE SIX PANS TORNILLO CON CABEZA HEXAGONAL	M8 X 35		0272-		1472102	1	E600212 S72
15	LOCKWASHER FEDERRING RONDELLE GROWER ARANDELA DE MUELLE	B8		0272-	D	1613374	1	E630173 S71M
16	NUT -(HEX.) SECHSKANTMUTTER ECROU A SIX PANS TUERCA HEXAGONAL	M8		0272-	D	1436267	1	E620013 S72
	SECURING ADJUSTMENT ARM TO ALTERNATOR BEFESTIGUNG VERSTELLASCHE AN LICHTMASCHINE FIXATION BARRETTE DE TENSION SUR ALTERNATEUR SUJECION BRAZO DE AJUSTE A ALTERNADOR							
17	BOLT -(HEX. HEAD) SECHSKANTSCHRAUBE VIS A TETE SIX PANS TORNILLO CON CABEZA HEXAGONAL	M8 X 25		0272-	D	0202836	1	E602188 S71
18	LOCKWASHER FEDERRING RONDELLE GROWER ARANDELA DE MUELLE	B8		0272-	D	1613374	1	E630173 S71M
19	WASHER -(FLAT) UNTERLEGSCHEIBE RONDELLE PLATE ARANDELA PLANA	8,4 X 20		0272-	D	1465378	1	E630029 S71

7.252

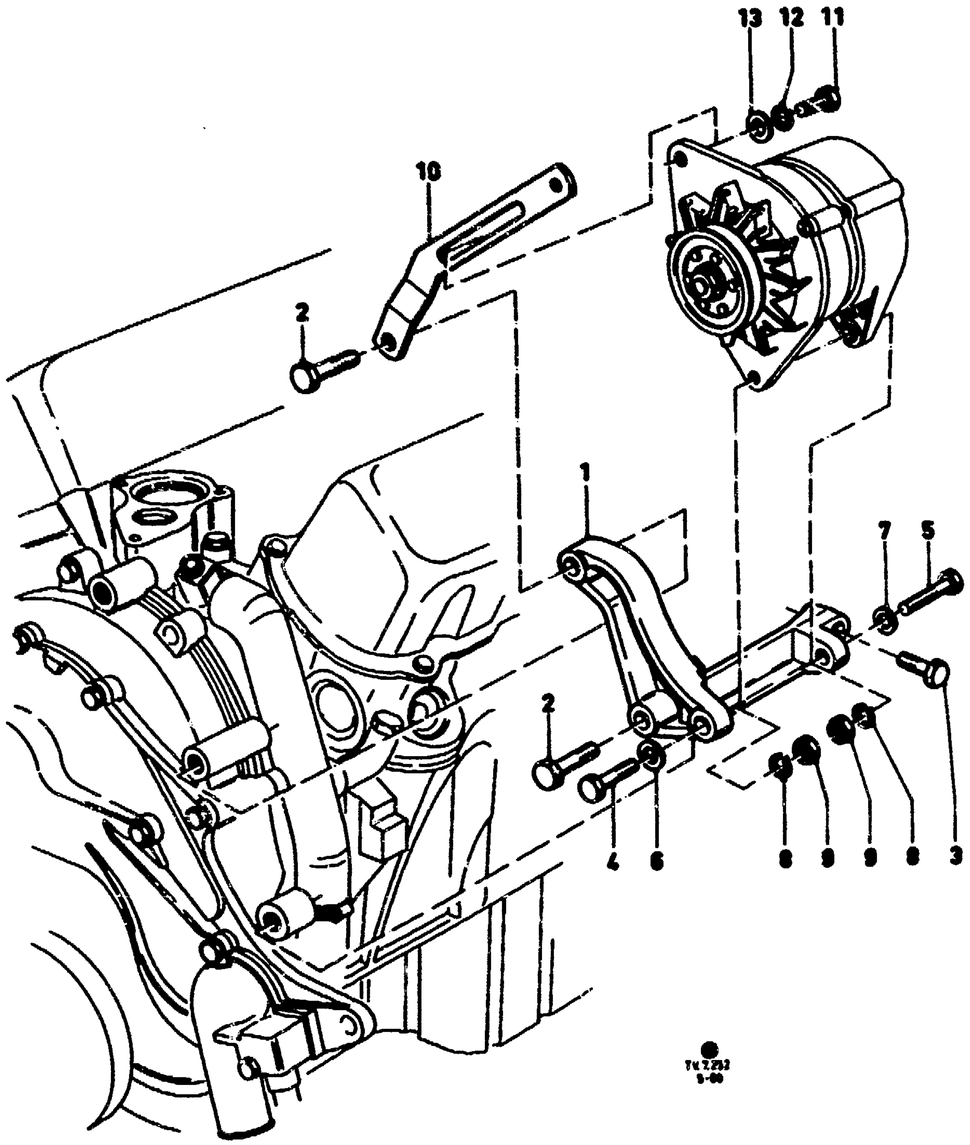

ALTERNATOR MOUNTINGS
BEFESTIGUNG DREHSTROMLICHTMASCHINE + "USA"
PIECES DE FIXATION – ALTERNATEUR TRIPHASE
PIEZAS DE SUJECION – ALTERNADOR TRIFASICO

ILL. REF	PART NAME TEILE-BEZEICHNUNG		MOD MOD	MOD.YEAR BAUJAHR	PROD PROD	FINIS NO. BESTELL-NR	QTY STK	PART NUMBER TEILE-NUMMER
1	BRACKET HALTER SUPPORT SOPORTE			0873-1274	D	1542050	1	74TF 10039 BA
	SECURING BRACKET AND ADJUSTMENT ARM TO ENGINE BEFESTIGUNG HALTER UND VERSTELLASCHE AN MOTOR FIXATION SUPPORT ET BARRETTE DE TENSION SUR MOTEUR SUJECION SOPORTE Y BRAZO DE AJUSTE A MOTOR							
2	BOLT -(HEX. HEAD)	M10 X 40		0873-1274	D	1542046	2	E 601313 S72
3	SECHSKANTSCHRAUBE VIS A TETE SIX PANS TORNILLO CON CABEZA HEXAGONAL	M10 X 35		0873-1274		+)	1	E 602070 S72
	SECURING ALTERNATOR TO BRACKET BEFESTIGUNG LICHTMASCHINE AN HALTER FIXATION ALTERNATEUR SUR SUPPORT SUJECION ALTERNADOR A SOPORTE							
4	BOLT -(HEX. HEAD)	M8 X 40		0873-1274	D	1456500	1	E 600213 S72
5	SECHSKANTSCHRAUBE VIS A TETE SIX PANS TORNILLO CON CABEZA HEXAGONAL	M8 X 50		0873-1274	D	1587154	1	E 600215 S100
6	WASHER -(FLAT)	8,4 X 20		0873-1274	D	1465378	1	E 630029 S71
7	UNTERLEGSCHEIBE RONDELLE PLATE ARANDELA PLANA	8,4 X 17		0873-1274	D	1444685	1	E 630027 S71
8	LOCKWASHER FEDERRING RONDELLE GROWER ARANDELA DE MUELLE	B8		0873-1274	D	1613374	2	E 630173 S71M
9	NUT -(HEX.) SECHSKANTMUTTER ECROU A SIX PANS TUERCA HEXAGONAL	M8		0873-1274	D	1436267	2	E 620013 S72
10	ARM -(BELT ADJUSTMENT) VERSTELLASCHE BARRETTE DE TENSION BRAZO DE AJUSTE			0873-1274	D	*1542048*	1	+)
	SECURING ADJUSTMENT ARM TO ALTERNATOR BEFESTIGUNG VERSTELLASCHE AN LICHTMASCHINE FIXATION BARRETTE DE TENSION SUR ALTERNATEUR SUJECION BRAZO DE AJUSTE A ALTERNADOR							
11	BOLT -(HEX. HEAD) SECHSKANTSCHRAUBE VIS A TETE SIX PANS TORNILLO CON CABEZA HEXAGONAL	M8 X 25		0873-1274	D	0202836	1	E 602188 S72
12	LOCKWASHER FEDERRING RONDELLE GROWER ARANDELA DE MUELLE	B8		0873-1274	D	1613374	1	E 630173 S71M
13	WASHER -(FLAT) UNTERLEGSCHEIBE	8,4 X 20		0873-1274	D	1465378	1	E 630029 S71

7.252

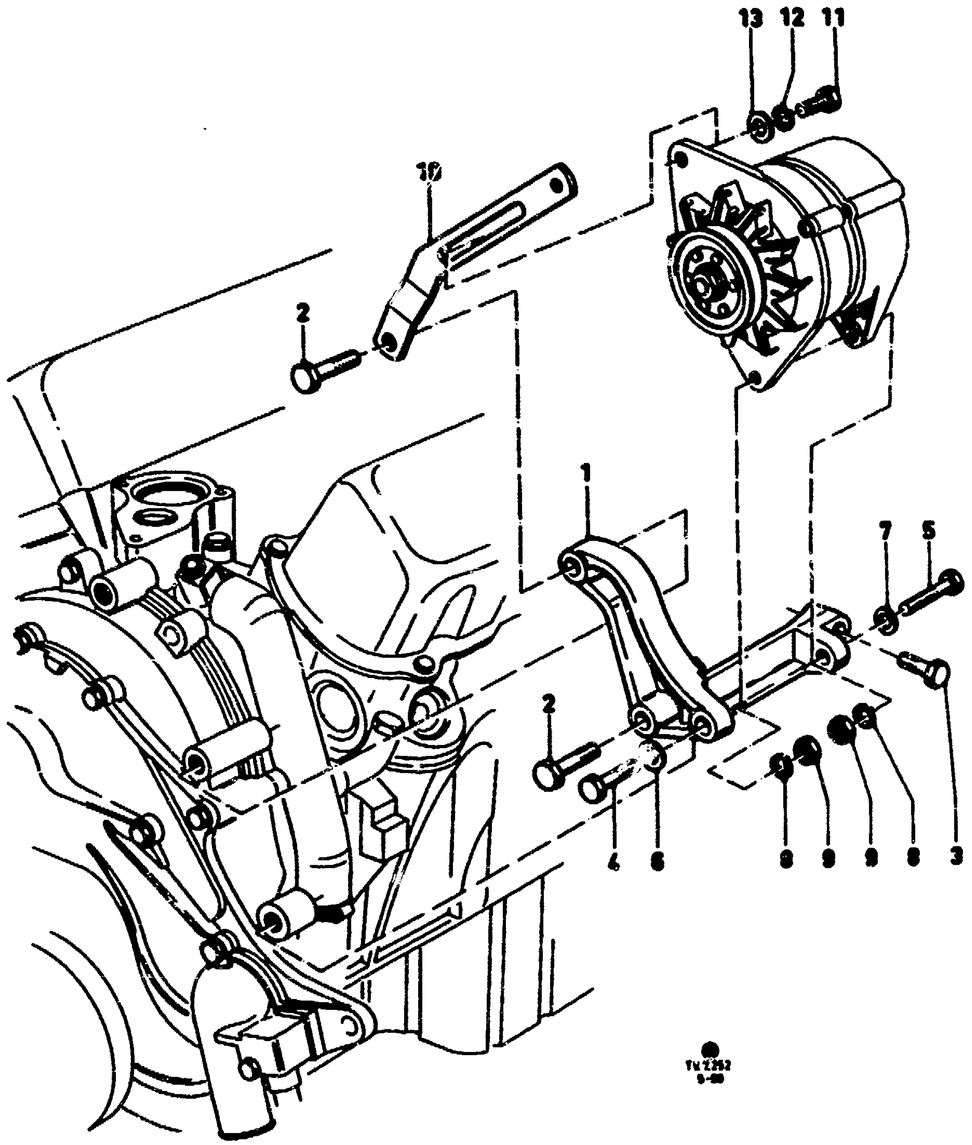

RONDELLE PLATE
ARANDELA PLANA

7

7.30	STARTER MOTOR ANLASSER DEMARREUR MOTOR DE ARRANQUE	–"GB" BOSCH	01
7.31	STARTER MOTOR ANLASSER DEMARREUR MOTOR DE ARRANQUE	BOSCH	04
7.32	STARTER MOTOR ANLASSER DEMARREUR MOTOR DE ARRANQUE	LUCAS TV23, 28	10

STARTER MOTOR – "GB" – DEMARREUR
ANLASSER – BOSCH – MOTOR DE ARRANQUE

7.30

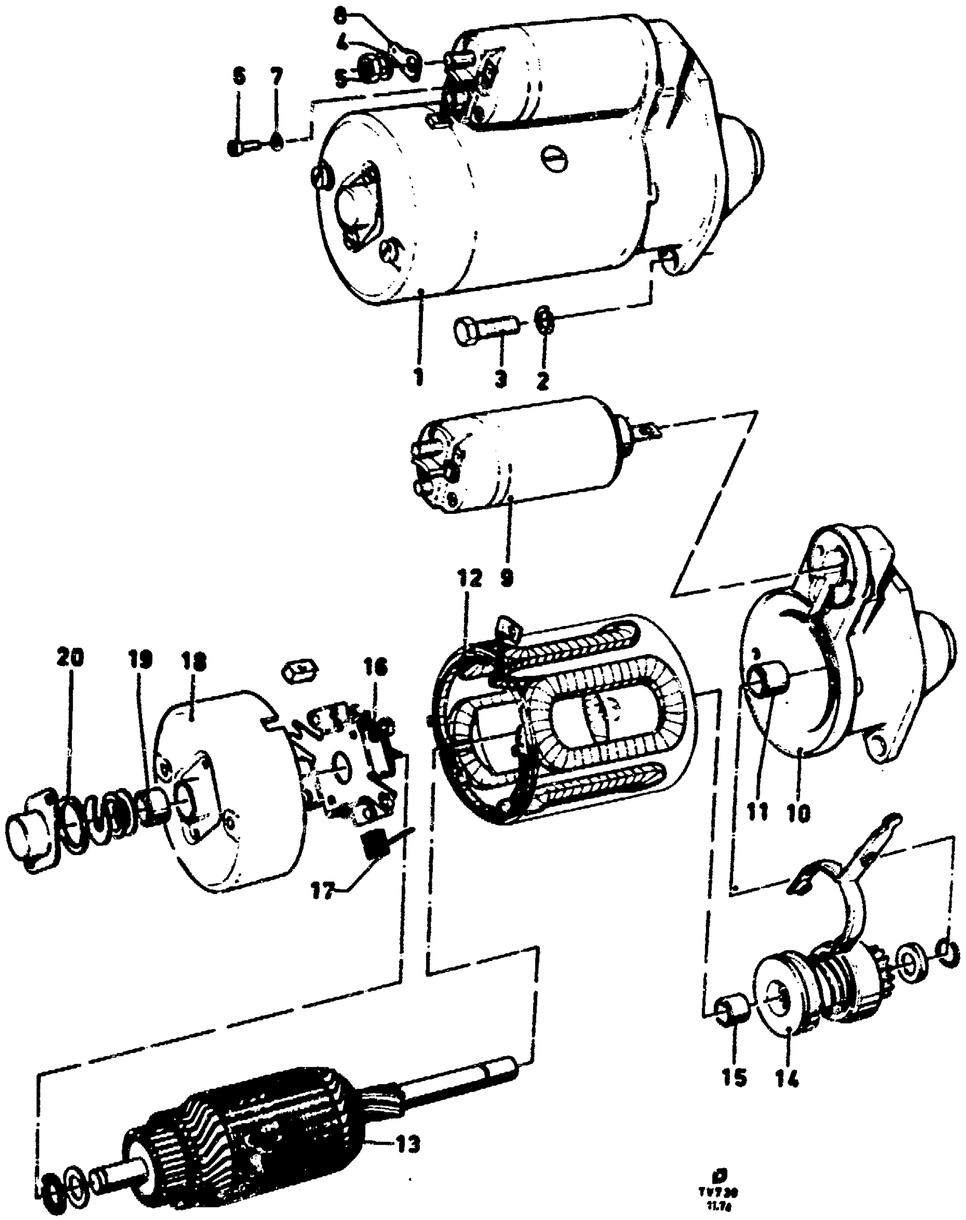

USE STARTER MOTOR:
VERWENDE ANLASSER:
UTILISEZ DEMARREUR:
EMPLEESE MOTOR DE ARRANQUE:

A) 08/66–07/67

B) USE STARTER MOTOR FROM GROUP 7.31
VERWENDE ANLASSER AUS GRUPPE 7.31
UTILISEZ DEMARREUR DU GROUPE 7.31
EMPLEESE MOTOR DE ARRANQUE DEL GRUPO 7.31

C) EXCEPT AUTOMATIC TRANSMISSION
NICHT FUER AUTOMATISCHES GETRIEBE
SAUF TRANSMISSION AUTOMATIQUE
NO PARA TRANSMISION AUTOMATICA

D) AUTOMATIC TRANSMISSION ONLY
NUR FUER AUTOMATISCHES GETRIEBE
UNIQUEMENT POUR TRANSMISSION AUTOMATIQUE
SOLO PARA TRANSMISION AUTOMATICA

ONLY FOR STARTER MOTOR:
NUR FUER ANLASSER:
UNIQUEMENT POUR DEMARREUR:
SOLO PARA MOTOR DE ARRANQUE:

E) 6V 11 405273
6V 11 425616
6V 11 436257

12V 11 409737
12V 11 436765
12V 11 444231
12V 11 444232
12V 11 448296
12V 11 448297

F) 6V 11 436349
12V 11 448167

G) 6V 11 405273

H) RECONDITIONED PART
AUSTAUSCHTEIL
PIECE RECONDITIONNEE
PIEZA REACONDICIONADA

ILL. REF	PART NAME / TEILE-BEZEICHNUNG			MOD MOD	MOD.YEAR BAUJAHR	PROD PROD	FINIS NO. BESTELL-NR	QTY STK	PART NUMBER TEILE-NUMMER
1	MOTOR ASSY -(STARTER) ANLASSER DEMARREUR MOTOR DE ARRANQUE								
	0,45PS/HP/CV	0,33 KW	6V		0862–0764		A) +)	1	11 405273
	0,45PS/HP/CV	0,33 KW	6V		0864–0766		A) +)	1	11 436257
	0,45PS/HP/CV	0,33 KW	6V		0766–0767	D	0425616)	1	11 425616
						D	H) 5003631)		R11 425616
	0,60PS/HP/CV	0,44 KW	6V	20	0864–0767	D	0436349	1	11 436349
	0,70PS/HP/CV	0,51 KW	12V		0862–0764		B) +)	1	11 409737
	0,70PS/HP/CV	0,51 KW	12V		0864–0766		B) +)	1	11 436765
	0,70PS/HP/CV	0,51 KW	12V		0866–0767		B) +)	1	11 444231

7.30

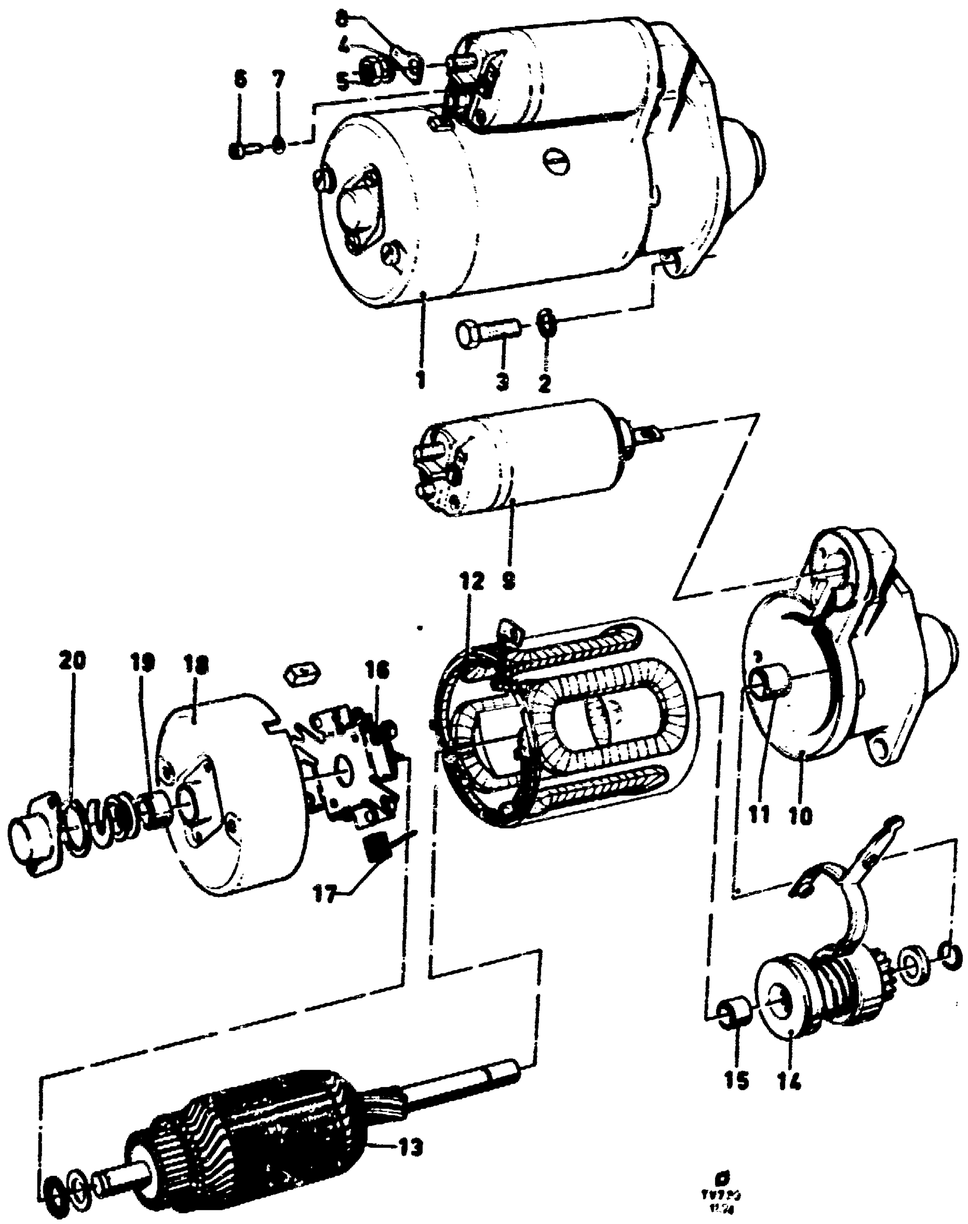

	0,70PS/HP/CV	0,51 KW	12V		0867-0770		B)	+)	1	11 448297
	0,80PS/HP/CV	0,59 KW	12V	20	0864-0766		B)	+)	1	11 436764
	0,80PS/HP/CV	0,59 KW	12V	20	0866-0767		B)	+)	1	11 444232
	0,80PS/HP/CV	0,59 KW	12V	17-	0867-0770		B)	+)	1	11 448296
	1,00PS/HP/CV	0,74 KW	12V	23	0867-0770		B)	+)	1	11 448167
	SECURING STARTER MOTOR BEFESTIGUNG ANLASSER FIXATION DEMARREUR SUJECION MOTOR DE ARRANQUE									
2	LOCKWASHER FEDERRING RONDELLE GROWER ARANDELA DE MUELLE		B10		0862-0770	D		1471160	2	E 630174 S71
3	BOLT -(HEX. HEAD) SECHSKANTSCHRAUBE VIS A TETE SIX PANS TORNILLO CON CABEZA HEXAGONAL		M10 X 25 M10 X 35	17-	0862-0770 0864-0770	D	C) D)	1621350 +)	2 2	E 602068 S200
	SECURING CABLE TO STARTER MOTOR BEFESTIGUNG ANLASSERKABEL AN ANLASSER FIXATION CABLE SUR DEMARREUR SUJECION CABLE A MOTOR DE ARRANQUE									
4	LOCKWASHER FEDERRING RONDELLE GROWER ARANDELA DE MUELLE		B8		0862-0770	D		1613374	1	E 630173 S71M
5	NUT -(HEX.) SECHSKANTMUTTER ECROU A SIX PANS TUERCA HEXAGONAL		M8		0862-0770	D		1436267	1	E 620013 S72
6	SCREW -(FILLISTER HEAD) LINSENKOPFSCHRAUBE VIS A TETE LENTIFORME TORNILLO CON CABEZA LENTICULAR		AM4 X 6		0862-0764			+)	1	
7	LOCKWASHER FEDERRING RONDELLE GROWER ARANDELA DE MUELLE		A4		0862-0764	D		+)	1	E 630150 S71
8	TERMINAL -(FLAT BLADE) FLACHSTECKER CONNECTEUR PLAT TERMINAL PLANO				0864-0770	D		0409921	1	11 409921
9	SOLENOID ASSY -(STARTER ACTUATING) EINRUECK-MAGNETSCHALTER CONTACTEUR DE DEMARREUR INTERRUPTOR DE SOLENOIDE		6V 12V		0862-0767 0862-0770	D D		0436281 0710173	1 1	11 436281 11 710173
10	COVER ASSY -(DRIVE END) ANTRIEBSLAGER SUPPORT DE LANCEUR TAPA LADO ACCIONAMIENTO	A = 82 MM A = 90 MM				D D	E) F)	*0446082* 1494344	1 1	+) 71BB 11130 AA
11	BUSH -(DRIVE END COVER) LAGERBUECHSE - ANTRIEBSLAGER COUSSINET - SUPPORT DE LANCEUR CASQUILLO DE COJINETE - TAPA LADO ACCIONAMIENTO			20-	0862-0770 0864-0770	D D	E) F)	1487244 1494346	1 1	69AB 11135 AA 71BB 11186 AA
12	COIL ASSY -(FIELD) ERREGERWICKLUNG									

7.30

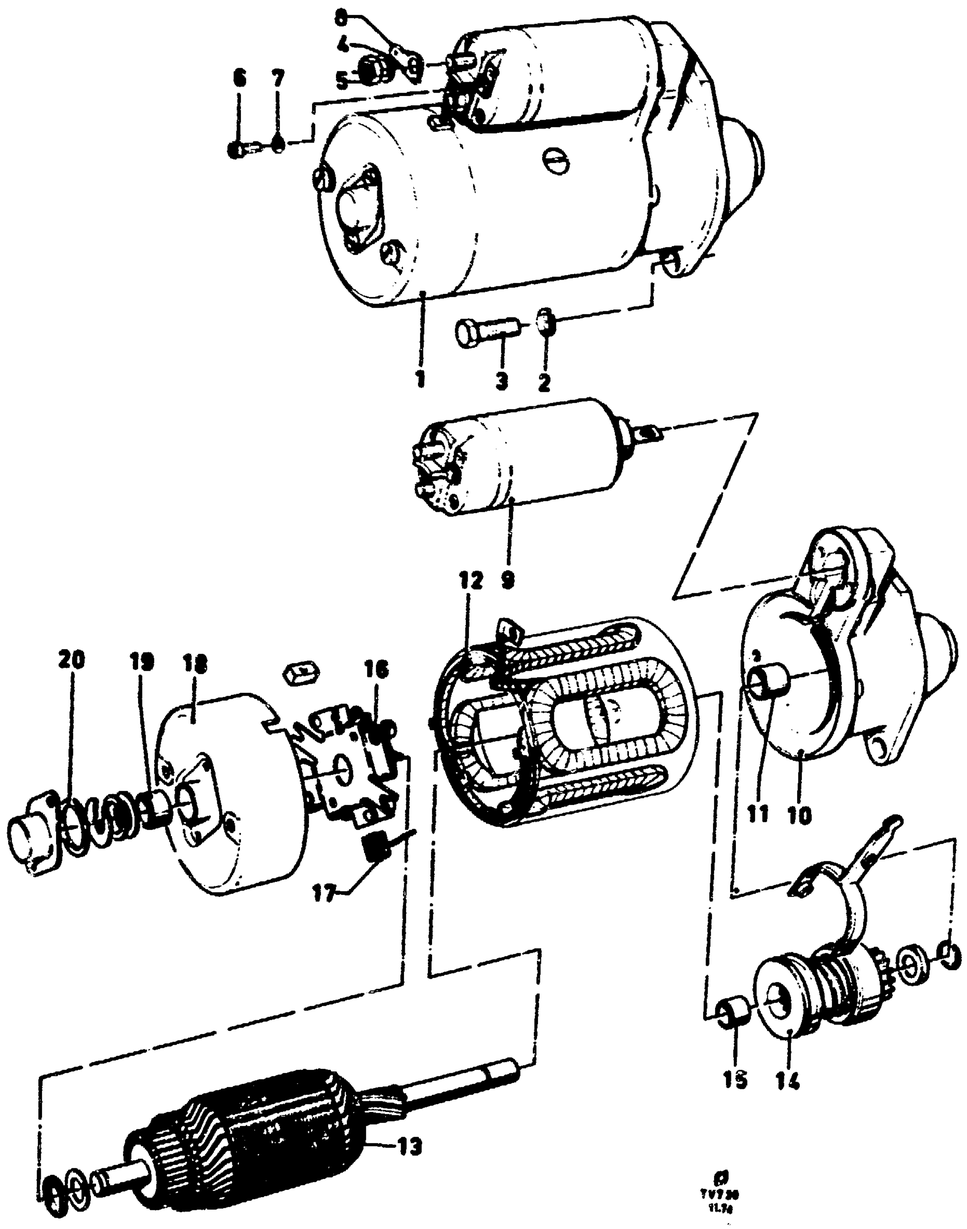

	BOBINE DE CHAMP BOBINA INDUCTORA										
	0,45PS/HP/CV	0,33 KW	6V		0862-0767	D		*0425130*	1	+)
	0,60PS/HP/CV	0,44 KW	6V	20	0864-0767			+)	1	11 436604
	0,70PS/HP/CV	0,51 KW	12V		0862-0770	D		*0425704*	1	+)
	0,80PS/HP/CV	0,59 KW	12V	17-	0864-0770	D		*0541708*	1	11 541708
	1,00PS/HP/CV	0,74 KW	12V	23	0867-0770	D		1494341	1	71BB 11082 AA
13	ARMATURE ASSY ANKER INDUIT INDUCIDO									
	0,45PS/HP/CV	0,33 KW	6V		0862-0767	D		*0541694*	1	+)
	0,60PS/HP/CV	0,44 KW	6V	20	0864-0767	D		+)	1	11 436607
	0,70PS/HP/CV	0,51 KW	12V		0862-0764		G)	+)	1	11 425705
	0,70/0,80PS/HP/CV	0,51/0,59 KW	12V		0864-0770	D		1487219	1	71BB 11005 DA
	1,00PS/HP/CV	0,74 KW	12V	23	0867-0770	D		*1494338*	1	+)
14	DRIVE ASSY		6V		0862-0767	D		0425132	1	11 425132
	ANLASSERGETRIEBE		12V		0862-0770	D		1487218	1	71BB 11350 AA
	LANCEUR ASS. ACOPLAMIENTO LIBRE, ARMADO									
15	BUSH -(STARTER MOTOR DRIVE) BUECHSE - ANLASSERGETRIEBE COUSSINET - LANCEUR CASQUILLO DE COJINETE - ACOPLAMIENTO LIBRE				0862-0770	D		1487233	1	69AB 11135 BA
16	HOLDER -(BRUSH)		6V		0862-0764	D	G)	0425875	1	11 425875
	SCHLEIFKOHLENHALTER		6V		0864-0767			+)	1	
	PORTE-BALAIS		12V		0862-0770			+)	1	
	PORTAESCOBILLAS									
17	BRUSH ASSY		6V		0864-0767	D		0541700	2	11 541700
	SCHLEIFKOHLE		12V		0862-0770	D		0541710	4	11 541710
	BALAI ESCOBILLA									
18	COVER ASSY -(BRUSH END)	A = 82 MM					E)	*1487236*	1	+)
	KOLLEKTORLAGER	A = 90 MM					F)	1494339	1	71BB 11049 AA
	PALIER COTE COLLECTEUR TAPA PORTAESCOBILLAS									
19	BUSH -(BRUSH END COVER)				0862-0770	D		0556666	1	11 556666
	LAGERBUECHSE - KOLLEKTORLAGER COUSSINET - PALIER C-T/ COLLECTEUR CASQUILLO DE COJINETE - TAPA PORTAESCOBILLAS									
20	GASKET -(CAP)				0862-0770			+)	1	11 541702
	GUMMIDICHTRING			23	0867-0770			+)	1	11 710174
	JOINT - CAPUCHON JUNTA - CAPUCHON									

7.31

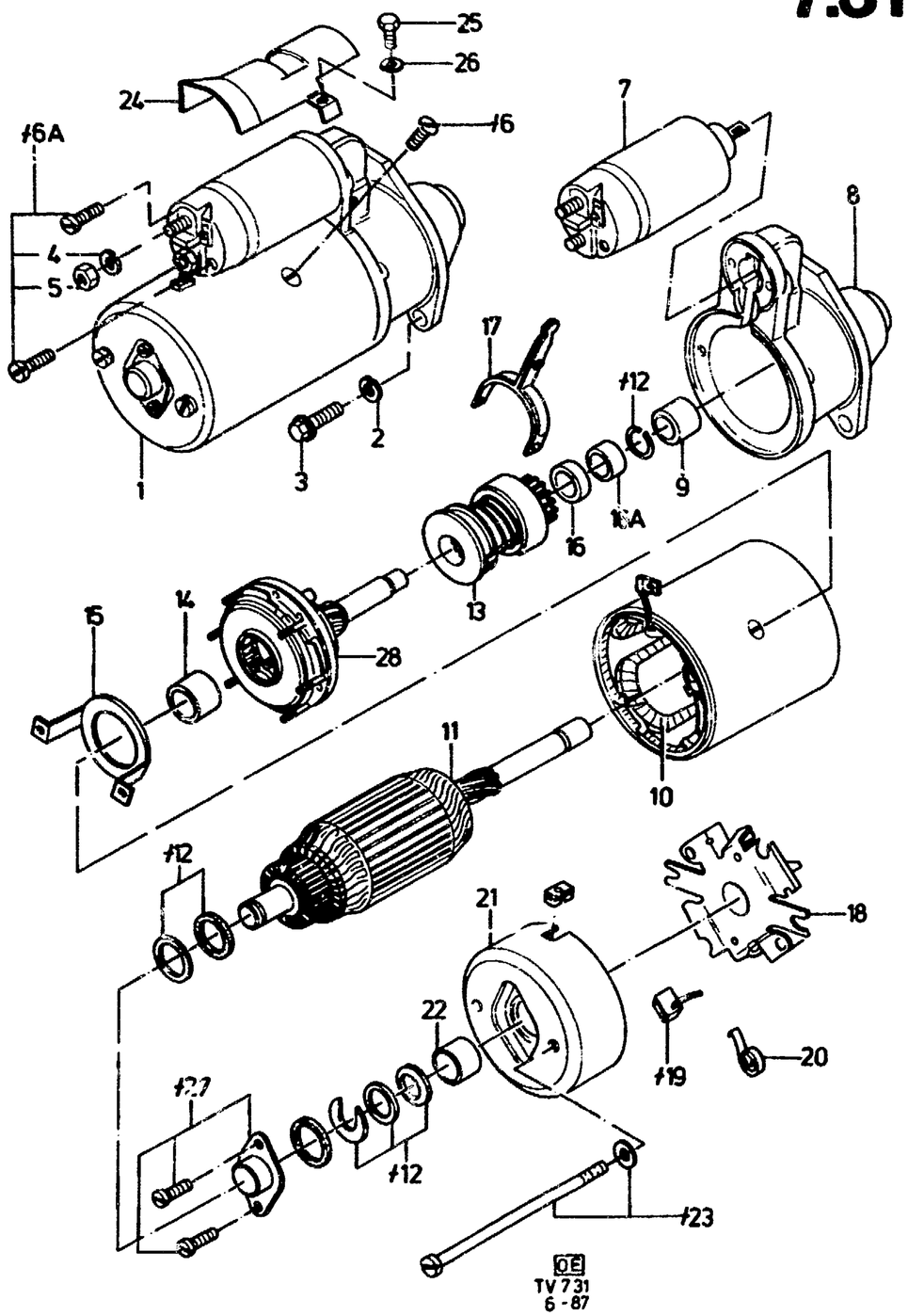

STARTER MOTOR / ANLASSER — BOSCH — DEMARREUR / MOTOR DE ARRANQUE

A) RECONDITIONED PART
AUSTAUSCHTEIL
PIECE RECONDITIONNEE
PIEZA REACONDICIONADA

B) INTERCHANGEABLE WITH LUCAS TYPE (SECTION 7.32)
WAHLWEISE AUSFUEHRUNG SIEHE 7.32
INTERCHANGEABLE AVEC TYPE LUCAS (GROUPE 7.32)
INTERCAMBIABLE CON TIPO LUCAS (GRUPO 7.32)

ILL. REF	PART NAME / TEILE-BEZEICHNUNG	MOD MOD	MOD.YEAR BAUJAHR	PROD PROD	FINIS NO. BESTELL-NR	QTY STK	PART NUMBER / TEILE-NUMMER
1	MOTOR ASSY -(STARTER) - 12V ANLASSER - 12V DEMARREUR - 12V MOTOR DE ARRANQUE - 12V						
	0,59 KW (0,8 PS/HP/CV)	20	0372-0277		+)	1	71BB 11000 LB
				D	A) 5003636	1	R71BB 11000 LB
	0,8 KW (1,1 PS/HP/CV)			D	6091923	1	82GB 11000 EA
				D	A) 5010212	1	R77BB 11000 BA
	0,85 KW (1,15 PS/HP/CV)			D	6091924	1	82GB 11000 FA
				D	A) 5003624	1	R77BB 11000 AA
	1,1 KW (1,5 PS/HP/CV)		-0885		B) 1568699	1	76EB 11000 AA
				D	A) 5003623	1	R76EB 11000 AA
			0885-		B) 1638243	1	86GB 11000 JA
	+"USA"			D	1569001	1	76EB 11000 BA
				D	A) 5007087	1	R76EB 11000 BA
	1,4 KW (2PS/HP/CV) 4 X 4				1630687	1	V85BB 11000 AA
	1,4 KW (2PS/HP/CV) GRANADA/SCORPIO				6127591	1	85GB 11000 DA
					A) 5014236	1	R85GB 11000 DA
	SECURING STARTER MOTOR BEFESTIGUNG ANLASSER FIXATION DEMARREUR SUJECION MOTOR DE ARRANQUE						
2	BOLT -(HEX. HEAD) - SPECIAL M10 X 28 SECHSKANTSCHRAUBE MIT KRAGEN M10 X 50 VIS A TETE SIX PANS SPECIALE TORNILLO CON CABEZA HEXAGONAL ESPECIAL		0869-		1484295 1604799	2/3 3	E 800209 S72 E 800178 S100
3	LOCKWASHER B10 FEDERRING RONDELLE GROWER ARANDELA DE MUELLE		0869-	D	0239125) 1467988)	2 2/3	34987 GS E 630174 S72
	SECURING CABLE TO STARTER MOTOR BEFESTIGUNG ANLASSERKABEL AN ANLASSER FIXATION CABLE SUR DEMARREUR SUJECION CABLE A MOTOR DE ARRANQUE						
4	LOCKWASHER B8 FEDERRING RONDELLE GROWER ARANDELA DE MUELLE		0869-		1613374	1	E 630173 S71M
5	NUT -(HEX.) M8 SECHSKANTMUTTER ECROU A SIX PANS		0869-		1613464	1	E 826268 S72M

7.31

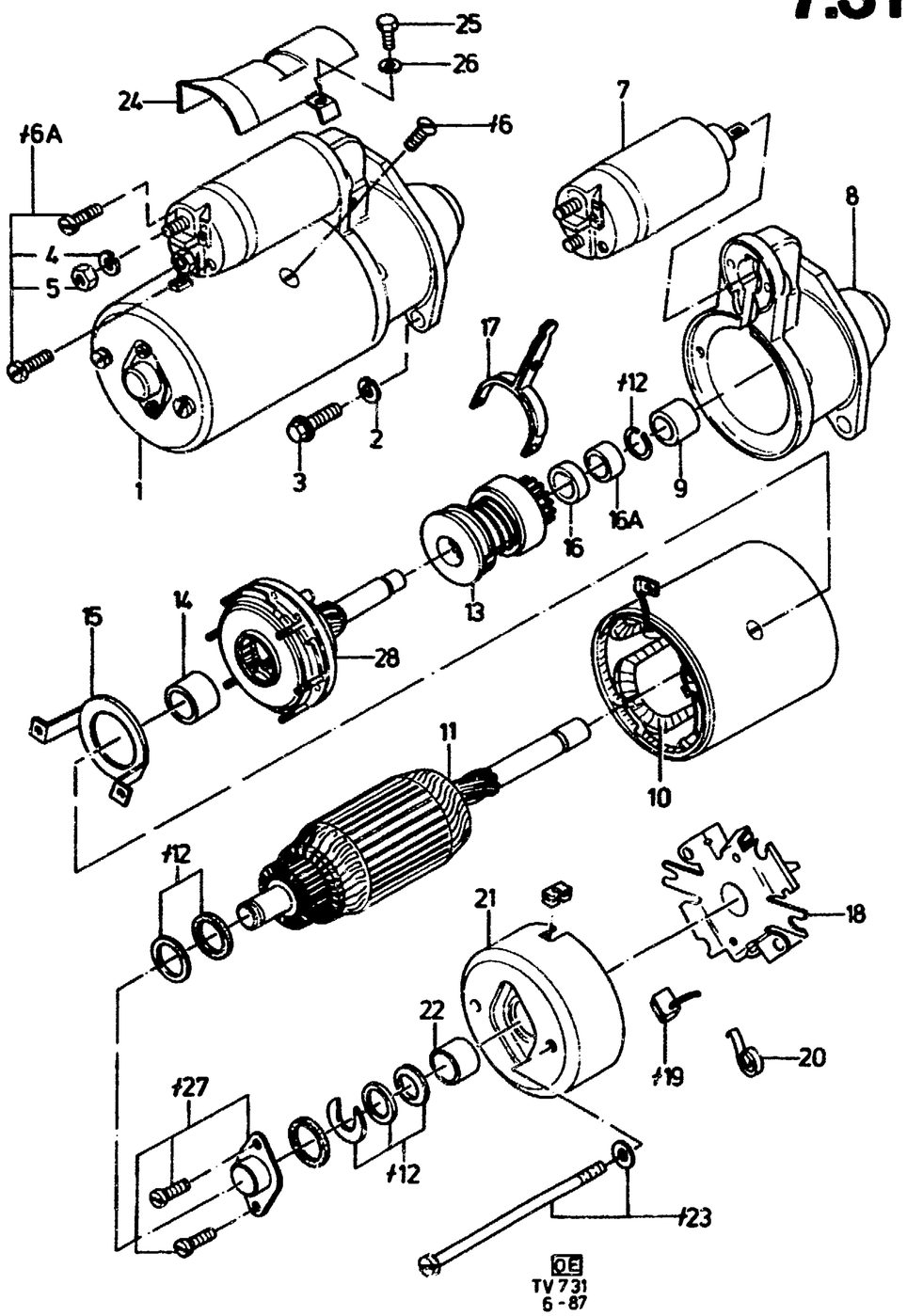

	TUERCA HEXAGONAL						
6	SET -(SCREW) SATZ SCHRAUBEN JEU DE VIS JUEGO DE TORNILLOS						
	FOR STARTER MOTOR: FUER ANLASSER: POUR DEMARREUR: PARA MOTOR DE ARRANQUE:						
	74EB 11000 BA			D	*6020925*	1	+)
	75EB 11000 BA			D	1487246	1	71BB 11K140 AA
	76EB 11000 AA			D	1487246	1	71BB 11K140 AA
	76EB 11000 BA			D	1487246	1	71BB 11K140 AA
	77BB 11000 AA/BA			D	+)	1	77BB 11K140 AA
	82GB 11000 EA/FA			GB	1576867	1	77BB 11K140 AA
6A	FOR STARTER MOTOR: FUER ANLASSER: POUR DEMARREUR: PARA MOTOR DE ARRANQUE:						
	76EB 11000 AA/BA				1569029	1	76EB 11K119 AA
	82GB 11000 EA/FA				6118830	1	82GB 11K119 AA
7	SOLENOIDE ASSY -(STARTER ACTUATING) EINRUECK-MAGNETSCHALTER CONTACTEUR DE DEMARREUR INTERRUPTOR DE SOLENOIDE						
	FOR STARTER MOTOR: FUER ANLASSER: POUR DEMARREUR: PARA MOTOR DE ARRANQUE:						
	71EB 11000 CA/LB/BA			D	1487227	1	71BB 11390 BA
	71EB 11000 LA/AA			D	0800660	1	69AB 11390 BA
	76EB 11000 AA/BA				1487227	1	71BB 11390 BA
	77BB 11000 AA/BA				1487227	1	71BB 11390 BA
	82GB 11000 EA/FA				6000901	1	73AB 11390 AA
	V86BB 11000 AA			N	1647154	1	V86BB 11390 AA
8	COVER ASSY -(DRIVE END) ANTRIEBSLAGER SUPPORT DE LANCEUR TAPA LADO ACCIONAMIENTO						
	FOR STARTER MOTOR: FUER ANLASSER: POUR DEMARREUR: PARA MOTOR DE ARRANQUE:						
	71EB 11000 CA/LB			D	1487212	1	71BB 11130 CA
	75EB 11000 BA			D	1487212	1	71BB 11130 CA
	71EB 11000 LA			D	*0446082*	1	+)
	71BB 11000 AA/BA			D	1494344	1	71BB 11130 AA
	76EB 11000 AA/BA				1569030	1	76EB 11130 AA
	74EB 11000 BA			D	6020924	1	74EB 11130 AA
	77BB 11000 AA/BA			D	1576869	1	77BB 11130 BA
	82GB 11000 EA/FA			D	6118832	1	82GB 11130 AA
9	BUSH -(DRIVE END COVER) BUECHSE - ANTRIEBSLAGER COUSSINET - SUPPORT DE LANCEUR CASQUILLO DE COJINETE - TAPA LADO ACCIONAMIENTO						
	FOR STARTER: FUER ANLASSER: POUR DEMARREUR: PARA MOTOR DE ARRANQUE:						
	71EB 11000 CA/LB/LA			D	1487244	1	69AB 11135 AA
	76EB 11000 AA/BA				1487244	1	69AB 11135 AA

7.31

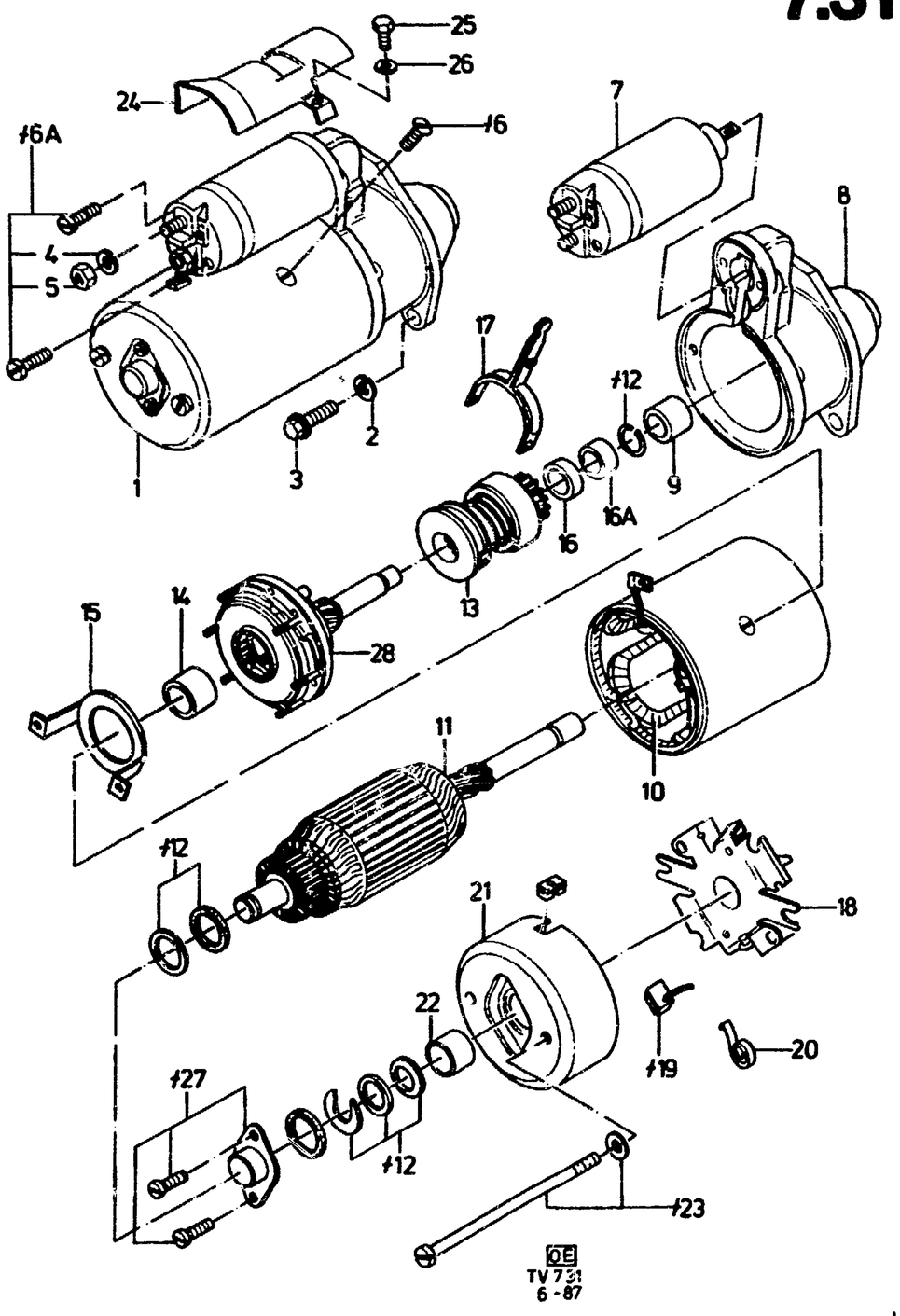

	71BB 11000 AA/BA			D	1494346	1	71BB 11186 AA
	74EB 11000 BA			D	1494346	1	71BB 11186 AA
	75EB 11000 BA			D	1494346	1	71BB 11186 AA
	77BB 11000 AA/BA			D	6000898	2	73AB 11135 AA
	82GB 11000 EA/FA				6000898	1	73AB 11135 AA
10	COIL ASSY -(FIELD)						
	ERREGERWICKLUNG						
	BOBINE DE CHAMP						
	BOBINA INDUCTORA						
	FOR STARTER MOTOR:						
	FUER ANLASSER:						
	POUR DEMARREUR:						
	PARA MOTOR DE ARRANQUE:						
	71EB 11000 CA			D	1487245	1	71BB 11082 BA
	71BB 11000 LA			D	*0541708*	1	+)
	71BB 11000 LB			D	6022630	1	71BB 11082 FA
	71BB 11000 AA/BA			D	1494341	1	71BB 11082 AA
	74EB 11000 BA			D	6020920	1	74EB 11082 AA
	75EB 11000 BA			D	1494341	1	71BB 11082 AA
	76EB 11000 AA/BA				1569027	1	76EB 11082 AA
	77BB 11000 AA			D	1576865	1	77BB 11082 AA
	77BB 11000 BA			D	1576866	1	77BB 11082 BA
	82GB 11000 EA			GB	6118825	1	82GB 11082 AA
	82GB 11000 FA				6118826	1	82GB 11082 BA
11	ARMATURE ASSY						
	ANKER						
	INDUIT						
	INDUCIDO						
	FOR STARTER MOTOR:						
	FUER ANLASSER:						
	POUR DEMARREUR:						
	PARA MOTOR DE ARRANQUE:						
	71EB 11000 CA			D	1487240	1	71BB 11005 BA
	71BB 11000 LB			D	1487240	1	71BB 11005 BA
	71BB 11000 LA			D	1487219	1	71BB 11005 DA
	71BB 11000 AA/BA			D	*1494338*	1	+)
	75EB 11000 BA			D	*1494338*	1	+)
	74EB 11000 BA			D	*1507155*	1	+)
	76EB 11000 AA/BA				1569023	1	76EB 11005 AA
	77BB 11000 AA			D	1576863	1	77BB 11005 AA
	77BB 11000 BA			D	6045604	1	77FB 11005 BA
	82GB 11000 EA			D	6118818	1	82GB 11005 AA
	82GB 11000 FA				6118819	1	82GB 11005 BA
#12	KIT -(ARMATURE INSTALLATION)						
	EINBAUSATZ ANKER						
	JEU D'INSTALLATION - INDUIT						
	JUEGO DE INSTALACION - INDUCIDO						
	FOR STARTER MOTOR:						
	FUER ANLASSER:						
	POUR DEMARREUR:						
	PARA MOTOR DE ARRANQUE:						
	71EB 11000 CA/LA/LB			D	1487234	1	71BB 11K126 BA
	71BB 11000 AA/BA			D	1494342	1	71BB 11K126 AA
	74EB 11000 BA			D	1494342	1	71BB 11K126 AA
	75EB 11000 BA			D	1494342	1	71BB 11K126 AA
	76EB 11000 AA/BA				1494342	1	71BB 11K126 AA
	77BB 11000 AA/BA			D	1487234	1	71BB 11K126 BA
	82GB 11000 EA/FA				6118831	1	82GB 11K126 AA
13	DRIVE ASSY						
	ANLASSERGETRIEBE						
	LANCEUR ASS.						
	ACOPLAMIENTO LIBRE, ARMADO						

7.31

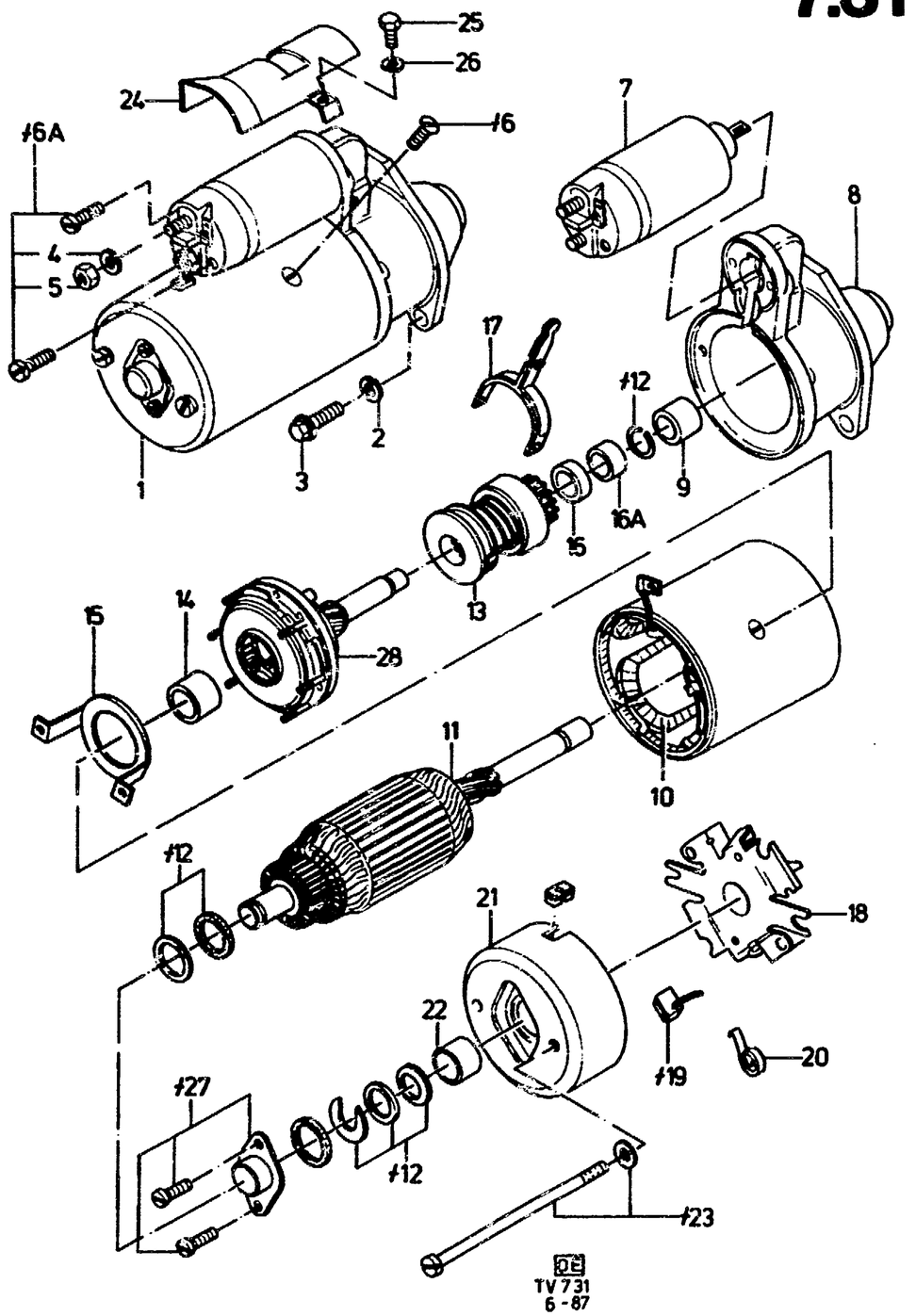

	FOR STARTER MOTOR:						
	FUER ANLASSER:						
	POUR DEMARREUR:						
	PARA MOTOR DE ARRANQUE:						
	71EB 11000 CA		D		1487226	1	71BB 11350 CA
	71BB 11000 LB		D		1487226	1	71BB 11350 CA
	71BB 11000 AA/BA/LA		D		1487218	1	71BB 11350 AA
	75EB 11000 BA		D		1487218	1	71BB 11350 AA
	74EB 11000 BA		D		6020926	1	74EB 11350 AA
	76EB 11000 AA/BA				6050312	1	77EB 11350 AA
	77BB 11000 AA/BA				6050312	1	77EB 11350 AA
	82GB 11000 EA/FA		D		6118837	1	82GB 11350 AA
	V86BB 11000 AA			N	1647153	1	V86BB 11350 AA
	85GB 11000 DA/86GB 11000 JA			N	1650538	1	87GB 11350 BA
14	BUSH -(STARTER MOTOR DRIVE)	0869-0881			1487233	1	69AB 11135 BA
	BUECHSE – ANLASSERGETRIEBE	0881–			6118835	2	82GB 11135 AA
	COUSSINET – LANCEUR						
	CASQUILLO DE COJINETE – ACOPLAMIENTO LIBRE						
15	BRACKET -(STARTER MOTOR DRIVE RETURN STOP)						
	ANSCHLAG – ANLASSERGETRIEBE						
	BUTEE – LANCEUR						
	TOPE – ACOPLAMIENTO LIBRE						
	FOR STARTER MOTOR:						
	FUER ANLASSER:						
	POUR DEMARREUR:						
	PARA MOTOR DE ARRANQUE:						
	71EB 11000 CA		D		1487247	1	+)
	71BB 11000 LB		D		1487247	1	+)
16	SEAL -(STARTER MOTOR DRIVE)						
	DICHTRING – ANLASSERGETRIEBE						
	JOINT – LANCEUR						
	SELLO – ACOPLAMIENTO LIBRE						
	FOR STARTER MOTOR:						
	FUER ANLASSER:						
	POUR DEMARREUR:						
	PARA MOTOR DE ARRANQUE:						
	71BB 11000 AA/BA/LA		D		1487214	1	71BB 11A101 AA
	75EB 11000 BA		D		1487214	1	71BB 11A101 AA
16A	RING – (STARTER MOTOR DRIVE STOP)		D		1572508	1	69AB 11222 AA
	ANSCHLAGRING – ANLASSERGETRIEBE						
	ANNEAU DE BUTEE – LANCEUR						
	ANILLO DE TOPE – ACOPLAMIENTO LIBRE						
17	LEVER ASSY -(STARTER MOTOR DRIVE ACTUATING)						
	EINRUECKHEBEL – ANLASSERGETRIEBE						
	FOURCHETTE DE COMMANDE – LANCEUR						
	HORQUILLA DE MANDO – ACOPLAMIENTO LIBRE						
	FOR STARTER MOTOR:						
	FUER ANLASSER:						
	POUR DEMARREUR:						
	PARA MOTOR DE ARRANQUE:						
	71EB 11000 CA/LB		D		1487229	1	71BB 11067 BA
	74EB 11000 BA		D		1487229	1	71BB 11067 BA
	76EB 11000 AA/BA				1487229	1	71BB 11067 BA
	71BB 11000 AA/BA/LA		D		1487221	1	69AB 11067 AA
	75EB 11000 BA		D		1487221	1	69AB 11067 AA
	77BB 11000 AA/BA		D		1576870	1	77BB 11067 AA
	82GB 11000 EA/FA				6118824	1	82GB 11067 AA
18	HOLDER -(BRUSH)						
	SCHLEIFKOHLENHALTER						
	PORTE-BALAIS						

7.31

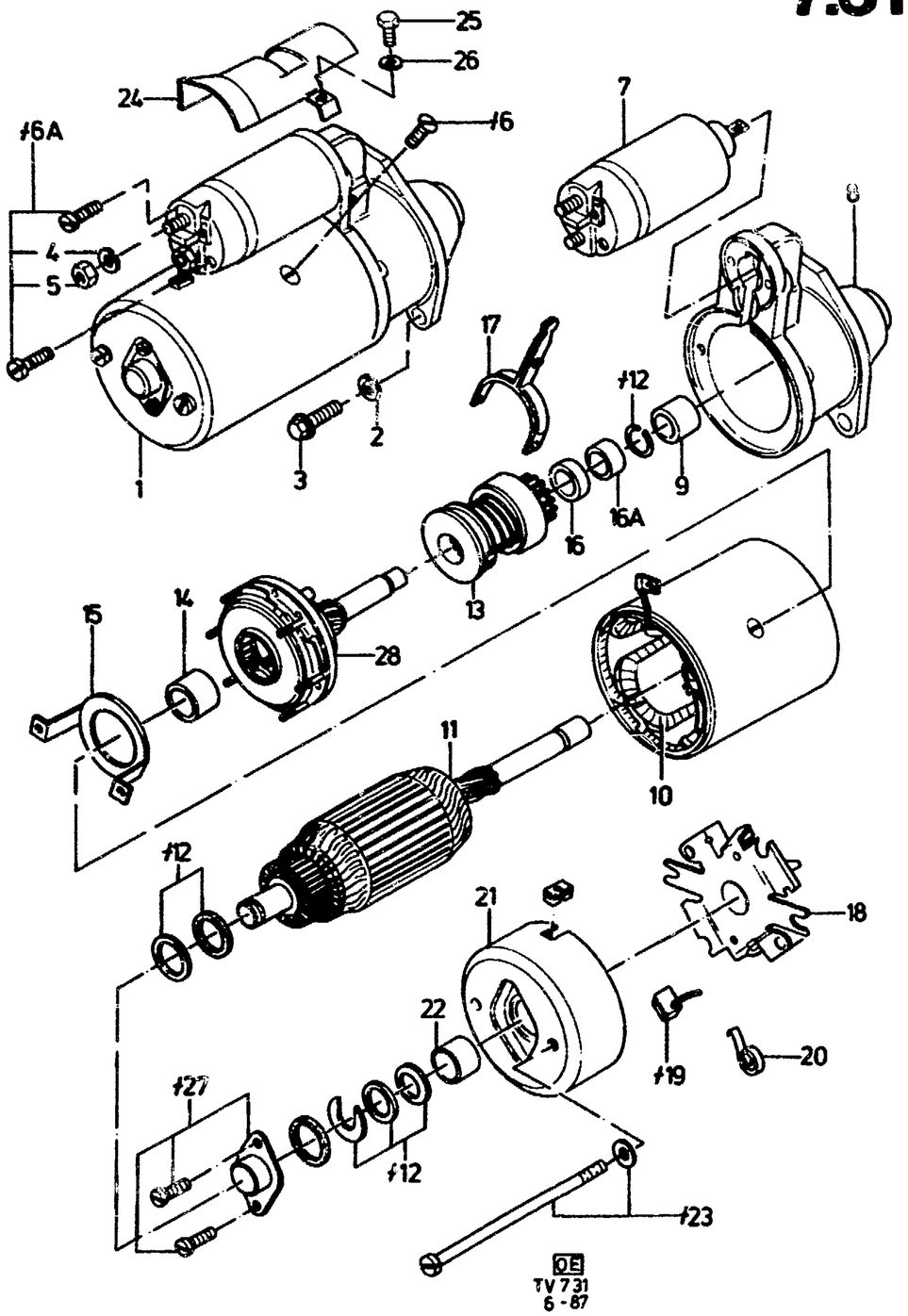

	PORTAESCOBILLAS						
	FOR STARTER MOTOR:						
	FUER ANLASSER:						
	POUR DEMARREUR:						
	PARA MOTOR DE ARRANQUE:						
	71EB 11000 CA/LB			D	1576873	1	77BB 11061 AA
	71BB 11000 AA/BA/LA			D	1487217	1	71BB 11061 AA
	75EB 11000 BA			D	1487217	1	71BB 11061 AA
	76EB 11000 AA/BA				1487217	1	71BB 11061 AA
	74EB 11000 BA			D	+)	1	74EB 11061 AA
	77BB 11000 AA/BA			D	1576873	1	77BB 11061 AA
	82GB 11000 EA/FA				6118823	1	82GB 11061 AA
	V86BB 11000 AA			N	1647152	1	V86BB 11061 AA
†19	SET –(BRUSHES)						
	SATZ SCHLEIFKOHLEN						
	JEU DE BALAIS						
	JUEGO DE ESCOBILLAS						
	FOR STARTER MOTOR:						
	FUER ANLASSER:						
	POUR DEMARREUR:						
	PARA MOTOR DE ARRANQUE:						
	71BB 11000 LA/LB/CA			D	1487230	1	71BB 11057 BA
	71BB 11000 AA/BA			D	*1494340*	1	+2) 1569025
	74EB 11000 BA			D	*1494340*	1	+2) 1569025
	75EB 11000 BA			D	*1494340*	1	+2) 1569025
	76EB 11000 AA/BA				1569025	1	76EB 11057 AA
	77BB 11000 AA/BA			D	1487230	1	71BB 11057 BA
	82GB 11000 EA/FA				6118821	1	82GB 11057 AA
20	SPRING –(BRUSHES)						
	FEDER – SCHLEIFKOHLEN						
	RESSORT DE BALAIS						
	RESORTE DE ESCOBILLAS						
	FOR STARTER MOTOR:						
	FUER ANLASSER:						
	FOUR DEMARREUR:						
	PARA MOTOR DE ARRANQUE:						
	71BB, 74EB, 75EB, 76EB			D	0800656	4	69AB 11059 AA
	77BB			D	1569026	4	76EB 11059 AA
	82GB				6118822	4	82GB 11059 AA
21	COVER ASSY –(BRUSH END)						
	KOLLEKTORLAGER						
	PALIER COTE COLLECTEUR						
	TAPA PORTAESCOBILLAS						
	FOR STARTER MOTOR:						
	FUER ANLASSER:						
	POUR DEMARREUR:						
	PARA MOTOR DE ARRANQUE:						
	71BB 11000 LA/LB/CA			D	*1487236*	1	+)
	71BB 11000 AA/BA			D	1494339	1	71BB 11049 AA
	74EB 11000 BA			D	1494339	1	71BB 11049 AA
	75EB 11000 BA			D	1494339	1	71BB 11049 AA
	76EB 11000 AA/BA				1494339	1	71BB 11049 AA
	77BB 11000 AA/BA				6000892	1	73AB 11049 AA
	82GB 11000 EA/FA				6118820	1	82GB 11049 AA
22	BUSH –(BRUSH END COVER)	0869–0881			0800658	1	69AB 11135 CA
	BUECHSE – KOLLEKTORLAGER	0881–			6118836	2	82GB 11135 BA
	COUSSINET – PALIER COTE COLLECTEUR						
	CASQUILLO DE COJINETE – TAPA PORTAESCOBILLAS						
†23	KIT – (THROUGH BOLTS)						
	SATZ GEHAEUSESCHRAUBEN						
	JEU DE VIS D'ASSEMBLAGE						

7.31

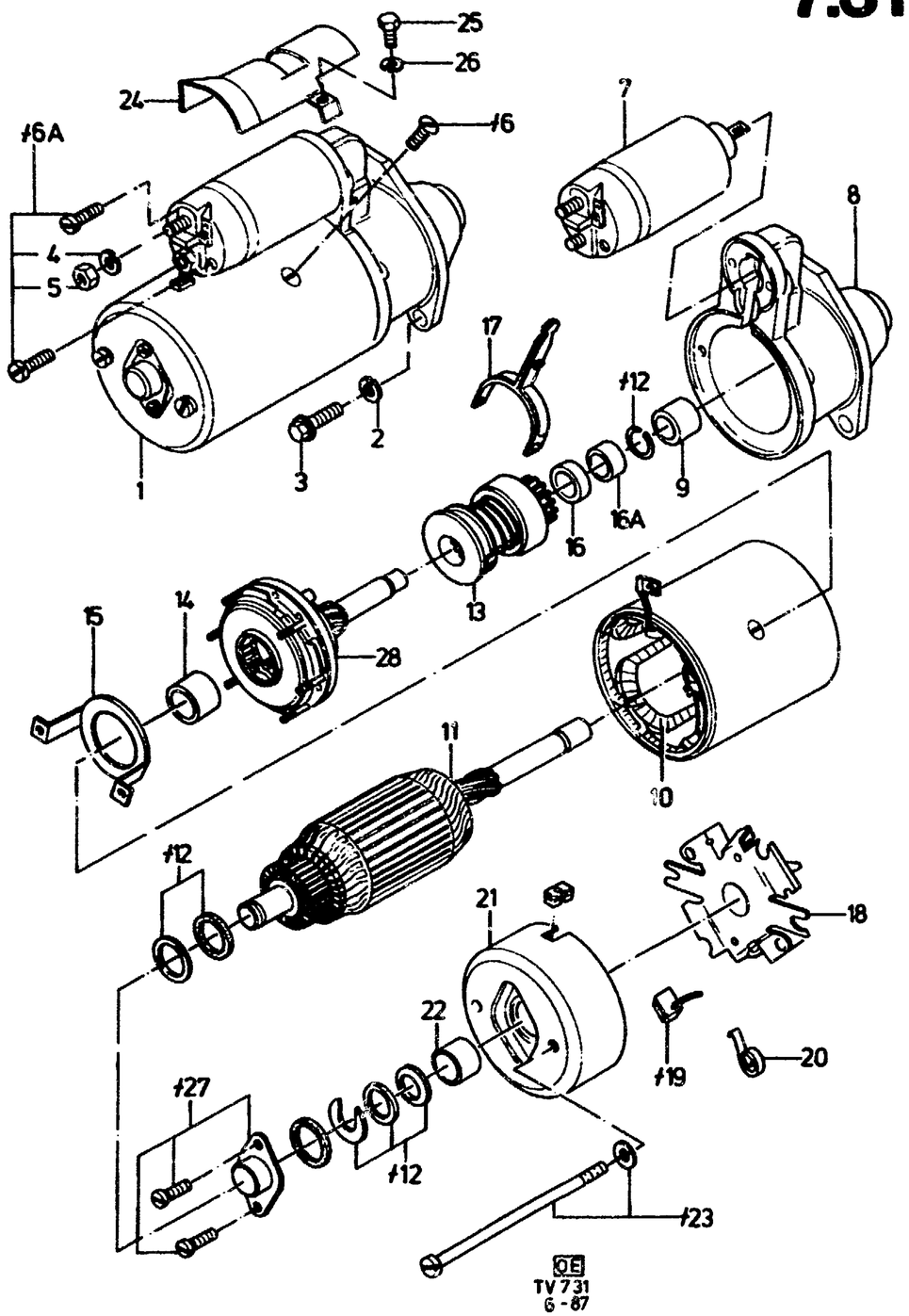

	JUEGO DE TORNILLOS DE MONTAJE							
	FOR STARTER MOTOR: FUER ANLASSER: POUR DEMARREUR: PARA MOTOR DE ARRANQUE:							
	76EB 11000 AA/BA					1569028	1	76EB 11K118 AA
	77BB 11000 AA				D	*1576871*	1	+)
	77BB 11000 BA				D	1571290	1	77FB 11K118 AA
	82GB 11000 EA				D	6118829	1	82GB 11K118 BA
	82GB 11000 FA				D	6118828	1	82GB 11K118 AA
24	SHIELD – (STARTER MOTOR HEAT) HITZESCHILD – ANLASSER TOLE D'ISOLEMENT THERMIQUE – DEMARREUR CHAPA DE AISLAMIENTO TERMICO – MOTOR DE ARRANQUE	GRANADA	281	0976–	D	1516540	1	72GB 11A059 AA
	SECURING HEAT SHIELD BEFESTIGUNG HITZESCHILD FIXATION TOLE D'ISOLEMENT THERMIQUE SUJECION CHAPA DE AISLAMIENTO TERMICO							
25	BOLT – (HEX. HEAD) SECHSKANTSCHRAUBE VIS A TETE SIX PANS TORNILLO CON CABEZA HEXAGONAL	M5 X 8	28	0976–		1505276	2	E 602142 S72
26	LOCKWASHER FEDERRING RONDELLE GROWER ARANDELA DE MUELLE	A5	28	0976–	D	1490004	2	E 630151 S71
†27	KIT – (COVER) SATZ ABDECKKAPPE JEU DE PIECES – CAPUCHON JUEGO DE PIEZAS – CAPUCHON					*1576872*	1	+)
28	CARRIER ASSY – (PLANET) PLANETENGETRIEBE ENGRENAGE PLANETAIRE ENGRANAJE PLANETARIO							
	FOR STARTER MOTOR: FUER ANLASSER: FOUR DEMARREUR: PARA MOTOR DE ARRANQUE:							
	85GB 11000 DA/86GB 11000 JA/V85BB 11000 AA					1650537	1	87GB 11K190 AA

7.32

STARTER MOTOR — LUCAS — DEMARREUR
ANLASSER — TV23, 28 — MOTOR DE ARRANQUE

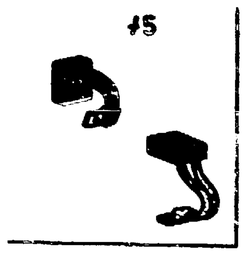

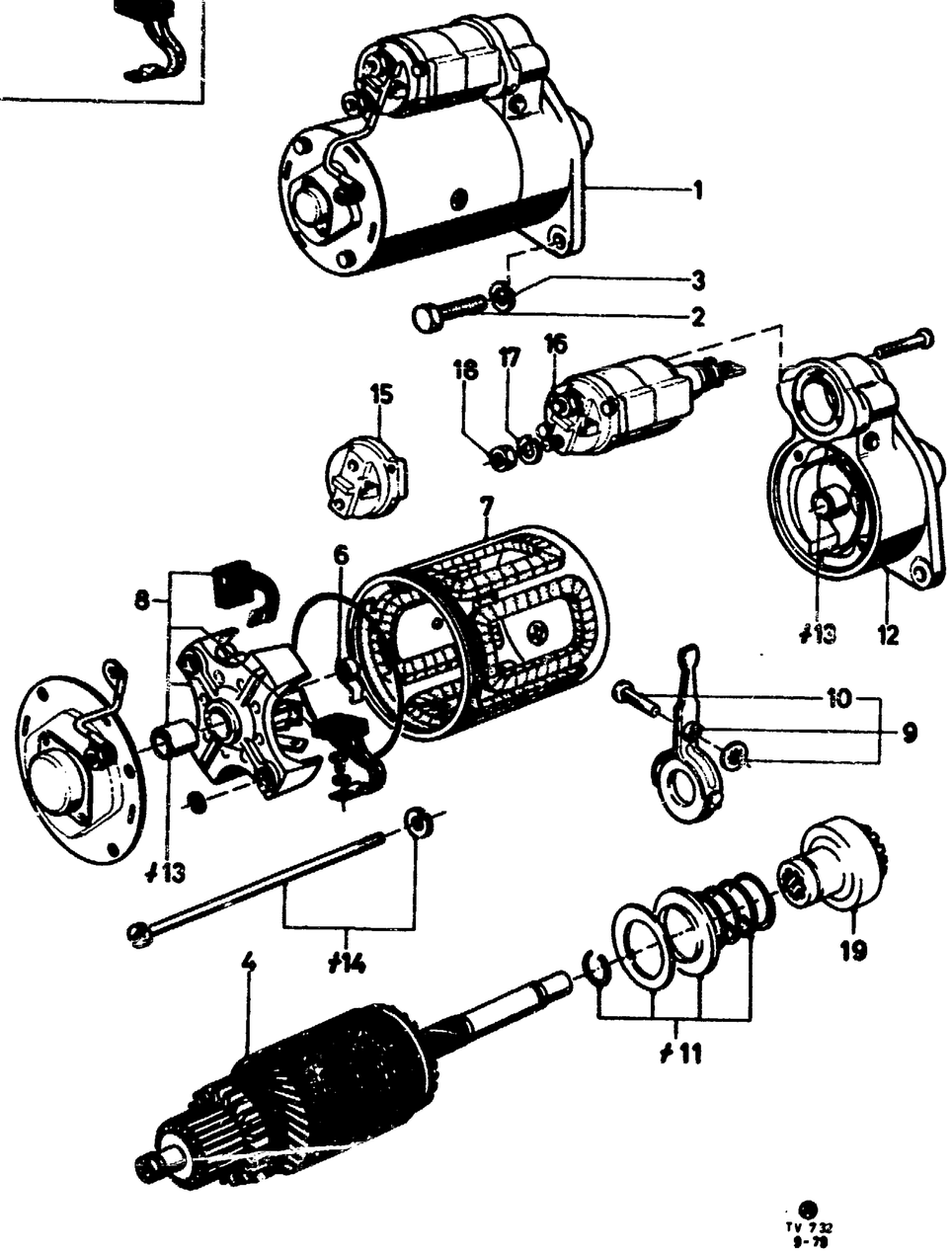

A) RECONDITIONED PART
AUSTAUSCHTEIL
PIECE RECONDITIONNEE
PIEZA REACONDICIONADA

B) INTERCHANGEABLE WITH BOSCH TYPE (SECTION 7.31)
WAHLWEISE AUSFUEHRUNG SIEHE 7.31
INTERCHANGEABLE AVEC TYPE BOSCH (GROUPE 7.31)
INTERCAMBIABLE CON TIPO BOSCH (GRUPO 7.31)

ILL. REF	PART NAME / TEILE-BEZEICHNUNG		MOD MOD	MOD.YEAR BAUJAHR	PROD PROD	FINIS NO. BESTELL-NR	QTY STK	PART NUMBER TEILE-NUMMER
1	MOTOR ASSY - (STARTER)		23	-0583	GB	A) 5003625	1	R78GB 11000 AA
	ANLASSER		23	-0384	GB	B) *6130465*	1	+2) 1627915
	DEMARREUR		23	0384-		B) 1627915	1	78GB 11000 AC
	MOTOR DE ARRANQUE	RHD	28	0877-0679	GB	B) +)	1	78GB 11000 BC
		RHD	28	0877-0679	GB	A) *5003853*	1	+2) 5008972
		RHD	28			A) 5008972	1	R82GB 11000 AA
		RHD	28	0679-0881	GB	B) +)	1	78GB 11000 BD
	GRANADA, SIERRA	RHD	28		GB	B) *6130472*	1	+)
2	BOLT M10X28 SECHSKANTSCHRAUBE VIS TORNILLO			0877-		1434295	2	E 800209 S72
3	LOCKWASHER FEDERRING RONDELLE GROWER ARANDELA DE MUELLE			0877-		1467988	2	E 630174 S72
4	ARMATURE ASSY		23	0877-		1576878	1	78GB 11005 AA
	ANKER		28	0877-		1487425	1	71BB 11005 CA
	INDUIT INDUCIDO							
#5	SET - (BRUSHES)		23	0877-		1555597	1	73BB 11057 AA
	SATZ SCHLEIFKOHLEN		28	0877-0679		1529841	1	72GB 11057 BA
	JEU DE BALAIS		28	0679-	GB	1487428	1	71BB 11057 CA
	JUEGO DE ESCOBILLAS							
6	SPRING - (BRUSH) FEDER - SCHLEIFKOHLE RESSORT DE BALAI RESORTE DE ESCOBILLA					+)		
7	COIL ASSY - (FIELD)		23	0877-	D	1555595	1	73BB 11K123 AA
	ERREGERWICKLUNG		23	0877-	GB	1587861	1	79VB 11K123 AA
	BOBINE DE CHAMP		28	0877-	GB	1564243	1	75GB 11K123 BA
	BOBINA INDUCTORA							
8	HOLDER - (BRUSH)		23	0877-		1485978	1	70AB 11K008 AA
	SCHLEIFKOHLENHALTER		28	0877-		1487427	1	71BB 11049 CA
	PORTE-BALAIS PORTAESCOBILLAS							
9	LEVER ASSY - (STARTER MOTOR DRIVE ACTUATING)							
	EINRUECKHEBEL - ANLASSERGETRIEBE			0877-	D	*1564237*	1	+)
	FOURCHETTE DE COMMANDE - LANCEUR							
	HORQUILLA DE MANDO - ACOPLAMIENTO LIBRE							
10	PIN		23	0877-		1555587	1	73BB 11K186 AA
	BOLZEN		28	0877-	D	1487442	1	71BB 11139 BA
	AXE							

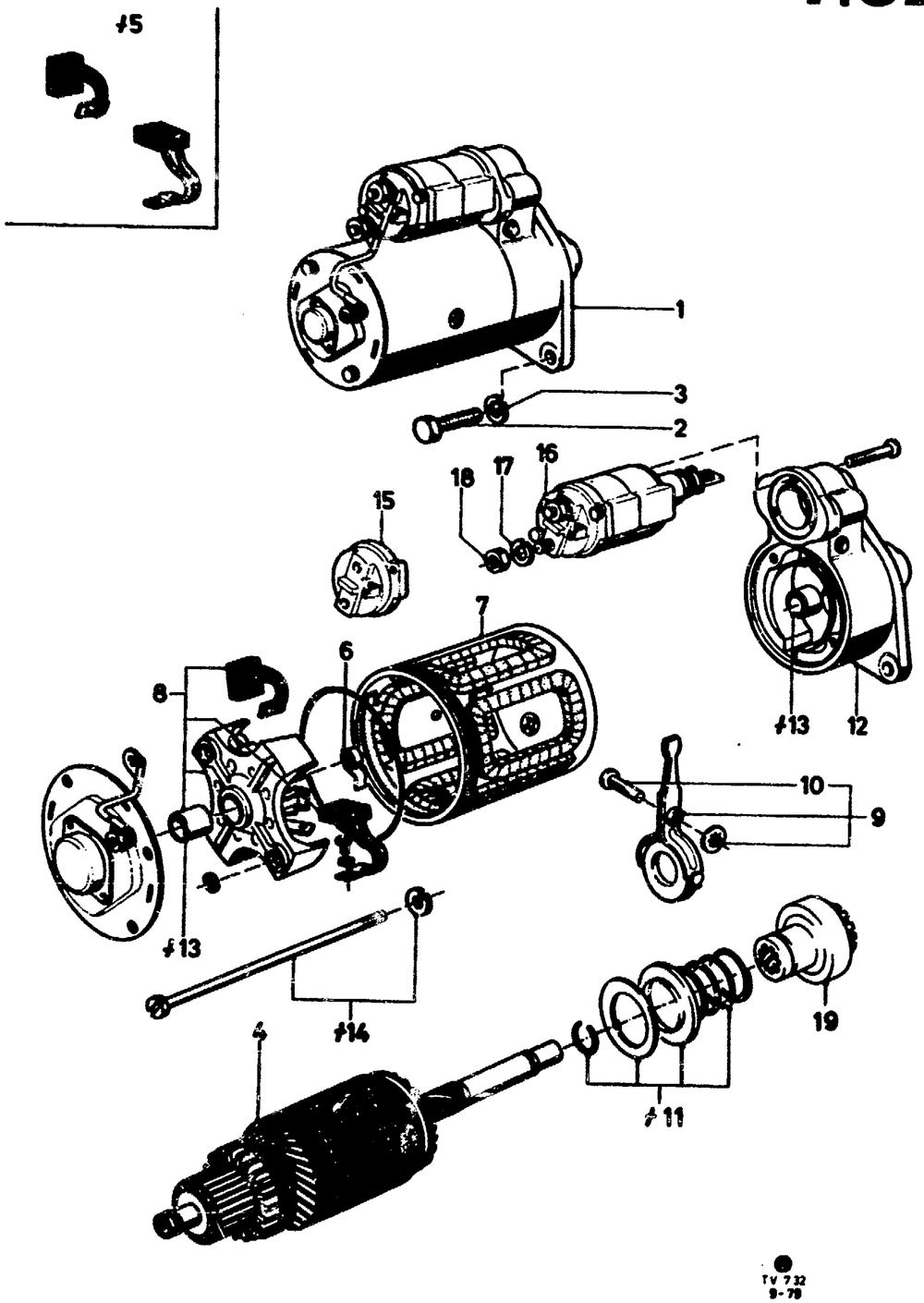

	PERNO							
≠11	KIT – (ACTUATING LEVER) SATZ EINRUECKHEBEL JEU DE PIECES – FOURCHETTE DE COMMANDE JUEGO DE PIEZAS – HORQUILLA DE MANDO		0877–		1487444	1	71BB 11198 BA	
12	COVER ASSY – (DRIVE END) ANTRIEBSLAGER SUPPORT DE LANCEUR TAPA LADO ACCIONAMIENTO	23 28	0877– 0877–	GB	1576880 1576875	1 1	78GB 11130 BA 78GB 11130 AA	
≠13	KIT – (BUSHES) SATZ BUECHSEN JEU DE COUSSINETS JUEGO DE CASQUILLOS	23 28	0877– 0877–	 GB	1517315 1560560	1 1	715F 11K175 AA 71BB 11K175 AA	
14	THROUGH – BOLT WITH LOCKWASHER GEHAEUSESCHRAUBE MIT FEDERRING TIGE D'ASSEMBLAGE AVEC RONDELLE GROWER VARILLA DE MONTAJE CON ARANDELA DE MUELLE	23 28	0877– 0877–	GB GB	+) 1564242	2 2	78GB 11K118 AA 75GB 11K118 AA	
15	HOUSING GEHAEUSE BOITIER CAJA	23 28	0877– 0877–	 GB	1555589 +)	1 1	73BB 11K178 AA 75EB 11453 AA	
16	SOLENOIDE ASSY – (STARTER ACTUATING) MAGNETSCHALTER CONTACTEUR DE DEMARREUR INTERRUPTOR DE SOLENOIDE	23 28	0877– 0877–	 GB	1487446 1487447	1 1	71BB 11390 DA 71BB 11390 EA	
17	LOCKWASHER FEDERRING RONDELLE GROWER ARANDELA DE MUELLE		0877–		1613374	2	E 630173 S71M	
18	NUT M8 SECHSKANTMUTTER ECROU TUERCA		0877–		1436267	2	E 620013 S72	
19	DRIVE ASSY ANLASSERGETRIEBE LANCEUR ASS. ACOPLAMIENTO LIBRE, ARMADO	23 28	0877– 0877–	GB GB	1576881 1576874	1 1	78GB 11A108 BA 78GB 11A108 AA	
(≠20)	REPAIR KIT – (FIXING PARTS) REPARATURSATZ BEFESTIGUNGSTEILE NECESSAIRE DE REPARATION – PIECES DE FIXATION JUEGO DE REPARACION – PIEZAS DE SUJECION	23 28	0877– 0877–	 	1555591 1487366	1 1	73BB 11K140 AA 71BB 11K140 DA	
(≠21)	KIT – (SEALING) SATZ DICHTUNGEN JEU DE JOINTS JUEGO DE JUNTAS	23 28	0877– 0877–	GB 	1576879 1529846	1 1	78GB 11K179 AA 72GB 11K179 AA	

7

7.40	DISTRIBUTOR CHART UEBERSICHTSTABELLE ZUENDVERTEILER DISTRIBUTEUR D'ALLUMAGE DISTRIBUIDOR DE ENCENDIDO	–"GB" TV12–17	01
7.400	DISTRIBUTOR ZUENDVERTEILER DISTRIBUTEUR D'ALLUMAGE DISTRIBUIDOR DE ENCENDIDO	–"GB" TV12–17	04
7.401	DISTRIBUTOR ZUENDVERTEILER DISTRIBUTEUR D'ALLUMAGE DISTRIBUIDOR DE ENCENDIDO	–"GB" TV12–17	05
7.402	DISTRIBUTOR ZUENDVERTEILER DISTRIBUTEUR D'ALLUMAGE DISTRIBUIDOR DE ENCENDIDO	–"GB" TV12–17	06
7.403	DISTRIBUTOR ZUENDVERTEILER DISTRIBUTEUR D'ALLUMAGE DISTRIBUIDOR DE ENCENDIDO	–"GB" TV12–17	07
7.404	DISTRIBUTOR ZUENDVERTEILER DISTRIBUTEUR D'ALLUMAGE DISTRIBUIDOR DE ENCENDIDO	–"GB" TV12–17	09
7.405	DISTRIBUTOR ZUENDVERTEILER DISTRIBUTEUR D'ALLUMAGE DISTRIBUIDOR DE ENCENDIDO	–"GB" TV12–17	10
7.406	DISTRIBUTOR ZUENDVERTEILER DISTRIBUTEUR D'ALLUMAGE DISTRIBUIDOR DE ENCENDIDO	–"GB" TV12–17	11
7.407	DISTRIBUTOR ZUENDVERTEILER DISTRIBUTEUR D'ALLUMAGE DISTRIBUIDOR DE ENCENDIDO	–"GB"	13
7.408	DISTRIBUTOR ZUENDVERTEILER DISTRIBUTEUR D'ALLUMAGE DISTRIBUIDOR DE ENCENDIDO	–"GB"	14
7.409	DISTRIBUTOR ZUENDVERTEILER DISTRIBUTEUR D'ALLUMAGE DISTRIBUIDOR DE ENCENDIDO	–"GB"	15

7.40

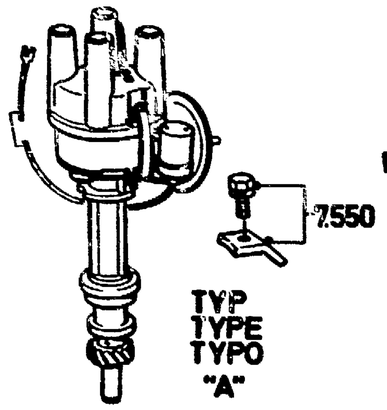

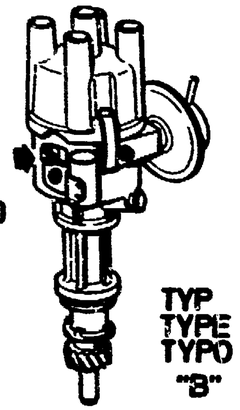

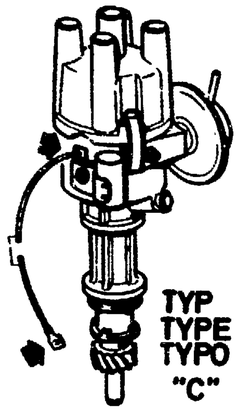

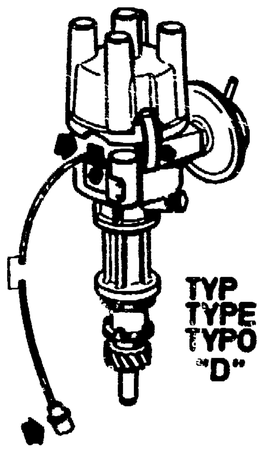

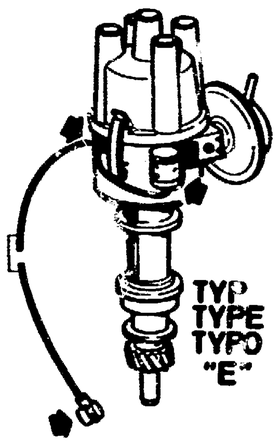

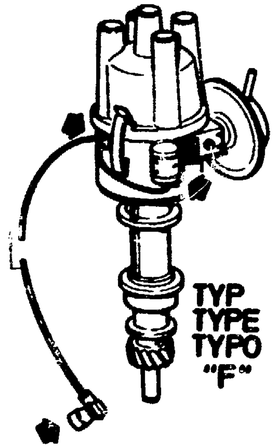

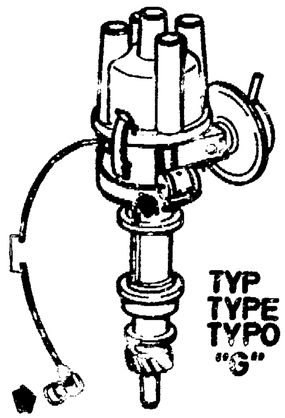

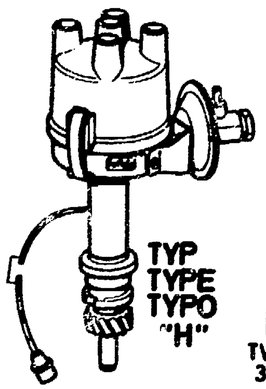

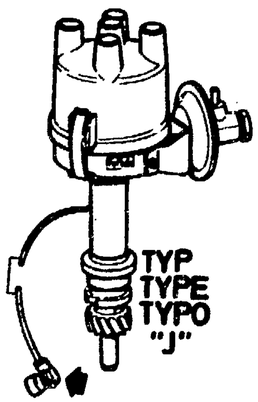

OE
TV 740
3 - 86

DISTRIBUTOR CHART – "GB"
UEBERSICHTSTABELLE ZUENDVERTEILER TV12–17
DISTRIBUTEUR D'ALLUMAGE
DISTRIBUIDOR DE ENCENDIDO

ILL. REF	PART NAME TEILE–BEZEICHNUNG		MOD MOD	MOD.YEAR BAUJAHR	PROD PROD	FINIS NO. BESTELL–NR	QTY STK	PART NUMBER TEILE–NUMMER
	12M/15M							
	TV12L29	7.400	A	0862–0864	D	0425805	1	11 425805
	TV12L29	7.401	B	0864–0865		+2)	1	11 425583
	TV12L29	7.402	E	0865–0766		+2)	1	11 464365
	TV12L29	7.403	G	0864–0766	D	5000297	1	A730X 12100 FA
	TV12L33	7.401	B	0966–0867		+2)	1	11 425583
	TV12L33	7.402	E	0966–0867		+2)	1	11 464367
	TV12L33	7.404	H	0867–0268		+2)	1	C7KH 9510 A
	TV12L33	7.402	E	0867–0268	D	0800598	1	69TM 12100 BA
	TV12L33	7.405	J	0268–0568	D	1519543)	1	72VB 12100 DA
	TV12L33	7.403	G	0268–0568	D	5000290)	1	A730X 12100 MA
	TV13L37	7.406	B	0866–0867		+2)	1	11 464185
	TV13L37	7.406	C	0866–0867		+2)	1	11 464266
	TV13L37	7.406	D	0867–0868		+2)	1	11 464274
	TV13L37	7.402	E	0867–0868		+2)	1	11 464367
	TV13L37	7.404	H	0868–0869		+2)	1	C7KH 12100 A
	TV13L37	7.402	E	0868–0370	D	0800598	1	69TM 12100 BA
	TV13L37	7.405	J	0370–0770	D	1519543	1	72VB 12100 DA
	TV13L37	7.403	G	0370–0770	D	5000290	1	A730X 12100 MA
	TV13H39	7.406	D	0867–0868		+2)	1	11 447043
	TV13H39	7.402	E	0867–0868		+2)	1	11 447069
	TV13H39	7.404	H	0868–0869		+2)	1	C8GH 12100 D
	TV13H39	7.402	E	0869–0370		0801045	1	69TM 12100 JA
	TV13H39	7.403	G	0370–0770		*5000281*	1	+)
	TV15L37	7.400	A	0862–0864	D	0425807	1	11 425807
	TV15L37	7.401	B	0864–0865		+2)	1	11 425583
	TV15L37	7.402	E	0865–0766		+2)	1	11 464365
	TV15L37	7.403	G	0864–0766	D	5000297	1	A730X 12100 FA
	TV15L40	7.406	BCD	0866–0869		+2)		
	TV15L40	7.404	H	0867–0869		+2)	1	11 464416
	TV15L40	7.402	E	0869–0770		+2)	1	11 464365
	TV15L40	7.403	G	0866–0770	D	5000297	1	A730X 12100 FA
	TV15H40	7.400	A	0862–0764	D	0425806	1	11 425806
	TV15H48	7.401	B	0864–0765		+)	1	11 425816
	TV15H48	7.407	C	0864–0366		+)	1	11 446132
	TV15H48	7.403	G	0366–0766	D	+)	1	A720X 12100 AA
	TV15H48	7.408	CD	0866–0867		+2)		
	TV15H48	7.402	E	0867–0868		+2)		
	TV15H48	7.404	H	0868–0869		+2)		11 464417
	TV15H48	7.402	E	0866–0370	D	0800595	1	69TM 12100 HA
	TV15H48	7.403	G	0370–0770	D	5000291	1	A730X 12100 NA
	TV17H51	7.406	D	0867–0967		+2)	1	11 447043
	TV17H51	7.402	E	0867–0967		+2)	1	11 447069
	TV17H51	7.404	H	0967–0268		+2)	1	C8GH 12100 D
	TV17H51	7.402	E	0268–0568		+2)	1	69TM 12100 JA
	TV17H51	7.403	G	0568–0868	D	5000281	1	A730X 12100 KA
	TV17H55	7.402	E	0868–0869		+2)		
	TV17H55	7.402	E	0869–0370	D	1482941	1	71TM 12100 DA
	TV17H55	7.403	G	0370–0770	D	5000271	1	A72TF 12100 ALA

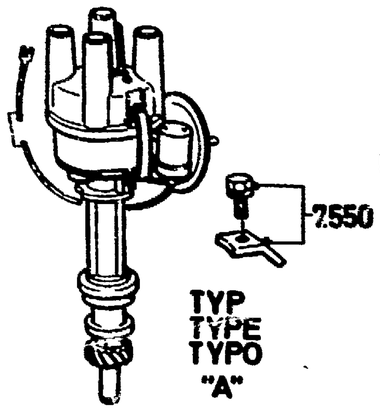

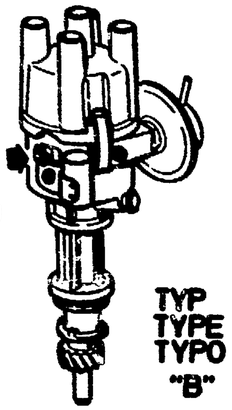

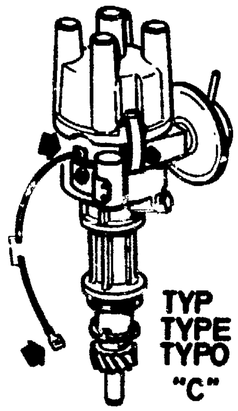

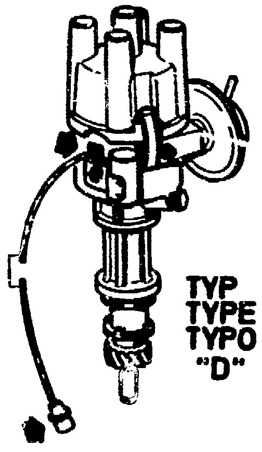

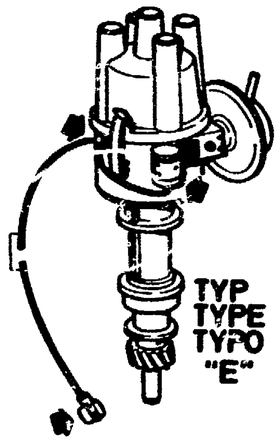

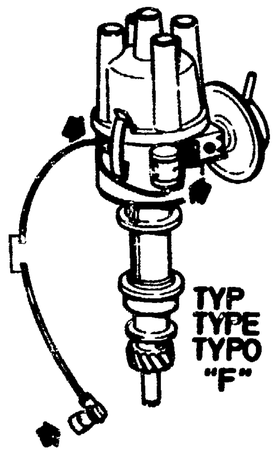

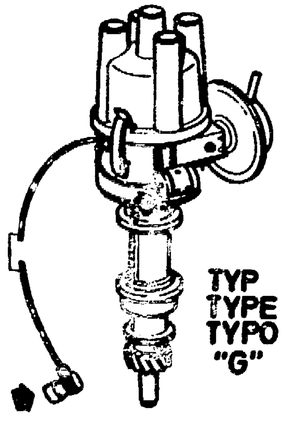

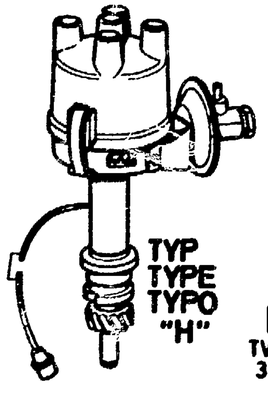

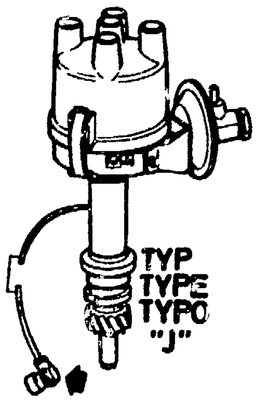

D.E
TV 7.40
3 - 86

TV15L44	7.406	BCD	0864–0867		+2)		
TV15L44	7.402	E	0867–0869		+2)	1	11 447067
TV15L44	7.402	E	0867–0671	D	0800597	1	69TM 12100 CA
TV15L44	7.403	G	0671–1271	D	5000276	1	A730X 12100 JA
TV17L48	7.401	B	0864–0865		+2)	1	11 544135
TV17L48	7.408	CD	0865–0866		+2)		
TV17L48	7.402	E	0865–0868		+2)	1	11 447068
TV17L48	7.404	H	0868–1270		+2)	1	C7CH 12100 C
TV17L48	7.405	J	1270–1271	D	1519542)	1	72VB 12100 FA
TV17L48	7.403	G	1270–1271	D	5000270)	1	A72TF 12100 AKA
TV17H51	7.401	B	0864–0865		+2)	1	11 544135
TV17H51	7.408	C	0864–0865		+2)	1	11 444912
TV17H51	7.406	D	0865–0365		+2)	1	11 447043
TV17H51	7.402	E	0865–0366		+2)	1	11 447069
TV17H51	7.404	H	0366–0866		+2)	1	C8GH 12100 D
TV17H51	7.402	E	0366–0867		+2)	1	69TM 12100 JA
TV17H51	7.403	G	0867–0868	D	5000281	1	A730X 12100 KA
TV17H55	7.402	E	0868–0870		+2)		
TV17H55	7.402	E	0869–1270	D	1482941	1	71TM 12100 DA
TV17H55	7.403	G	1270–1271	D	5000271	1	A72TF 12100 ALA

CAPRI

TV13L37	7.406	CD	1268–0870		+2)		
TV13L37	7.402	E	0869–0870		+2)	1	11 464367
TV13L37	7.402	E	0870–1270	D	0800598	1	69TM 12100 BA
TV13L37	7.409	F	1270–0871		+2)	1	72TF 12100 GA
TV13L37	7.403	G	0871–0872	D	5000290	1	A730X 12100 MA
TV13H39	7.406	D	1268–0869		+2)		
TV13H39	7.402	E	1268–0871		+2)		
TV13H39	7.409	F	0871–0472		+2)		
TV13H39	7.403	G	0472–0872	D	5000281	1	A730X 12100 KA
TV15L44	7.406	BCD	1268–0870		+2)		
TV15L44	7.402	E	0870–0871		+2)	1	11 447067
TV15L44	7.402	E	0871–0472	D	0800597	1	69TM 12100 CA
TV15L44	7.403	G	0472–0872	D	5000276	1	A730X 12100 JA
TV15H48	7.402	E	1268–0869		+2)	1	11 464570
TV15H48	7.404	H	0869–0870		+2)	1	11 464417
TV15H48	7.402	E	0870–1271	D	0800595	1	69TM 12100 HA
TV15H48	7.409	F	0871–0372		+)	1	72TF 12100 YA
TV15H48	7.403	G	0372–0872	D	5000291	1	A730X 12100 NA
TV17H55	7.402	E	1268–0870		+2)		
TV17H55	7.402	E	0870–0871	D	1482941	1	71TM 12100 DA
TV17H55	7.409	F	0871–0472		+)	1	72TF 12100 EA
TV17H55	7.403	G	0472–0872	D	5000271	1	A72TF 12100 ALA

TRANSIT

TV12L33	7.401	B	0965–1265		+2)	1	11 425583
TV12L33	7.402	E	0965–1265		+2)	1	11 464367
TV12L33	7.404	H	1265–0366		+2)	1	C7KH 12100 A
TV12L33	7.402	E	0965–0366	D	0800598	1	69TM 12100 BA
TV12L33	7.405	J	0366–0766	D	1519543)	1	72VB 12100 DA
TV12L33	7.403	G	0366–0766	D	5000290)	1	A730X 12100 MA
TV13L37	7.401	B	0866–0867		+2)	1	11 425583
TV13L37	7.402	E	0867–0869		+2)	1	11 464367
TV13L37	7.404	H	0869–0870		+2)	1	C7KH 12100 A
TV13L37	7.402	E	0869–0870	D	0800598	1	69TM 12100 BA
TV13L37	7.405	J	0870–1270	D	1519543)	1	72VB 12100 DA
TV13L37	7.403	G	0870–1270	D	5000290)	1	A730X 12100 MA

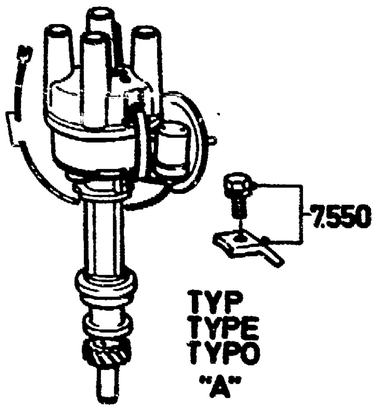

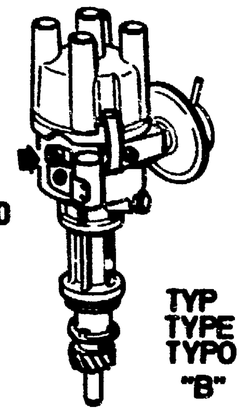

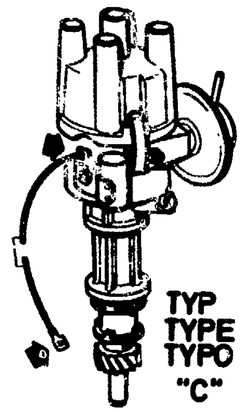

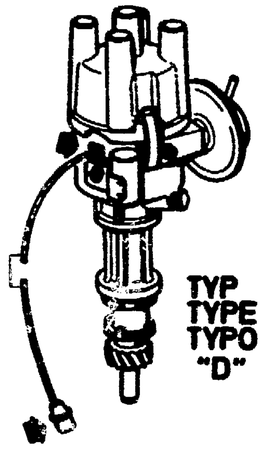

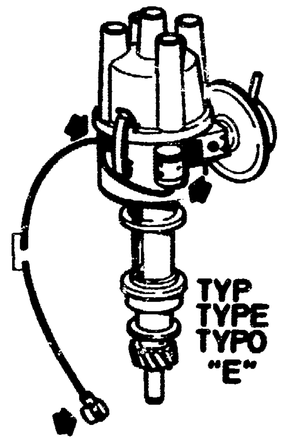

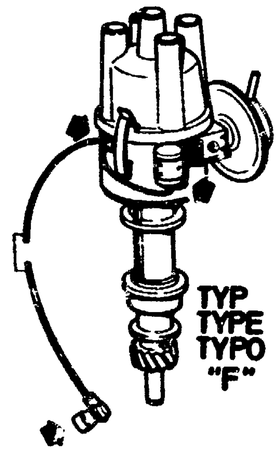

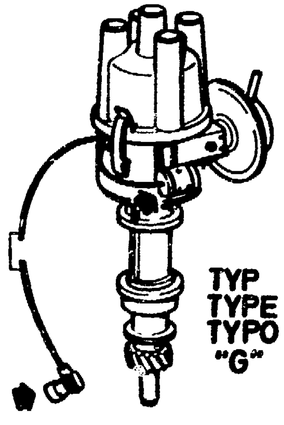

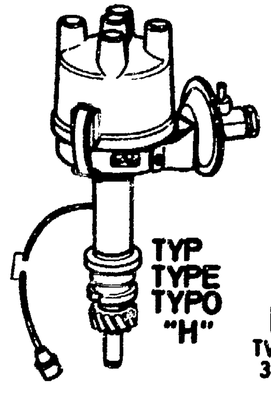

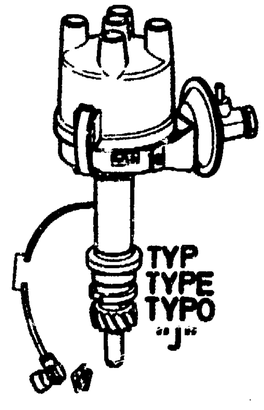

OE
TV 7.40
3 - 66

TV15L44	7.406	BCD	0965–0868		+2)		
TV15L44	7.402	E	0867–0868		+2)	1	11 447067
TV15L44	7.404	H	0868–0869		+2)	1	C7KH 12100 D
TV15L44	7.402	E	0869–0870		0800597	1	69?M 12100 CA
TV15L44	7.405	J	0870–0575		1519541)	1	72VB 12100 EA
TV15L44	7.403	G	0870–0575		5000276)	1	A730X 12100 JA
TV15L44	7.405	J	0575–		6038983	1	76TF 12100 AA
TV17L48	7.401	B	0965–0866		+2)		
TV17L48	7.408	CD	0866–0867		+2)		
TV17L48	7.402	E	0867–0870		+2)	1	11 447068
TV17L48	7.404	H	0870–0871	D	0623282	1	C7HK 12100 C
TV17L48	7.403	G	0871–0575	D	6128595)	1	72VB 12100 GA
TV17L48	7.405	J	0871–0575	D	1519542)	1	72VB 12100 FA
TV17L48	7.403	G	0871–0575	D	5000270)	1	A72TF 12100 AKA
TV17L48	7.405	J	0575–	D	6039080	1	76TF 12100 BA
CONSUL/GRANADA/GRANADA 78							
TV17L48	7.409	F	0272–0672		+2)	1	72TF 12100 AEA
TV17L	7.403	G	0672–0575	D	1538110	1	72TF 12100 AKA
TV17L	7.403	G	0575–0478		+2)	1	76ET 12100 HA
TV17L	7.403	G	0478–	D	1583285	1	76ET 12100 HB
TV17H55	7.409	F	0272–0672		+2)	1	72TF 12100 AFA
TV17H55	7.403	G	0672–0575	D	5000271	1	A72TF 12100 ALA
TV17H	7.403	G	0575–0478		+2)	1	76ET 12100 GA
TV17H	7.403	G	0478–	D	1583284	1	76ET 12100 GB

7.400

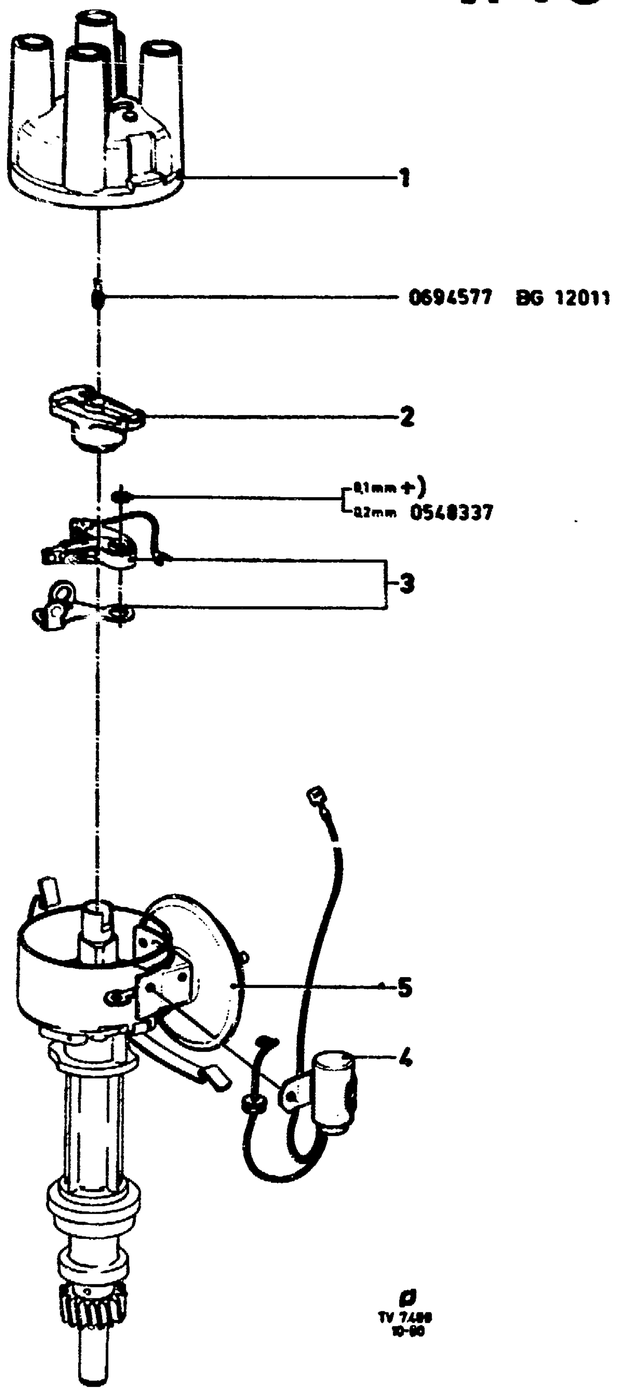

DISTRIBUTOR – "GB" DISTRIBUTEUR D'ALLUMAGE
ZUENDVERTEILER TV12–17 DISTRIBUIDOR DE ENCENDIDO

ILL. REF	PART NAME / TEILE-BEZEICHNUNG	MOD MOD	MOD.YEAR BAUJAHR	PROD PROD	FINIS NO. BESTELL-NR	QTY STK	PART NUMBER TEILE-NUMMER
	DISTRIBUTOR SEE GROUP 7.40 ZUENDVERTEILER SIEHE GRUPPE 7.40 DISTRIBUTEUR D'ALLUMAGE VOIR GROUPE 7.40 DISTRIBUIDOR DE ENCENDIDO V/ASE EL GRUPO 7.40						
1	HOUSING ASSY -(DISTRIBUTOR TERMINAL) VERTEILERKAPPE TETE DE DISTRIBUTEUR D'ALLUMAGE TAPA DISTRIBUIDOR DE ENCENDIDO				0425141	1	11 425141
2	ROTOR ASSY SUPPRESSED VERTEILERLAEUFER ENTSTOERT DOIGT DE DISTRIBUTION DEDO DE DISTRIBUCION				0425469	1	11 425469
3	SET -(DISTRIBUTOR CONTACT) KONTAKTSATZ JEU DE CONTACTS DE RUPTEUR JUEGO DE CONTACTOS DE RUPTOR				0425600	1	11 425600
4	CONDENSER ASSY KONDENSATOR ASSY CONDENSATEUR CONDENSADOR				0425144	1	11 425144
5	DIAPHRAGM ASSY UNTERDRUCKVERSTELLER CORRECTEUR A DEPRESSION MEMBRANA REGULADORA DE VACIO						
	FOR DISTRIBUTOR: FUER ZUENDVERTEILER: POUR DISTRIBUTEUR: PARA DISTRIBUIDOR:						
	11 409197, 11 425551, 11425805				0425613	1	11 425613
	11 425806, 11425807				0425606	1	11 425606

7.401

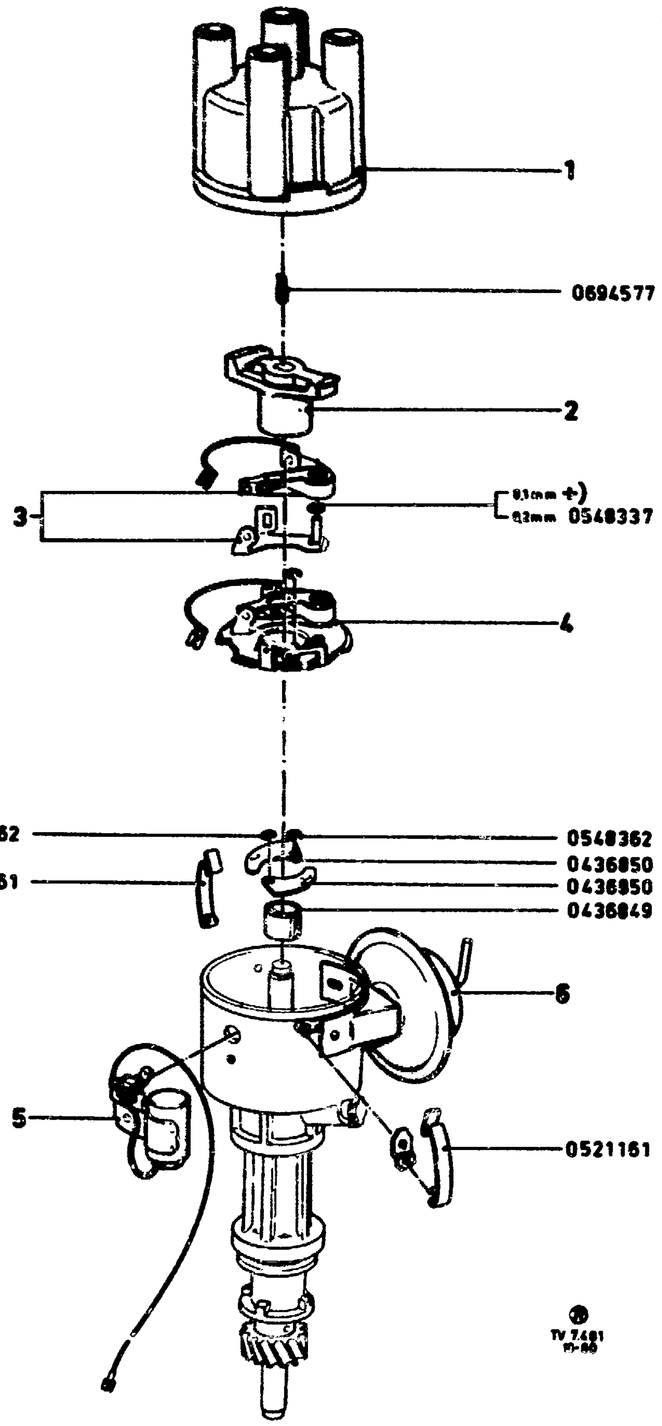

DISTRIBUTOR – "GB" DISTRIBUTEUR D'ALLUMAGE
ZUENDVERTEILER TV12-17 DISTRIBUIDOR DE ENCENDIDO

A) WITH BREAKER PLATE ONLY:
NUR MIT UNTERBRECHERPLATTE:
UNIQUEMENT AVEC PLATEAU DE RUPTEUR:
SOLO CON PLACA PORTADORA DE RUPTOR:
0464165

ILL. REF	PART NAME / TEILE-BEZEICHNUNG	MOD MOD	MOD.YEAR BAUJAHR	PROD PROD	FINIS NO. BESTELL-NR	QTY STK	PART NUMBER TEILE-NUMMER
IS UE IS	DISTRIBUTOR SEE GROUP 7.40 ZUENDVERTEILER SIEHE GRUPPE 7.40 DISTRIBUTEUR VOIR GROUPE 7.40 DISTRIBUIDOR DE ENCENDIDO VEASE EL GRUPO 7.40						
1	HOUSING ASSY -(DISTRIBUTOR TERMINAL) VERTEILERKAPPE TETE DE DISTRIBUTEUR D'ALLUMAGE TAPA DISTRIBUIDOR DE ENCENDIDO				0710255	1	11 710255
2	ROTOR ASSY -(SUPPRESSED) VERTEILERLAEUFER ENTSTOERT DOIGT DE DISTRIBUTION – DEPARASITE DEDO DE DISTRIBUCION – DESPARASITADO			 D	0425981 1606399	1 1	11 425981 82HF 12200 AA
3	SET -(DISTRIBUTOR CONTACT) KONTAKTSATZ JEU DE CONTACTS DE RUPTEUR JUEGO DE CONTACTOS DE RUPTOR						
	NON-ADJUSTED NICHT JUSTIERT NON AJUSTES SIN AJUSTAR				0425980	1	11 425980
	ADJUSTED JUSTIERT AJUSTES AJUSTADOS				A) 0464163	1	11 464163
4	PLATE ASSY -(DISTRIBUTOR) UNTERBRECHERPLATTE PLATEAU DE RUPTEUR ASS. PLACA PORTADORA DEL RUPTOR, ARMADA				0464165	1	11 464165
5	CONDENSER ASSY KONDENSATOR CONDENSATEUR CONDENSADOR				0444922	1	11 444922
6	DIAPHRAGM ASSY UNTERDRUCKVERSTELLER CORRECTEUR A DEPRESSION MEMBRANA REGULADORA DE VACIO FOR DISTRIBUTOR: FUER ZUENDVERTEILER: POUR DISTRIBUTEUR: PARA DISTRIBUIDOR: 11 425583 11 425816, 11 544135				 0425982 0436519	 1 1	 11 425982 11 436519

7.402

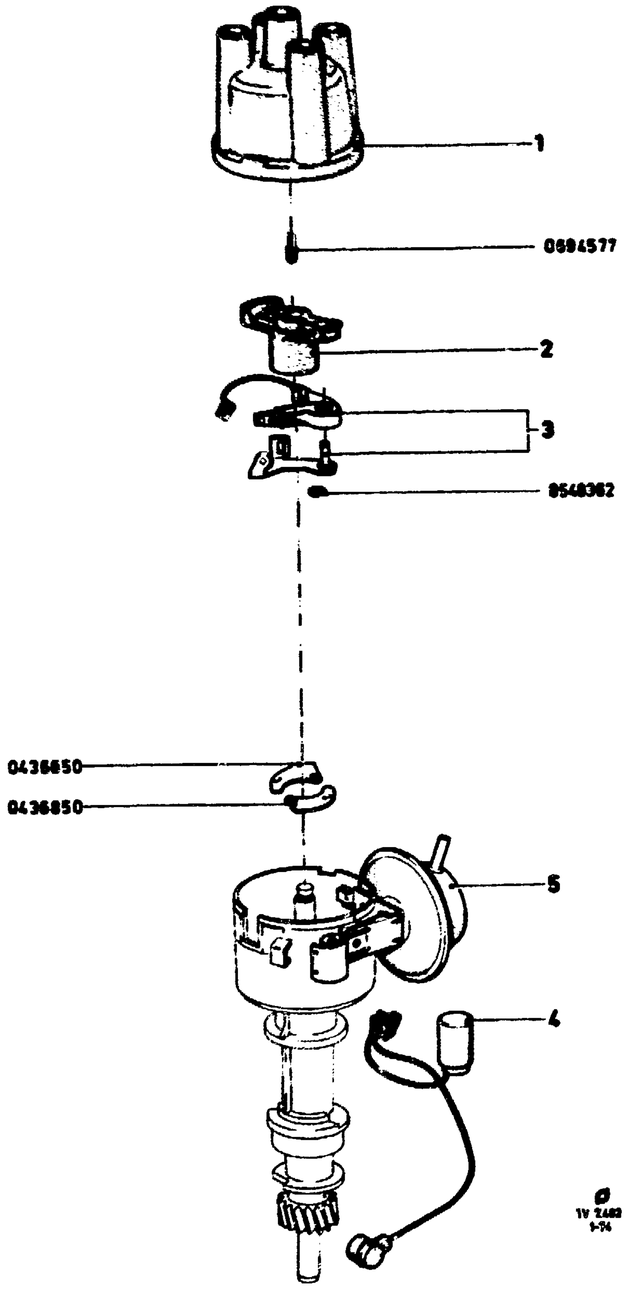

DISTRIBUTOR – "GB" – DISTRIBUTEUR D'ALLUMAGE
ZUENDVERTEILER – TV12–17 – DISTRIBUIDOR DE ENCENDIDO

ILL. REF	PART NAME TEILE–BEZEICHNUNG	MOD MOD	MOD.YEAR BAUJAHR	PROD PROD	FINIS NO. BESTELL–NR	QTY STK	PART NUMBER TEILE–NUMMER
	DISTRIBUTOR SEE GROUP 7.40 ZUENDVERTEILER SIEHE GRUPPE 7.40 DISTRIBUTEUR D'ALLUMAGE VOIR GROUPE 7.40 DISTRIBUIDOR DE ENCENDIDO VEASE EL GRUPO 7.40						
1	HOUSING ASSY –(DISTRIBUTOR TERMINAL) VERTEILERKAPPE TETE DE DISTRIBUTEUR D'ALLUMAGE TAPA DISTRIBUIDOR DE ENCENDIDO				0710254	1	11 710254
2	ROTOR ASSY –(SUPPRESSED)				0425981	1	11 425981
	VERTEILERLAEUFER ENTSTOERT			D	1606399	1	82HF 12200 AA
	DOIGT DE DISTRIBUTION, DEPARASITE DEDO DE DISTRIBUCION, DESPARASITADO						
3	SET –(DISTRIBUTOR CONTACT) KONTAKTSATZ JEU DE CONTACTS DE RUPTEUR JUEGO DE CONTACTOS DE RUPTOR				0464163	1	11 464163
4	CONDENSER ASSY KONDENSATOR CONDENSATEUR CONDENSADOR				1529652	1	69TM 12300 CA
5	DIAPHRAGM ASSY UNTERDRUCKVERSTELLER CORRECTEUR A DEPRESSION MEMBRANA REGULADORA DE VACIO						
	FOR DISTRIBUTOR: FUER ZUENDVERTEILER: POUR DISTRIBUTEUR: PARA DISTRIBUIDOR:						
	11 4643658/11 464367				0464368	1	11 464368
	69TM 12100 BA				0464368	1	11 464368
	11 447067/ 11 447069/11 464570				0447088	1	11 447088
	69TM 12100 CA/HA/JA				0447088	1	11 447088
	71TM 12100 DA				0447088	1	11 447088
	11 447068/11 464366				0447086	1	11 447086
	11 448660/ 69TM 12100 DA				0849071	1	11 849071

7.403

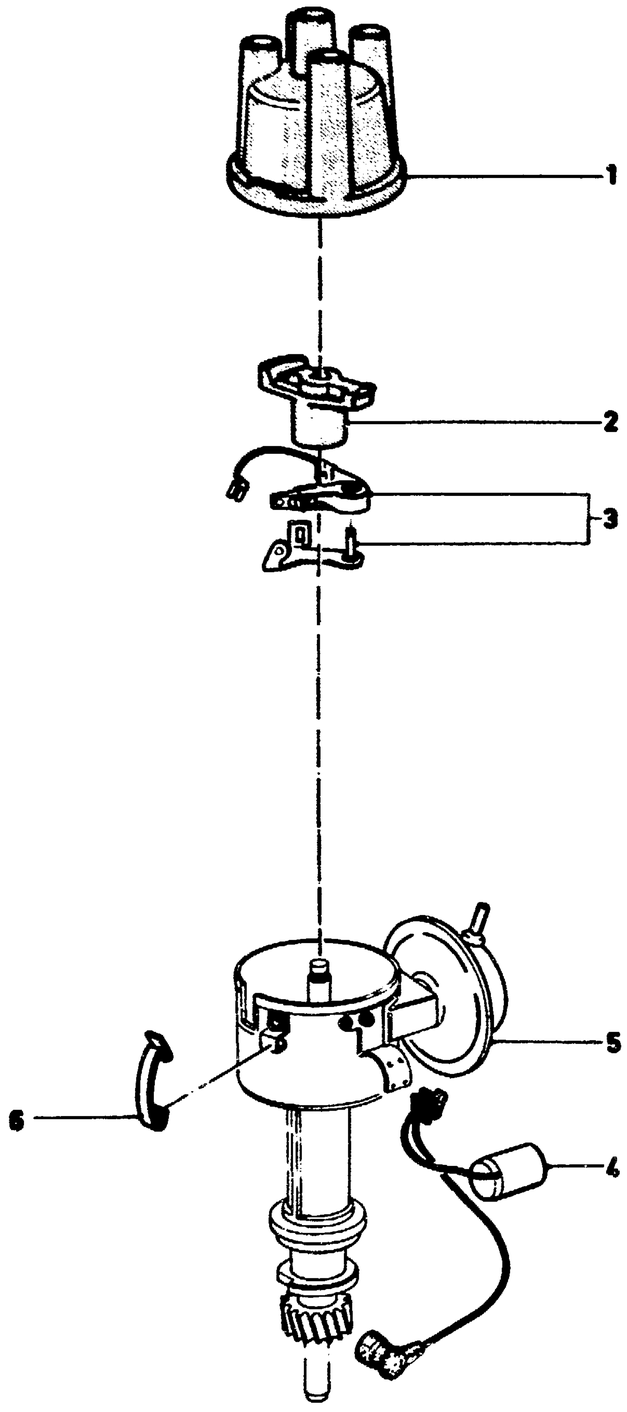

DISTRIBUTOR –"GB" DISTRIBUTEUR D'ALLUMAGE
ZUENDVERTEILER TV12–17 DISTRIBUIDOR DE ENCENDIDO

ILL. REF	PART NAME TEILE-BEZEICHNUNG	MOD MOD	MOD.YEAR BAUJAHR	PROD PROD	FINIS NO. BESTELL-NR	QTY STK	PART NUMBER TEILE-NUMMER
	DISTRIBUTOR SEE GROUP 7.40 ZUENDVERTEILER SIEHE GRUPPE 7.40 DISTRIBUTEUR D'ALLUMAGE VOIR GROUPE 7.40 DISTRIBUIDOR DE ENCENDIDO VEASE EL GRUPO 7.40						
1	HOUSING –(TERMINAL) VERTEILERKAPPE TETE DE DISTRIBUTEUR TAPA DEL DISTRIBUIDOR				0710254	1	11 710254
2	ROTOR ASSY VERTEILERLAEUFER DOIGT DE DISTRIBUTION DEDO DE DISTRIBUCION						
	SUPPRESSED ENTSTOERT DEPARASITE DESPARASITADO				0425981	1	11 425981
	NON-SUPPRESSED NICHT ENTSTOERT NON DEPARASITE NO DESPARASITADO				*1451676* 1606399	1 1	+2) 1606399 82HF 12200 AA
3	SET –(CONTACT) KONTAKTSATZ JEU DE CONTACTS JUEGO DE CONTACTOS				0464163	1	11 464163
4	CONDENSER ASSY KONDENSATOR CONDENSATEUR CONDENSADOR				6063606	1	78TA 12309 AA
5	DIAPHRAGM ASSY UNTERDRUCKVERSTELLER CORRECTEUR A DEPRESSION MEMBRANA REGULADORA DE VACIO						
	FOR DISTRIBUTOR: FUER ZUENDVERTEILER: POUR DISTRIBUTEUR: PARA DISTRIBUIDOR:						
	A730X 12100 FA/KA/MA/NA/JA				1548513	1	72TF 12370 CA
	A72TF 12100 ALA				6008767	1	72TF 12370 DA
	72TF 12100 ALA				6008767	1	72TF 12370 DA
	A720X 12100 AA				+)	1	A735X 12370 AA
	A72TF 12100 AKA				6008768	1	72TF 12370 EA
	72TF 12100 AKA				6008768	1	72TF 12370 EA
	76ET 12100 GA/HA/HB/GB				1571680	1	76TF 12370 GA
6	CLIP FEDERBANDHALTEBUEGEL ATTACHE ABRAZADERA						
	LONG TYPE LANGE AUSFUEHRUNG TYPE LONG TIPO LARGO				1556273	1	72TF 12144 AA

7.403

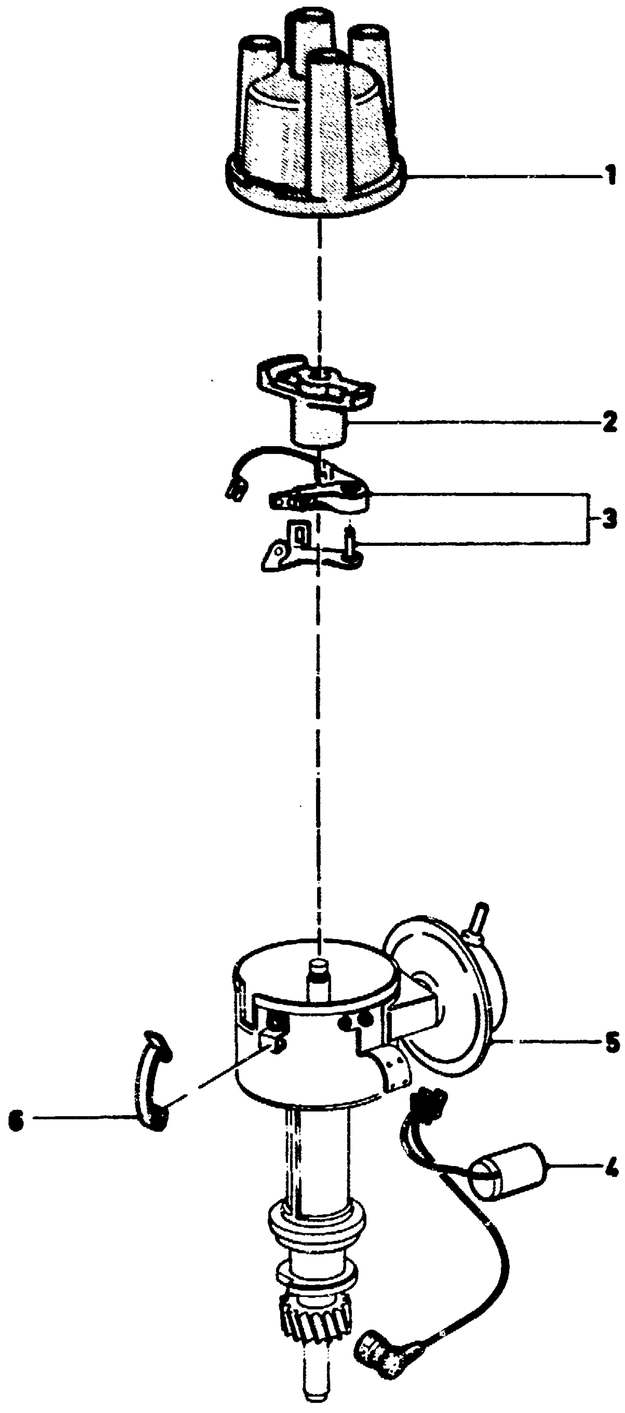

D
TS 7403
1-76

| | | |

7.404

DISTRIBUTOR –"GB" DISTRIBUTEUR D'ALLUMAGE
ZUENDVERTEILER TV12–17 DISTRIBUIDOR DE ENCENDIDO

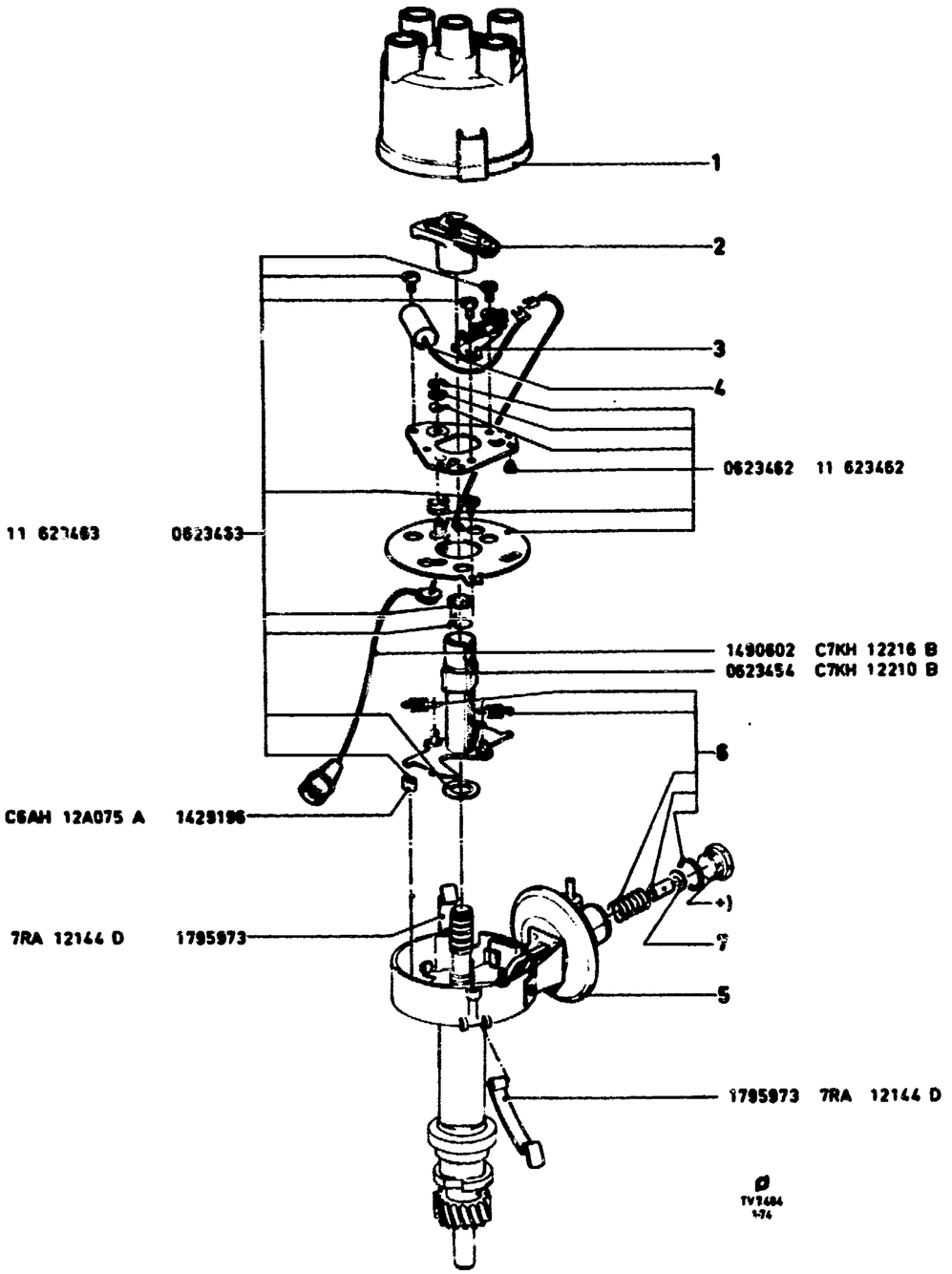

ILL. REF	PART NAME TEILE–BEZEICHNUNG	MOD MOD	MOD.YEAR BAUJAHR	PROD PROD	FINIS NO. BESTELL–NR	QTY STK	PART NUMBER TEILE–NUMMER
	DISTRIBUTOR SEE GROUP 7.40 ZUENDVERTEILER SIEHE GRUPPE 7.40 DISTRIBUTEUR D'ALLUMAGE VOIR GROUPE 7.40 DISTRIBUIDOR DE ENCENDIDO VEASE EL GRUPO 7.40						
1	HOUSING –(TERMINAL) VERTEILERKAPPE TETE DE DISTRIBUTEUR TAPA DEL DISTRIBUIDOR			D	**1462196**	1	C6AH 12106 A
2	ROTOR ASSY –(SUPPRESSED) VERTEILERLAEUFER ENTSTOERT DOIGT DE DISTRIBUTION, DEPARASITE DEDO DE DISTRIBUCION, DESPARASITADO			D	**1466718**	1	C7JH 12200 A
3	SET –(CONTACT) KONTAKTSATZ JEU DE CONTACTS JUEGO DE CONTACTOS			D	**1458945**	1	682F 12107 AA
4	CONDENSER ASSY KONDENSATOR CONDENSATEUR CONDENSADOR				+)	1	KC6AH 12300 A1
5	DIAPHRAGM ASSY UNTERDRUCKVERSTELLER CORRECTEUR A DEPRESSION MEMBRANA REGULADORA DE VACIO				+)	1	C6CH 12370 A
6	KIT –(DISTRIBUTOR CALIBRATION) SATZ ZUENDVERTEILEREINSTELLUNG JEU DE PIECES – REGLAGE DE DISTRIBUTEUR JUEGO DE PIEZAS – AJUSTE DEL DISTRIBUIDOR				+)	1	11 623464
	C7KH 12100 D				+)	1	11 623465
	C7KH 12100 C				+)	1	11 623466
7	SHIM AUSGLEICHSCHEIBE RONDELLE DE REGLAGE SUPLEMENTO				+)		

7.405

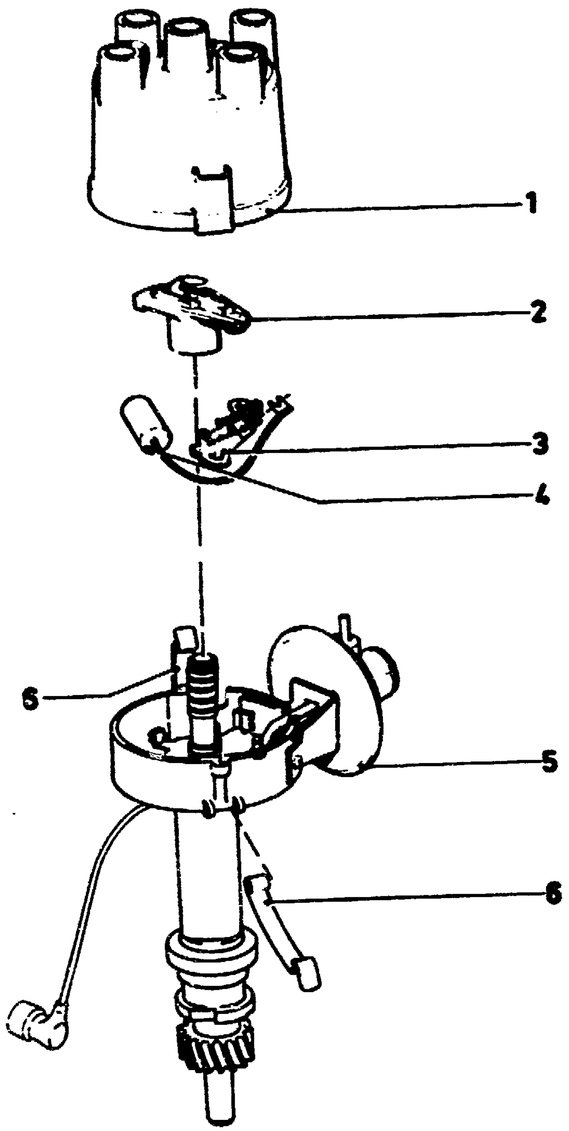

D
7-405
1-76

DISTRIBUTOR -"GB" DISTRIBUTEUR D'ALLUMAGE
ZUENDVERTEILER TV12-17 DISTRIBUIDOR DE ENCENDIDO

ILL. REF	PART NAME TEILE-BEZEICHNUNG	MOD MOD	MOD.YEAR BAUJAHR	PROD PROD	FINIS NO. BESTELL-NR	QTY STK	PART NUMBER TEILE-NUMMER
	DISTRIBUTOR SEE GROUP 7.40 ZUENDVERTEILER SIEHE GRUPPE 7.40 DISTRIBUTEUR D'ALLUMAGE VOIR GROUPE 7.40 DISTRIBUIDOR DE ENCENDIDO VEASE EL GRUPO 7.40						
1	HOUSING -(TERMINAL) VERTEILERKAPPE TETE DE DISTRIBUTEUR TAPA DEL DISTRIBUIDOR			D	1462196	1	C6AH 12106 A
2	ROTOR ASSY VERTEILERLAEUFER DOIGT DE DISTRIBUTION DEDO DE DISTRIBUCION						
	SUPPRESSED ENTSTOERT DEPARASITE DESPARASITADO			D	1466718	1	C7JH 12200 A
	NON-SUPPRESSED NICHT ENTSTOERT NON DEPARASITE NO DESPARASITADO			D	1444043	1	C7AH 12200 A
3	SET -(CONTACT) KONTAKTSATZ JEU DE CONTACTS JUEGO DE CONTACTOS			D	1458945	1	682F 12107 AA
4	CONDENSER ASSY KONDENSATOR CONDENSATEUR CONDENSADOR				+)	1	C6AH 12300 A1
5	DIAPHRAGM ASSY UNTERDRUCKVERSTELLER CORRECTEUR A DEPRESSION MEMBRANA REGULADORA DE VACIO						
	FOR DISTRIBUTOR: FUER ZUENDVERTEILER: POUR DISTRIBUTEUR: PARA DISTRIBUIDOR:						
	72VB 12100 DA/FA				+)	1	C6CH 12370 A
	72VB 12100 EA			D	1553780	1	71BH 12370 LB
	76TF 12100 AA/BA			D	1553780	1	71BH 12370 LB
6	CLIP FEDERBANDHALTEBUEGEL ATTACHE ABRAZADERA			D	1455404	2	C8CH 12144 A

7.406

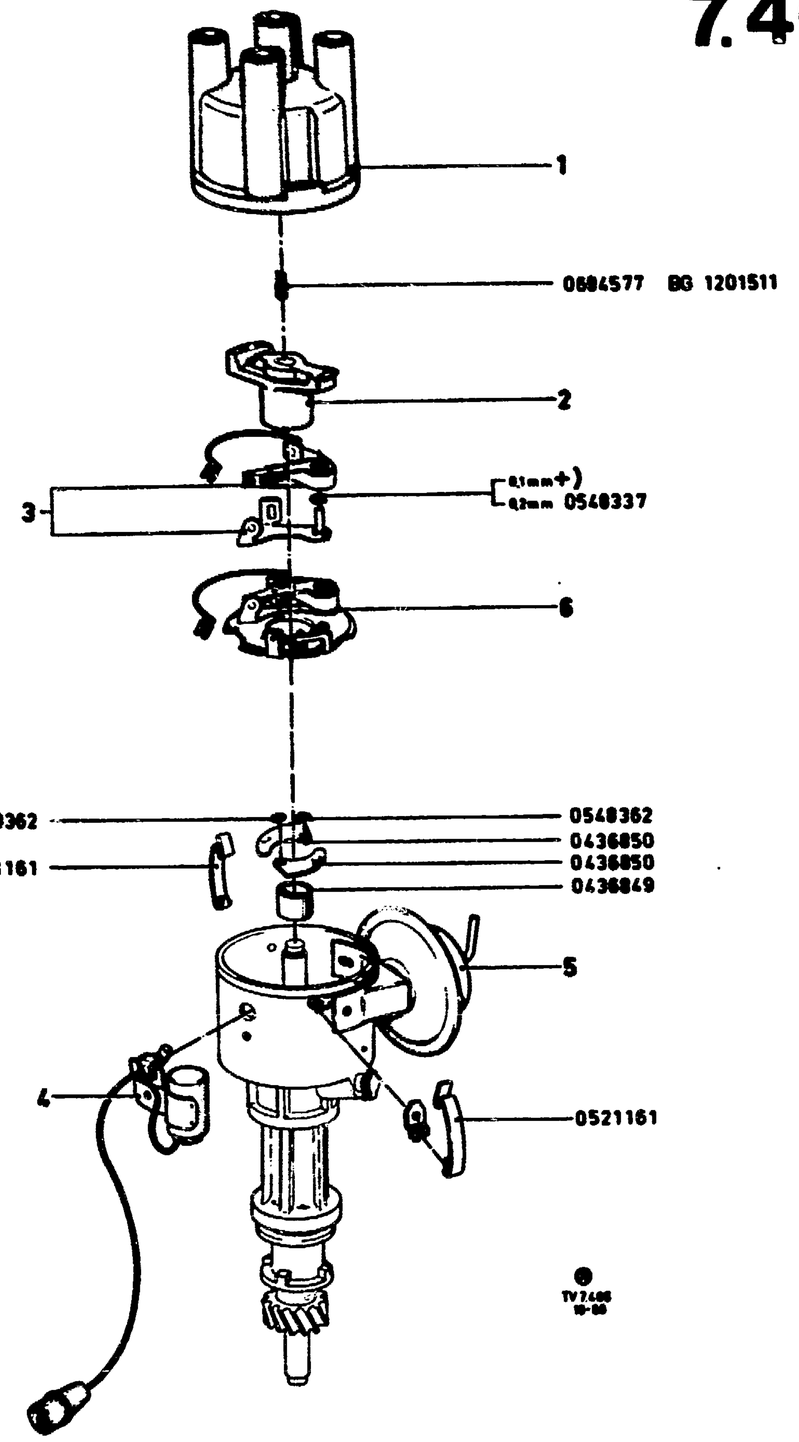

DISTRIBUTOR –"GB" DISTRIBUTEUR D'ALLUMAGE
ZUENDVERTEILER TV12–17 DISTRIBUIDOR DE ENCENDIDO

A) FOR DISTRIBUTOR 11 544107 ONLY WITH BREAKER PLATE 0464165
FUER ZUENDVERTEILER 11 544107 NUR MIT UNTERBRECHERPLATTE 0464165
POUR DISTRIBUTEUR 11 544107 UNIQUEMENT AVEC PLATEAU DE RUPTEUR 0465165
PARA DISTRIBUIDOR 11 544107 SOLO CON PLACA PORTADORA DE RUPTOR 0465165

ILL. REF	PART NAME TEILE–BEZEICHNUNG	MOD MOD	MOD.YEAR BAUJAHR	PROD PROD	FINIS NO. BESTELL–NR	QTY STK	PART NUMBER TEILE–NUMMER
	DISTRIBUTOR SEE GROUP 7.40 ZUENDVERTEILER SIEHE GRUPPE 7.40 DISTRIBUTEUR D'ALLUMAGE VOIR GROUPE 7.40 DISTRIBUIDOR DE ENCENDIDO VEASE EL GRUPO 7.40						
1	HOUSING ASSY –(DISTRIBUTOR TERMINAL) VERTEILERKAPPE TETE DE DISTRIBUTEUR D'ALLUMAGE TAPA – DISTRIBUIDOR DE ENCENDIDO				0710255	1	11 710255
2	ROTOR ASSY –(SUPPRESSED) VERTEILERLAEUFER ENTSTOERT DOIGT DE DISTRIBUTION, DEPARASITE DEDO DE DISTRIBUCION, DESPARASITADO			D	0425981 1606399	1 1	11 425981 82HF 12200 AA
3	SET –(DISTRIBUTOR CONTACT) KONTAKTSATZ JEU DE CONTACTS DE RUPTEUR JUEGO DE CONTACTOS DE RUPTOR						
	NON–ADJUSTED NICHT JUSTIERT NON AJUSTES SIN AJUSTAR						
	FOR DISTRIBUTOR: FUER ZUENDVERTEILER: POUR DISTRIBUTEUR: PARA DISTRIBUIDOR: 11 544107				0425980	1	11 425980
	ADJUSTED JUSTIERT AJUSTES AJUSTADOS			A)	0464163	1	11 464163
4	CONDENSER ASSY KONDENSATOR CONDENSATEUR CONDENSADOR						
	WITH WIRE – FLAT PLUG SLEEVE MIT KABEL – FLACHSTECKHUELSE AVEC FIL – CONNECTEUR PLAT CON CABLE – ENCHUFE PLANO				0444922	1	11 444922
	WITH WIRE – ROUND PLUG SLEEVE MIT KABEL – RUNDSTECKHUELSE AVEC FIL – CONNECTEUR ROND CON CABLE – ENCHUFE REDONDO				0447004	1	11 447004
5	DIAPHRAGM ASSY UNTERDRUCKVERSTELLER CORRECTEUR A DEPRESSION MEMBRANA REGULADORA DE VACIO						
	FOR DISTRIBUTOR:						

7.406

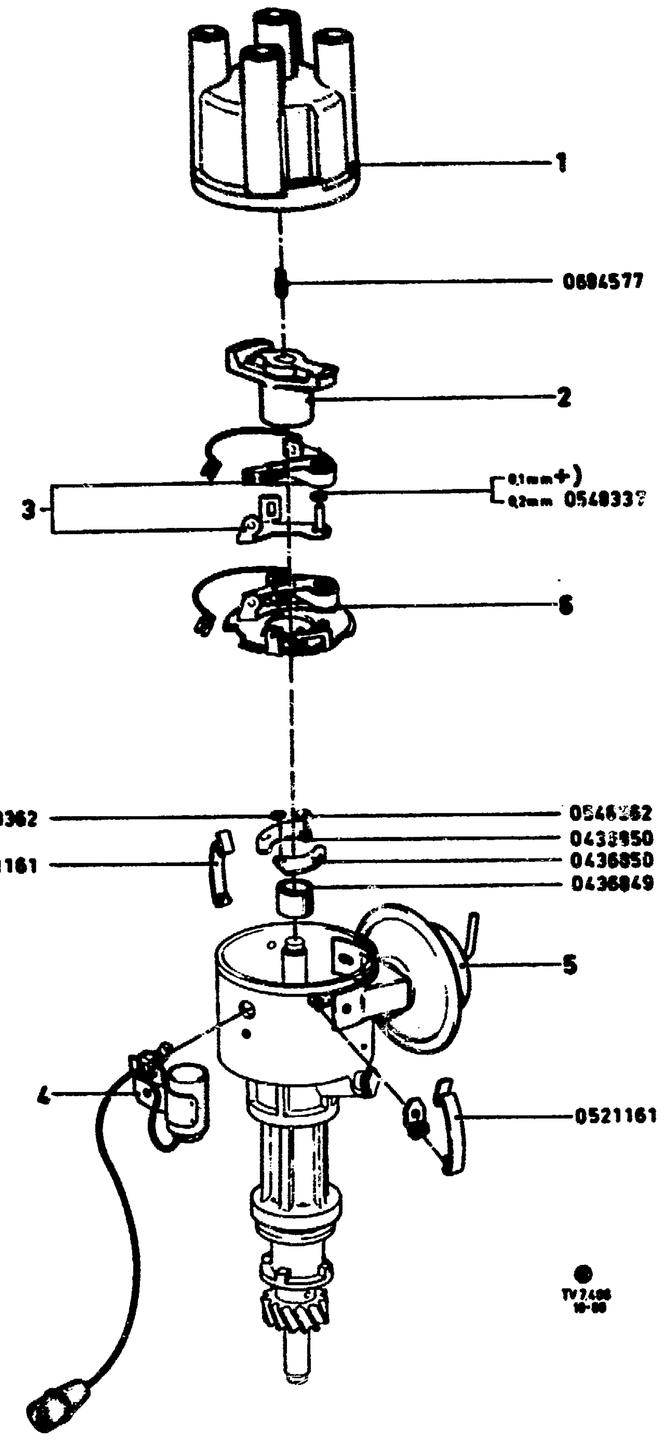

	FUER ZUENDVERTEILER:						
	POUR DISTRIBUTEUR:						
	PARA DISTRIBUIDOR:						
	11 464185/11 464266/11 464274			0425982	1	11 425982
	11 444911/11 447000/11 544107			0436517	1	11 436517
	11 447043			+)	1	11 444977
6	PLATE ASSY -(DISTRIBUTOR)					
	UNTERBRECHERPLATTE					
	PLATEAU DE RUPTEUR ASS.					
	PLACA PORTADORA DEL RUPTOR, ARMADA					
	FOR DISTRIBUTOR:					
	FUER ZUENDVERTEILER:					
	POUR DISTRIBUTEUR:					
	PARA DISTRIBUIDOR:					
	11 464185/11 464266/11 464274/11 446043			0464165	1	11 464165
	11 444911/11 447000/11 544107			+)	1	

7.407

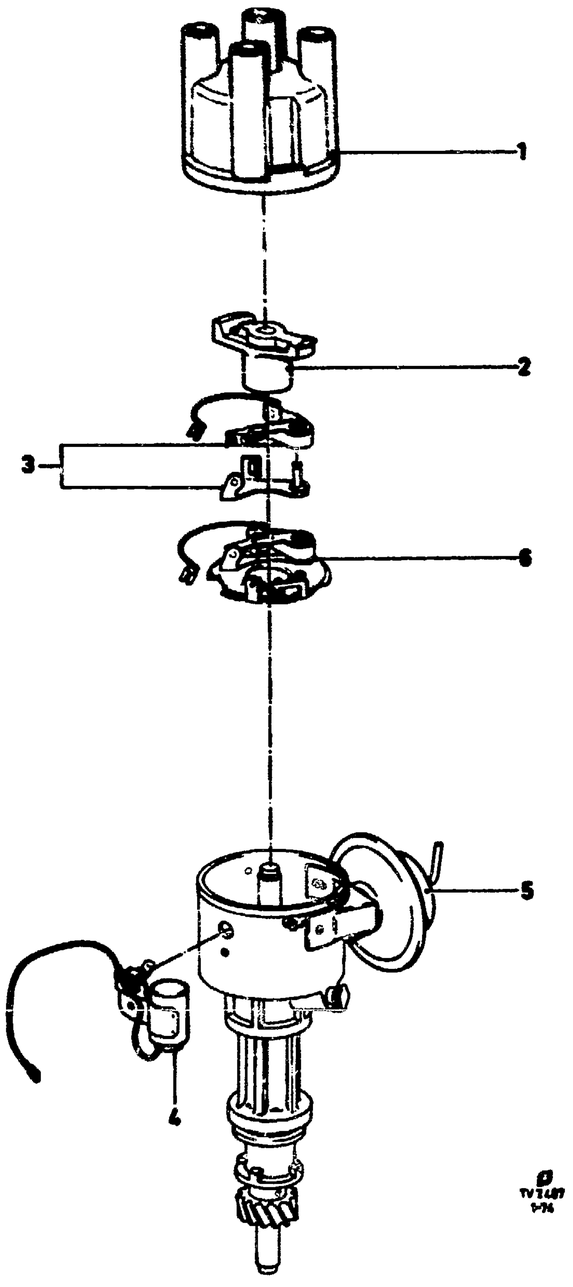

DISTRIBUTOR -"GB" DISTRIBUTEUR D'ALLUMAGE
ZUENDVERTEILER DISTRIBUIDOR DE ENCENDIDO

A) ONLY WITH BREAKER PLATE 0464165
NUR MIT UNTERBRECHERPLATTE 0464165
UNIQUEMENT AVEC PLATEAU DE RUPTEUR 0464165
SOLO CON PLACA PORTADORA DE RUPTOR 0464165

ILL. REF	PART NAME TEILE-BEZEICHNUNG	MOD MOD	MOD.YEAR BAUJAHR	PROD PROD	FINIS NO. BESTELL-NR	QTY STK	PART NUMBER TEILE-NUMMER
	DISTRIBUTOR SEE GROUP 7.40 ZUENDVERTEILER SIEHE GRUPPE 7.40 DISTRIBUTEUR D'ALLUMAGE VOIR GROUPE 7.40 DISTRIBUIDOR DE ENCENDIDO VEASE EL GRUPO 7.40						
1	HOUSING -(TERMINAL) VERTEILERKAPPE TETE DE DISTRIBUTEUR TAPA DEL DISTRIBUIDOR				0710255	1	11 710255
2	ROTOR ASSY -(SUPPRESSED) VERTEILERLAEUFER ENTSTOERT DOIGT DE DISTRIBUTION, DEPARASITE DEDO DE DISTRIBUCION, DESPARASITADO				0425981 D 1606399	1 1	11 425981 82HF 12200 AA
3	SET -(CONTACT) KONTAKTSATZ JEU DE CONTACTS JUEGO DE CONTACTOS						
	NON-ADJUSTED NICHT JUSTIERT NON AJUSTES SIN AJUSTAR				0425980	1	11 425980
	ADJUSTED JUSTIERT AJUSTES AJUSTADOS				A) 0464163	1	11 464163
4	CONDENSER ASSY KONDENSATOR CONDENSATEUR CONDENSADOR				0444922	1	11 444922
5	DIAPHRAGM ASSY UNTERDRUCKVERSTELLER CORRECTEUR A DEPRESSION MEMBRANA REGULADORA DE VACIO				0436519	1	11 436519
6	PLATE ASSY -(BREAKER) UNTERBRECHERPLATTE PLATEAU DE RUPTEUR PLACA PORTADORA DE RUPTOR				0464165	1	11 464165

7.408

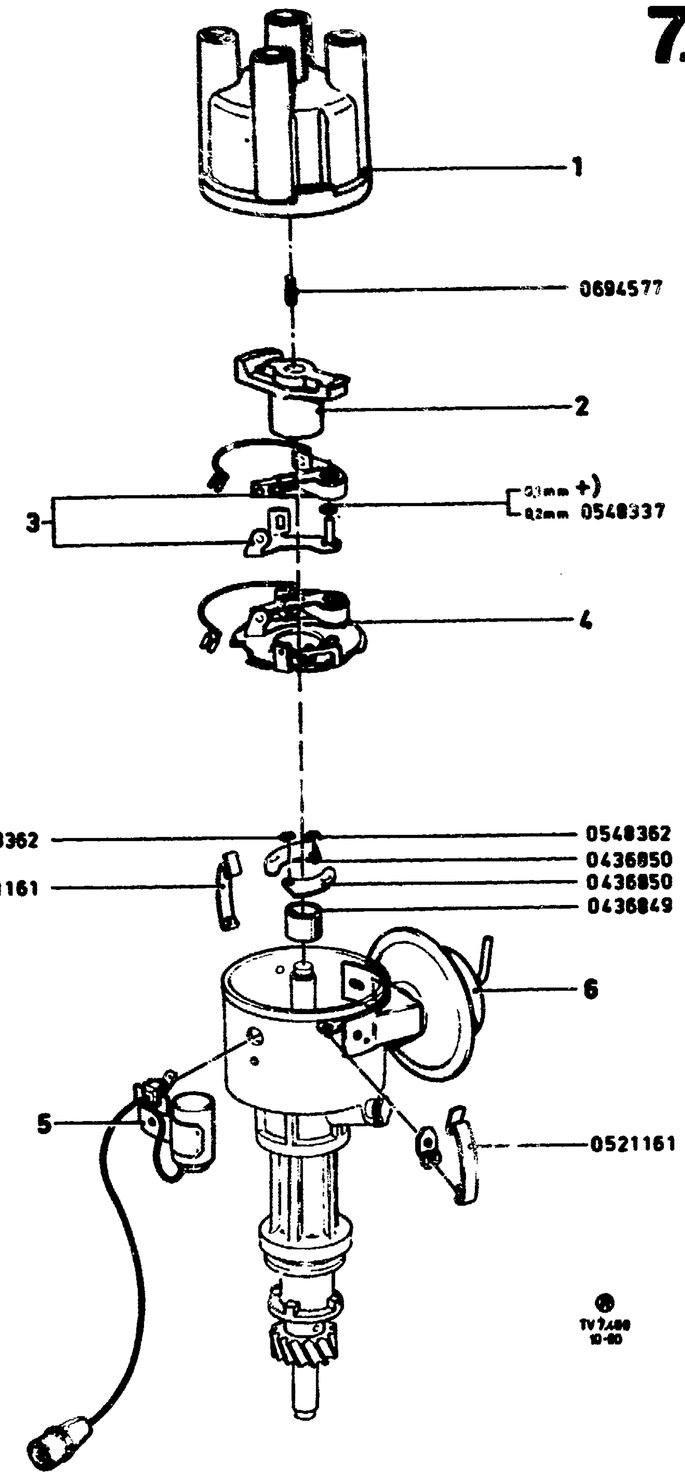

DISTRIBUTOR -"GB" DISTRIBUTEUR D'ALLUMAGE
ZUENDVERTEILER DISTRIBUIDOR DE ENCENDIDO

ILL. REF	PART NAME TEILE-BEZEICHNUNG	MOD MOD	MOD.YEAR BAUJAHR	PROD PROD	FINIS NO. BESTELL-NR	QTY STK	PART NUMBER TEILE-NUMMER
	DISTRIBUTOR SEE GROUP 7.40 ZUENDVERTEILER SIEHE GRUPPE 7.40 DISTRIBUTEUR D'ALLUMAGE VOIR GROUPE 7.40 DISTRIBUIDOR DE ENCENDIDO VEASE EL GRUPO 7.40						
1	HOUSING ASSY -(DISTRIBUTOR TERMINAL) VERTEILERKAPPE TETE DE DISTRIBUTEUR D'ALLUMAGE TAPA – DISTRIBUIDOR DE ENCENDIDO				0710255	1	11 710255
2	ROTOR ASSY -(SUPPRESSED) VERTEILERLAEUFER ENTSTOERT DOIGT DE DISTRIBUTION, DEPARASITE DEDO DE DISTRIBUCION, DESPARASITADO			D	0425981 1606399	1 1	11 425981 82HF 12200 AA
3	SET -(DISTRIBUTOR CONTACT) KONTAKTSATZ JEU DE CONTACTS DE RUPTEUR JUEGO DE CONTACTOS DE RUPTOR				0464163	1	11 464163
4	PLATE ASSY -(BREAKER) UNTERBRECHERPLATTE PLATEAU DE RUPTEUR ASS. PLACA PORTADORA DEL RUPTOR, ARMADA				0464165	1	11 464165
5	CONDENSER ASSY KONDENSATOR CONDENSATEUR CONDENSADOR						
	WITH WIRE – FLAT PLUG SLEEVE MIT KABEL – FLACHSTECKHUELSE AVEC FIL – CONNECTEUR PLAT CON CABLE – ENCHUFE PLANO				0444922	1	11 444922
	WITH WIRE – ROUND PLUG SLEEVE MIT KABEL – RUNDSTECKHUELSE AVEC FIL – CONNECTEUR ROND CON CABLE – ENCHUFE REDONDO				0447004	1	11 447004
6	DIAPHRAGM ASSY UNTERDRUCKVERSTELLER CORRECTEUR A DEPRESSION MEMBRANA REGULADORA DE VACIO				0436519	1	11 436519

7.409

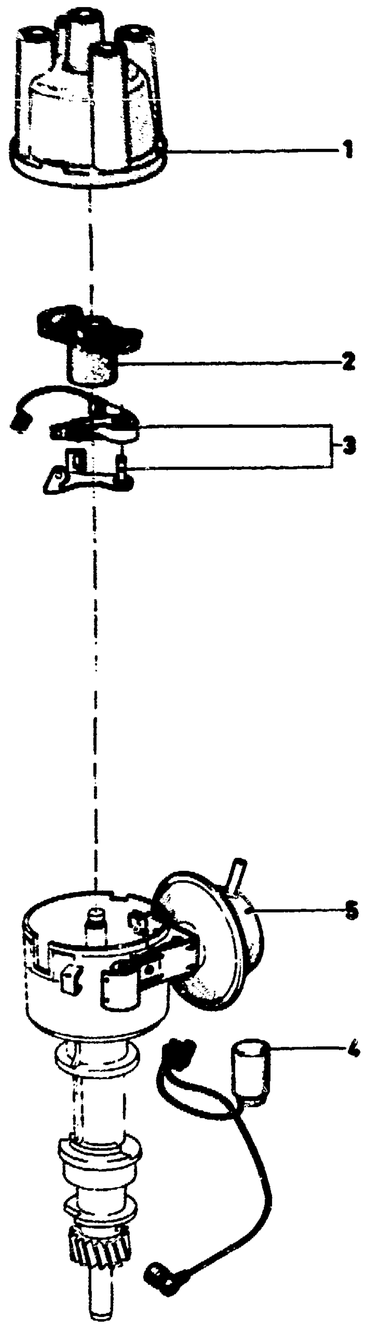

DISTRIBUTOR -"GB" DISTRIBUTEUR D'ALLUMAGE
ZUENDVERTEILER DISTRIBUIDOR DE ENCENDIDO

ILL. REF	PART NAME TEILE-BEZEICHNUNG	MOD MOD	MOD.YEAR BAUJAHR	PROD PROD	FINIS NO. BESTELL-NR	QTY STK	PART NUMBER TEILE-NUMMER
	DISTRIBUTOR SEE GROUP 7.40 ZUENDVERTEILER SIEHE GRUPPE 7.40 DISTRIBUTEUR D'ALLUMAGE VOIR GROUPE 7.40 DISTRIBUIDOR DE ENCENDIDO VEASE EL GRUPO 7.40						
1	HOUSING -(TERMINAL) VERTEILERKAPPE TETE DE DISTRIBUTEUR TAPA DEL DISTRIBUIDOR				0710254	1	11 710254
2	ROTOR ASSY VERTEILERLAEUFER DOIGT DE DISTRIBUTION DEDO DE DISTRIBUCION						
	SUPPRESSED ENTSTOERT DEPARASITE DESPARASITADO				0425981	1	11 425981
	NON-SUPPRESSED NICHT ENTSTOERT NON-DEPARASITE NO DESPARASITADO				*1451676* 1606399	1 1	+2) 1606399 82HF 12200 AA
3	SET -(CONTACT) KONTAKTSATZ JEU DE CONTACTS JUEGO DE CONTACTOS				0464163	1	11 464163
4	CONDENSER ASSY KONDENSATOR CONDENSATEUR CONDENSADOR						
	FOR DISTRIBUTOR: FUER ZUENDVERTEILER: POUR DISTRIBUTEUR: PARA DISTRIBUIDOR:						
	72TF 12100 EA/GA/HA/YA				1527283	1	72TF 12300 BA
	72TF 12100 AEA / AFA				1524304	1	72TF 12300 CA
5	DIAPHRAGM ASSY UNTERDRUCKVERSTELLER CORRECTEUR A DEPRESSION MEMBRANA REGULADORA DE VACIO						
	FOR DISTRIBUTOR: FUER ZUENDVERTEILER: POUR DISTRIBUTEUR: PARA DISTRIBUIDOR:						
	72TF 12100 GA				0464368	1	11 464368
	72TF 12100 AEA				0447086	1	11 447086
	72TF 12100 EA/AFA/HA/YA				0447088	1	11 447088

7

7.50	DISTRIBUTOR CHART UEBERSICHTSTABELLE ZUENDVERTEILER DISTRIBUTEUR D'ALLUMAGE DISTRIBUIDOR DE ENCENDIDO	TV18–28	01
7.500	DISTRIBUTOR ZUENDVERTEILER DISTRIBUTEUR D'ALLUMAGE DISTRIBUIDOR DE ENCENDIDO	–"GB"	05
7.501	DISTRIBUTOR ZUENDVERTEILER DISTRIBUTEUR D'ALLUMAGE DISTRIBUIDOR DE ENCENDIDO	–"GB"	07
7.502	DISTRIBUTOR ZUENDVERTEILER DISTRIBUTEUR D'ALLUMAGE DISTRIBUIDOR DE ENCENDIDO	TV18–28	09
7.503	DISTRIBUTOR ZUENDVERTEILER DISTRIBUTEUR D'ALLUMAGE DISTRIBUIDOR DE ENCENDIDO		11
7.550	DISTRIBUTOR RELATED PARTS ANSCHLUSSTEILE FUER ZUENDVERTEILER PIECES AFFERENTES – DISTRIBUTEUR D'ALLUMAGE PIEZAS RELACIONADAS – DISTRIBUIDOR DE ENCENDIDO	TV12–28	12

7.50

TYPE B

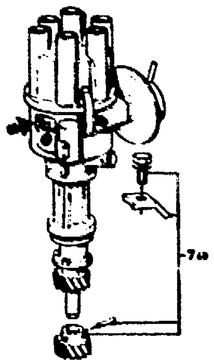

TYPE C

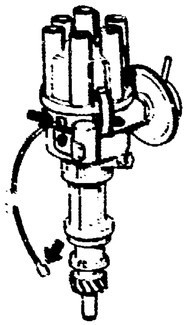

TYPE D

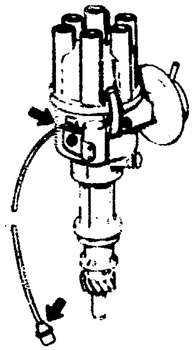

TYPE E

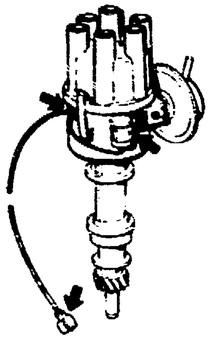

TYPE F

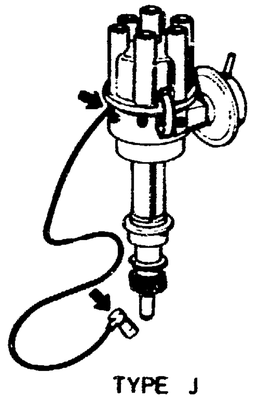

TYPE G

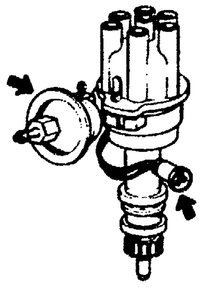

TYPE H

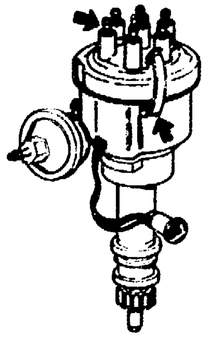

TYPE J

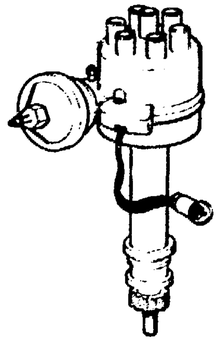

TYPE K

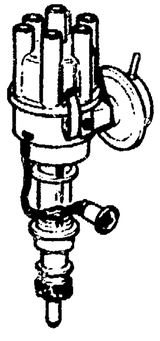

7.50
3-79

DISTRIBUTOR CHART — TV18–28 — DISTRIBUTEUR D'ALLUMAGE
UEBERSICHTSTABELLE ZUENDVERTEILER — DISTRIBUIDOR DE ENCENDIDO

ILL. REF	PART NAME TEILE–BEZEICHNUNG		MOD MOD	MOD.YEAR BAUJAHR	PROD PROD	FINIS NO. BESTELL–NR	QTY STK	PART NUMBER TEILE–NUMMER
	DISTRIBUTOR ASSY – ZUENDVERTEILER – DISTRIBUTEUR D'ALLUMAGE – DISTRIBUIDOR DE ENCENDIDO – – WITH BREAKER CONTACT – MIT UNTERBRECHERKONTAKT – AVEC CONTACT DE RUPTEUR – CON CONTACTO DEL RUPTOR							
	17M/20M							
	TV18H	7.501	E	0868–0869		+2)		69TM 12100 AA
	TV18H	7.501	E	0869–0970		+2)		69TM 12100 EA
	TV18H	7.501	E	0869–0970		+2)		70TM 12100 CA
	TV18H	7.501	E	0970–1271		+2)		71TM 12100 EA
	TV18H	7.502	E	0970–1271	D	5000484		A73TM 12100 DA
	TV20L	7.500	B	0864–0767		+2)		11 543949
	TV20L	7.500	C	0864–0767		+2)		11 444913
	TV20L	7.500	D	0864–0767		+2)		11 447002
	TV20L	7.501		0867–0769		+2)		11 448434
	TV20L	7.501	E	0867–0969		+2)		70TM 12100 JA
	TV20L	7.501	E	0867–0870		+2)		70TM 12100 KA
	TV20L	7.502	F	0867–0870	D	5000300		A730X 12100 GA
	TV20H	7.500	B	0864–0767		+2)		11 436255
	TV20H	7.500	C	0864–0767		+2)		11 444914
	TV20H	7.500	D	0864–0767		+2)		11 447003
	TV20H	7.501	E	0767–0769		+2)		11 448435
	TV20H	7.501	E	0869–0770		+2)		70TM 12100 GA
	TV20H	7.501	E	0870–0871		+2)		71TM 12100 FA
	TV20H	7.502	F	0870–0871	D	5000484		A73TF 12100 DA
	TV20H	7.501	E	0871–1271		+2)		72TF 12100 ZA
	TV20H	7.502	F	0871–1271		+2)		73TF 12100 DA
					D	5000484		
	CAPRI							
	TV20L	7.501	E	0469–0969		+2)		69TM 12100 FA
	TV20L	7.501	E	0969–0870		+2)		70TM 12100 KA
	TV20L	7.502	F	0969–0870	D	5000300		A730X 12100 GA
	TV20H	7.501	E	0469–0769		+2)		11 448435
	TV20H	7.501	E	0869–0170		+2)		69TM 12100 GA
	TV20H	7.501	E	0170–0870		+2)		70TM 12100 HA
	TV20H	7.501	E	0170–0871		+2)		71TM 12100 FA
	TV20H	7.502	F	0170–0871	D	5000484		A73TF 12100 DA
	TV20H	7.501	E	0871–0772		+2)		72TF 12100 ZA
	TV20H	7.502	F	0871–0772		+2)		73TF 12100 DA
					D	5000484		
	TV20H	7.502	E	0476–0478		+2)		76ET 12100 FA
	TV20H	7.502	E	0478–0679	D	1583283		76ET 12100 FB
	TV20L	7.502	F	0679–0881	D	6084205		79TF 12100 DB
	TAUNUS							
	TV20H	7.501	E	0870–0672		+2)		71TM 12100 HA
	TV20H	7.502	F	0672–1272		+2)		72TF 12100 ACA
	TV20H	7.502	F	1272–0575		+2)		73TF 12100 CA
	TV20H	7.502	F	1272–0575		+2)		73TF 12100 DA
					D	5000484		
	TV20H	7.502	E	0575–0478		+2)		76ET 12100 EA

7.50

TYPE B

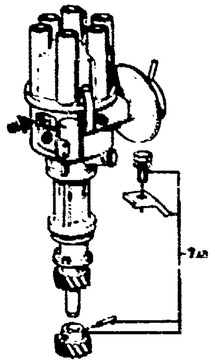

TYPE C

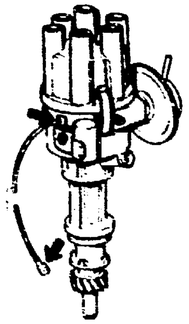

TYPE D

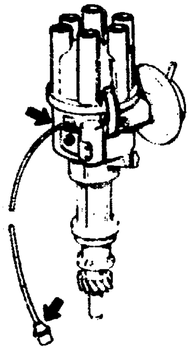

TYPE E

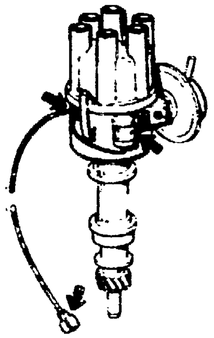

TYPE F

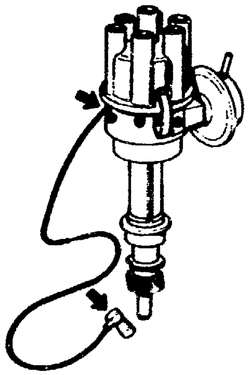

TYPE G

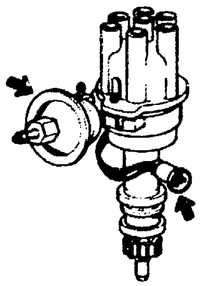

TYPE H

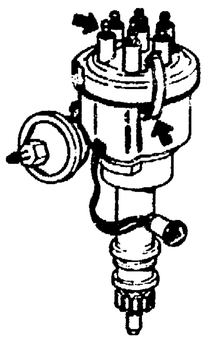

TYPE J

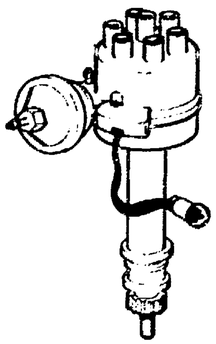

TYPE K

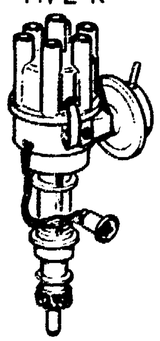

	TV20H		7.502	E	0478–	D	1583282	76ET 12100 EB
GRANADA								
	TV20H		7.502	F	1074–0575	D	+2) 5000484	73TF 12100 DA
	TV20H		7.502	F	0575–0777		+2) 1583283	76ET 12100 FA
17M/20M								
	TV23H		7.501	E	0867–0869		+2)	69TM 12100 AA
	TV23H		7.501	E	0969–0770		+2)	70TM 12100 AA
	TV23H		7.501	E	0869–1069		+2)	69TM 12100 EA
	TV23H		7.501	E	1069–0770		+2)	70TM 12100 EA
	TV23H		7.501	E	0870–0271		+2)	71TM 12100 GA
	TV23H		7.501	E	0271–0871		+2)	71TF 12100 AA
	TV23H		7.501	E	0871–1271		+2)	72TF 12100 BA
	TV23H		7.502	F	0871–1271	D	5000484	A73TF 12100 DA
CAPRI/TAUNUS/CORTINA								
	TV23H		7.501	E	0469–1069		+2)	69TM 12100 EA
	TV23H		7.501	E	1069–0770		+2)	70TM 12100 EA
	TV23H		7.501	E	0870–0271		+2)	71TM 12100 GA
	TV23H		7.501	E	0271–0871		+2)	71TF 12100 AA
	TV23H		7.502	F	0271–0871	D	5000484	A73TF 12100 DA
	TV23H	MANUAL	7.501	E	0871–1072		+2)	72TF 12100 BA
	TV23H	MANUAL	7.502	F	0871–1072	D	5000484	A73TF 12100 DA
	TV23H	MANUAL	7.502	F	1072–0173		+2)	72TF 12100 RA
	TV23H	MANUAL	7.502	F	0173–0575	D	+2) 5000484	73TF 12100 DA
	TV23H	MANUAL	7.502	F	0575–1076		+2)	76ET 12100 FA
	TV23H –"CH"	MANUAL	7.502	F	1076–0679		+2) 1583283	76ET 12100 FA
	TV23H +"CH"	MANUAL	7.502	F	1076–	D	6050611	76ET 12100 MA
	TV23H		7.502	E	0877–0478		+2)	76ET 12100 EA
	TV23H		7.502	E	0478–0679	GB	*1583282*	+2) 6084207
	TV23H	AUTOMATIC	7.501	E	0871–0872		+2)	72TF 12100 BA
	TV23H	AUTOMATIC	7.502	F	0872–0173		+2)	72TF 12100 ARA
	TV23H	AUTOMATIC	7.502	F	0872–0173	D	5000484	A73TF 12100 DA
	TV23H	AUTOMATIC	7.502	F	0173–0575	D	+2) 5000484	73TF 12100 DA
	TV23H –"CH"	AUTOMATIC	7.502	F	0575–0679		+2) 1583283	76ET 12100 FA
	TV23H +"CH"	AUTOMATIC	7.502	F	1076–	D	6050611	76ET 12100 MA
	TV23H –"S"		7.502	F	0679–0680	D	+2)	79TF 12100 TA
	TV23H –"S"		7.502	F	0680–0881	D	6084207	79TF 12100 TB
	TV23H –"S"		7.502	F	0881–	D	6103140	82TF 12100 NA
CONSUL/GRANADA								
	TV23H		7.501	F	0272–0672		+2)	72TF 12100 AGA
	TV23H	MANUAL	7.502	F	0672–0173		+2)	72TF 12100 AMA
	TV23H	AUTOMATIC	7.502	F	0872–0173		+2)	72TF 12100 ASA
	TV23H		7.502	F	0173–0575	D	+2) 5000484	73TF 12100 DA
	TV23H		7.502	F	0575–0777		+2) 1583283	76ET 12100 FA
17M/20M/CAPRI								
	TV23S		7.501	E	0868–0769		+2)	11 448907
	TV23S		7.501	E	0869–0770		+2)	70TM 12100 BA
	TV23S		7.501	E	0770–0870		+2)	70TM 12100 DA
	TV23S		7.501	E	0770–0870		+2)	70TM 12100 FA
	TV23S		7.502	F	0770–0870	D	5000484	A73TF 12100 DA

7.50

TYPE B

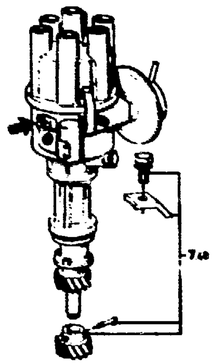

TYPE C

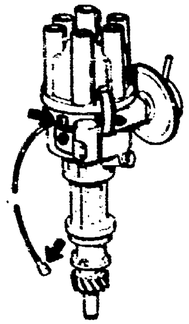

TYPE D

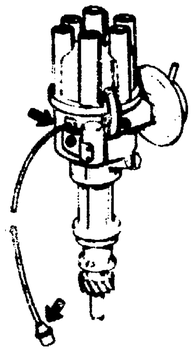

TYPE E

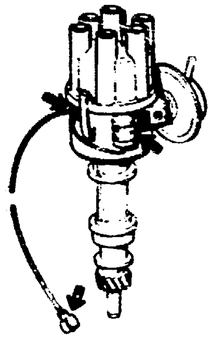

TYPE F

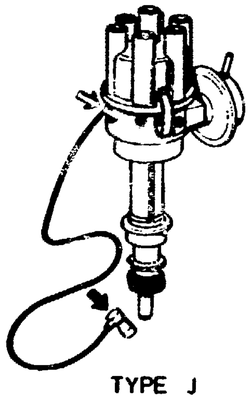

TYPE G

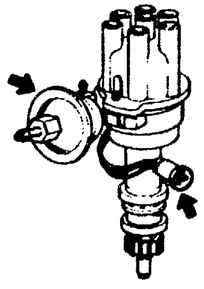

TYPE H

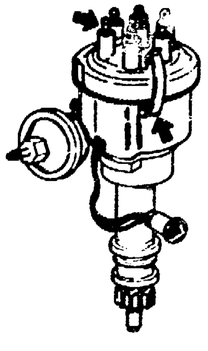

TYPE J

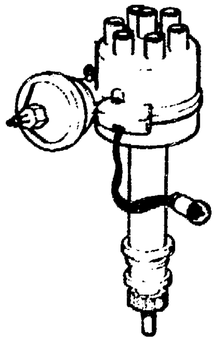

TYPE K

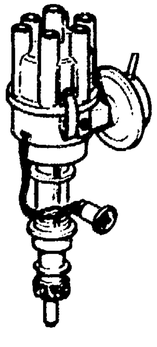

7.50
3-75

20M/26M/CAPRI								
TV26H		7.501	E	0969–0770		+2)	70TM 12100 AA
TV26H		7.501	E	0970–0771		+2)	71TM 12100 NA
TV26H		7.501	E	0871–0373		+2)	72TF 12100 CA
TV26H		7.502	F	0871–0373	D	5000484	A73TF 12100 DA
TV26H		7.502	F	0373–0473		+2)	72TF 12100 SA/ATA
TV26H		7.502	F	0473–0174		+2)	73TF 12100 CA
TV26H		7.502	F	0473–0174		+2)	73TF 12100 DA
					D	5000484	
GRANADA							
TV26L +"S"	MANUAL	7.502		0376–0777	D	6045402	76ET 12100 LA
TV26L +"S"	AUTOMATIC	7.502		0376–0777	D	+2)	76ET 12100 KA
TV26H		7.501	E	0272–0672		+2)	72TF 12100 AHA
TV26H		7.502	F	0672–0473		+2)	72TF 12100 ANA
TV26H		7.502	F	0473–0575		+2)	73TF 12100 DA
					D	5000484	
TV26H		7.502	F	0575–0777		+2)	76ET 12100 FA
						1583283	
CAPRI +"USA","CDN"							
TV26L	MANUAL	–	–	1071–0172		+2)	72TF 12100 AA
TV26L	MANUAL	7.502	F	1071–0172		+2)	72TF 12100 AB
TV26L	MANUAL	7.502	F	0172–0872		+2)	72TF 12100 AC
TV26L	MANUAL	7.502	F	0872–0873	D	1527281	73TF 12100 AA
TV26L	AUTOMATIC	–	–	1071–0172		+2)	72TF 12100 ADA
TV26L	AUTOMATIC	7.502	F	1071–0172		+2)	72TF 12100 ADB
TV26L	AUTOMATIC	7.502	F	0172–0872		+2)	72TF 12100 ADC
TV26L	AUTOMATIC	7.502	F	0872–0873	D	1527282	73TF 12100 BA
TV28	MANUAL	7.502	F	0373–1274		+2)	74TF 12100 NA
TV28	MANUAL	7.503	G	0873–1274		+2)	75TF 12100 AA
TV28	MANUAL	7.503	G	0873–1276	D	6032740	75TF 12100 HA
TV28	MANUAL		H	0177–	D	*6043800*	+)
TV28	AUTOMATIC	–		0873–1274	D	6008138	74TF 12100 MA
TV28	AUTOMATIC	7.503	H	0175–1276	D	+)	75TF 12100 JA
TV28	AUTOMATIC		H	0177–	D	*6048960*	+)
CAPRI +"USA","CALIFORNIA"							
TV28			H	0177–	D	+)	77TF 12100 EA
GRANADA							
TV28I			F	0976–0777	D	1575669	H75TM 12100 BA
– WITHOUT BREAKE CONTACT – OHNE UNTERBRECHERKONTAKT – SANS CONTACT DE RUPTEUR – SIN CONTACTO DEL RUPTOR							
TAUNUS/CORTINA							
TV20L		7.503	K	0879–0881	D	6077701	80TF 12100 AA
TV20L		7.503	K	0881–		6104143	82TF 12100 TA
TV23H		7.503	K	0679–0881		6081172	80TF 12100 DA
TV23H		7.503	K	0881–		6103137	82TF 12100 JA
SIERRA							
TV20		7.503	K			6109842	83TF 12100 DA
TV23		7.503	K			6109843	83TF 12100 EA
MFI	–"S","CH"	7.503	K			6129615	83TF 12100 RA

7.50

TYPE B

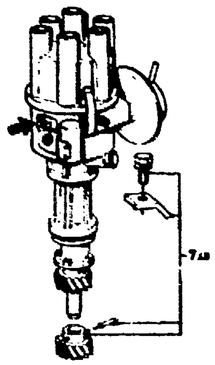

TYPE C

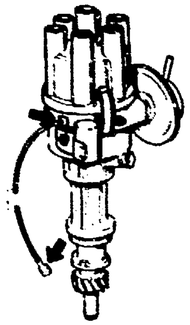

TYPE D

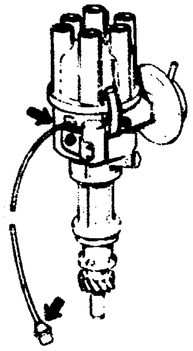

TYPE E

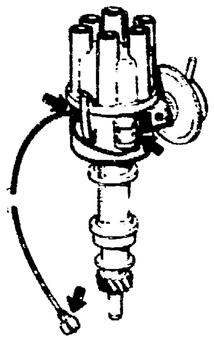

TYPE F

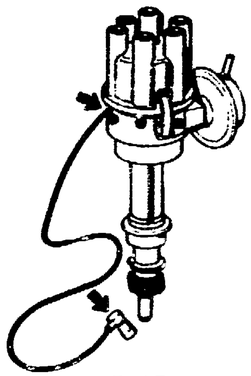

TYPE G

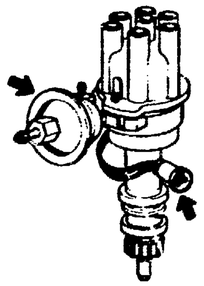

TYPE H

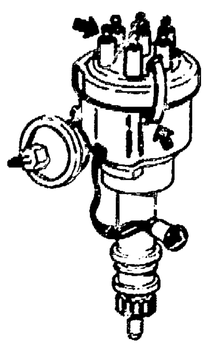

TYPE J

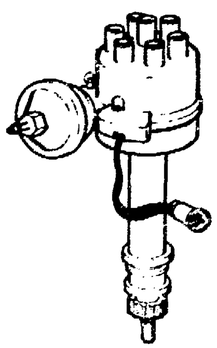

TYPE K

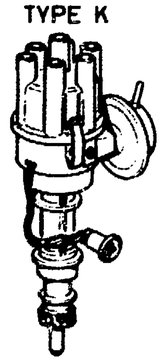

EFI							6143517	85TF 12100 CA
MFI		+"S","CH"	7.503	K		D	6129614	83TF 12100 KA
GRANADA 78								
TV20H/23H			7.503	J	0877-0679		*6048106)*	+2) 6065757
TV20H/23H			7.503	K	0877-0679		6065757)	78TF 12100 GA
TV20L			7.503	K	0679-0831	D	6077700)	79TF 12100 NA
TV20H				J	0881-	D	*6104141*	+2) 6116302
TV20H				K	0881-		6116302	82TF 12100 ADA
TV23H	-"S"		7.503	K	0679-0881		6081170	79TF 12100 AAA
TV23H	-"S"		7.503	J	0679-0881		*6084208*	+2) 6081170
TV23H	-"S"		7.503	K	0881-		6103139	82TF 12100 LA
TV23H	-"S"		7.503	J	0881-		+)	82TF 12100 KA
TV28H -"S"		MANUAL	7.503	J	0877-0480		*6084201*	+2) 6087424
TV28H -"S"		AUTOMATIC	7.503	J	0877-0480	D	6084202	78TF 12100 EB
TV28H -"S"			7.503	J	0877-0480		*6087424*	+2) 6087425
TV28H -"S"			7.503	K	0877-0881		6087425	79TF 12100 ALA
TV28H -"S"			7.503	J	0881-		*6082729)*	+2) 6082731
TV28H -"S"			7.503	K	0881-		6082731)	82TF 12100 CA
TV28I -"S"			7.503	J	0877-0881		*6084203)*	+2) 6065757
TV28I -"S"			7.503	K	0877-0881		6065757)	78TF 12100 GA
TV28I -"S","CH"			7.503	J	0881-		*6106341)*	+2) 6106342
TV28I -"S","CH"			7.503	K	0881-		6106342)	82TF 12100 ABA
TV28I +"S"		MANUAL	7.503	J	0877-0881	D	+)	78TF 12100 BA
TV28I +"S","CH"		MANUAL	7.503	J	0877-	D	*6084199)*	+2) 6065760
TV28I +"S","CH"		MANUAL	7.503	K	0877-	D	6065760)	78TF 12100 KA
TV28I +"S"		AUTOMATIC	7.503	J	0877-0980	D	*1579882)*	78TF 12100 CA
TV28I +"S"		AUTOMATIC	7.503	J	0877-	D	*6084200)*	78TF 12100 CB
TV28I +"S","CH"		AUTOMATIC	7.503	K	0877-	D	6065761)	78TF 12100 LA
GRANADA/SCORPIO								
		E F I					6143517	1 85TF 12100 CA
CAPRI								
TV28I			7.503	K		D	6065757	78TF 12100 GA

7.500

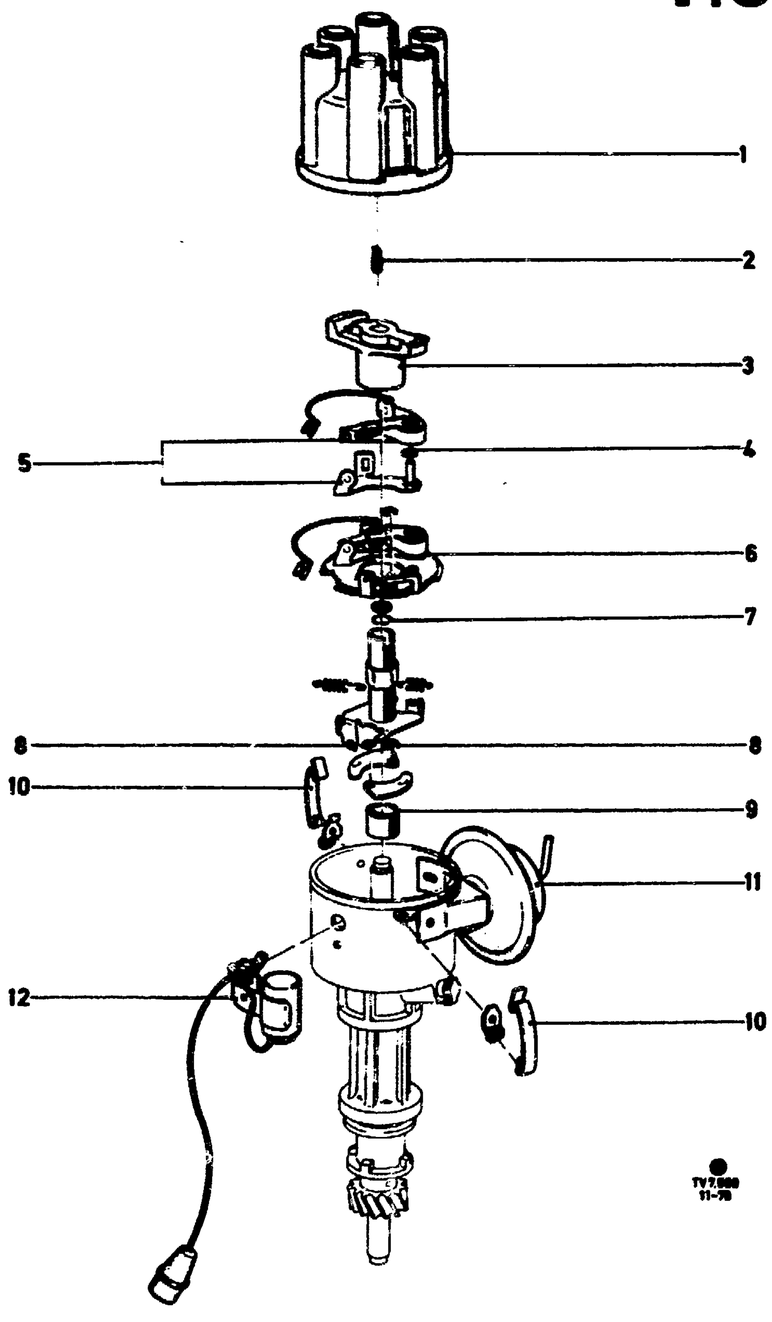

DISTRIBUTOR – "GB" – DISTRIBUTEUR D'ALLUMAGE
ZUENDVERTEILER – DISTRIBUIDOR DE ENCENDIDO

A) ONLY FOR DISTRIBUTOR:
NUR FUER ZUENDVERTEILER:
UNIQUEMENT POUR DISTRIBUTEUR D'ALLUMAGE:
SOLO PARA DISTRIBUIDOR DE ENCENDIDO:
11 436255
11 543949

B) FOR DISTRIBUTOR 11 543949/11 436255 ONLY WITH BREAKER PLATE 0464165
FUER ZUENDVERTEILER 11 543949/11 436255 NUR MIT UNTERBRECHERPLATTE 0464165
POUR DISTRIBUTEUR D'ALLUMAGE 11 543949/11 436255 UNIQUEMENT AVEC PLATEAU DE RUPTEUR 0464165
PARA DISTRIBUIDOR DE ENCENDIDO 11 543949/11 436255 SOLO CON PLACA PORTADORA DE RUPTOR 0464165

ILL. REF	PART NAME / TEILE-BEZEICHNUNG	MOD MOD	MOD.YEAR BAUJAHR	PROD PROD	FINIS NO. BESTELL-NR	QTY STK	PART NUMBER TEILE-NUMMER
	DISTRIBUTOR SEE GROUP 7.50 ZUENDVERTEILER SIEHE GRUPPE 7.50 DISTRIBUTEUR D'ALLUMAGE VOIR GROUPE 7.50 DISTRIBUIDOR DE ENCENDIDO VEASE EL GRUPO 7.50						
1	HOUSING ASSY -(DISTRIBUTOR TERMINAL) VERTEILERKAPPE TETE DE DISTRIBUTEUR D'ALLUMAGE TAPA – DISTRIBUIDOR DE ENCENDIDO				0710256	1	11 710256
2	BRUSH ASSY -(DISTRIBUTOR HOUSING) SCHLEIFKOHLE – VERTEILERKAPPE BALAI – TETE DE DISTRIBUTEUR ESCOBILLA – TAPA DISTRIBUIDOR				0694577	1	BG 12011
3	ROTOR ASSY -(SUPPRESSED) VERTEILERLAEUFER – ENTSTOERT DOIGT DE DISTRIBUTION, DEPARASITE DEDO DE DISTRIBUCION, DESPARASITADO			D	0425981 1606399	1 1	11 425981 82HF 12200 AA
4	RETAINER 0,1 MM SICHERUNGSRING 0,2 MM JONC D'ARRET ARILLO DE SEGURIDAD				+) 0548337	1 1	11 548336 11 548337
5	SET -(DISTRIBUTOR CONTACT) KONTAKTSATZ JEU DE CONTACTS DE RUPTEUR JUEGO DE CONTACTOS DE RUPTOR						
	NON-ADJUSTED NICHT JUSTIERT NON-AJUSTES SIN AJUSTAR				A) 0425980	1	11 425980
	ADJUSTED JUSTIERT AJUSTES AJUSTADOS				B) 0464163	1	11 464163
6	PLATE ASSY -(BREAKER) UNTERBRECHERPLATTE PLATEAU DE RUPTEUR PLACA PORTADORA DE RUPTOR						
	NON-ADJUSTED NICHT JUSTIERT NON-AJUSTE SIN AJUSTAR				A) +)	1	11 436983

7.500

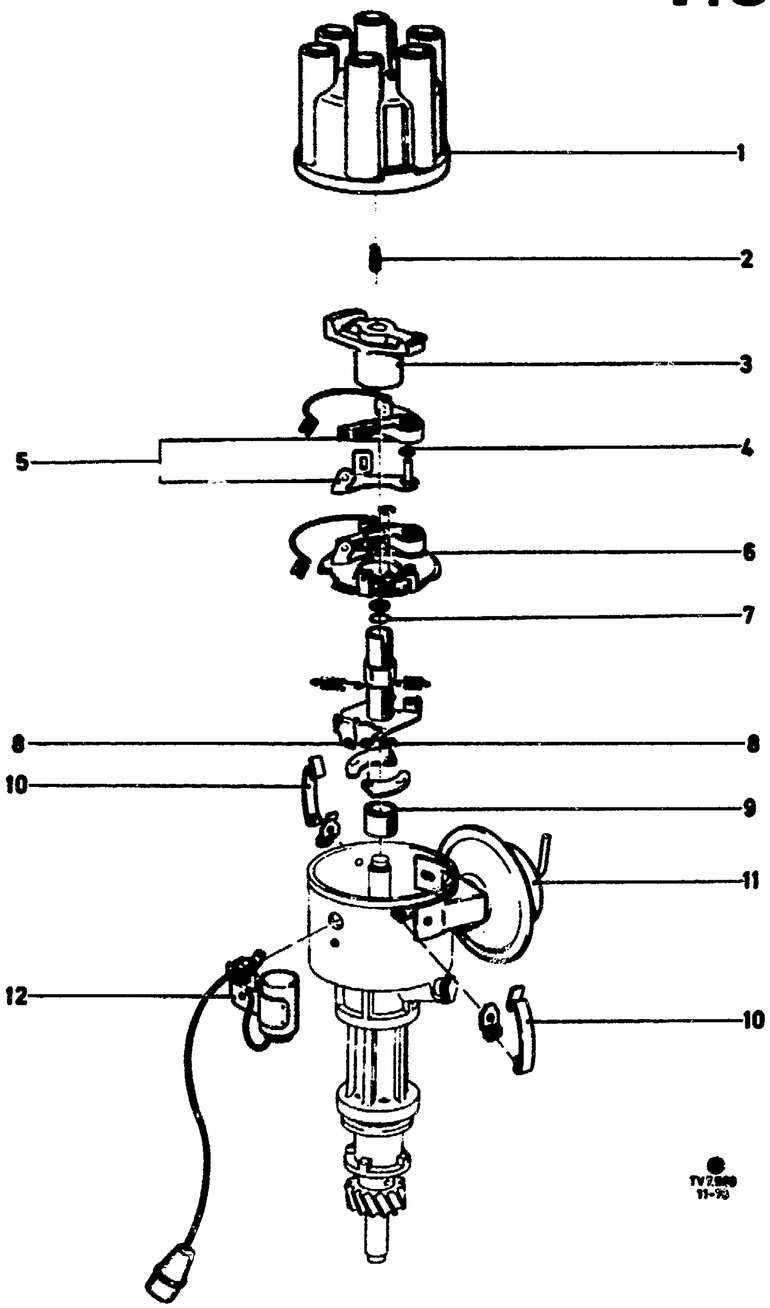

	ADJUSTED JUSTIERT AJUSTE AJUSTADA			0464165	1	11 464165
	RETAINER SICHERUNGSRING JONC D'ARRET ARILLO DE SEGURIDAD					
7	CAM MITNEHMERNOCKEN CAME LEVA			0548363	1	11 548363
8	WEIGHT FLIEHGEWICHT MASSE D'AVANCE CONTRAPESO			0548362	2	11 548362
9	BUSH BUECHSE BAGUE CASQUILLO			0447085	1	11 447085
10	CLIP FEDERBANDHALTEBUEGEL ATTACHE ABRAZADERA			0521161	2	11 521161
11	DIAPHRAGM ASSY UNTERDRUCKVERSTELLER CORRECTEUR A DEPRESSION MEMBRANA REGULADORA DE VACIO					
	FOR DISTRIBUTOR: 11 444913			0436827	1	11 436827
	FUER ZUENDVERTEILER: 11 447002			0436827	1	11 436827
	POUR DISTRIBUTEUR: 11 543949			0436827	1	11 436827
	PARA DISTRIBUIDOR: 11 444914/ 11 436255/ 11 447003			0436828	1	11 436828
12	CONDENSER ASSY KONDENSATOR CONDENSATEUR CONDENSADOR					
	WITH WIRE – FLAT PLUG SLEEVE MIT KABEL – FLACHSTECKHUELSE AVEC FIL – CONNECTEUR PLAT CON CABLE – ENCHUFE PLANO			0444922	1	11 444922
	WITH WIRE – ROUND PLUG SLEEVE MIT KABEL – RUNDSTECKHUELSE AVEC FIL – CONNECTEUR ROND CON CABLE – ENCHUFE REDONDO			0447004	1	11 447004

7.501

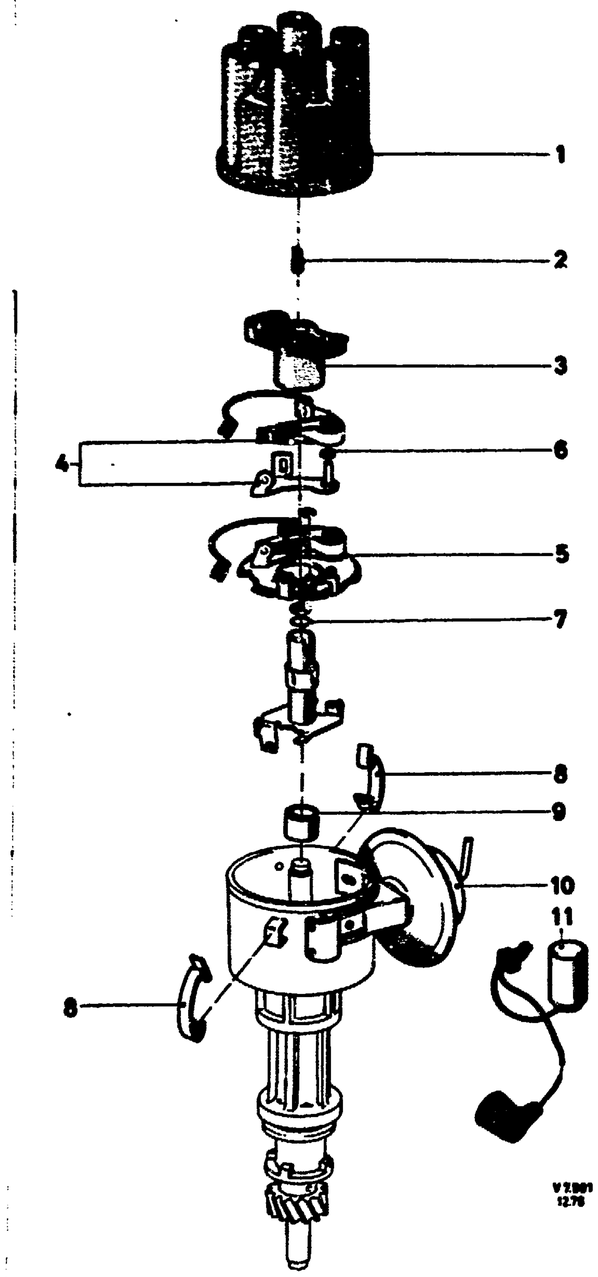

DISTRIBUTOR -"GB" DISTRIBUTEUR D'ALLUMAGE
ZUENDVERTEILER DISTRIBUIDOR DE ENCENDIDO

ILL. REF	PART NAME TEILE-BEZEICHNUNG	MOD MOD	MOD.YEAR BAUJAHR	PROD PROD	FINIS NO. BESTELL-NR	QTY STK	PART NUMBER TEILE-NUMMER
	DISTRIBUTOR SEE GROUP 7.50 ZUENDVERTEILER SIEHE GRUPPE 7.50 DISTRIBUTEUR D'ALLUMAGE VOIR GROUPE 7.50 DISTRIBUIDOR DE ENCENDIDO VEASE EL GRUPO 7.50						
1	HOUSING ASSY -(DISTRIBUTOR TERMINAL) VERTEILERKAPPE TETE DE DISTRIBUTEUR D'ALLUMAGE TAPA - DISTRIBUIDOR DE ENCENDIDO				0710268	1	11 710268
2	BRUSH ASSY -(DISTRIBUTOR HOUSING) SCHLEIFKOHLE - VERTEILERKAPPE BALAI - TETE DE DISTRIBUTEUR ESCOBILLA - TAPA DISTRIBUIDOR				0694577	1	11 694577
3	ROTOR ASSY -(SUPPRESSED) VERTEILERLAEUFER ENTSTOERT DOIGT DE DISTRIBUTION, DEPARASITE DEDO DE DISTRIBUCION, DESPARASITADO			 D	0425981 1606399	1 1	11 425981 82HF 12200 AA
4	SET -(DISTRIBUTOR CONTACT) KONTAKTSATZ JEU DE CONTACTS DE RUPTEUR JUEGO DE CONTACTOS DE RUPTOR				0464163	1	11 464163
5	PLATE ASSY -(DISTRIBUTOR) UNTERBRECHERPLATTE PLATEAU DE RUPTEUR ASS. PLACA PORTADORA DEL RUPTOR, ARMADA RETAINER SICHERUNGSRING JONC D'ARRET ARILLO DE SEGURIDAD				+)	1	11 447084
6	DIAPHRAGM TIE ROD VERBINDUNGSSTANGE UNTERDRUCKVERSTELLER BIELLETTE DE LIAISON - CORRECTEUR A DEPRESSION VARILLA DE UNION - MEMBRANA REGULADORA DE VACIO				0548362	1	11 548362
7	CAM MITNEHMERNOCKEN CAME LEVA				0548363	1	11 548363
8	CLIP FEDERBANDHALTEBUEGEL ATTACHE ABRAZADERA				+)	2	11 447077
9	BUSH BUECHSE BAGUE CASQUILLO				0447085	1	11 447085
10	DIAPHRAGM ASSY UNTERDRUCKVERSTELLER CORRECTEUR A DEPRESSION MEMBRANA REGULADORA DE VACIO FOR DISTRIBUTOR: 69TM 12100 AA/EA FUER ZUENDVERTEILER: 70TM 12100 AA/CA/EA POUR DISTRIBUTEUR:				 0447088 0447088	 1 1	 11 447088 11 447088

7.501

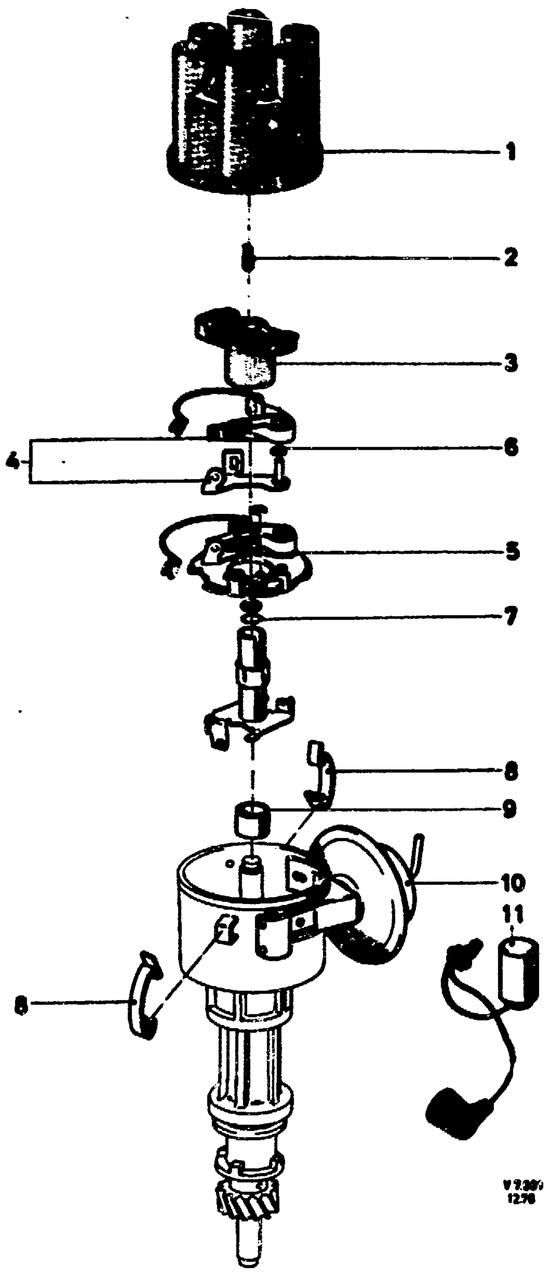

	PARA DISTRIBUIDOR:					
		71TF 12100 AA/EA/GA/NA		0447088	1	11 447088
		11 448434		0448557	1	11 448557
		69TM 12100 FA		0448557	1	11 448557
		70TM 12100 JA/KA		0448557	1	11 448557
		11 448435		*0448558*	1	+)
		69TM 12100 GA		*0448558*	1	+)
		70TM 12100 GA/HA		*0448558*	1	+)
		11 448907		+)	1	11 849075
		70TM 12100 BA/DA/FA		+)	1	11 849075
		72TF 12100 AGA/AHA/BA		+)	1	11 849075
		72TF 12100 CA		+)	1	11 849075
		71TM 12100 FA/HA		1490671	1	71TM 12370 BA
		72TF 12100 ZA		1490671	1	71TM 12370 BA
11	CONDENSER ASSY KONDENSATOR CONDENSATEUR CONDENSADOR					
	FOR DISTRIBUTOR:	11 448434/-435/-907		1529652	1	69TM 12300 CA
	FUER ZUENDVERTEILER:	69TM 12100 AA/EA/FA/GA		1529652	1	69TM 12300 CA
	POUR DISTRIBUTEUR:	70TM 12100 AA/BA/CA/DA		1529652	1	69TM 12300 CA
	PARA DISTRIBUIDOR:	70TM 12100 EA/FA/GA/HA		1529652	1	69TM 12300 CA
		70TM 12100 JA/KA		1529652	1	69TM 12300 CA
		71TF 12100 AA/EA/FA		1529652	1	69TM 12300 CA
		71TM 12100 GA/NA		1529652	1	69TM 12300 CA
		71TM 12100 HA		1490678	1	71TM 12300 BA
		72TF 12100 AGA/AHA		1524304	1	72TF 12300 CA
		72TF 12100 BA/CA/ZA		1527283	1	72TF 12300 BA

7.502

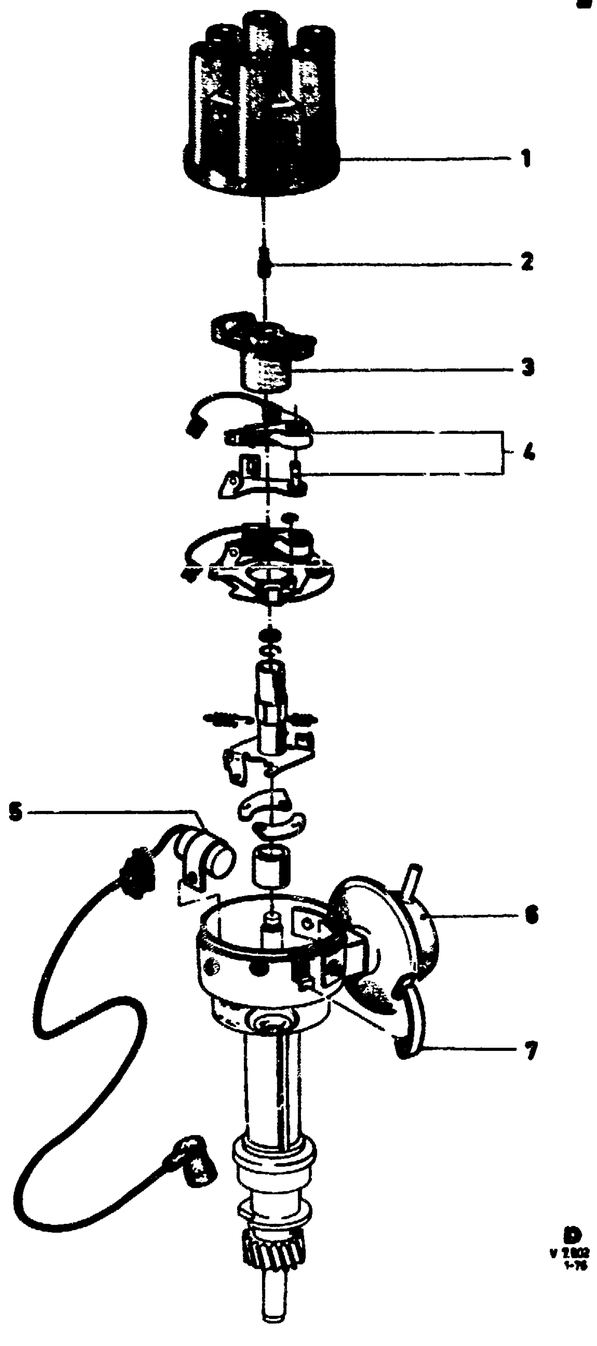

DISTRIBUTOR TV18-20 DISTRIBUTEUR D'ALLUMAGE
ZUENDVERTEILER DISTRIBUIDOR DE ENCENDIDO

ILL. REF	PART NAME / TEILE-BEZEICHNUNG		MOD MOD	MOD.YEAR BAUJAHR	PROD PROD	FINIS NO. BESTELL-NR	QTY STK	PART NUMBER TEILE-NUMMER
	DISTRIBUTOR ASSY SEE GROUP 7.50 ZUENDVERTEILER SIEHE GRUPPE 7.50 DISTRIBUTEUR D'ALLUMAGE VOIR GROUPE 7.50 DISTRIBUIDOR DE ENCENDIDO VEASE EL GRUPO 7.50							
1	HOUSING ASSY -(DISTRIBUTOR TERMINAL) VERTEILERKAPPE TETE DE DISTRIBUTEUR D'ALLUMAGE TAPA - DISTRIBUIDOR DE ENCENDIDO					**1523785**	1	72TF 12106 AA
2	BRUSH ASSY -(DISTRIBUTOR HOUSING) SCHLEIFKOHLE - VERTEILERKAPPE BALAI - TETE DE DISTRIBUTEUR ESCOBILLA - TAPA DISTRIBUIDOR					**0694577**	1	BG 12011
3	ROTOR ASSY VERTEILERLAEUFER DOIGT DE DISTRIBUTION DEDO DE DISTRIBUCION							
	SUPPRESSED			-0284		***6002610***	1	+2) 1604959
	ENTSTOERT			0284-		**1604959**	1	82TF 12200 AA
	DEPARASITE DESPARASITADO							
	NON-SUPPRESSED					**1523718**	1	72TF 12200 AA
	NICHT ENTSTOERT NON-DEPARASITE NO DESPARASITADO							
4	SET -(CONTACT)		20-	1071-		**0464163**	1	11 464163
	KONTAKTSATZ JEU DE CONTACTS JUEGO DE CONTACTOS		28	0873-1274	D	**6014833**	1	74TF 12171 AA
5	CONDENSER ASSY KONDENSATOR CONDENSATEUR CONDENSADOR							
	FOR DISTRIBUTOR:	72TF 12100 -			D	**6063607**	1	78TF 12300 BA
	FUER ZUENDVERTEILER:	73TF 12100 -			D	**6063607**	1	78TF 12300 BA
	POUR DISTRIBUTEUR:	A73TF 12100 DA			D	**6063607**	1	78TF 12300 BA
	PARA DISTRIBUIDOR:	A730X 12100 GA			D	**6063607**	1	78TF 12300 BA
		76ET 12100 EA/EB			D	**6063608**	1	78TF 12300 CA
		76ET 12100 FA/MA/FB			D	**6063607**	1	78TF 12300 BA
		74TF 12100 -			D	**6045490**	1	74TF 12300 BA
6	DIAPHRAGM ASSY UNTERDRUCKVERSTELLER CORRECTEUR A DEPRESSION MEMBRANA REGULADORA DE VACIO							
	FOR DISTRIBUTOR:	72TF 12100 AMA/ANA/SA			D	**1544107**	1	72TF 12370 GA
	FUER ZUENDVERTEILER:	A730X 12100 GA			D	**1544107**	1	72TF 12370 GA
	POUR DISTRIBUTEUR:	72TF 12100 ARA/ASA/ATA			D	***1544106***	1	+)
	PARA DISTRIBUIDOR:	72TF 12100 AUA			D	***1544106***	1	+)
		72TF 12100 AB/AC			D	+)	1	72TF 12370 AA
		72TF 12100 ADB/ADC			D	+)	1	72TF 12370 BA
		73TF 12100 CA/DA			D	**6008774**	1	73TF 12370 CA
		A73TF 12100 DA			D	**6008774**	1	73TF 12370 CA
		72TF 12100 ACA			D	***1545292***	1	+)

7.502

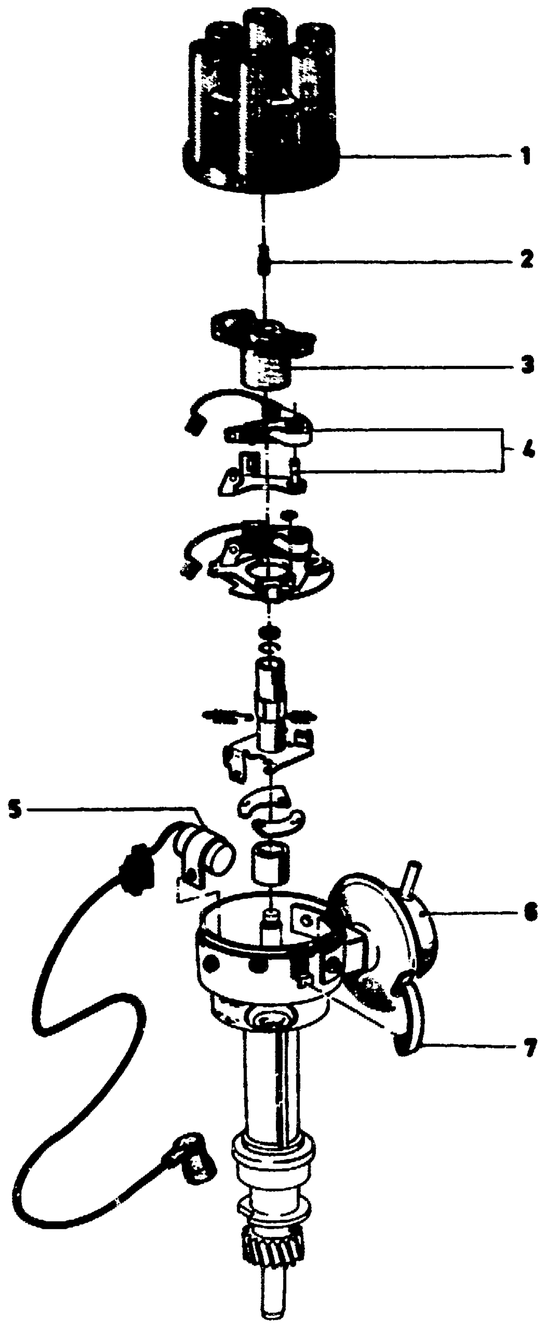

	72TF 12100 RA			D	6008767	1	72TF 12370 CA
	73TF 12100 AA			D	1545290	1	73TF 12370 AA
	74TF 12100 NA			D	1545290	1	73TF 12370 AA
	73TF 12100 BA				+)	1	73TF 12370 BA
	74TF 12100 RA				+)	1	73TF 12370 BA
	76ET 12100 EA/EB				6047104	1	76TF 12370 HA
	76ET 12100 FA/FB			D	6047104	1	76TF 12370 HA
	76ET 12100 MA			D	6047104	1	76TF 12370 HA
	74TF 12100 TA			D	1558605	1	74TF 12370 BA
	76TF 12100 LA			D	1574685	1	76ET 12370 KA
	76TF 12100 KA			D	1574686	1	76ET 12370 JA
	82TF 12100 NA			D	1574686	1	76ET 12370 JA
7	CLIP FEDERBANDHALTEBUEGEL ATTACHE ABRAZADERA			D	6137948	2	83TF 12144 BA
(8)	SPONGE – (DISTRIBUTOR CAM LUBRICATION) SCHMIERSCHWAMM – VERTEILERNOCKEN EPONGE LUBRIFIANTE – CAME DE DISTRIBUTEUR ESPONJA LUBRIFICANTE – LEVA DEL DISTRIBUIDOR	28	1274–	D	*1554152*	1	+)

7.503

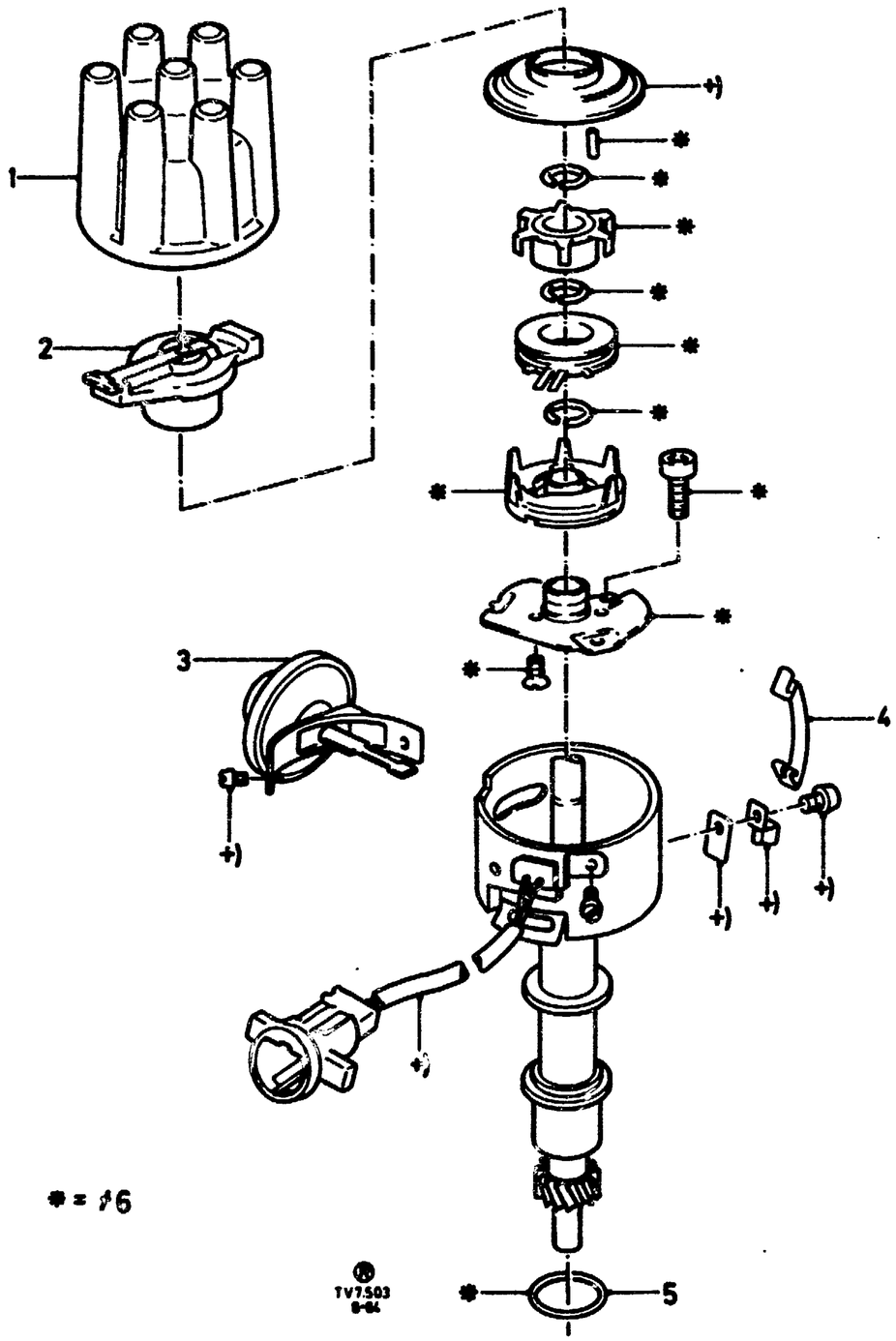

* = #6

DISTRIBUTOR
ZUENDVERTEILER

DISTRIBUTEUR D'ALLUMAGE
DISTRIBUIDOR DE ENCENDIDO

ILL. REF	PART NAME / TEILE-BEZEICHNUNG			MOD MOD	MOD.YEAR BAUJAHR	PROD PROD	FINIS NO. BESTELL-NR	QTY STK	PART NUMBER TEILE-NUMMER
	DISTRIBUTOR ASSY SEE GROUP 7.50 ZUENDVERTEILER SIEHE GRUPPE 7.50 DISTRIBUTEUR D'ALLUMAGE VOIR GROUPE 7.50 DISTRIBUIDOR DE ENCENDIDO VEASE EL GRUPO 7.50								
1	HOUSING ASSY – (DISTRIBUTOR TERMINAL)			J			1561654	1	D5DE 12106 AA
	VERTEILERKAPPE			K			1583458	1	78TF 12106 AA
	TETE DE DISTRIBUTEUR D'ALLUMAGE		E F I				*1625632*	1	+2) 1643632
	TAPA DEL DISTRIBUIDOR DE ENCENDIDO		E F I				1643632	1	E6AE 12106 CA
2	ROTOR ASSY			J			6059418	1	78TF 12200 AA
	VERTEILERLAEUFER			K	-0881	D	*1583459*	1	+2) 1604959
	DOIGT DE DISTRIBUTION			K			1604959	1	82TF 12200 AA
	DEDO DE DISTRIBUCION								
		CAPRI	6100 R/PM	K			1595618	1	V81EB 12200 AA
		SIERRA	6400 R/PM 2BI	K			1612099	1	V83SF 12200 AA
		E F I					*1625633*	1	+2) 1643693
		E F I					1643693	1	E6EE 12200 BA
3	DIAPHRAGM ASSY			J			*1583460*	1	+)
	UNTERDRUCKVERSTELLER			K			1583461	1	78TF 12370 DA
	CORRECTEUR A DEPRESSION								
	MEMBRANA REGULADORA DE VACIO								
4	CLAMP			K			6137947	2	83TF 12144 AA
	FEDERBANDHALTEBUEGEL								
	ETRIER DE FIXATION								
	ESTRIBO DE SUJECION								
5	O-RING						1490140	1	E 853103 S
	O-RING								
	JOINT TORIQUE								
	JUNTA TORICA								
#6	KIT – (TRIGGER COIL)				0784-		6147960	1	84TF 12103 AA
	REPARATURSATZ ZUENDIMPULSGEBER								
	JEU – GENERATEUR D'IMPULSIONS DE DECLENCHEMENT								
	JUEGO – GENERADOR DE IMPULSOS TRIGGER								

7.550

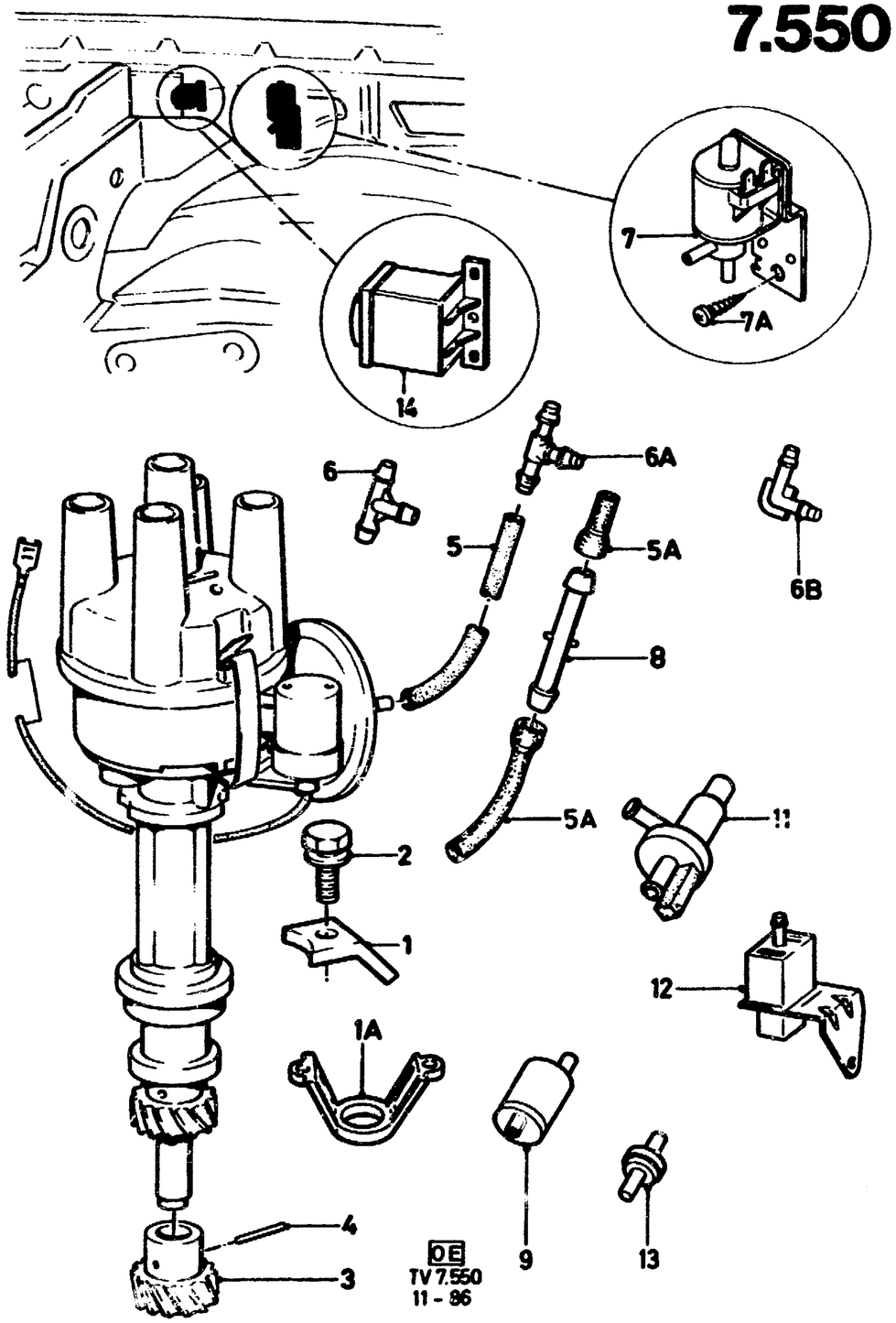

ILL. REF	PART NAME / TEILE-BEZEICHNUNG			MOD MOD	MOD.YEAR BAUJAHR	PROD PROD	FINIS NO. BESTELL-NR	QTY STK	PART NUMBER TEILE-NUMMER
1	CLAMP						1528984	1	72HF 12270 AA
1A	BEFESTIGUNGSKLEMME BRIDE DE SERRAGE BRIDA DE SUJECION						6124164	1	85TF 12K061 AA
2	BOLT AND LOCKWASHER ASSY -(HEX. HEAD) M8 X 25 SECHSKANTSCHRAUBE MIT FEDERRING VIS A TETE HEXAGONALE AVEC RONDELLE GROWER TORNILLO DE CABEZA HEXAGONAL CON ARANDELA DE MUELLE						1617350	1/2	E 602550 S72M
3	GEAR ZAHNRAD PIGNON PINON						+)	1	67MB 12390 BA
4	ROLL PIN SPANNHUELSE GOUPILLE ELASTIQUE PASADOR TENSOR						+)	1	E 646568 S
5	TUBE -(VACUUM)	20M	Ø3,3				0710112	)-(	11 710112
	UNTERDRUCKLEITUNG	20M	Ø4				1618259	)-(	83HF 12226 CA
5A	TUYAU A DEPRESSION	AUTOMATIC		17	1079-	D	*6059419*	2	+2) 6030452
	TUBO DE VACIO	AUTOMATIC		17	1079-	D	6030452	2	75TF 12226 VA
				28I			5005724	)-(	A79SX 9324 AA
	SIERRA			28I			6123181	1	83TF 9D430 AA
6	CONNECTOR -(VACUUM TUBE)	Ø5					6057172	1	77FB 12224 AA
6A	ANSCHLUSSTUECK - UNTERDRUCKLEITUNG	Ø6/6/5					6152651	!	E 855638 S
	RACCORD - TUYAU A DEPRESSION	Ø4,7					6147904	X	387065 S
	CONECTOR - TUBO DE VACIO								
7	VALVE ASSY - (MODULATOR) -	MANUAL	+"S","CH"	28I	1077-	D	3468890	1	D50E 9D474 A2A
	MAGNETSCHALTER - VALVE DE MODULATION - VALVULA DE MODULACION -								
	- AIR CONDITIONING SYSTEM						6064374	1	78GB 9D474 AA
	- KLIMAANLAGE	SIERRA					6139714	1	85GB 12A170 AA
	- SYSTEME DE CONDITIONNEMENT D'AIR - SISTEMA DE ACONDICIONAMIENTO DE AIRE								
7A	SCREW - (PAN HEAD) - SELF-TAPPING LINSENBLECHSCHRAUBE VIS A TOLE A TETE BOMBEE TORNILLO DE ROSCA CORTANTE CON CABEZA ABOMBADA						6119676	1	E 610386 S71
8	CONNECTOR-(VACUUM REDUCING) REDUZIERSTUECK RACCORD REDUCTEUR RACOR DE REDUCCION	AUTOMATIC		17	1079-	D	*6034037*	1	+)
9	TRAP ASSY - (FUEL) KRAFTSTOFFSPERRE SEPARATEUR D'ESSENCE SEPARADOR DE GASOLINA	20 - 28H					6015753	1	74TF 9K138 AA
(10)	"O"-RING						1490140	1	E 853103 S
	O-RING	Ø34 X 3,5	E F I				6124534	1	E 854097 S
	JOINT TORIQUE JUNTA TORICA								

7.550

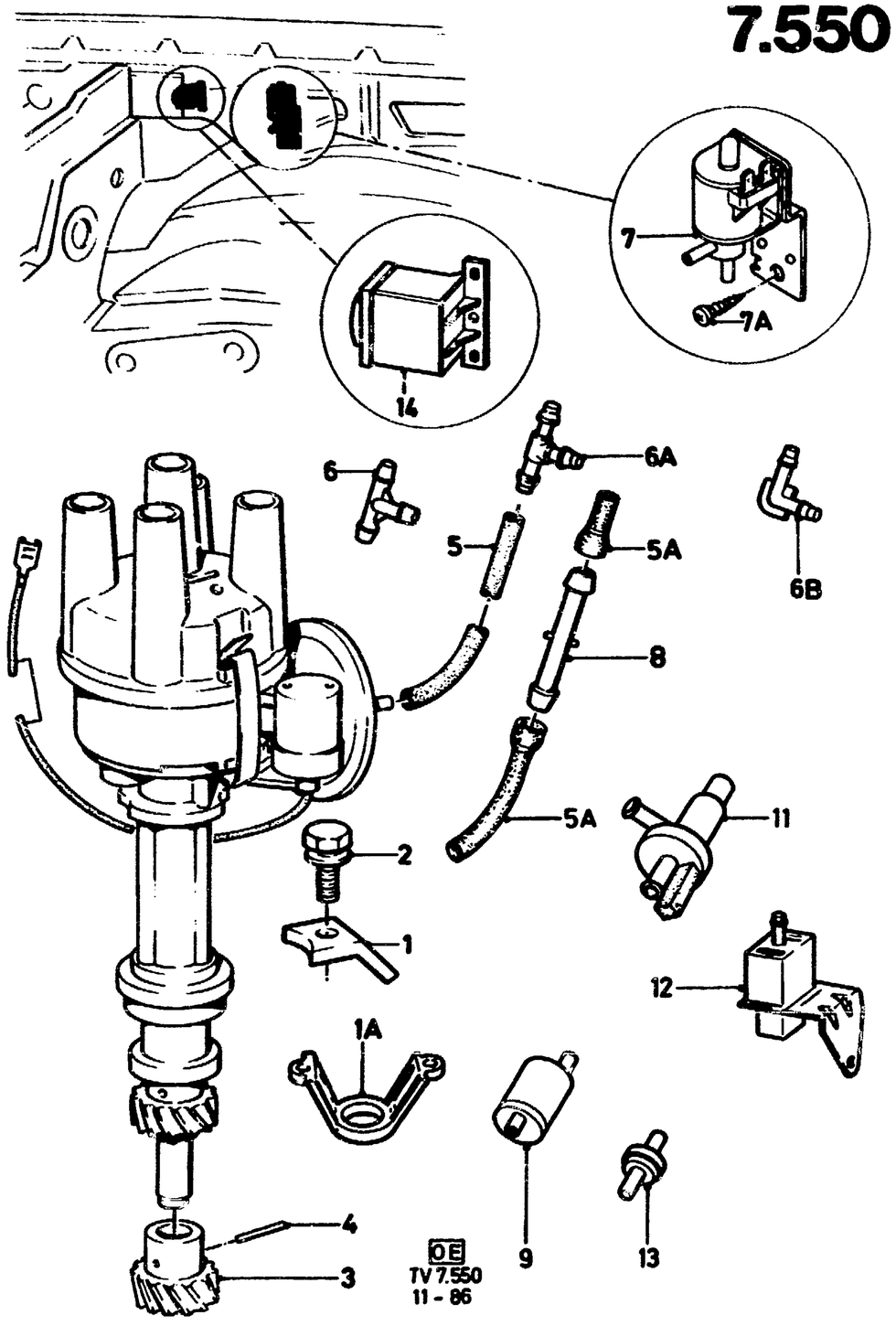

11	VALVE -(RETARDING) VERZOEGERUNGSVENTIL VALVE DE RETARD VALVULA DE RETARDO		28I				3508369	1	D8TE 9F424 AA
12	VALVE ASSY - (DISTRIBUTOR MODULATOR) STEUERVENTIL - VERTEILER VALVE DE MODULATION - DISTRIBUTEUR VALVULA DE MODULACION - DISTRIBUIDOR		+"S","CH" XR4			D	*3497711*	1	+)
13	VALVE ASSY - (CHECK)	SIERRA	-"S","CH"				6030537)	1	75TF 12A197 AA
	RUECKSCHLAGVENTIL	SIERRA	-"S","CH"			D	6034663)	1	75TF 12A197 A1A
	SOUPAPE DE RETENUE VALVULA DE RETENCION	GRANADA	+"S","CH"		0882-	D	3463945	1	D3DE 12A189 AB
14	SENSOR - (SPEED) - RETARDING VALVE DREHZAHLRELAIS - VERZOEGERUNGSVENTIL RELAIS DE VITESSE - VALVE DE RETARD RELE DE VELOCIDAD - VALVULA DE RETARDO						6158434	1	85BB 9L463 AA

7

7.60	IGNITION COIL, WIRING, SPARK PLUGS ZUENDSPULE, –KABEL, –KERZEN BOBINE D'ALLUMAGE, FILS, BOUGIES BOBINA DE ENCENDIDO, CABLES, BUJIAS	TV12–28	01
7.62	IGNITION WIRING ZUENDKABEL FILS D'ALLUMAGE CABLES DE ENCENDIDO	TV12–28	05
7.63	ELECTRONIC IGNITION SYSTEM ELEKTRONISCHE ZUENDANLAGE SYSTEME D'ALLUMAGE ELECTRONIQUE SISTEMA DE ENCENIDO ELECTRONICO		08
7.64	ELECTRONIC IGNITION SYSTEM ELEKTRONISCHE ZUENDANLAGE SYSTEME D'ALLUMAGE ELECTONIQUE SISTEMA DE ENCENDIDO ELECTRONICO	EEC IV	09

IGNITION COIL, WIRING, SPARK PLUGS
ZUENDSPULE, -KABEL, -KERZEN
TV12-28
BOBINE D'ALLUMAGE, FILS, BOUGIES
BOBINA DE ENCENDIDO, CABLES, BUJIAS

7.60

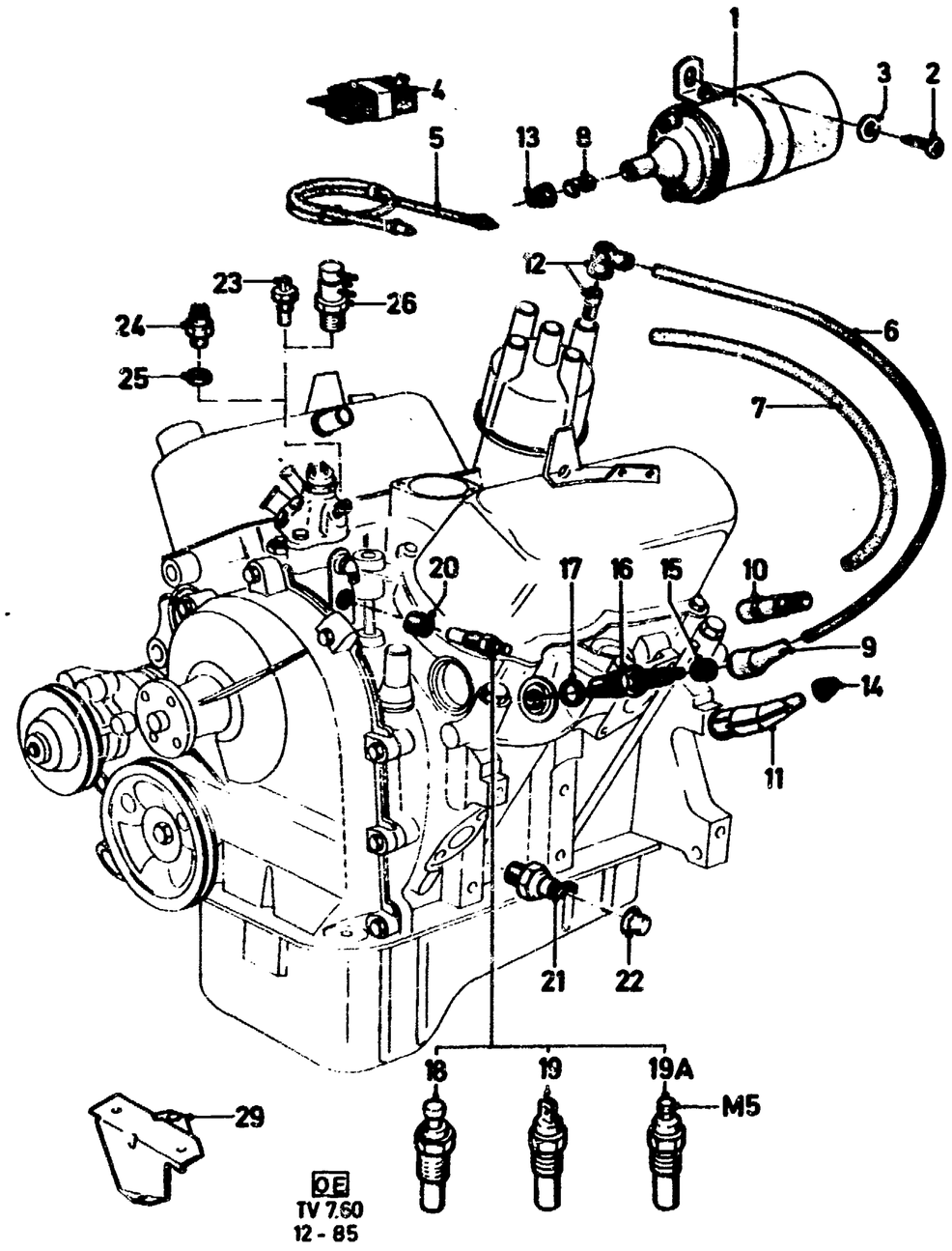

A) FOR RESISTANCE WIRE/IGNITION COIL REFER TO MODEL CATALOG
SIEHE IN ENTSPRECHENDEM MODELL-KATALOG VORSCHALTWIDERSTANDSLEITUNG ZUENDSPULE
POUR FIL DE RESISTANCE/BOBINE D'ALLUMAGE VOIR CATALOGUE DE MODELE CORRESPONDANT
PARA CABLE DE RESISTENCIA/BOBINA DE ENCENDIDO VEASE EL CATALOGO DE MODELO CORRESPONDIENTE

B) NON-SUPPRESSED
NICHT ENTSTOERT
NON-DEPARASITEE
NO DESPARASITADA

C) SUPPRESSED
ENTSTOERT
DEPARASITEE
DESPARASITADA

D) EXCEPT AIR CONDITIONING SYSTEM
NICHT BEI EINBAU KLIMAANLAGE
SAUF SYSTEME DE CONDITIONNEMENT D'AIR
EXCEPTO ACONDICIONADOR DE AIRE

E) ONLY WITH AIR CONDITIONING SYSTEM
NUR BEI EINBAU KLIMAANLAGE
UNIQUEMENT POUR SYSTEME DE CONDITIONNEMENT D'AIR
SOLO PARA ACONDICIONADOR DE AIRE

F) IN CONNECTION WITH 88 C THERMOSTAT
IN VERBINDUNG MIT 88 C THERMOSTAT
EN COMBINAISON AVEC THERMOSTAT DE 88 C
EN COMBINACION CON TERMOSTATO DE 88 C

G) IN CONNECTION WITH 92 C THERMOSTAT
IN VERBINDUNG MIT 92 C THERMOSTAT
EN COMBINAISON AVEC THERMOSTAT DE 92 C
EN COMBINACION CON TERMOSTATO DE 92 C

H) USE PLUG 1503089 / E 650413 S72
VERWENDE GEWINDESTOPFEN 1503089 / E 650413 S72
UTILISER LE BOUCHON 1503089 / E 650413 S72
EMPLEAR EL TAPON 1503089 / E 650413 S72

ILL. REF	PART NAME / TEILE-BEZEICHNUNG		MOD MOD	MOD.YEAR BAUJAHR	PROD PROD	FINIS NO. BESTELL-NR	QTY STK	PART NUMBER TEILE-NUMMER
1	COIL ASSY -(IGNITION) ZUENDSPULE BOBINE D'ALLUMAGE BOBINA DE ENCENDIDO							
	EXCEPT RESISTOR NICHT FUER VORWIDERSTAND SAUF RESISTANCE ADDITIONNELLE NO PARA RESISTENCIA ADICIONAL	6V		0862-0867	D	*1504334*	1	+)
		12V		0862-0867	D	1505155	1	A710X 12K018 E2A
	RESISTOR ONLY NUR FUER VORWIDERSTAND UNIQUEMENT POUR RESISTANCE ADDITIONNELLE SOLO PARA RESISTENCIA ADICIONAL							
		12V 0,30HM		0867-		*0448298*	1	+)
		12V 1,5 OHM		0870-		1473323)	1	71HM 12024 AA
		12V 1,5 OHM		0870-		1591545)	1	711M 12024 AB
	GRANADA	TRANSISTOR		0877-0285		6048698	1	78GB 12024 AA
	GRANADA/SCORPIO	TRANSISTOR				6077429	1	79BB 12024 AA
	TAUNUS/CORTINA/SIERRA	TRANSISTOR		0779-		6077429	1	79BB 12024 AA
	CAPRI	TRANSISTOR	281			6048698	1	78GB 12024 AA

7.60

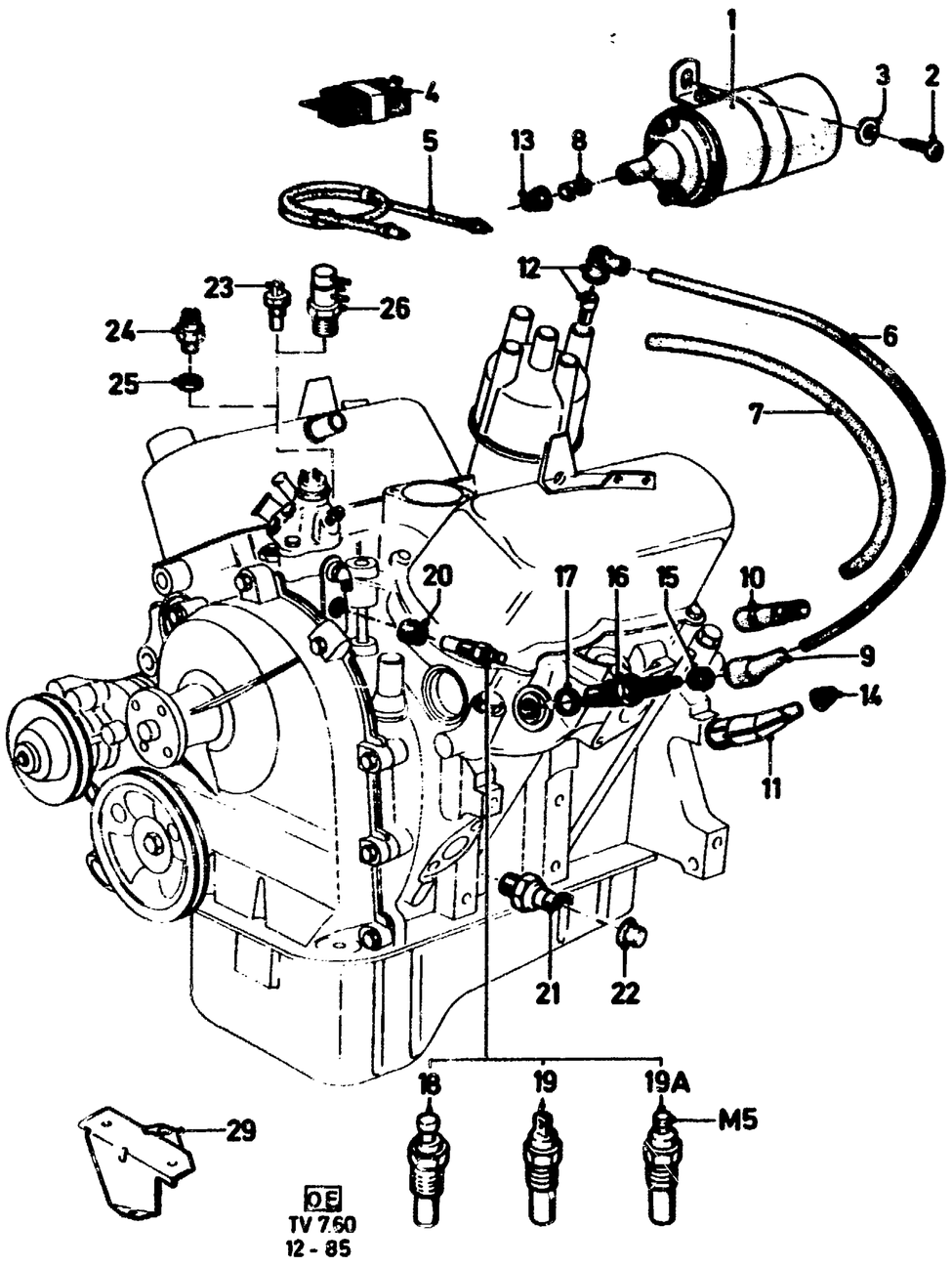

	SECURING IGNITION COIL BEFESTIGUNG ZUENDSPULE FIXATION BOBINE D'ALLUMAGE SUJECION BOBINA DE ENCENDIDO									
2	SCREW –(FILLISTER HEAD SELF–TAPPING) LINSENBLECHSCHRAUBE VIS PARKER A TETE LENTIFORME TORNILLO CON CABEZA LENTICULAR (ROSCA PLANCHA) 6,35 X 16 6,3 X 16					0862–	D		1475683 1504822	2 2	E610887 S71 E610287 S71
3	WASHER –(FLAT) UNTERLEGSCHEIBE RONDELLE PLATE ARANDELA PLANA					0862–			1464174	2	E630025 S71
4	RESISTOR ASSY VORWIDERSTAND RESISTANCE ADDITIONNELLE RESISTENCIA ADICIONAL	0,9 OHM				0867–0868	D		0448393	1	11 448393
5	WIRING ASSY –(RESISTOR) LEITUNG – VORWIDERSTAND CABLAGE – RESISTANCE ADDITIONNELLE CABLES – RESISTENCIA ADICIONAL					0868–		A)			
6	WIRE –(IGNITION) – (ROLL OF 10M) ZUENDKABEL (ROLLE A 10M) FIL DE BOUGIE (ROULEAU DE 10M) CABLE DE ENCENDIDO (ROLLO DE 10M)					0862–	D		0436963	)–(	11 436963
7	HOSE –(INSULATING) ISOLIERSCHLAUCH TUBE FLEXIBLE ISOLANT TUBO FLEXIBLE AISLADOR	8 X 0,7 X 100 8 X 0,7 X 200				0862– 0862–	D D		*0425928* *0425793*	X X	+) +)
8	TERMINAL KABELSCHUH COSSE TERMINAL					0862–	D		0234055	X	340064 GS
	SUPPRESSOR ENTSTOERSTECKER ANTIPARASITEUR ENCHUFE ANTIPARASITARIO										
9	SPARK PLUG					0862–	D		0425840	X	11 425840
10	ZUENDKERZE					0862–	D		0425786	X	11 425786
11	BOUGIE BUJIA	5K OHM 5KOHM	SIERRA	TV28INJ		0862– 0187–		N	1477631 6174691	X 6	69TM 18825 AA 87BB 18825 AA
12	DISTRIBUTOR – IGNITION COIL ZUENDVERTEILER – SPULE DISTRIBUTEUR – BOBINE D'ALLUMAGE DISTRIBUIDOR – BOBINA DE ENCENDIDO						D		0441894	X	11 441894
13	SEAL –(WIRE TERMINAL)					0862–	D		0464093	X	11 464093
14	WASSERSCHUTZKAPPE					0862–	D		0444548	X	11 444548
15	CAPUCHON PROTECTEUR CAPUCHON PROTECTOR					0862–	D		0446093	X	11 446093
16	PLUG –(SPARK) ZUENDKERZE BOUGIE BUJIA	Ø 14 MM									
		AE32	12,7 MM		LC	0862–0568	D	B)	1506408	X	
		AE32C	12,7 MM		LC	0862–0568		B)	5099909	X	830F 12405 RA
		AE22	12,7 MM		HC	0862–0867	D	B)	1506407	X	

7.60

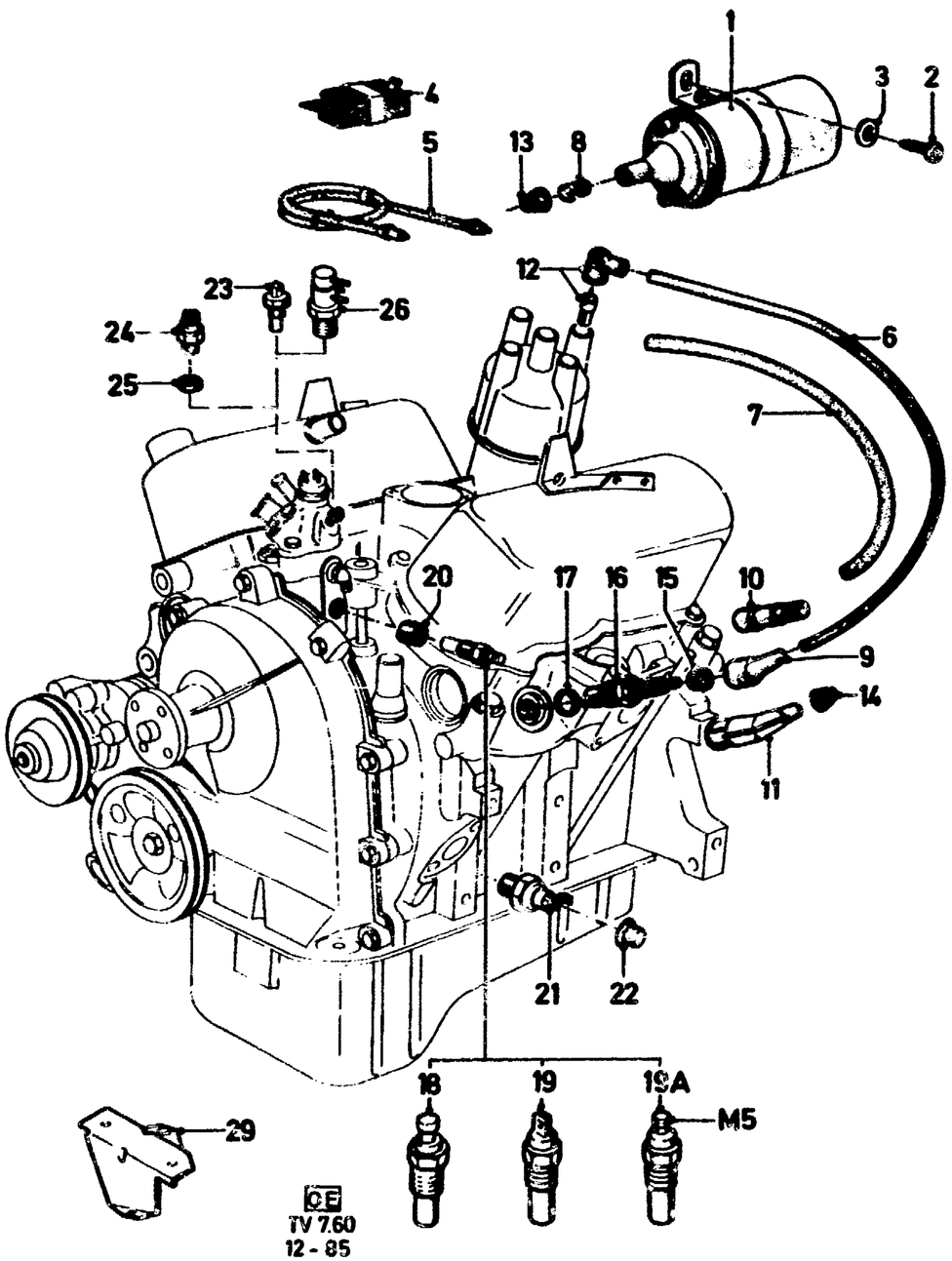

		AE22C	12,7 MM	HC	0862–0867		B)	5099910	X	830F 12405 BAA
		AER32	12,7 MM	LC	0862–0560	D	C)	1518334	X	
		AER22	12,7 MM	HC	0862–0867	D	C)	1571370	X	
		AER22C	12,7 MM	HC	0862–0867		C)	5099900	X	830F 12405 FAA
		AG32	19,05 MM	LC	0867–	D	B)	1506415	X	
		AG22	19,05 MM	HC	0867–	D	B)	1506413	X	
		AG22C	19,05 MM		0180–		B)	5099961	X	
		AGR32	19,05 MM	LC	0867–1078	D	C)	1523608	X	
		AGR22	19,05 MM	HC	0867–1078		C)	1518878	X	
		AGR22C	19,05 MM		1178–		C)	5099962	X	790F 12405 YA
		AGR12C	19.05 MM	28I			C)	5099950	6	800F 12405 DA
	CAPRI	AUTOMATIC + "USA","CDN"		26L	1071–0873	D	C)	1507527	X	
	CAPRI	AGR42	19.05 MM	28L	0873–1276	D	C)	1507530	X	
		AG901	19,05 MM	28I	0976–0777	D	B)	1506417	6	
17	GASKET DICHTRING JOINT JUNTA				0862–	D		*1796028*	X	+)
18	SENDER ASSY –(WATER TEMPERATURE GAUGE) GEBER – KUEHLWASSERFERNTHERMOMETER EMETTEUR (BLOC–CYLINDRES) – INDICATEUR DE TEMPERATURE D'EAU UNIDAD EMISORA (BLOQUE CILINDROS) – INDICADOR DE TEMPERATURA				0862–	D D	F) F) G) G)	1701341) 6098273) 6058836) 1583836)	1 1 1 1	C5EH 10884 B 81EB 10884 AA 77FB 10884 AA 77FB 10884 A2A
19		GRANADA/SIERRA			0881–1085	D		6108298	1	82GB 10884 BA
		GRANADA/SIERRA			0881–1085	GB		1640040	1	84AB 10884 BA
19A		M5 X 0,8			1085–			6145143	1	86VB 10884 BA
20	REDUCER –(TEMPERATURE SENDER) REDUZIERSTUECK – GEBER PIECE DE REDUCTION – EMETTEUR PIEZA DE REDUCCION – UNIDAD EMISORA		GRANADA	28i	0862–0764 0976–	D		+) 6035381	1 1	11 409668 75EB 10911 AA
21	SWITCH ASSY –(OIL PRESSURE) OELDRUCKSCHALTER CONTACT DE PRESSION D'HUILE INTERRUPTOR DE LA PRESION DE ACEITE		12M – 26M TRANSIT		0862–1271 0865– –1286 –1286 1286– 1286–	D D D GB		0409160 0409160 6080608) 6086163) 1647828) 6170902)	1 1 1 1 1 1	11 409160 11 409160 81AB 9278 AA 81AB 9278 BA 86AB 9278 AA 86AB 9278 BA
22	CAP – (OIL PRESSURE SWITCH) KAPPE – OELDRUCKSCHALTER CHAPEAU – CONTACTEUR DE PRESSION D'HUILE CAPUCHON – INTERRUPTOR DE LA PRESION DE ACEITE			20–	0877–			*6052866*	1	+)
23	SWITCH ASSY – (THERMAL TIME CONTROL) THERMOZEITSCHALTER INTERRUPTEUR THERMIQUE REGULATEUR DE TEMPS INTERRUPTOR TERMICO REGULADOR DE TIEMPO		GRANADA	MFI EFI	–0285 0285–			6052774 1626262	1 1	78GB 11N055 AA E4AF 12A648 AA
24	SWITCH ASSY – (AUTOMATIC CHOKE) SCHALTER – STARTAUTOMATIK CONTACTEUR – STARTER AUTOMATIQUE CONTACTOR – ESTRANGULADOR AUTOMATICO									
		GRANADA/TAUNUS/CORTINA/CAPRI			0679–0881			6072016	1	79GB 8A564 BA
		SIERRA	23		0881– –0983	D		6105492 6121723	1 1	82GB 8A564 AA 83BB 8A564 AA
		SIERRA	23		0983–1084	D		6135441	1	83BB 8A564 BA
		SIERRA			1084–			1626262	1	E4AF 12A648 AA
25	SEAL DICHTRING JOINT		M10					1574768	1	E854102 S

7.60

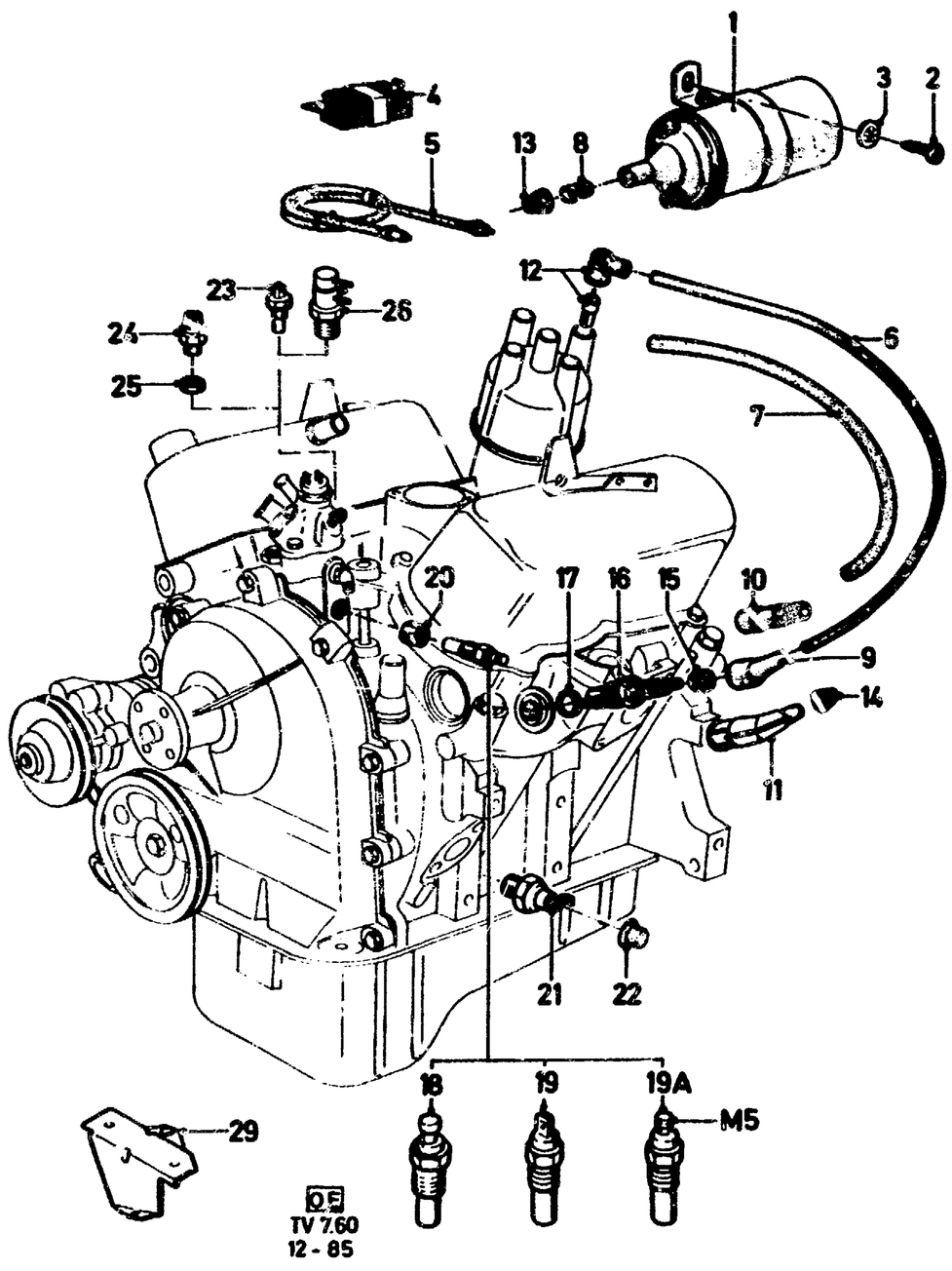

OE
TV 7.60
12 - 85

	SELLO									
26	SWITCH ASSY -(VACUUM CONTROL) SCHALTER - UNTERDRUCK INTERRUPTEUR A DEPRESSION INTERRUPTOR DE DEPRESION							3504963	1	E1BE 8A564 A1A
(27)	CONNECTOR ASSY -(VACUUM TUBE)- 3-WAY ANSCHLUSS - UNTERDRUCKSCHLAEUCHE (3 WEGE) RACCORD - TUYAUX A DEPRESSION (3 VOIES) RACOR - TUBOS DE VACIO (3 VIAS)						D	6087986	1	81TF 9D430 BA
(28)	CAP -(RUBBER) GUMMIKAPPE CAPUCHON CAOUTCHOUC CAPUCHON DE GOMA	Ø 5.2						1561639	1	75TF 9A476 AA
29	BRACKET -(IGNITION COIL MOUNTING)	SIERRA		281	-1084			6132112	1	83BB 12A166 AB
	HALTER - ZUENDSPULE	SIERRA	LHD	281	1084-		D	6147319	1	83BB 12A166 AC
	SUPPORT - BOBINE D'ALLUMAGE	SIERRA	RHD	281	1084-0186		GB	6147320	1	85BB 12A166 AA
	SOPORTE - BOBINA DE ENCENDIDO	-RS-COSWORTH			0186-		GB	6147320	1	85BB 12A166 AA
		+RS-COSWORTH			0186-		GB	6147319	1	83BB 12A166 AC

7.62

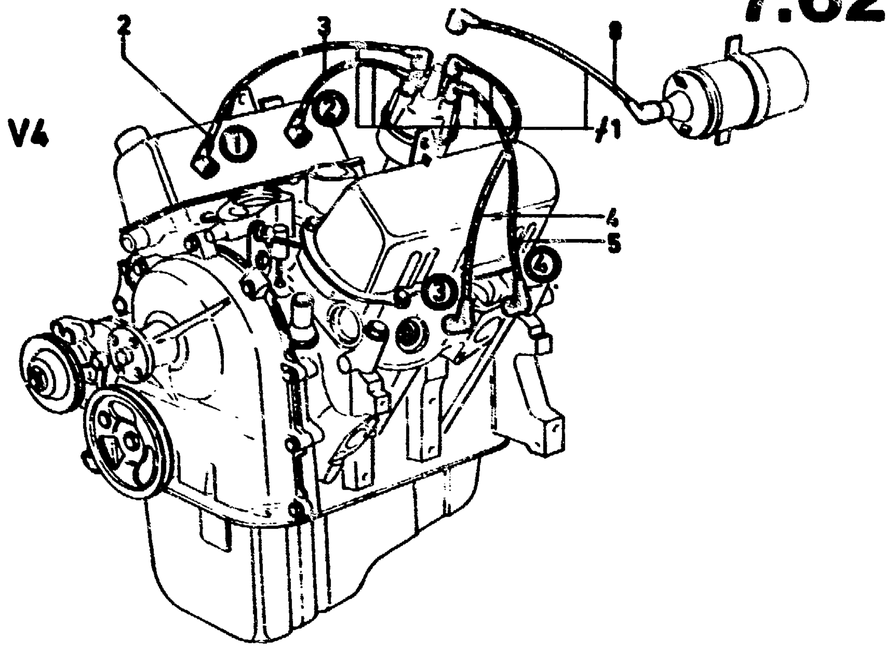

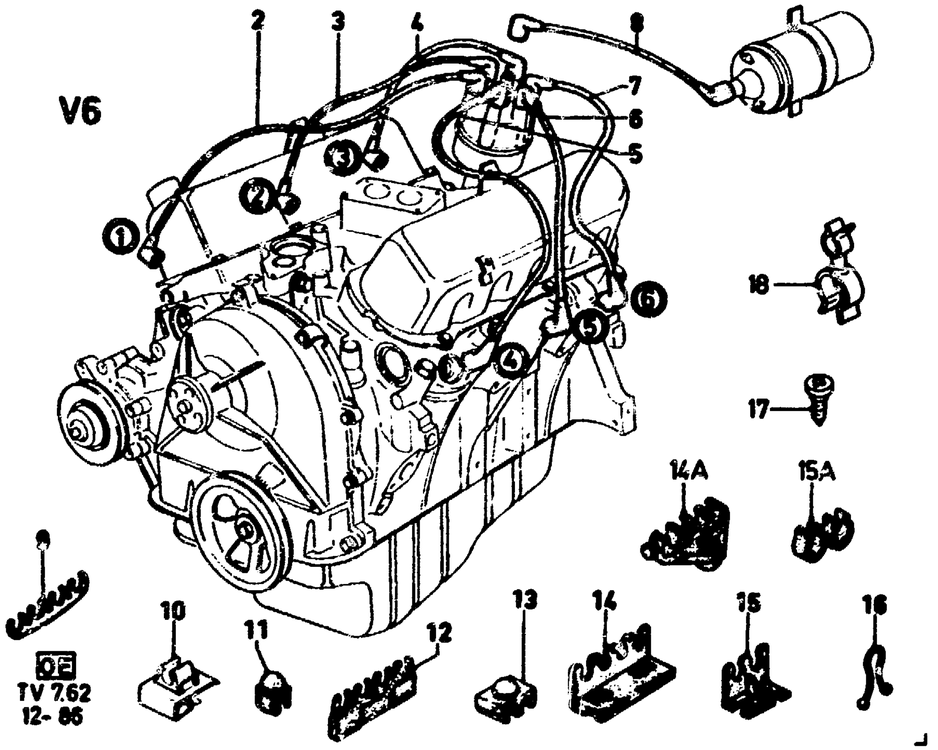

IGNITION WIRING — TV12-28 — FILS D'ALLUMAGE
ZUENDKABEL — CABLES DE ENCENDIDO

ILL. REF	PART NAME / TEILE-BEZEICHNUNG		MOD MOD	MOD.YEAR BAUJAHR	PROD PROD	FINIS NO. BESTELL-NR	QTY STK	PART NUMBER TEILE-NUMMER
#1	KIT -(IGNITION WIRING) BAUKASTEN ZUENDKABEL JEU DE PIECES - FILS D'ALLUMAGE JUEGO DE PIEZAS - CABLES DE ENCENDIDO					+)		
	WIRE -(IGNITION) ZUENDKABEL FIL D'ALLUMAGE CABLE DE ENCENDIDO							
2	CYLINDER ZYLINDER CYLINDRE CILINDRO	NO. 1						
		12-17		1271-	D	1524712	1	71TF 12286 AA
	CAPRI	20, 23				6128474	1	81TF 12286 AB
	CAPRI	28I		-0683		*6084815*	1	+2) 6128472
	CAPRI	28I		0683-		6128472	1	80TF 12286 AB
	TAUNUS/CORTINA/GRANADA/SIERRA			0881-0683		*6084815*	1	+2) 6128472
	GRANADA/SIERRA			0683-0285		6128472	1	80TF 12286 AB
		EFI		0285-		6137139	1	85TF 12286 AB
	SIERRA	23, 28I		0285-		6128472	1	80TF 12286 AB
3	CYLINDER ZYLINDER CYLINDRE CILINDRO	NO. 2						
		12-17		1271-	D	1524710	1	71TF 12283 AA
		20-28		0871-0679	D	*6099581*	1	+2) 6128471
	CAPRI	20, 23				6128471	1	81TF 12283 AB
	CAPRI	28I		-0683		*6084812*	1	+2) 6128470
	CAPRI	28I		0683-		6128470	1	80TF 12283 AB
	TAUNUS/CORTINA/GRANADA/SIERRA			0679-0683		*6084812*	1	+2) 6128470
	GRANADA/SIERRA			0683-0285		6128470	1	80TF 12283 AB
	SIERRA	23, 28I		0285-		6128470	1	80TF 12283 AB
		EFI		0285-		6137136	1	85TF 12283 AB
4	CYLINDER ZYLINDER CYLINDRE CILINDRO	NO. 3						
		12-17		1271-	D	1524711	1	71TF 12284 AA
		20-28		0871-0679	D	1529994	1	70TM 12284 AA
	CAPRI	20, 23		0679-		6099582	1	81TF 12284 AA
	CAPRI	28I				6084813	1	80TF 12284 AA
	TAUNUS/CORTINA/GRANADA/SIERRA			0679-0285		6084813	1	80TF 12284 AA
	SIERRA	23, 28I		0285-		6084813	1	80TF 12284 AA
		EFI		0285-		6137137	1	85TF 12284 AB
5	CYLINDER ZYLINDER CYLINDRE CILINDRO	NO. 4						
		12-17		1271-	D	1524713	1	71TF 12287 AA
	CAPRI	20, 23				6099585	1	81TF 12287 AA
	CAPRI	28I				6084816	1	80TF 12287 AA
	TAUNUS/CORTINA/GRANADA/SIERRA			-0285		6084816	1	80TF 12287 AA
	SIERRA	23, 28I		0285-		6084816	1	80TF 12287 AA

7.62

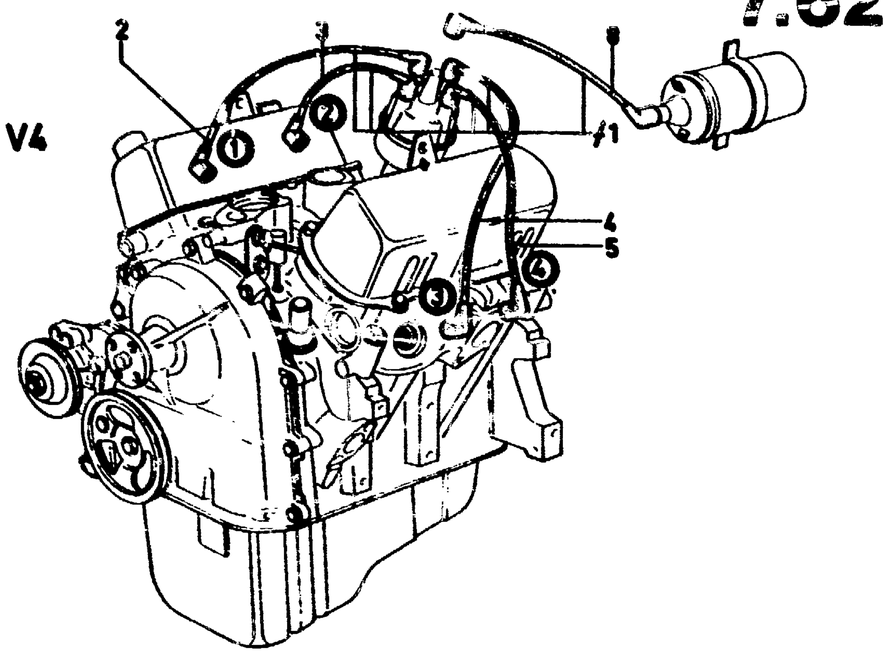

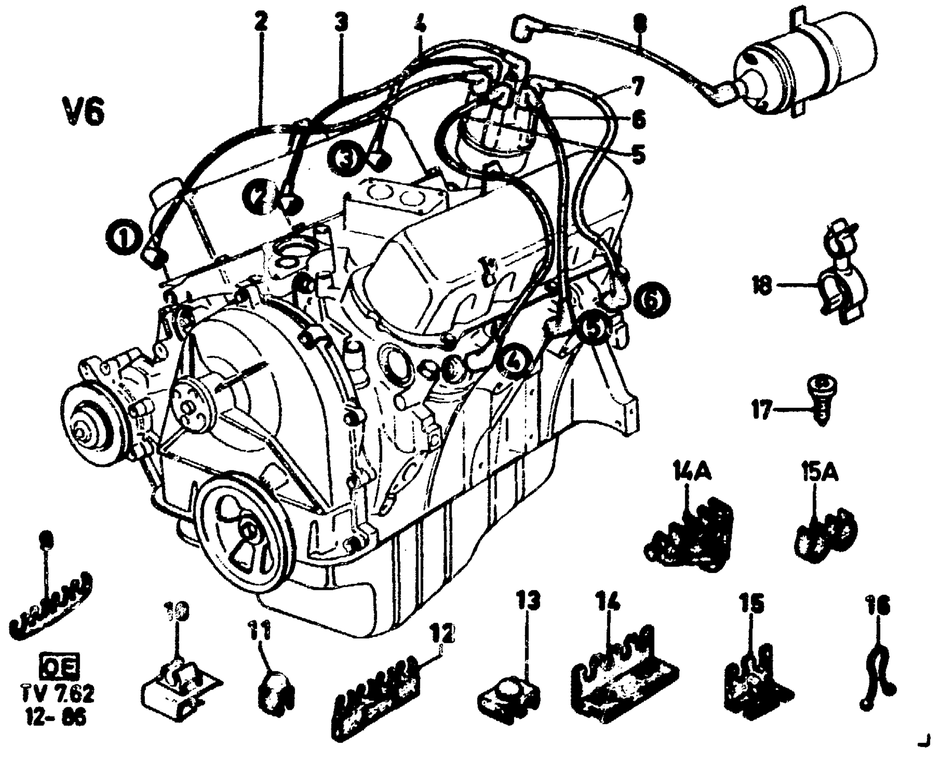

				EFI		0285–		6137140	1	85TF 12287 AB
6	CYLINDER ZYLINDER CYLINDRE CILINDRO	NO. 5								
	CAPRI			20, 23				6099580	1	81TF 12282 AA
	CAPRI			28I				6084811	1	80TF 12282 AA
	TAUNUS/CORTINA/GRANADA/SIERRA					–0285		6084811	1	80TF 12282 AA
	SIERRA			23, 28I		0285–		6084811	1	80TF 12282 AA
				EFI		0285–		6156084	1	85TF 12282 AC
7	CYLINDER ZYLINDER CYLINDRE CILINDRO	NO. 6								
						0871–0575	D	*1529995*	1	+)
	CAPRI			20, 23				6099583	1	81TF 12285 AA
	CAPRI			28I				6084814	1	80TF 12285 AA
	TAUNUS/CORTINA/GRANADA/SIERRA					–0285		6084814	1	80TF 12285 AA
	SIERRA			23, 28I		0285–		6084814	1	80TF 12285 AA
				EFI		0285–		6156085	1	85TF 12285 AD
8	IGNITION COIL ZUENDSPULE BOBINE D'ALLUMAGE BOBINA DE ENCENDIDO	17M/20M/26M 17M				0864–1271 1066–1271	D	*0444808* +)	1 1	+) 11 444960
	12M/15M/TRANSIT					1268–	D	6057370	1	78BB 12298 AA
	CAPRI					1268–0174	D	6057370	1	78BB 12298 AA
	CAPRI			20 – 26		0174–	D	6018606	1	742F 12298 BA
	CAPRI				28	0873–1274	D	1554187	1	74TF 12298 CA
	CAPRI				28I		D	1595663	1	V81EB 12298 AA
	TAUNUS					0870–1075	D	1529991	1	72TF 12298 BA
	TAUNUS	LHD				1075–0679	D	*1529992*	1	+2) 6057370
	TAUNUS	LHD				1075–0679	D	6057370	1	78BB 12298 AA
	TAUNUS	LHD				0879–	D	6084818	1	80BB 12298 CA
	CORTINA	RHD			23	0877–0679	GB	6057370	1	78BB 12298 AA
	CORTINA	RHD			23	0879–	GB	6084817	1	80BB 12298 BA
	SIERRA			20, 23		–1084		*6121643*	1	+2) 6149539
	SIERRA			23		1084–		6149539	1	85BB 12298 EA
	SIERRA			28I		–1084		6130021	1	83BB 12298 CB
	SIERRA	LHD		28I		1084–		6130021	1	83BB 12298 CB
	SIERRA	LHD		EFI			D	6157021	1	85BB 12298 GA
	SIERRA	RHD		28I		1084–	GB	6147322	1	85BB 12298 CA
	SIERRA			MFI		0187–		1629652	1	85GB 12298 BB
	SIERRA			EFI		0187–		6160086	1	87BB 12298 CA
	CONSUL/GRANADA				17–	0272–0777		+)	1	72TF 12298 EA
	GRANADA				17	0877–0285		6057371	1	78TF 12298 CA
	GRANADA	+MOTORCRAFT			20–	0877–0285		6047719	1	78TF 12298 AA
	GRANADA	–MOTORCRAFT			20–	0877–0285		6084819	1	80GB 12298 AA
	GRANADA/SCORPIO					0285–0585		*6127293*	1	+2) 6159734
	GRANADA/SCORPIO					0585–		6159734	1	85GB 12298 DA
9	SEPARATOR –(IGNITION WIRE)						D	0409433	X	11 409433
	FUEHRUNG – ZUENDKABEL					0177–	D	6045560	4	E 864816 S
10	GUIDE – FIL D'ALLUMAGE		GRANADA		28I	0976–	D	0409433	X	11 409433
11	GUIA – CABLE DE ENCENDIDO						D	0436430	X	11 436430
				Ø 7,6		0177–	D	1571245	2	E 864814 S
			GRANADA	Ø 6,6	28I		D	1583286	X	E 864644 S
12							D	*0441396*	X	+)
13				Ø 8,2		0177–		6045559	2	E 864815 S
								6033635	X	E 864645 S
14							D	1428809	X	2724E 12297 A
14A								6094643	2	81SF 12297 FB
15							D	1539750	X	721F 12297 AA
							D	1539721	X	722F 12297 AA
15A								1638493	1	DE 570768 S

7.62

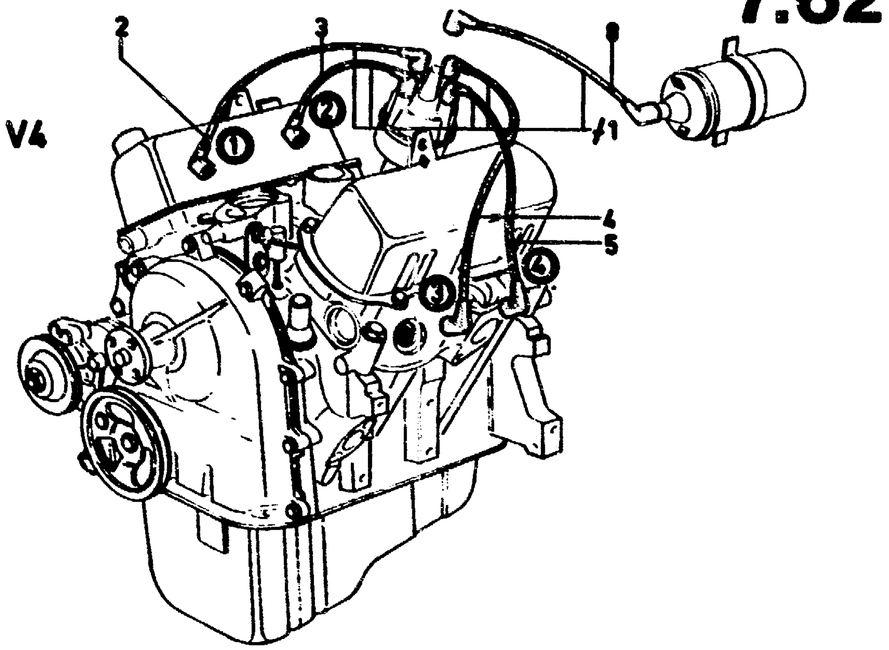

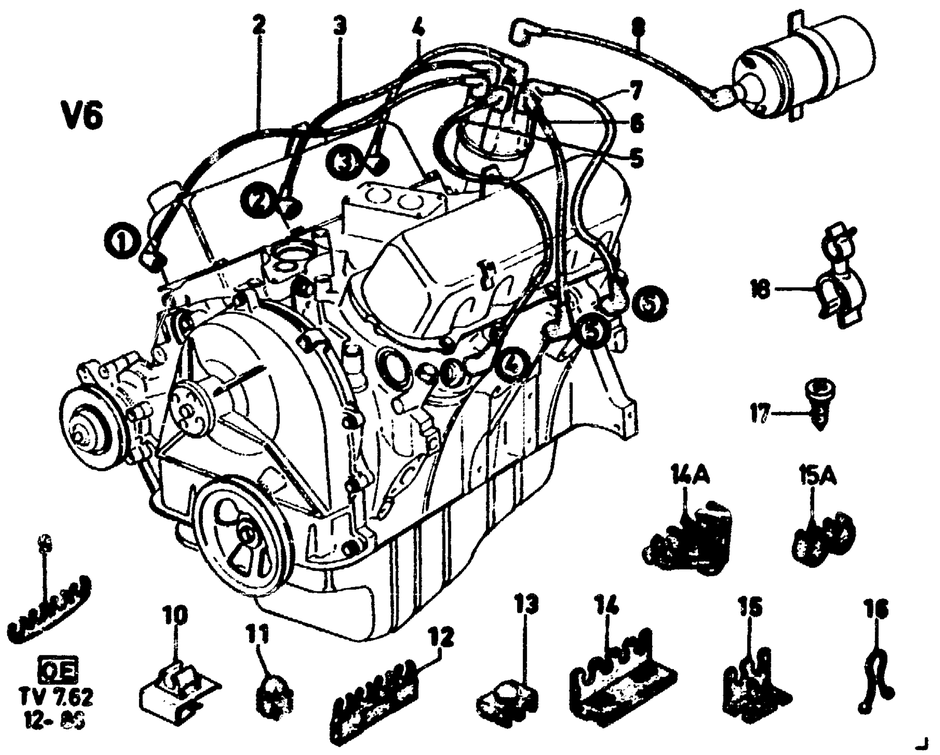

16	CLIP CLIP CLIP CLIP							1527685	X	E 864291 S
17	BOLT -(SHOULDERED) SCHRAUBE MIT ANSATZ VIS EPAULEE TORNILLO CON COLLAR							6079248	4	E 804842 S74
18	CLIP - (CABLE) KABELHALTER AGRAFE DE C/ CLIP DE C	7 X 13	SIERRA	TV28MFI		0187-		6159448	1	E 864325 S

7.63

ELECTRONIC IGNITION SYSTEM
ELEKTRONISCHE ZUENDANLAGE

SYSTEME D'ALLUMAGE ELECTRONIQUE
SISTEMA DE ENCENDIDO ELECTRONICO

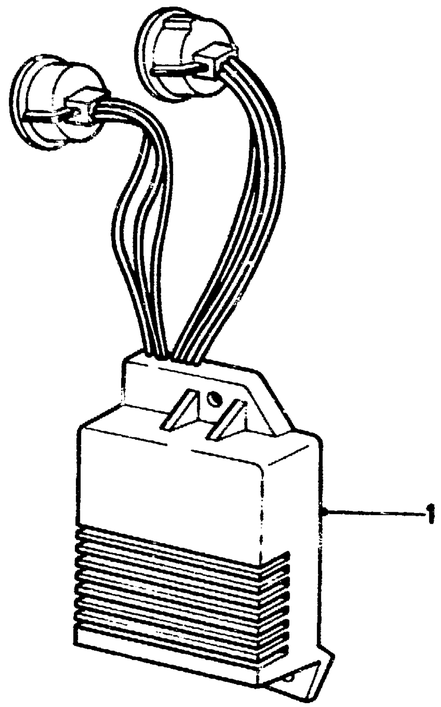

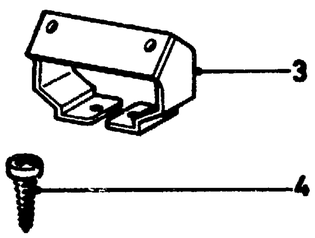

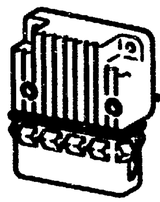

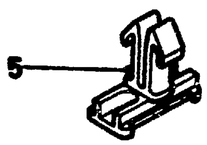

ILL. REF	PART NAME TEILE-BEZEICHNUNG		MOD MOD	MOD.YEAR BAUJAHR	PROD PROD	FINIS NO. BESTELL-NR	QTY STK	PART NUMBER TEILE-NUMMER
	MODULE ASSY - (IGNITION AMPLIFIER) VERSTAERKER - ELEKTRONISCHE ZUENDANLAGE AMPLIFICATEUR - SYSTEME D'ALLUMAGE ELECTRONIQUE AMPLIFICADOR - SISTEMA DE ENCENDIDO ELECTRONICO							
1		GRANADA				3490438	1	D8VE 12A199 A2C
		CAPRI 28M		0175-		US PART	1	D5AZ 12A199 A
		CAPRI 28I				3490438	1	D8VE 12A199 A2C
2		TAUNUS/CORTINA		0879-	D	*6077432*	1	+2) 6160117
		TAUNUS/CORTINA				6160117	1	85BB 12A199 AA
		SIERRA				6109051	1	83BB 12A199 B3A
3	BRACKET HALTEBLECH SUPPORT SOPORTE	TAUNUS/CORTINA	1,2	0879-		6087206	1	79BB 12K060 AC
		TAUNUS/CORTINA	6	0879-		*6081662*	1	+)
4	SCREW -(FILLISTER HEAD SELF-TAP.) 4.8 X 22 LINSENBLECHSCHRAUBE VIS PARKER A TETE LENTIFORME TORNILLO CON CABEZA LENTICULAR (ROSCA PLANCHA)					1471558	3	E 610269 S71
5	CLIP CLIP CLIP CLIP	CAPRI				3464432	2	D4AB 14A485 AB

7.64

ELECTRONIC IGNITION SYSTEM — EEC IV — SYSTEME D'ALLUMAGE ELECTONIQUE
ELEKTRONISCHE ZUENDANLAGE — SISTEMA DE ENCENDIDO ELECTRONICO

A) RECONDITIONED PART
AUSTAUSCHTEIL
PIECE RECONDITIONNEE
PIEZA REACONDICIONADA

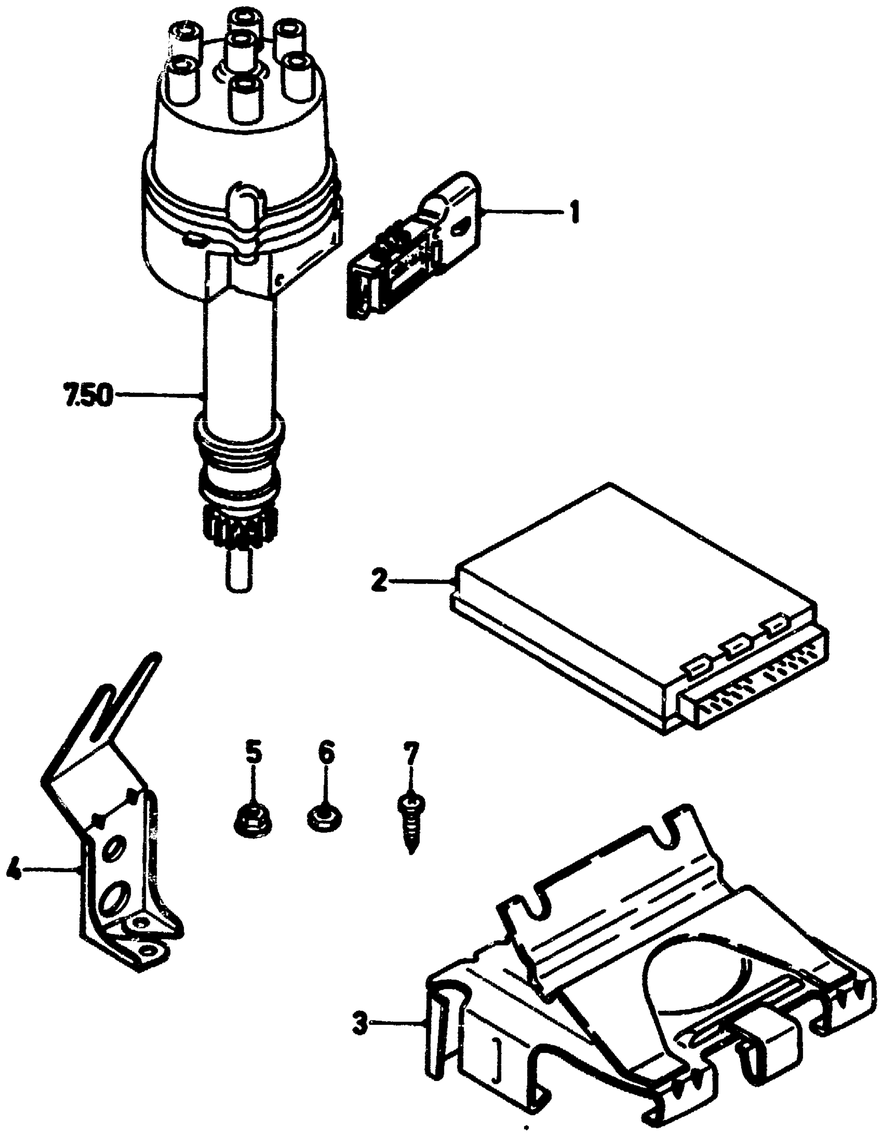

OE
TV 7.64
9 - 86

ILL. REF	PART NAME / TEILE-BEZEICHNUNG			MOD MOD	MOD.YEAR BAUJAHR	PROD PROD	FINIS NO. BESTELL-NR	QTY STK	PART NUMBER TEILE-NUMMER
1	CONTROL ASSY – (IGNITION MULTIPLE FUNCTION) – TFI TFI IV MODUL ELEMENT DE CONTROLE – ALLUMAGE(FONCTION MULTIPLE) TFI ELEMENTO DE CONTROL – ENCENDIDO(FUNCION MULTIPLE) TFI						1629456	1	E5RF 12A297 BA
2	MODULE ASSY – EEC IV	–"S","CH"	MANUAL		–1286		6127296	1	85GB 12A650 AA
	EEC IV MODUL	–"S","CH"	MANUAL		1286–		1648288	1	85GB 12A650 AD
	MODULE EEC IV	–"S","CH"	MANUAL				A) 5015989	1	R85GB 12A650 AA
	MODULO EEC IV	–"S","CH"	MANUAL				A) 5016690	1	R85GB 12A650 A2B
		–"S","CH"	AUTOMATIC				6127297	1	85GB 12A650 BA
		–"S","CH"	AUTOMATIC				A) 5015990	1	R85GB 12A650 BA
		+"S","CH"	MANUAL		–0386	D	6127298	1	85GB 12A650 CA
		+"S","CH"	MANUAL		–0386	D	A) 5015995	1	R85GB 12A650 CA
		+"S"	MANUAL		0386–	D	6158390)	1	86GB 12A650 JA
		+"S"	MANUAL		0386–	D	A) 5015996	1	R86GB 12A650 J2A
		+"S"	MANUAL		0386–	D	6160520)	1	86GB 12A650 J1A
		+"S"	MANUAL		0386–	D	A) 5015996	1	R86GB 12A650 J2A
		+"S"	MANUAL		0386–	D	6160521)	1	86GB 12A650 J2A
		+"S"	MANUAL		0386–	D	A) 5015996	1	R86GB 12A650 J2A
		+"CH"	MANUAL		0386–	D	6127298	1	85GB 12A650 CA
		+"S","CH"	AUTOMATIC		–0885	D	6127299	1	85GB 12A650 DA
		+"S","CH"	AUTOMATIC		–0885	D	A) 5015992	1	R85GB 12A650 DA
		+"S","CH"	AUTOMATIC		0885–	D	6158391)	1	86GB 12A650 KA
		+"S","CH"	AUTOMATIC		0885–	D	A) 5015997	1	R86GB 12A650 K2A
		+"S","CH"	AUTOMATIC		0885–	D	6160522)	1	+2) 6160523
		+"S","CH"	AUTOMATIC		0885–	D	A) 5015997	1	R86GB 12A650 K2A
		+"S","CH"	AUTOMATIC		0885–	D	6160523)	1	86GB 12A650 K2A
		+"S","CH"	AUTOMATIC		0885–	D	A) 5015997	1	R86GB 12A650 K2A
3	BRACKET	GRANADA/SCORPIO	RHD		–0685	GB	*6150543*	1	+2) 6158113
	HALTER	GRANADA/SCORPIO	RHD		0685–0885	GB	*6158113*	1	+2) 6160322
	SUPPORT	GRANADA/SCORPIO	RHD		0885–	GB	6160322	1	85GB 12A659 DC
	SOPORTE	GRANADA/SCORPIO	LHD		–0685	D	*6150542*	1	+2) 6158112
		GRANADA/SCORPIO	LHD		0685–0885	D	6158112	1	85GB 12A659 CB
		GRANADA/SCORPIO	LHD		0885–	D	6160321	1	85GB 12A659 CC
		SIERRA	LHD			D	*6158298*	1	+2) 6164435
		SIERRA	LHD		–0187	D	6164435	1	85BB 12A692 CC
		SIERRA	RHD		0187–	GB N	6171491	1	87BB 12A692 BA
		SIERRA	LHD		0187–	D N	6171490	1	87BB 12A692 AA
4		SIERRA	RHD		0187–	GB N	6171489	1	87BB 12A659 CA
		SIERRA	LHD		0187–	D N	6171488	1	87BB 12A659 BA
5	NUT AND WASHER ASSY – (HEX.) SECHSKANTMUTTER MIT SCHEIBE ECROU A SIX PANS AVEC RONDELLE TUERCA HEXAGONAL CON ARANDELA	M6	SIERRA		0187–		6160006	1	E 820126 S205
6	NUT –(HEX.) SECHSKANTMUTTER ECROU A SIX PANS TUERCA HEXAGONAL	M6	SIERRA		0187–		1473188	2	E 620012 S72
7	SCREW – (PAN HEAD) – SELF-TAPPING LINSENBLECHSCHRAUBE VIS A TOLE A TETE BOMBEE TORNILLO DE ROSCA CORTANTE CON CABEZA ABOMBADA		SIERRA		0187–		1481417	3	E 810103 S71

8

8.10	CLUTCH KUPPLUNG EMBRAYAGE EMBRAGUE	–"GB" 12M/15M	01
8.11	CLUTCH KUPPLUNG EMBRAYAGE EMBRAGUE	–"GB" 17–26M	04
8.12	CLUTCH KUPPLUNG EMBRAYAGE EMBRAGUE	CAPRI	08
8.13	CLUTCH KUPPLUNG EMBRAYAGE EMBRAGUE	GRANADA/SIERRA TAUNUS/CORTINA	13
8.14	CLUTCH KUPPLUNG EMBRAYAGE EMBRAGUE	–"GB" TRANSIT –1270	19
8.15	CLUTCH KUPPLUNG EMBRAYAGE EMBRAGUE	–"GB" TRANSIT 1270–	21

8.10

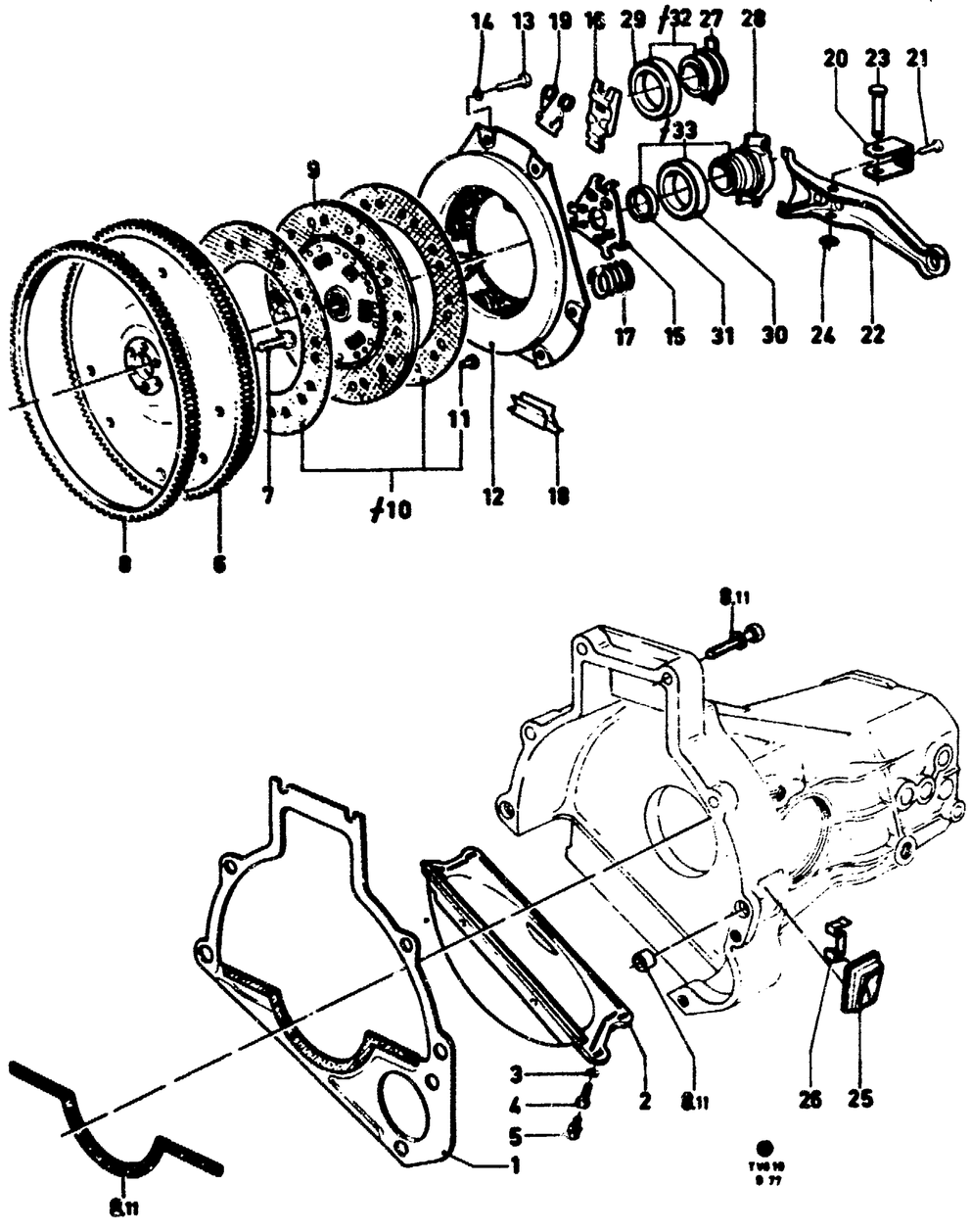

CLUTCH – "GB" EMBRAYAGE
KUPPLUNG 12M/15M EMBRAGUE

A) ENGINE TV15 ONLY FOR MODELS 1,2,4
MOTOR TV15 NUR FUER MODELLE 1,2,4
MOTEUR TV15 UNIQUEMENT POUR MODELES 1,2,4
MOTOR TV15 SOLO PARA MODELOS 1,2,4

B) ENGINE TV15 ONLY FOR MODELS 5,7
MOTOR TV15 NUR FUER MODELLE 5,7
MOTEUR TV15 UNIQUEMENT POUR MODELES 5,7
MOTOR TV15 SOLO PARA MODELOS 5,7

C) RECONDITIONED PARTS
AUSTAUSCHTEILE
PIECES RECONDITIONNEES
PIEZAS REACONDICIONADAS

D) ONLY FOR CLUTCH DISC:
NUR FUER KUPPLUNGSSCHEIBE:
UNIQUEMENT POUR DISQUE D'EMBRAYAGE:
SOLO PARA DISCO DE EMBRAGUE:
11 460969

ILL. REF	PART NAME TEILE-BEZEICHNUNG		MOD MOD	MOD.YEAR BAUJAHR	PROD PROD	FINIS NO. BESTELL-NR	QTY STK	PART NUMBER TEILE-NUMMER
1	PLATE -(INTERMEDIATE) ZWISCHENPLATTE PLAQUE INTERCALAIRE PLACA INTERMEDIA			0862-0770	D	0440613	1	11 440613
2	COVER -(CLUTCH HOUSING) DECKEL - KUPPLUNGSGEHAEUSE COUVERCLE - CARTER D'EMBRAYAGE TAPA - CUBIERTA DEL EMBRAGUE			0862-0770	D	0408663	1	11 408663
	SECURING COVER BEFESTIGUNG DECKEL FIXATION COUVERCLE SUJECION TAPA							
3	LOCKWASHER FEDERRING RONDELLE GROWER ARANDELA DE MUELLE	A6		0862-0766	D	1621359	4	E 832108 S76
4	BOLT AND LOCKWASHER -(HEX.HEAD)	M6 X 15		0862-0766	D	1760777	4	23648 G98
5	SECHSKANTSCHRAUBE MIT FEDERRING VIS A TETE SIX PANS AVEC RONDELLE GROWER TORNILLO DE CABEZA HEXAGONAL CON ARANDELA DE MUELLE	M6 X 12		0866-0770	D	0239036	4	388338 GS40
6	FLYWHEEL ASSY	7 1/2"		0862-0770	D	0405469	1	11 405469
	SCHWUNGSCHEIBE VOLANT VOLANTE	8"	17H	0868-0770	D	+)	1	11 464533
	SECURING FLYWHEEL BEFESTIGUNG SCHWUNGSCHEIBE FIXATION VOLANT SUJECION VOLANTE							
7	BOLT -(HEX. HEAD) SECHSKANTSCHRAUBE VIS A TETE SIX PANS TORNILLO CON CABEZA HEXAGONAL	M10 X 1 X 30		0862-0770	D	6138793	6	83TM 6379 AA

8.10

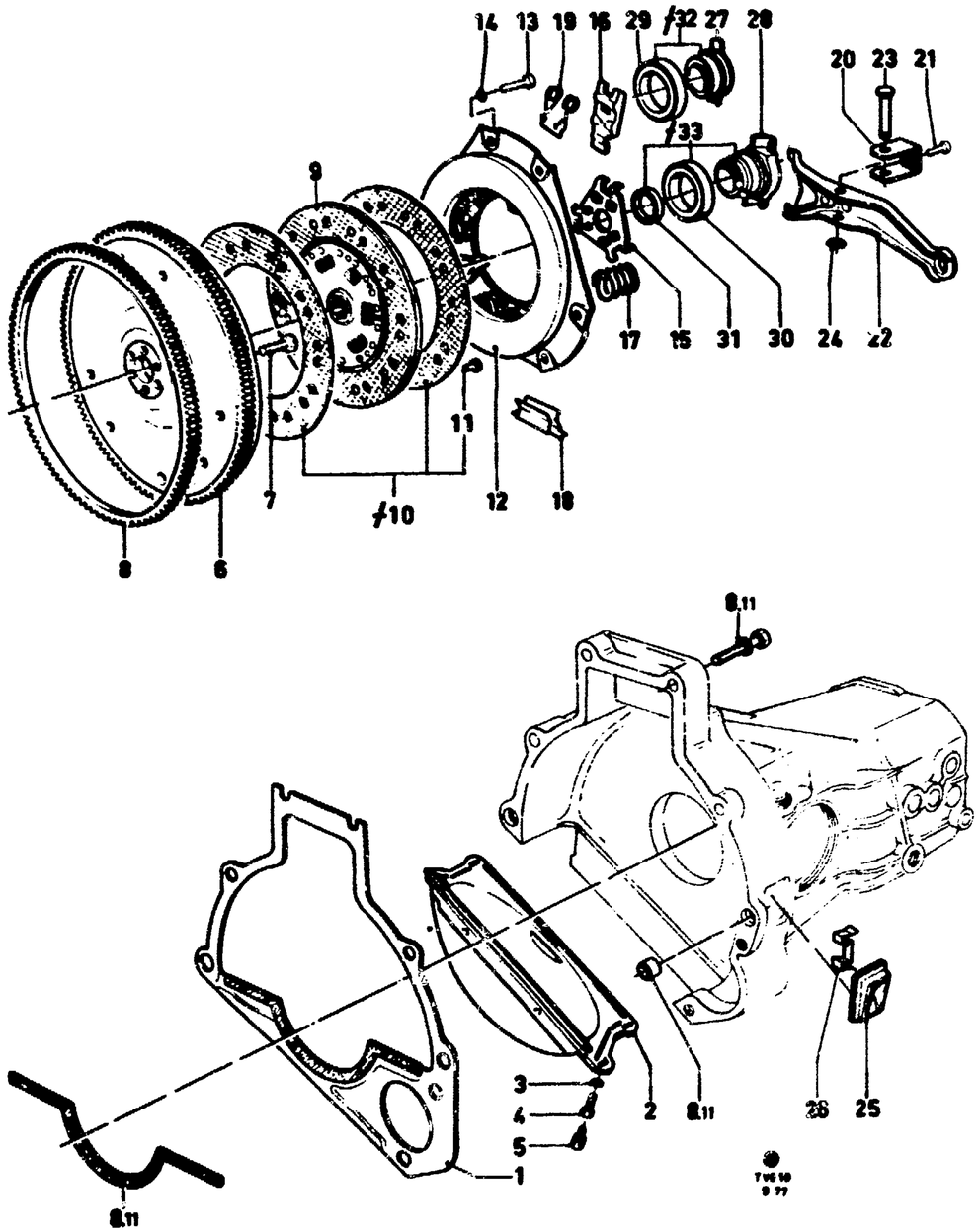

8	GEAR –(FLYWHEEL STARTING RING) ZAHNKRANZ COURONNE DENTEE – VOLANT CORONA DENTADA – VOLANTE			0862–			0405073	1	11 405073
9	DISC ASSY –(CLUTCH) KUPPLUNGSSCHEIBE DISQUE D'EMBRAYAGE DISCO DE EMBRAGUE	7 1/2"		0862-0770	D	A)	0466239	1	11 466239
					D	C)	1518964	1	R 11 466239
		7 1/2"	15– 17H	0867-0770	D	B)	*0466223*	1	+2) 0466239
			17H	0867-0770	D	C)	1518962	1	R 11 466223
		8"	17H	0868-0770	D		*0466227*	1	+)
					D	C)	*1518963*	1	+)
†10	KIT –(CLUTCH DISC REPAIR) REPARATURSATZ KUPPLUNGSSCHEIBE NECESSAIRE DE REPARATION – DISQUE D'EMBRAYAGE JUEGO DE REPARACION – DISCO DE EMBRAGUE		15– 17H	0862-0866	D	AD)	0710059	1	11 710059
				0867-0770	D	B)	0800200	1	69FG 7K541 AA
			17H	0868-0770			+)	1	
11	RIVET NIET RIVET REMACHE			0862-0770	D		0233189	X	391020 GS100
12	PLATE ASSY –(CLUTCH PRESSURE) KUPPLUNGSDRUCKPLATTE PLATEAU DE PRESSION PLATO DE PRESION	7 1/2"		0862-0770	D		0446018	1	11 446018
					D	C)	*1518948*	1	+)
		7 1/2"	17H	0867-0768	D		+)	1	11 461254
					D	C)	1518949	1	R 11 461254
		6"	17H	0868-0770	D		0466226	1	11 466226
					D	C)	1518950	1	R 11 466226
	SECURING PRESSURE PLATE BEFESTIGUNG KUPPLUNGSDRUCKPLATTE FIXATION PLATEAU DE PRESSION SUJECION PLATO DE PRESION								
13	BOLT –(HEX. HEAD) SECHSKANTSCHRAUBE VIS A TETE SIX PANS TORNILLO CON CABEZA HEXAGONAL	M8 X 23		0862-0770	D		0236435	6	388236 GS
14	LOCKWASHER FEDERRING RONDELLE GROWER ARANDELA DE MUELLE	B8		0862-0770	D		1613374	6	E 630173 S71M
15	PLATE ASSY –(CLUTCH RELEASE) AUSRUECKPLATTE PLATEAU DE DEBRAYAGE PLATO DE DESEMBRAGUE			0862-0770	D		0407187	1	11 407187
16	LEVER –(CLUTCH PRESSURE PLATE RELEASE) AUSLOESEHEBEL LINGUET DE DEBRAYAGE PALANQUITA DE DESEMBRAGUE			0862-0770	D		0407183	3	11 407183
17	SPRING –(PRESSURE) DRUCKFEDER RESSORT DE PRESSION RESORTE DE PRESION			0862-0770	D		0446017	6	11 446017
			17H	0867-0768	D		0461255	6	11 461255
			17H	0868-0770			+)	6	
18	CLIP CLIP CLIP CLIP			0862-0770			+)	6	11 407565
19	SPRING FEDER RESSORT RESORTE			0862-0770	D		*0407184*	3	+)
20	SUPPORT			0862-0770	D		0406632	1	11 406632

8.10

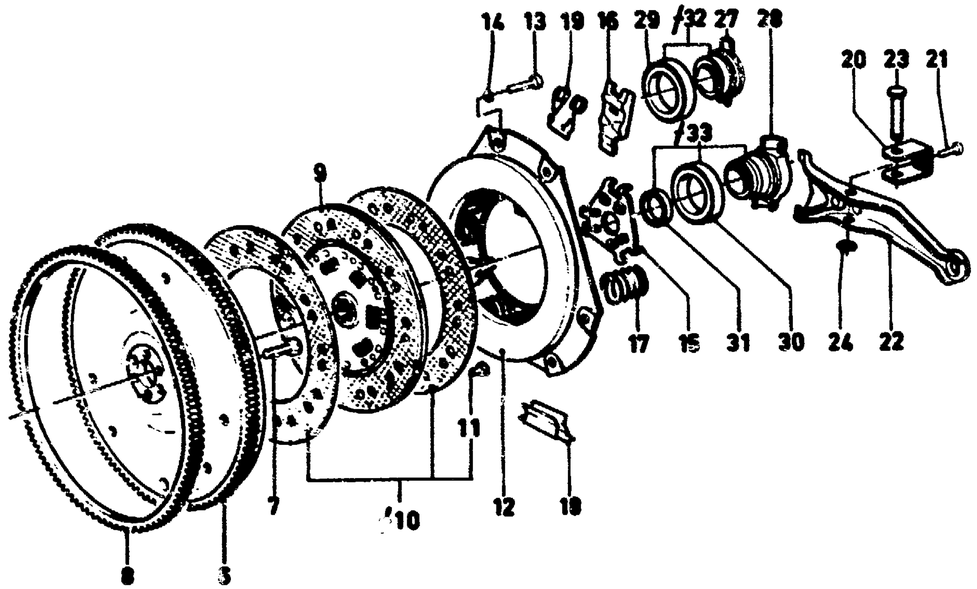

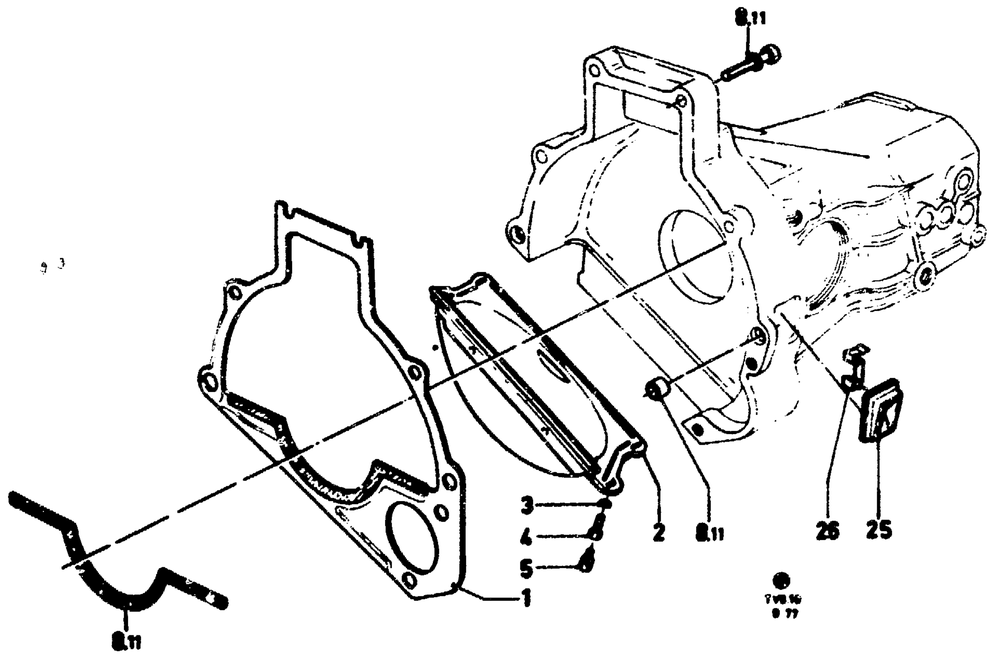

20	SUPPORT ABSTUETZBOCK SUPPORT SUPORTE SECURING SUPPORT BEFESTIGUNG ABSTUETZBOCK FIXATION SUPPORT SUJECION SOPORTE			0862-0770	D	0406632	1	11 406632
21	BOLT -(HEX. HEAD) SECHSKANTSCHRAUBE VIS A TETE SIX PANS TORNILLO CON CABEZA HEXAGONAL			0862-0770		+)	1	
22	LEVER -(CLUTCH RELEASE) AUSRUECKHEBEL FOURCHETTE DE DEBRAYAGE PALANCA DE DESEMBRAGUE SECURING CLUTCH RELEASE LEVER BEFESTIGUNG AUSRUECKHEBEL FIXATION FOURCHETTE DE DEBRAYAGE SUJECION PALANCA DE DESEMBRAGUE			0862-0766 0866-0770	D D	0406881 +)	1 1	11 406881 11 428056
23	PIN LAGERSTIFT GOUPILLE ESPIGA			0862-0770		+)	1	11 407539
24	RING -(RETAINING) HALTERING JONC D'ARRET ANILLO DE SEGURIDAD	5/16"		0862-0770	D	+)	1	67467 S
25	BOOT MANSCHETTE CACHE-POUSSIERE GUARDAPOLVO			0862-0770	D	*0428010*	1	+)
26	CLIP FEDERKLEMME ETRIER DE FIXATION CLIP			0862-0770		+)	1	
27	HUB			0862-0766	D	0406057	1	11 406057
28	NABE MOYEU CUBO			0866-0770	D	*0428023*	1	+)
29	BEARING -(CLUTCH RELEASE)			0862-0766	D	*0407531*	1	+)
30	DRUCKLAGER ROULEMENT DE BUTEE COJINETE DE EMPUJE			0866-0770	D	0466061	1	11 466061
31	RING -(PRESSED ON) AUFPRESSRING BAGUE MONTEE PAR PRESSION ARO MONTADO A PRESION			0866-0770	D	0558331	1	11 558331
≠32	KIT -(CLUTCH RELEASE BEARING REPAIR)			0862-0766		+)	1	
≠33	REPARATURSATZ DRUCKLAGER NECESSAIRE DE REPARATION - ROULEMENT DE BUTEE JUEGO DE REPARACION - COJINETE DE EMPUJE			0866-0770	D	0546969	1	11 546969

8.11

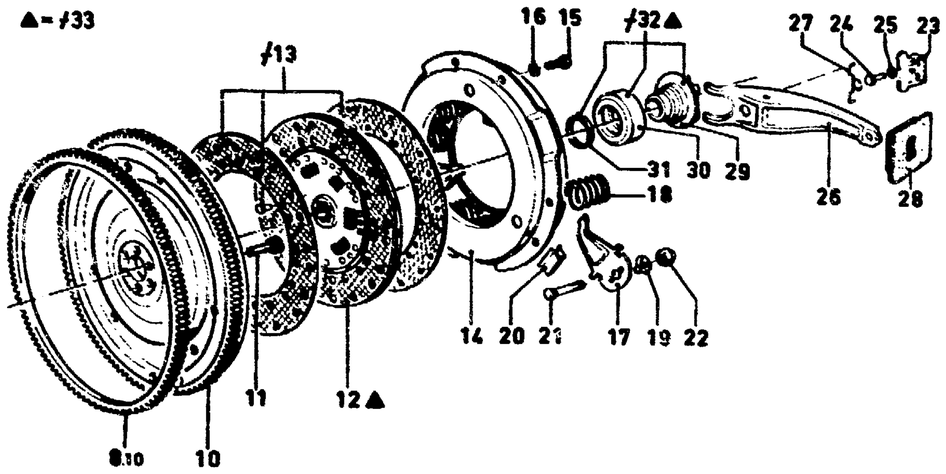

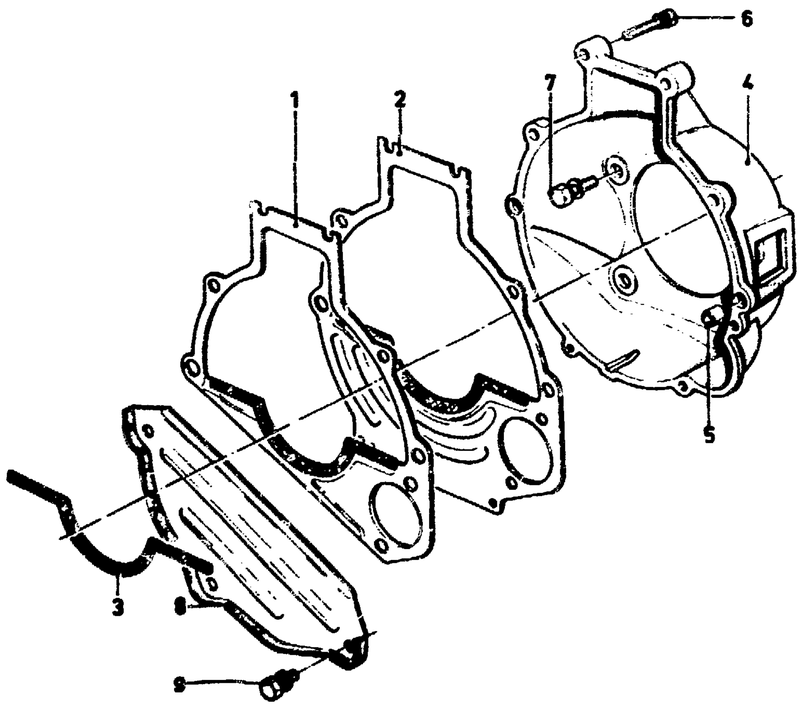

OE
TV 811
1-87

CLUTCH KUPPLUNG	-"GB" 17-26M	EMBRAYAGE EMBRAGUE

A) ONLY USE WITH INTERMEDIATE PLATE 1583092
NUR MIT ZWISCHENPLATTE 1583092
UNIQUEMENT POUR PLAQUE INTERCALAIRE 1583092
SOLO CON PLACA INTERMEDIA 1583092

B) ONLY USE WITH INTERMEDIATE PLATE 0440613
NUR MIT ZWISCHENPLATTE 0440613
UNIQUEMENT POUR PLAQUE INTERCALAIRE 0440613
SOLO CON PLACA INTERMEDIA 0440613

C) EXCEPT REINFORCED CLUTCH
NICHT FUER VERSTAERKTE KUPPLUNG
SAUF EMBRAYAGE RENFORCE
EXCEPTO EMBRAGUE REFORZADO

D) TV15-20 REINFORCED CLUTCH ONLY
TV15-20 NUR FUER VERSTAERKTE KUPPLUNG
TV15-20 UNIQUEMENT POUR EMBRAYAGE RENFORCE
TV15-20 SOLO PARA EMBRAGUE REFORZADO

E) RECONDITIONED PARTS
AUSTAUSCHTEILE
PIECES RECONDITIONNEES
PIEZAS REACONDICIONADAS

ILL. REF	PART NAME TEILE-BEZEICHNUNG	MOD MOD	MOD.YEAR BAUJAHR	PROD PROD	FINIS NO. BESTELL-NR	QTY STK	PART NUMBER TEILE-NUMMER
	PLATE -(INTERMEDIATE) ZWISCHENPLATTE PLAQUE INTERCALAIRE PLACA INTERMEDIA						
1	EXCEPT CLUTCH HOUSING 0706630 NICHT FUER KUPPLUNGSGEHAEUSE 0706630 SAUF CARTER D'EMBRAYAGE 0706630 EXCEPTO CUBIERTA DE EMBRAGUE 0706630		0864-0768	D	0440613	1	11 440613
2	ONLY FOR CLUTCH HOUSING 0706630 NUR FUER KUPPLUNGSGEHAEUSE 0706630 UNIQUEMENT POUR CARTER D'EMBRAYAGE 0706630 SOLO PARA CUBIERTA DE EMBRAGUE 0706630	15-	0868-1271	D	1583092	1	71TM 6A373 DA
3	GASKET DICHTUNG JOINT JUNTA		0864-	D	0425206	1	11 425206
4	HOUSING -(CLUTCH) KUPPLUNGSGEHAEUSE CARTER D'EMBRAYAGE CUBIERTA DEL EMBRAGUE	26	0864- 0839-1271	A)	*0706730* +)	1 1	+) 70GB 7505 AA
	SECURING CLUTCH HOUSING TO ENGINE BEFESTIGUNG KUPPLUNGSGEHAEUSE AN MOTOR FIXATION CARTER D'EMBRAYAGE SUR MOTEUR SUJECION CUBIERTA DEL EMBRAGUE A MOTOR						
5	DOWEL FUEHRUNGSHUELSE DOUILLE DE GUIDAGE CASQUILLO DE GUIA		0864-	D	0408462	2	11 408462
6	BOLT AND LOCKWASHER ASSY -(HEX. HEAD) M10 X 48 SECHSKANTSCHRAUBE MIT FEDERRING		0864-1271	D	*0233575*	6	+)

8.11

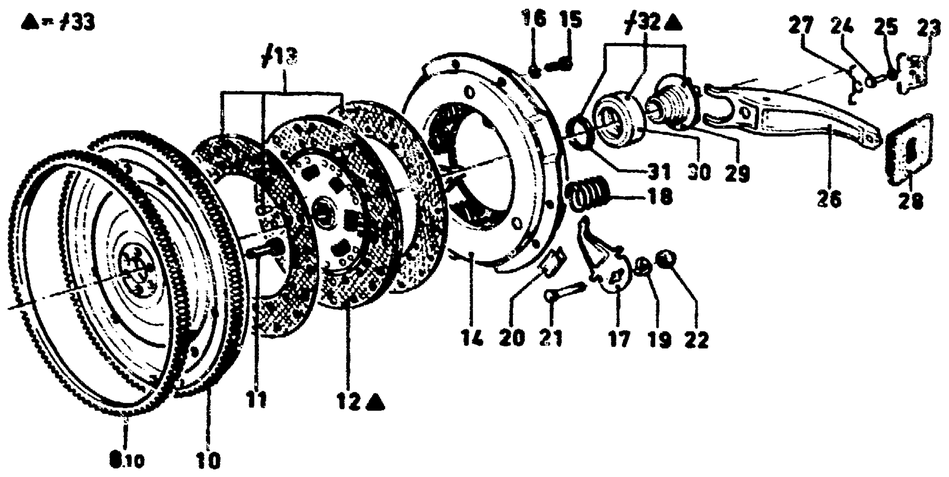

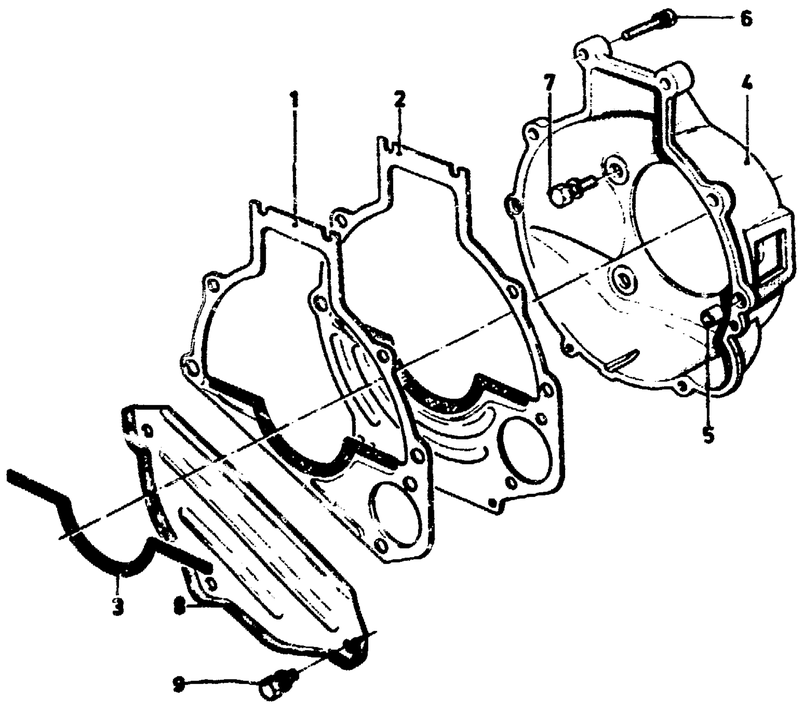

	VIS A TETE SIX PANS AVEC RONDELLE GROWER TORNILLO DE CABEZA HEXAGONAL CON ARANDELA DE MUELLE									
	SECURING CLUTCH HOUSING TO TRANSMISSION BEFESTIGUNG KUPPLUNGSGEHAEUSE AN GETRIEBE FIXATION CARTER D'EMBRAYAGE SUR BOITE DE VITESSES SUJECION CUBIERTA DEL EMBRAGUE A CAJA DE CAMBIOS									
7	BOLT AND SPRING WASHER ASSY –(HEX. HEAD) SECHSKANTSCHRAUBE MIT FEDERSCHEIBE VIS A TETE SIX PANS AVEC RONDELLE ELASTIQUE TORNILLO DE CABEZA HEX. CON ARANDELA ELASTICA	7/16" – 14 X 30		12	0864–1271	D		3416525	4	304686 S8
8	COVER –(CLUTCH HOUSING) DECKEL – KUPPLUNGSGEHAEUSE COUVERCLE – CARTER D'EMBRAYAGE TAPA – CUBIERTA DEL EMBRAGUE				0864–0758	D	B)	0440029	1	11 440029
	SECURING COVER BEFESTIGUNG DECKEL FIXATION COUVERCLE SUJECION TAPA									
9	BOLT –(HEX. HEAD) SECHSKANTSCHRAUBE VIS A TETE SIX PANS TORNILLO DE CABEZA HEXAGONAL	M6 X 10				D		1473188	3	E602163 S72
10	FLYWHEEL ASSY	8 1/2"	12–20			D	C)	0544260	1	11 544260
	SCHWUNGSCHEIBE	9"	15–23			D	D)	0448020	1	11 448020
	VOLANT	9 1/2"		26		D		0801526	1	70TM 6375 AA
	VOLANTE									
	SECURING FLYWHEEL BEFESTIGUNG SCHWUNGSCHEIBE FIXATION VOLANT SUJECION VOLANTE									
11	BOLT –(HEX. HEAD) SECHSKANTSCHRAUBE VIS A TETE SIX PANS TORNILLO CON CABEZA HEXAGONAL	M10 X 1 X 30				D		6138793	6	83TM 6379 AA
12	DISC ASSY –(CLUTCH) KUPPLUNGSSCHEIBE DISQUE D'EMBRAYAGE DISCO DE EMBRAGUE									
	STANDARD TYPE	8 1/2"	12–20		0864–1271	D		0706830	1	11 706830
	STANDARD					D	E)	1518974	1	R 11 706830
	TYPE STANDARD	9"		23	0867–1271	D		0801762	1	69GG 7550 CA
	TIPO STANDARD					D	E)	1518401	1	R 68GG 7550 CA
		9 1/2"		26	0869–1271	D		*0801579*	1	+)
						D	E)	1518402	1	R 70GB 7550 AA
	REINFORCED TYPE	9"	15–20		0864–1271	D		0801762	1	69GG 7550 CA
	VERSTAERKT					D	E)	1518401	1	R 69GG 7550 CA
	TYPE RENFORCE TIPO REFORZADO									
∮13	KIT –(CLUTCH DISC REPAIR)	8 1/2"				D	C)	+)	1	11 710060
	REPARATURSATZ KUPPLUNGSSCHEIBE NECESSAIRE DE REPARATION – DISQUE D'EMBRAYAGE JUEGO DE REPARACION – DISCO DE EMBRAGUE									
	FOR CLUTCH DISC: FUER KUPPLUNGSSCHEIBE: POUR DISQUE D'EMBRAYAGE:									

8.11

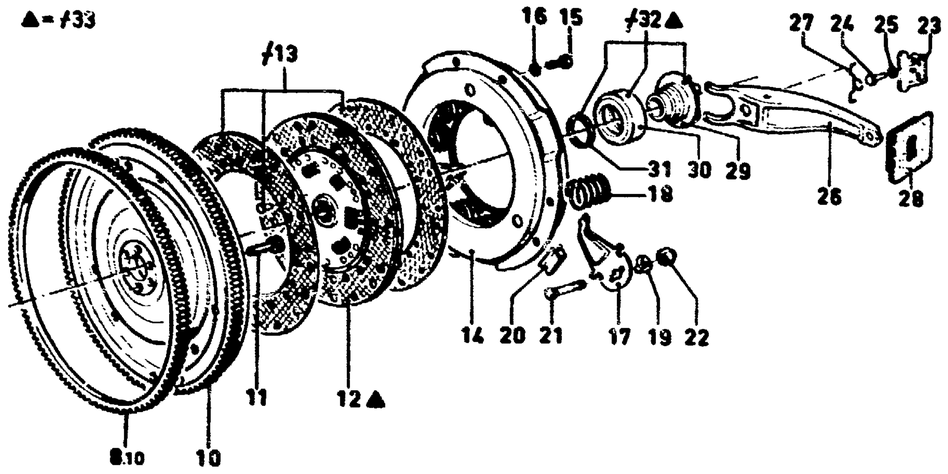

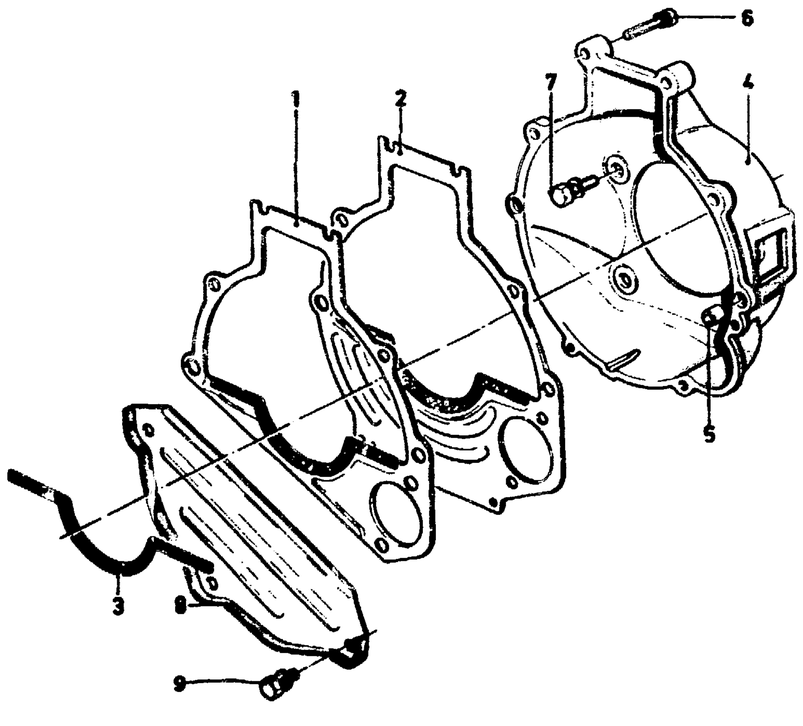

OE
TV 8.11
1-87

	PARA DISCO DE EMBRAGUE:									
	11 706830	8 1/2"				D	C)	0710419	1	11 710419
	69GG 7550 DA	8 1/2"				D	C)	1476781	1	69GB 7K541 AA
	69GG 7550 BA	8 1/2"				D	C)	+)	1	69GB 7K541 BA
	69GG 7550 CA	9"					D)	+)	1	69GB 7K541 CA
	69GG 7550 AA / 11 706060	9"					D)	+)	1	11 710197
		9 1/2"		26				+)	1	
14	PLATE ASSY -(CLUTCH PRESSURE) KUPPLUNGSDRUCKPLATTE PLATEAU DE PRESSION PLATO DE PRESION									
		8 1/2"	12-20		0864-1271	D	C)	0800166	1	69EG 7B517 AA
						D	E)	1518959	1	R 69GB 7563 AA
		9"	15-23		0867-1271	D	D)	1414898	1	70EB 7563 BA
						D	E)	1518414	1	R 70EB 7563 BA
		9 1/2"		26	0869-1271	D		0801581	1	70GB 7563 AA
						D	E)	*1518420*	1	+)
	SECURING CLUTCH PRESSURE PLATE BEFESTIGUNG KUPPLUNGSDRUCKPLATTE FIXATION PLATEAU DE PRESSION SUJECION PLATO DE FRESION									
15	BOLT -(HEX. HEAD) M8 X 23 SECHSKANTSCHRAUBE VIS A TETE SIX PANS TORNILLO CON CABEZA HEXAGONAL				0864-	D		0236435	6	388236 GS2
16	LOCKWASHER B8 FEDERRING RONDELLE GROWER ARANDELA DE MUELLE					D		1613374	6	E630173 S71M
17	LEVER -(CLUTCH PRESSURE PLATE RELEASE) AUSLOESEHEBEL LINGUET DE DEBRAYAGE PALANQUITA DE DESEMBRAGUE					D		0706713	3	11 706713
18	SPRING -(PRESSURE) DRUCKFEDER RESSORT DE PRESSION RESORTE DE PRESION				0864-	D		1454213	9	69GG 7572 AA
19	WASHER -(TIPPING) KIPPSCHEIBE RONDELLE BASCULANTE ARANDELA BASCULANTE				0864-	D		+)	3	B 7596
20	CLIP CLIP CLIP CLIP				0864-0767			+)	6	11 542535
21	BOLT BOLZEN BOULON PERNO				0864-	D		0591045	3	G73A 7592
22	NUT MUTTER ECROU TUERCA				0864-	D		1747646	3	B 7593
23	SUPPORT ABSTUETZBOCK SUPPORT SOPORTE				0864-	D		0508821	1	11 508821
	SECURING SUPPORT									

8.11

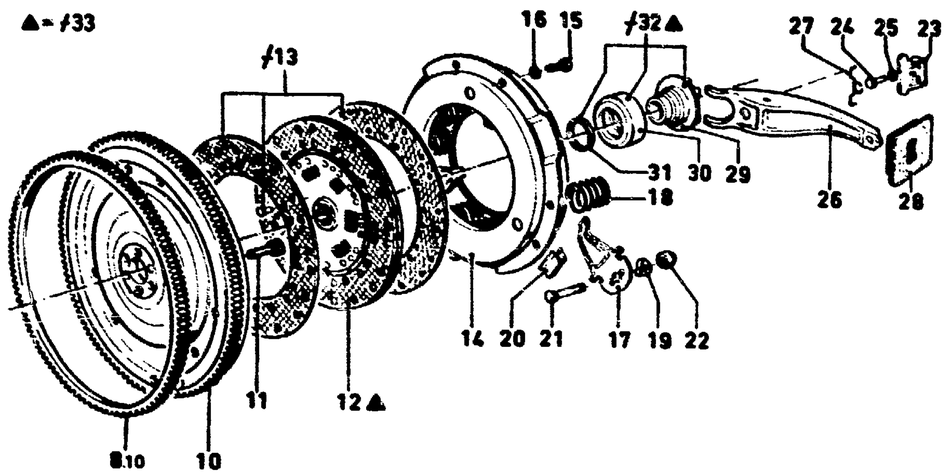

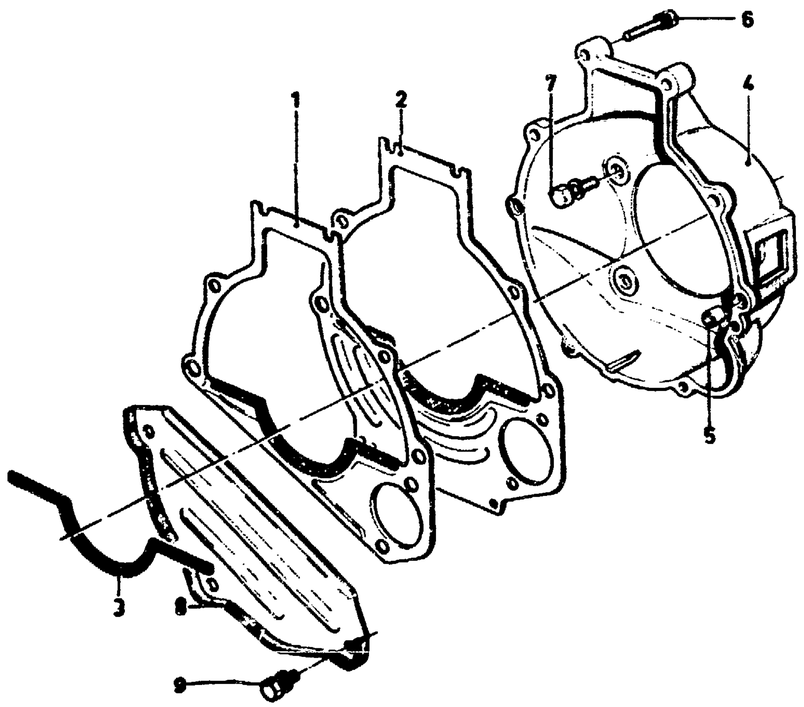

	BEFESTIGUNG ABSTUETZBOCK FIXATION SUPPORT SUJECION SOPORTE							
24	BOLT –(HEX. HEAD) M6 X 15 SECHSKANTSCHRAUBE VIS A TETE SIX PANS TORNILLO CON CABEZA HEXAGONAL		0864–	D	1475466	2	E602165 S72	
25	LOCKWASHER A6 FEDERRING RONDELLE GROWER ARANDELA DE MUELLE		12–	0864–1271	D	0206306	2	E630152 S71
26	LEVER –(CLUTCH RELEASE) AUSRUECKHEBEL FOURCHETTE DE DEBRAYAGE PALANCA DE DESEMBRAGUE	12–23		0864–	D	0440549	1	11 440549
			26	0869–1271	D	*0801675*	1	+)
	SECURING CLUTCH RELEASE LEVER BEFESTIGUNG AUSRUECKHEBEL FIXATION FOURCHETTE DE DEBRAYAGE SUJECION PALANCA DE DESEMBRAGUE							
27	SPRING FORMFEDER RESSORT RESORTE			0864–	D	0508822	1	11 508822
28	BOOT MANSCHETTE CACHE–POUSSIERE GUARDAPOLVO	12–23		0864–	D	0706631	1	11 706631
			26	0869–1271	D	0801676	1	69GB 7K632 AA
29	HUB NABE MOYEU CUBO			0864–	D	0449678	1	11 449678
30	BEARING –(CLUTCH RELEASE) DRUCKLAGER ROULEMENT DE BUTEE COJINETE DE EMPUJE			0864–	D	0466061	1	11 466061
31	RING –(PRESSED ON) AUFPRESSRING BAGUE MONTEE PAR PRESSION ARO MONTADO A PRESION			0864–	D	0558331	1	11 558331
≠32	KIT –(CLUTCH RELEASE BEARING REPAIR) REPARATURSATZ DRUCKLAGER NECESSAIRE DE REPARATION – ROULEMENT DE BUTEE JUEGO DE REPARACION – COJINETE DE EMPUJE			0864–	D	0710181	1	11 710181
≠33	KIT –(CLUTCH REPAIR) REPARATURSATZ – KUPPLUNG NECESSAIRE DE REPARATION – EMBRAYAGE JUEGO DE REPARACION – EMBRAGUE	26	0870–1273		E)	5011078	1	RA83SX 7L596 AGA

8.12

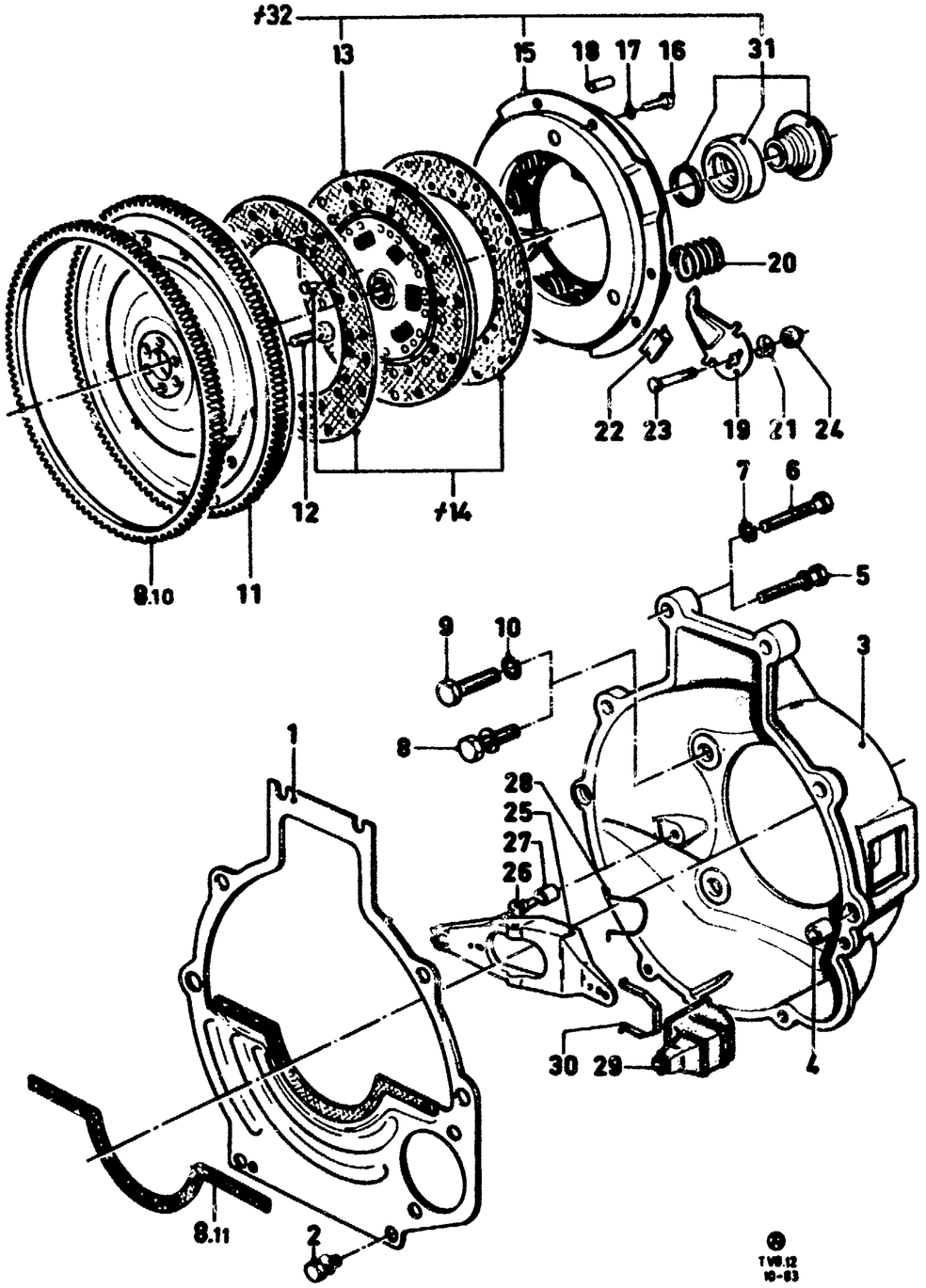

CLUTCH
KUPPLUNG

CAPRI

EMBRAYAGE
EMBRAGUE

A) RECONDITIONED PARTS
AUSTAUSCHTEILE
PIECES RECONDITIONNEES
PIEZAS REACONDICIONADAS

B) FREE FROM ASBESTOS
ASBESTFREI
SANS AMIANTE
SIN AMIANTO

ILL. REF	PART NAME TEILE–BEZEICHNUNG		MOD MOD	MOD.YEAR BAUJAHR	PROD PROD	FINIS NO. BESTELL–NR	QTY STK	PART NUMBER TEILE–NUMMER
1	PLATE –(INTERMEDIATE) ZWISCHENPLATTE PLAQUE INTERCALAIRE PLACA INTERMEDIA			1268–		1613206	1	82TM 6A372 AA
2	BOLT AND LOCKWASHER ASSY –(HEX. HEAD) SECHSKANTSCHRAUBE MIT HOCHSPANNRING VIS A TETE SIX PANS AVEC RONDELLE D'ARRET TORNILLO DE CABEZA HEXAGONAL CON ARANDELA DE SEGURIDAD	M6 X 10 M10 X 25				1473188 1451250	2 2	E602163 S72 E602208 S72
3	HOUSING –(CLUTCH) KUPPLUNGSGEHAEUSE CARTER D'EMBRAYAGE CUBIERTA DEL EMBRAGUE							
	INCH THREAD ZOLL–GEWINDE FILET A POUCE ROSCA DE PULGADAS	13–20 23 23		1268–0272 0469–1271 1271–0272 0870–0272	D D D D	+) +) +) +)	1 1 1 1	3047G 7505 A 3047G 7505 A 71EB 7505 AB 71EB 7505 AB
	METRIC THREAD METRISCHES GEWINDE FILET METRIQUE ROSCA METRICA	13–17 20–28H 20, 23		0272–0872 0279–0382 0382–	D D D	+) 1591809 1591810	1 1 1	72EB 7500 FA 72EB 7505 BA 72GB 7505 CD
		RHD 28I RHD 28I LHD 28I LHD 28I		–1282 1282– –1282 1282–	GB GB D D	1576622 1576621 1527279 1591810	1 1 1 1	78GB 7505 DA 78GB 7505 CA 72GB 7505 DB 72GB 7505 CD
	SECURING CLUTCH HOUSING TO ENGINE BEFESTIGUNG KUPPLUNGSGEHAEUSE AN MOTOR FIXATION CARTER D'EMBRAYAGE SUR MOTEUR SUJECION CUBIERTA DEL EMBRAGUE A MOTOR							
4	DOWEL FUEHRUNGSHUELSE DOUILLE DE GUIDAGE CASQUILLO DE GUIA	13–26 28		1268– 0873–	D	0408462 1542251	2 2	11 408462 74TM 6397 BA
5	BOLT –(HEX. HEAD)	M10 X 48		1268–0174	D	*0233575*	6	+)
6	SECHSKANTSCHRAUBE VIS A TETE SIX PANS TORNILLO CON CABEZA HEXAGONAL	M10 X 45 M10 X 55		0174–	D	1473187 1613366	6 2	E600314 S72 E601316 S200
7	LOCKWASHER FEDERRING RONDELLE GROWER ARANDELA DE MUELLE	10,5 X 20				1617358	6	E630174 S71M
	SECURING CLUTCH HOUSING TO TRANSMISSION BEFESTIGUNG KUPPLUNGSGEHAEUSE AN GETRIEBE FIXATION CARTER D'EMBRAYAGE SUR BOITE DE VITESSES SUJECION CUBIERTA DEL EMBRAGUE A CAJA DE CAMBIOS							
8	BOLT –(HEX. HEAD)	7/16" – 14 X 30		1268–0272	D	3416525	4	304686 S8

8.12

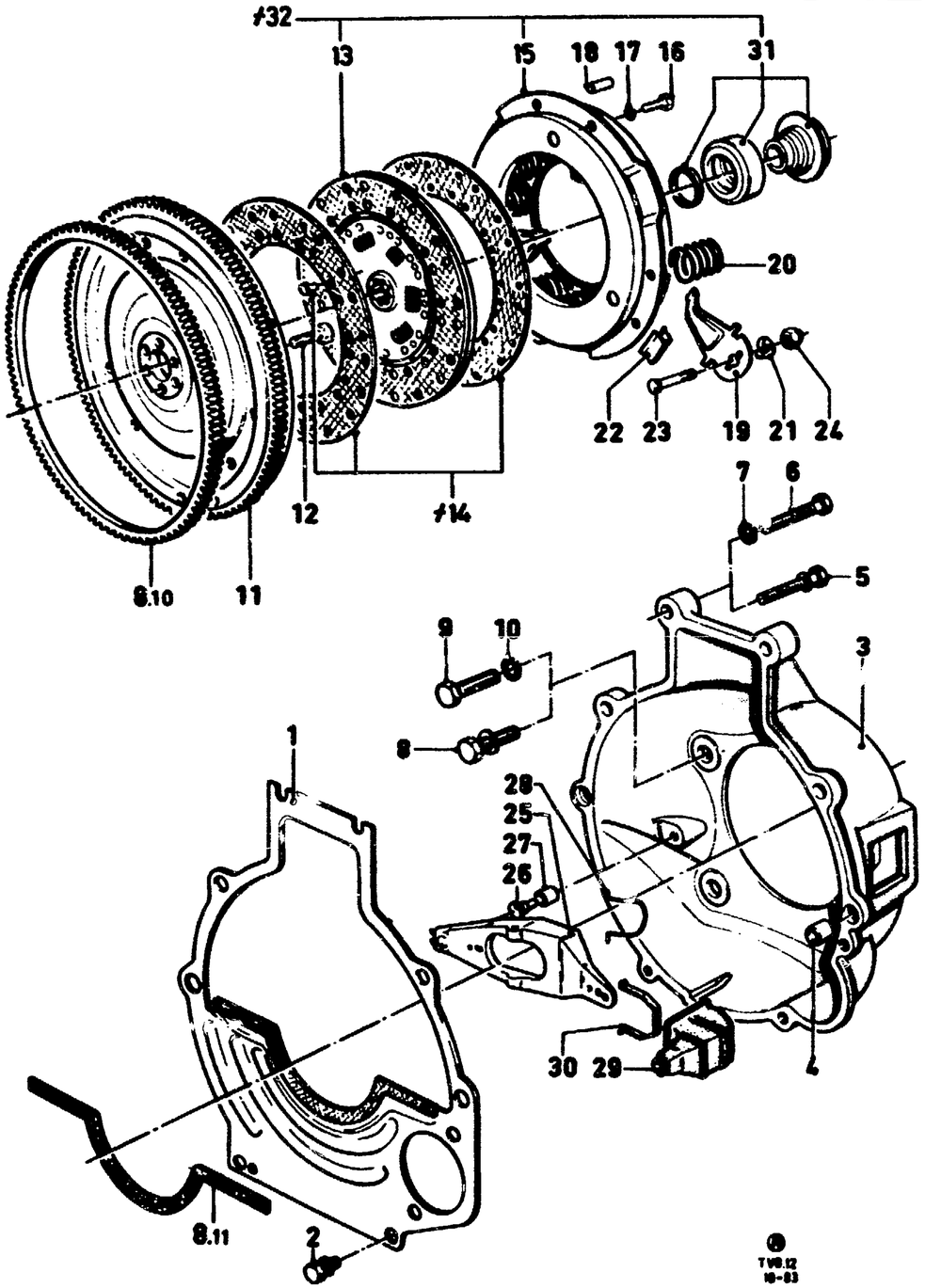

9	SECHSKANTSCHRAUBE VIS A TETE SIX PANS TORNILLO CON CABEZA HEXAGONAL	M12 X 1,5 X 30			0272–			1492181	4	E800224 S72
10	LOCKWASHER FEDERRING RONDELLE GROWER ARANDELA DE MUELLE	B12			0872–			1472287	4	E630175 S71
11	FLYWHEEL ASSY	8 1/2	13–17		1268–0872	D		0544260	1	11 544260
	SCHWUNGSCHEIBE		20		0469–0871	D		0544260	1	11 544260
	VOLANT	8 1/2"	20		0871–	D		1474541	1	71TM 6375 DA
	VOLANTE	9"	23		0469–1271	D		0448020	1	11 448020
		9 1/2"		23–	1271–			0801526	1	70TM 6375 AA
	SECURING FLYWHEEL BEFESTIGUNG SCHWUNGSCHEIBE FIXATION VOLANT SUJECION VOLANTE									
12	BOLT –(HEX. HEAD)	M10 X 1 X 30				D		6138793	6	83TM 6379 AA
	SECHSKANTSCHRAUBE VIS A TETE SIX PANS TORNILLO CON CABEZA HEXAGONAL	M10 X 1 X 30				GB		1521337	6	E800179 S
13	DISC ASSY –(CLUTCH)	8 1/2"	13–17		1268–0872	D		0706830	1	11 706830
	KUPPLUNGSSCHEIBE		13–17		1268–0872	D	A)	1518974	1	R 11 706830
	DISQUE D'EMBRAYAGE		20		0469–0871	D		0706830	1	11 706830
	DISCO DE EMBRAGUE		20		0469–0871	D	A)	1518974	1	R 11 706830
			20		0871–1080	D		6076152)	1	74BB 7550 EB
			20		0871–	D		6107845)	1	83BB 7550 FA
			20		0871–	D	A)	1562628	1	R 74BB 7550 EA
			20		0871–	D	B)	1644760)	1	85GB 7550 AB
			20		0871–	D	B)	1644761)	1	85GB 7550 BB
			20		0871–	D	BA)	5017585	1	R85GB 7550 BB
			20		0871–	D	B)	1644762)	1	86BB 7550 CB
			20		0871–	D	B)	6158128)	1	86BB 7550 DA
		9"	23		0469–1271	D		0801762	1	69GG 7550 CA
			23		0469–1271	D	A)	1518401	1	R 69GG 7550 CA
		9 1/2"	23		1271–	D		6093624	1	81GB 7550 AA
			23		1271–	GB		*6093624*	1	+2) 5016416
			23		1271–	GB		5016416	1	86GX 7550 BA
			23		0881–0585			6104427	1	82GB 7550 BA
			23		0585–			6160252	1	82GB 7550 GA
			23		0881–		B)	1637930	1	85GB 7550 CB
			23		1271–		A)	1576889	1	R75GB 7550 AA
			23				A)	5011854	1	R81GB 7550 AA
			26		0970–0174	D		6016663	1	72GB 7550 EA
			26		0970–0174	D	A)	1562630	1	R 72GB 7550 EA
			28		0873–1274	D		6016663	1	72GB 7550 EA
			28		0873–1274	D	A)	1562630	1	R 72GB 7550 EA
		+"USA","CDN"			1274–	D		6104427	1	82GB 7550 BA
			28		1274–0676	D	A)	1562633	1	R 72GB 7550 FA
			28INJ		–1282			6016663	1	72GB 7550 EA
			28INJ		–1282	D		1562630	1	R72GB 7550 EA
			28INJ		1282–			6104429	1	82GB 7550 DA
			28INJ		1282–		B)	1637931	1	85GB 7550 DB
≠14	KIT –(CLUTCH DISC REPAIR) REPARATURSATZ KUPPLUNGSSCHEIBE NECESSAIRE DE REPARATION – DISQUE D'EMBRAYAGE JUEGO DE REPARACION – DISCO DE EMBRAGUE									

8.12

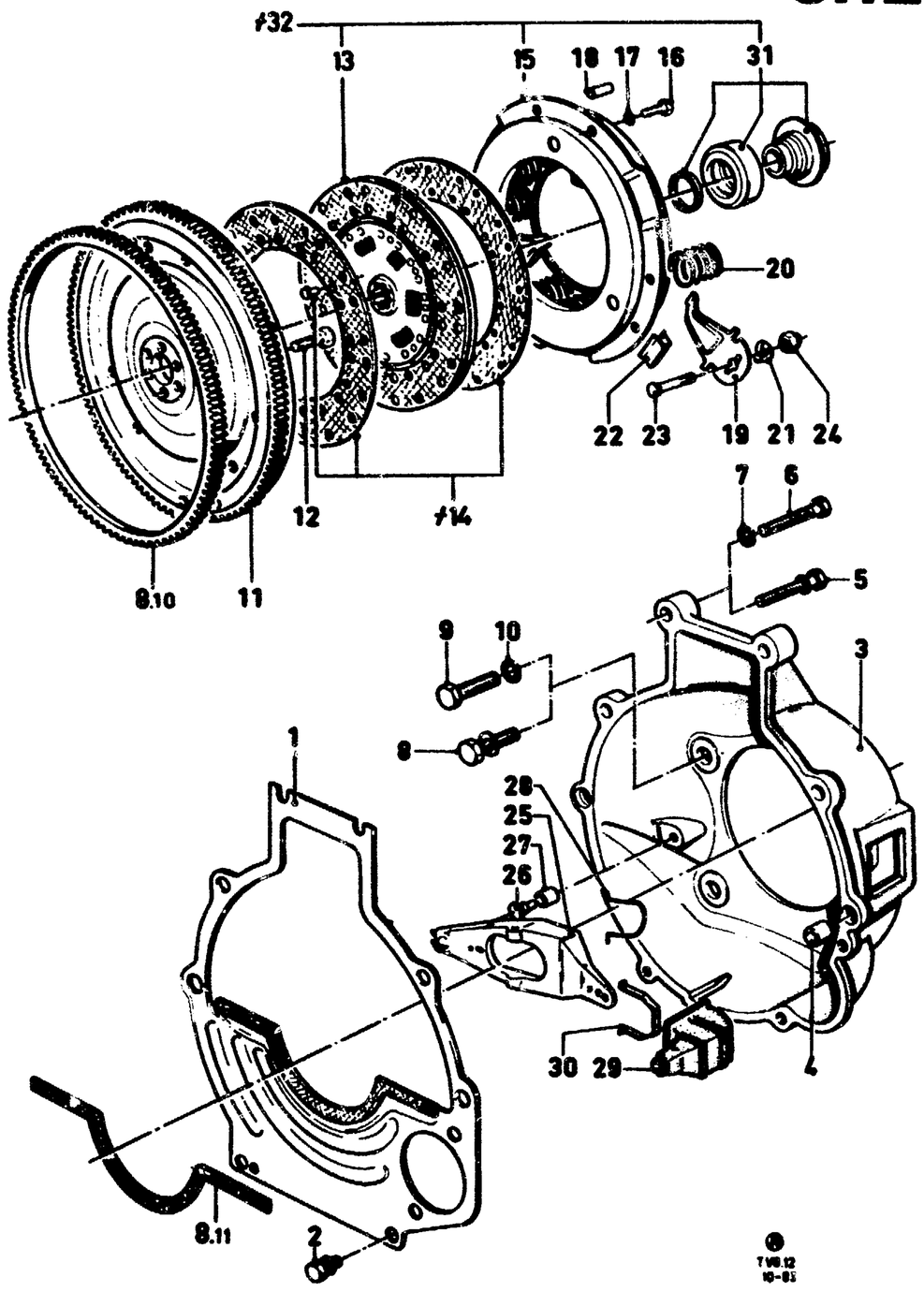

	FOR CLUTCH DISC	0706830					D		0710419	1	11 710419
	FUER KUPPLUNGSSCHEIBE	71BB 7550 FC					D		1544186	1	71BB 7K541 BC
	POUR DISQUE D'EMBRAYAGE	74BB 7550 EA					D		1544186	1	71BB 7K541 BC
	PARA DISCO DE EMBRAGUE	69GG 7550 CA							+)	1	69GB 7K541 CA
		72GB 7550 EA					D		1550392	1	72GB 7K541 CA
		69GG 7550 AA							+)	1	11 710197
		72GB 7550 DA/FA					D		1550393	1	72GB 7K541 DA
		69GG 7550 BA					D		+)	1	69EB 7K541 BA
		75GB 7550 AA					D		1571342	1	75GB 7K541 AA
15	PLATE ASSY -(CLUTCH PRESSURE)	8 1/2"	13–15		1268–0872	D		1454210	1	69EB 7563 CA
	KUPPLUNGSDRUCKPLATTE		13–15		1268–0872	D	A)	1518958	1	R 69EB 7563 CA
	PLATEAU DE PRESSION		17		1268–0872	D		0800166	1	69EG 7B517 AA
	PLATO DE PRESION		17		1268–0872	D	A)	1518413	1	R 69EG 7B517 AA
			20		0469–0871	D		0800166	1	69EG 7B517 AA
			20		0871–	D		6107851	1	83BB 7563 CA
			20		0469–0871	D	A)	1518413	1	R 69EG 7B517 AA
			20		0871–0178	D	A)	*1518423*	1	+2) 5004504
			20		0178–	D	A)	5004504	1	R78GB 7563 AA
		9"	23H		0469–1271	D		*1414760*	1	+2) 1414898
			23H		0469–1271	D	A)	*1518415*	1	+2) 1518414
			23S		0869–0770	D		1414898	1	70EB 7563 BA
			23S		0869–0770	D	A)	1518414	1	R 70EB 7563 BA
		9 1/2"	23 – 28		1271–0881			1475197	1	71BB 7563 EA
			23 – 28		1271–0881		A)	1518419	1	R 71BB 7563 EA
			23 – 28		0881–			6104431	1	82GB 7563 BA
			23 – 28		0881–		A)	5008960	1	R82GB 7563 BA
			23 – 28							
	SECURING CLUTCH PRESSURE PLATE BEFESTIGUNG KUPPLUNGSDRUCKPLATTE FIXATION PLATEAU DE PRESSION SUJECION PLATO DE PRESION										
16	BOLT –(HEX. HEAD) SECHSKANTSCHRAUBE VIS A TETE SIX PANS TORNILLO CON CABEZA HEXAGONAL	M8 X 20 M8 X 16			–1270 1270–	D		0236435 0240909	6 6	388236 GS2 E602186 S72
17	LOCKWASHER FEDERRING RONDELLE GROWER ARANDELA DE MUELLE	B8						1613374	6	E630173 S71M
18	DOWEL PASSTIFT GOUJON CLAVIJA DE AJUSTE							1631996	3	E840262 S
19	LEVER –(CLUTCH PRESSURE PLATE RELEASE) AUSLOESEHEBEL LINGUET DE DEBRAYAGE PALANQUITA DE DESEMBRAGUE		13–15		1268–0872	D		0706713	1	11 706713
20	SPRING –(PRESSURE) DRUCKFEDER RESSORT DE PRESSION RESORTE DE PRESION		13–15		1268–0872	D		1454212	3	69EG 7572 BA
21	WASHER –(TIPPING) KIPPSCHEIBE RONDELLE BASCULANTE ARANDELA BASCULANTE		13–15		1268–0872	D		+)	3	B 7596
22	CLIP CLIP CLIP CLIP				1268–0872			+)	3	11 542565

8.12

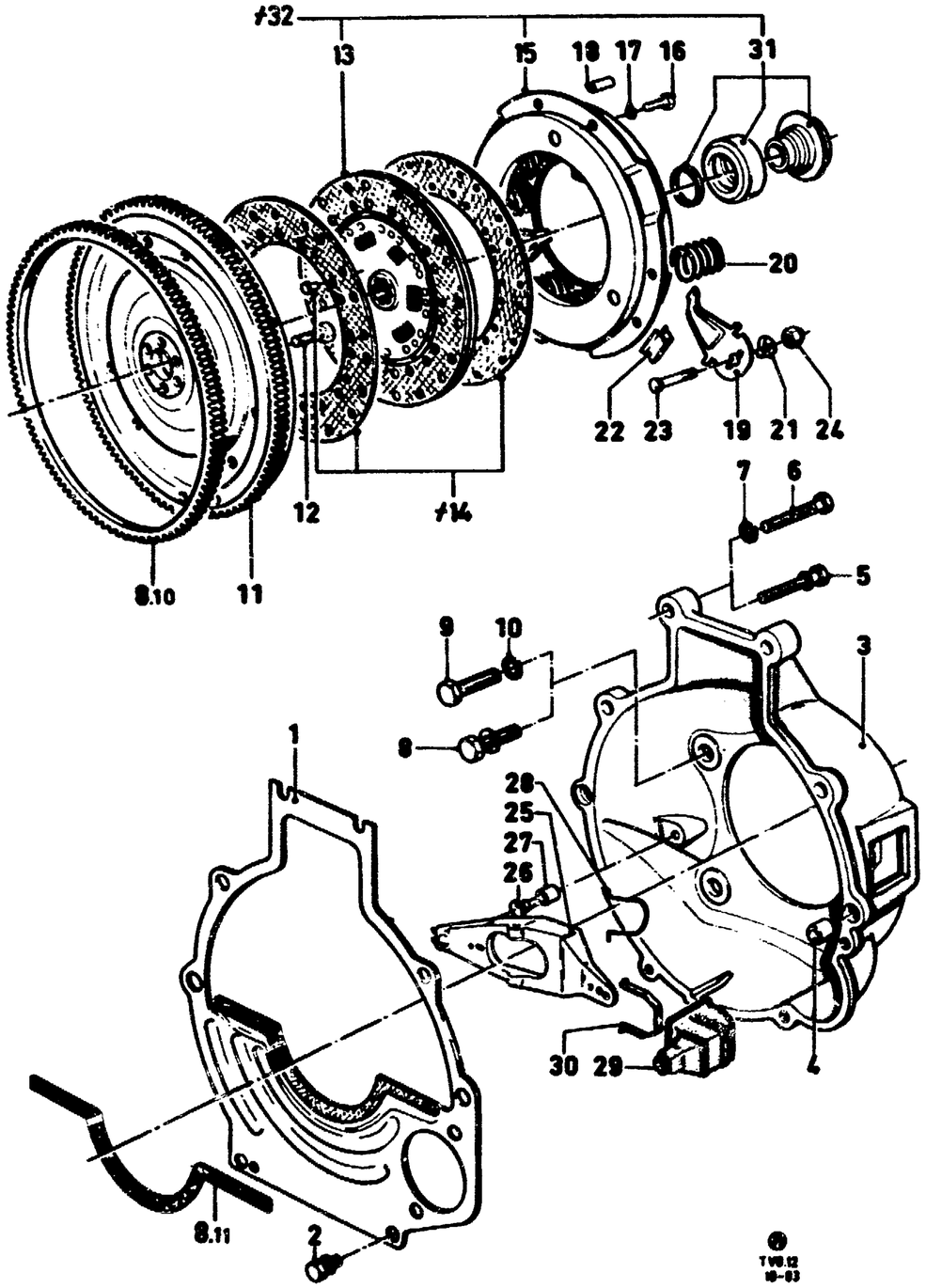

23	BOLT BOLZEN BOULON PERNO	13–15		1268–0872	D	0591045	3	G 73A 7592
24	NUT MUTTER ECROU TUERCA	13–15		1268–0872	D	1747646	3	B 7593
25	LEVER–(CLUTCH RELEASE)	13–15		1268–0872	D	*0801179*	1	+)
	AUSRUECKHEBEL	20–23		0469–1271	D	*0801179*	1	+)
	FOURCHETTE DE DEBRAYAGE	20–23		0871–	D	1492706	1	71EB 7541 AC
	PALANCA DE DESEMBRAGUE	26–28				1492706	1	71EB 7541 AC
26	PIN	13–15		1268–0872	D	1414682	1	3047G 7565 A
	BOLZEN	20–23		0469–1271	D	1414682	1	3047G 7565 A
	AXE	20–23		1271–	D	6022530	1	E840201 S71
	PERNO	26–28		0870–		6022530	1	E840201 S71
27	BUSH –(ANTI–RATTLE) DAEMPFUNGSBUECHSE BAGUE ANTIBRUIT CASQUILLO ANTIVIBRADOR			0870–		1553790	1	E834054 S
	SECURING RELEASE LEVER BEFESTIGUNG AUSRUECKHEBEL FIXATION FOURCHETTE DE DEBRAYAGE SUJECION PALANCA DE DESEMBRAGUE							
28	SPRING FORMFEDER RESSORT RESORTE			1268–0872	D	*0800694*	1	+)
29	BOOT	13–17		1268–0872	D	1454209	1	69EB 7513 EA
	MANSCHETTE	20–23		0469–1271	D	1454209	1	69EB 7513 EA
	CACHE–POUSSIERE	20–28		1271–		6119410	1	83BB 7K632 BA
	GUARDAPOLVO							
30	SPRING FORMFEDER RESSORT RESORTE					6119411	1	83BB 7K735 BA
31	BEARING AND HUB ASSY	13–17		1268–0872	D	1503587	1	69EB 7548 CA
	DRUCKLAGER MIT NABE	20–23		0469–1271	D	1503587	1	69EB 7548 CA
	ROULEMENT DE BUTEE AVEC MOYEU			1271–		6124270	1	83BB 7548 AA
	COJINETE DE EMPUJE CON CUBO							
32	KIT –(CLUTCH REPAIR) REPARATURSATZ – KUPPLUNG NECESSAIRE DE REPARATION – EMBRAYAGE JUEGO DE REPARACION – EMBRAGUE							
		20		–1083		B) 5013615	1	A850X 7L596 ACA
		20		–1083		5010145	1	A820X 7L596 AKA
		20		0871–1271		B) 5016374	1	86EX 7L596 BA
		20		1271–0872		B) 5013615	1	A850X 7L596 ACA
		20		0476–1083		B) 5013615	1	A850X 7L596 ACA
		20		1271–	D	A) 5011065	1	RA83SX 7L596 NA
						(5011084)	MIX	RA83SX 7L596 ANA
		23		1271–0881		5011869	1	A830X 7L596 FA
		23		–0881	D	A) 5011085	1	RA83SX 7L596 ARA
		23		0881–1284		5014449	1	A850X 7L596 ARA
		23		0881–1284		B) 5013616	1	A850X 7L596 ADA
		23		0881–	D	A) 5011086	1	RA83SX 7L596 ASA
						(5011071)	MIX	RA83SX 7L596 ZA
		28INJ		–0283		5013355	1	A840X 7L596 BJA
		28INJ		0174–0283	D	A) 5011078	1	RA83SX 7L596 AGA

8.12

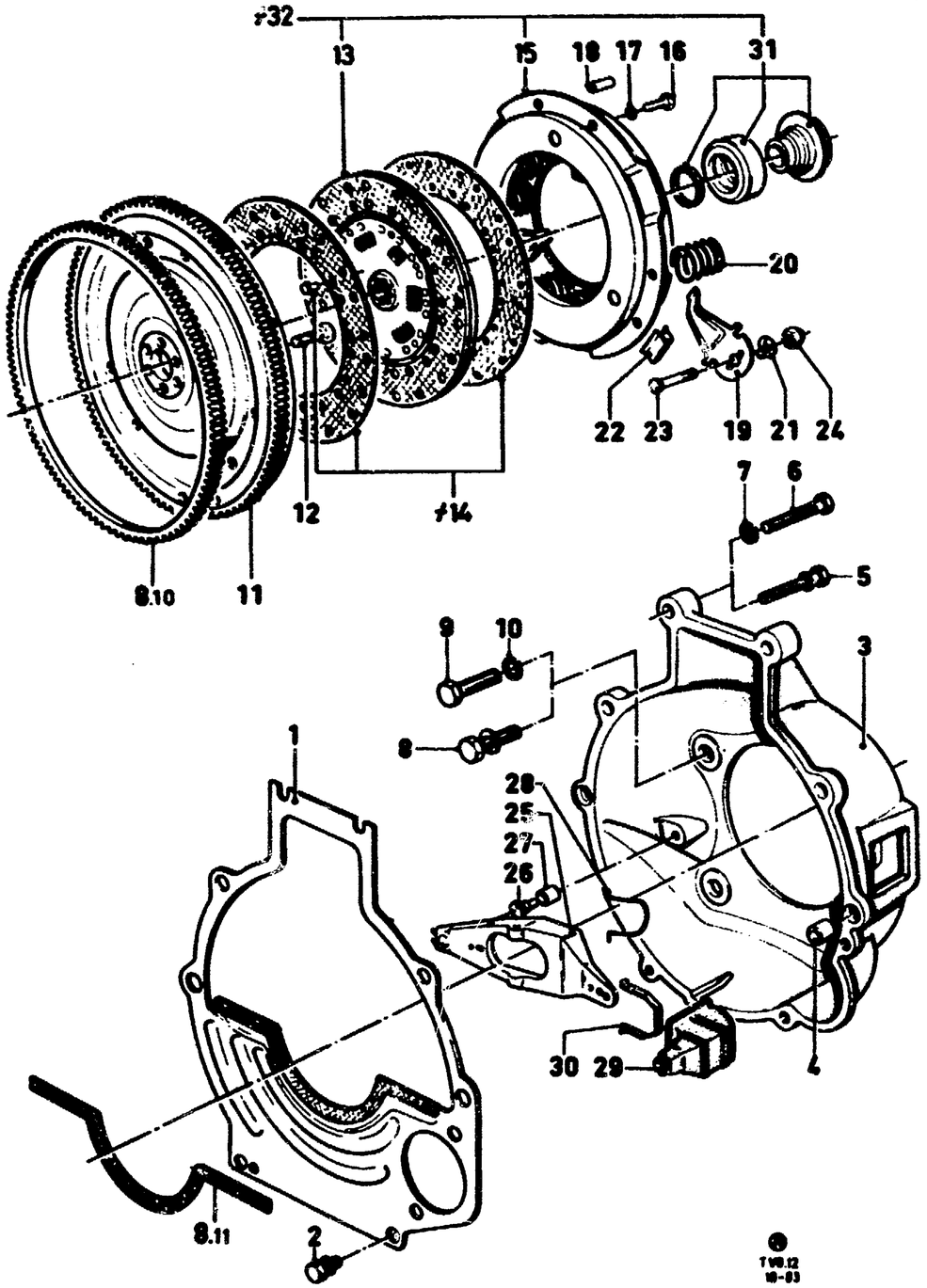

28INJ	0283-1284			5014450	1	A850X 7L596 ASA
28INJ	0282-	D	A)	5011088	1	RA83SX 7L596 AUA
28INJ	0283-		B)	5013354	1	A840X 7L596 BHA

8.13

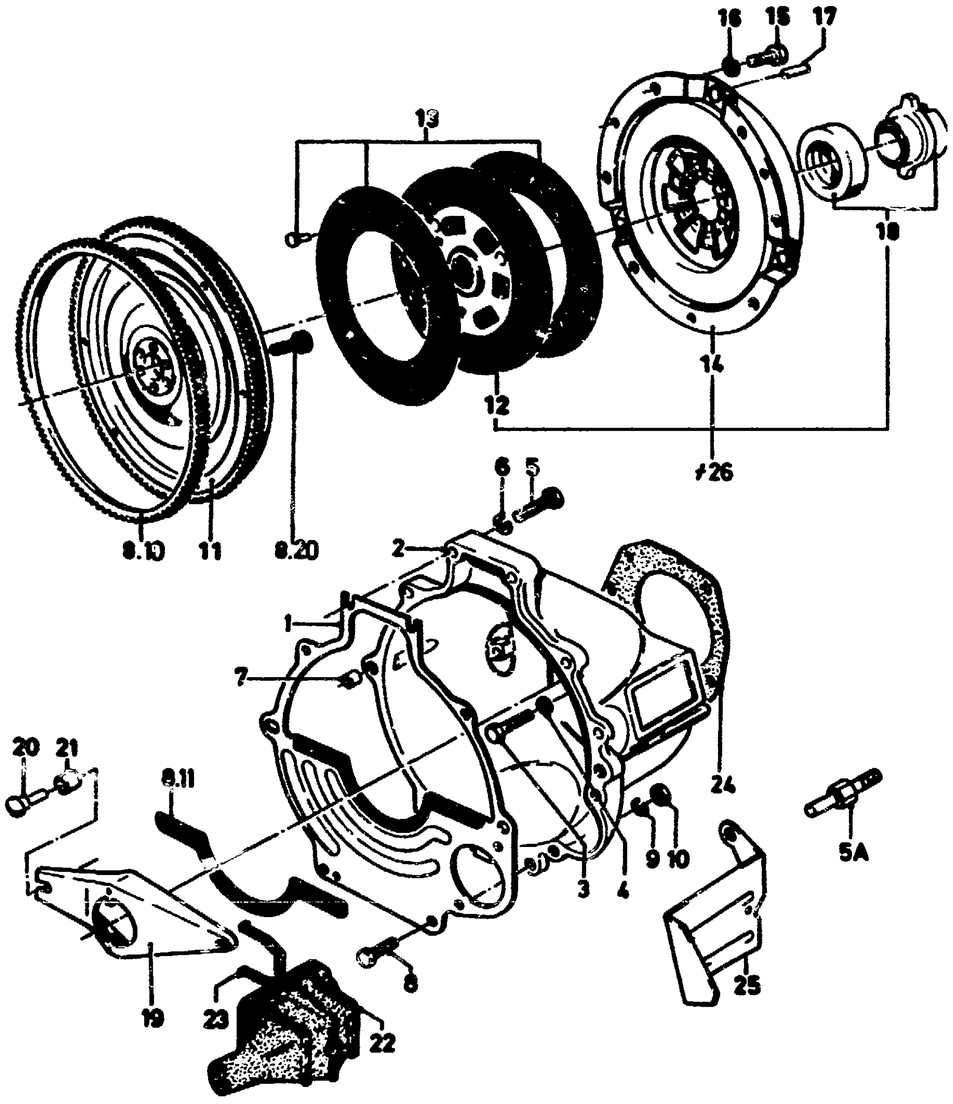

DE
TV 8.13
3 - 86

CLUTCH KUPPLUNG	GRANADA/SIERRA TAUNUS/CORTINA	EMBRAYAGE EMBRAGUE

ONLY FOR TRANSMISSION:
NUR FUER GETRIEBE:
UNIQUEMENT POUR BOITE DE VITESSES:
SOLO PARA CAJA DE CAMBIOS:

A) MEDIUM SERIES WITH SHORT GEAR SHIFT LEVER, TYPE "E" AND "9"
MITTLERE SERIE MIT KURZEM SCHALTHEBEL, TYP "E" UND "9"
SERIE MOYENNE AVEC LEVIER DE COMMANDE DES VITESSES COURT, TYPE "E" ET "9"
SERIE MEDIANA CON PALANCA DE CAMBIOS CORTA, TIPO "E" Y "9"

B) HEAVY SERIES WITH SIDE COVER, TYPE "5"
SCHWERE SERIE MIT SEITLICHEM DECKEL, TYP "5"
SERIE LOURDE AVEC COUVERCLE LATERAL, TYPE "5"
SERIE PESADA CON TAPA LATERAL, TIPO "5"

C) RECONDITIONED PARTS
AUSTAUSCHTEILE
PIECES RECONDITIONNEES
PIEZAS REACONDICIONADAS

D) EXCEPT FOUR-WHEEL DRIVE
NICHT IN VERBINDUNG MIT ALLRADANTRIEB
SAUF TOUTES ROUES MOTRICES
EXCEPTO TRACCION SOBRE LAS CUATRO RUEDAS

E) USE ONLY WITH FOUR-WHEEL DRIVE
NUR IN VERBINDUNG MIT ALLRADANTRIEB
UNIQUEMENT AVEC TOUTES ROUES MOTRICES
SOLO CON TRACCION SOBRE LAS CUATRO RUEDAS

F) FREE FROM ASBESTOS
ASBESTFREI
SANS AMIANTE
SIN AMIANTO

ILL. REF	PART NAME TEILE-BEZEICHNUNG		MOD MOD	MOD.YEAR BAUJAHR	PROD PROD	FINIS NO. BESTELL-NR	QTY STK	PART NUMBER TEILE-NUMMER
1	PLATE -(INTERMEDIATE)			-1082		1583092	1	71TM 6A373 DA
	ZWISCHENPLATTE			1082-		D) 1613206	1	82TM 6A372 AA
	PLAQUE INTERCALAIRE					E) 1634983	1	V85BB 6A372 AB
	PLACA INTERMEDIA					(1640306)	MIX	V85BB 6A372 AC
2	HOUSING -(CLUTCH)							
	KUPPLUNGSGEHAEUSE							
	CARTER D'EMBRAYAGE							
	CUBIERTA DEL EMBRAGUE							
	TAUNUS/CONSUL/GRANADA/GRANADA 78/82	LHD		0870-0285	D	A) 1591810	1	72GB 7505 CD
	CONSUL/GRANADA/GRANADA 78/82	LHD		0272-0882	D	B) 1527279	1	72GB 7505 DB
	GRANADA/SCORPIO	LHD		0285-0686	D	D) 1591810	1	72GB 7505 CD
	GRANADA/SCORPIO	LHD		0686-	D	D) 6168640	1	86GB 7505 AA
	GRANADA/SCORPIO	LHD		0585-0686	D	E) 1638486	1	V85BB 7505 BC
	GRANADA/SCORPIO	LHD		0686-	D	E) 1644698	1	V85BB 7505 BD
	CORTINA/GRANADA 78	RHD		0877-0285	GB	A) 1576621	1	78GB 7505 CA
	GRANADA 78	RHD		0877-0285	GB	B) 1576622	1	78GB 7505 DA
	GRANADA/SCORPIO	RHD		0285-0686	GB	D) 1576621	1	78GB 7505 CA
	GRANADA/SCORPIO	RHD		0686-	GB	D) 6168641	1	86GB 7505 BA
	GRANADA/SCORPIO	RHD		0585-0686	GB	E) 1632547	1	V85BB 7505 AB
	GRANADA/SCORPIO	RHD		0686-	GB	E) 1644697	1	V85BB 7505 AC
	SIERRA	LHD		0882-0686	D	D) 1591810	1	72GB 7505 CD

8.13

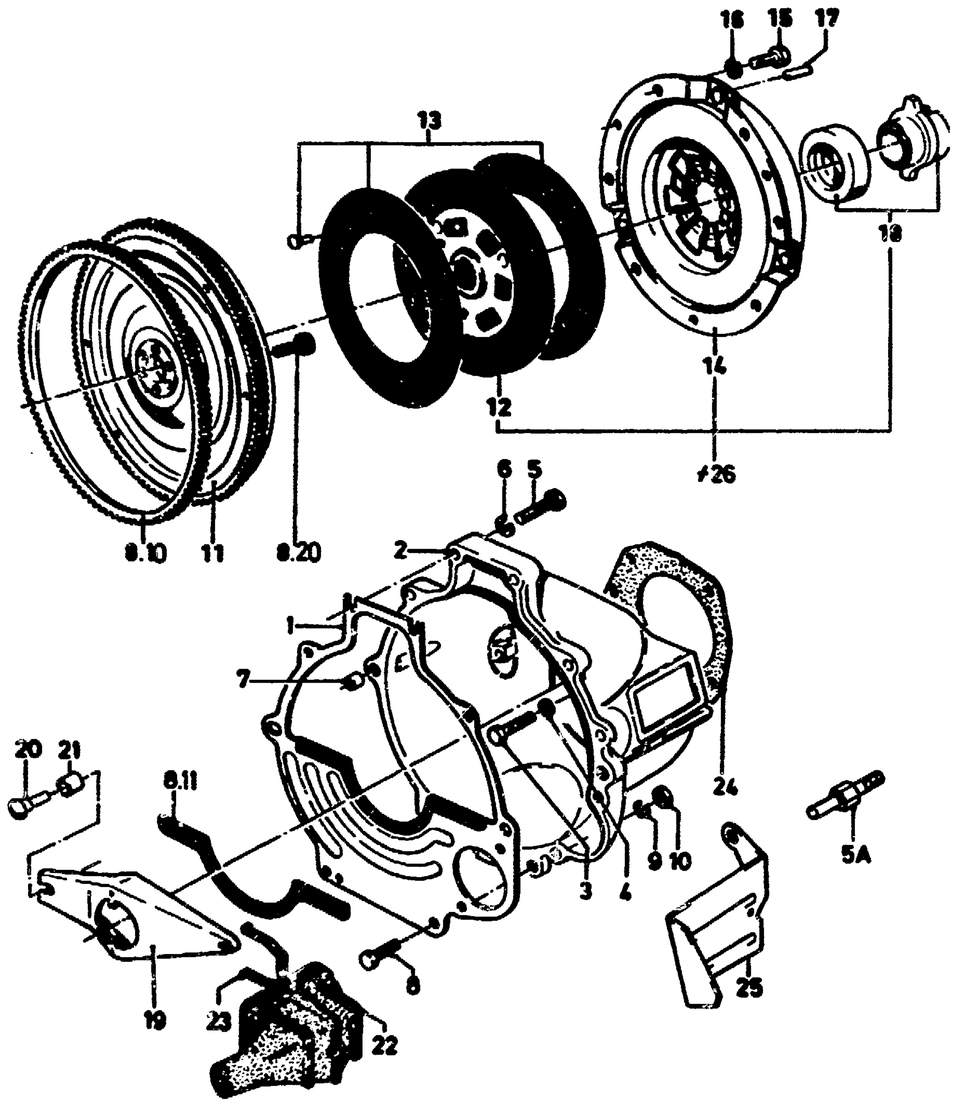

DE
TV 8.13
3 - 86

	SIERRA		LHD		0686–	D	D)	6168640	1	86GB 7505 AA
	SIERRA		LHD		–0685	D	E)	*1632548*	1	+2) 1638486
	SIERRA		LHD		0885–0686	D	E)	1638486	1	V85BB 7505 BC
	SIERRA		LHD		0686–	D	E)	1644698	1	V85BB 7505 BD
	SIERRA		RHD		0882–	GB	D)	157662[illegible]	1	78GB 7505 CA
	SIERRA		RHD		–0686	GB	E)	1632547	1	V85BB 7505 AB
	SIERRA		RHD		0686–	GB	E)	1644697	1	V85BB 7505 AC
	SECURING CLUTCH HOUSING TO TRANSMISSION BEFESTIGUNG KUPPLUNGSGEHAEUSE AN GETRIEBE FIXATION CARTER D'EMBRAYAGE SUR BOITE DE VITESSES SUJECION CUBIERTA DEL EMBRAGUE A CAJA DE CAMBIOS									
3	BOLT –(HEX. HEAD) SECHSKANTSCHRAUBE VIS A TETE SIX PANS TORNILLO CON CABEZA HEXAGONAL		M12 – 1,5 X 30 M10 X 30 M10 X 30		0870– 0272–	 D GB	A) B) B)	1[illegible]2181 0242449 6103265	4 6 6	E800224 S72 E602209 S72 E602069 S101
4	LOCKWASHER FEDERRING RONDELLE GROWER ARANDELA DE MUELLE		B12 B12 B10		0870– 0877– 0272–	D GB	A) A) B)	1472287 1505544 1617358	4 6	E630175 S71 E630155 S71 E630174 S71M
	SECURING INTERMEDIATE PLATE AND CLUTCH HOUSING BEFESTIGUNG ZWISCHENPLATTE UND KUPPLUNGSGEHAEUSE FIXATION PLAQUE INTERCALAIRE ET CARTER D'EMBRAYAGE SUJECION PLACA INTERMEDIA Y CUBIERTA DEL EMBRAGUE									
5	BOLT –(HEX. HEAD) SECHSKANTSCHRAUBE		M10 X 45 M10 X 55		0870– 0870–	 	 	1473187 1613366	4 2	E600314 S72 E601316 S200
5A	VIS A TETE SIX PANS TORNILLO CON CABEZA HEXAGONAL		M8 – M10 – 65MM M10 – 85MM M10 X 55 – 215MM M10 X 55 – 209MM M10 X 55 – 204MM		–0583 0583– –0884 –0884 0884–	 GB GB 	 	6130480 6133464 *6133465* 1630392 1630395	1 1 1 1 1	E805092 S72 E805207 S72 +2) 1630392 E805233 S72 E805260 S72
6	LOCKWASHER FEDERRING RONDELLE GROWER ARANDELA DE MUELLE		B10		0870–			1617358	6	E630174 S71M
7	DOWEL FUEHRUNGSHUELSE DOUILLE DE GUIDAGE CASQUILLO DE GUIA			28	0870–			0408462 1542251	2 2	11 408462 74TM 6397 BA
	SECURING INTERMEDIATE PLATE TO CLUTCH HOUSING BEFESTIGUNG ZWISCHENPLATTE AN KUPPLUNGSGEHAEUSE FIXATION PLAQUE INTERCALAIRE SUR CARTER D'EMBRAYAGE SUJECION PLACA INTERMEDIA A CUBIERTA DEL EMBRAGUE									
8	BOLT –(HEX. HEAD) SECHSKANTSCHRAUBE VIS A TETE SIX PANS TORNILLO CON CABEZA HEXAGONAL		M10 X 25		0870–			1451250	2	E602206 S72
9	LOCKWASHER FEDERRING RONDELLE GROWER ARANDELA DE MUELLE		M10		0870–			1617358	2	E630174 S71M
10	NUT –(HEX.) SECHSKANTMUTTER ECROU A SIX PANS TUERCA HEXAGONAL		M10		0870–			1465503	2	E620014 S72
11	FLYWHEEL ASSY SCHWUNGSCHEIBE	–TAXI +TAXI	8 1/2" 9 1/2"	TV17,20 TV17,20	0870– 0478–	D		1474541 0801526	1 1	71TM 6375 DA 70TM 6375 AA

8.13

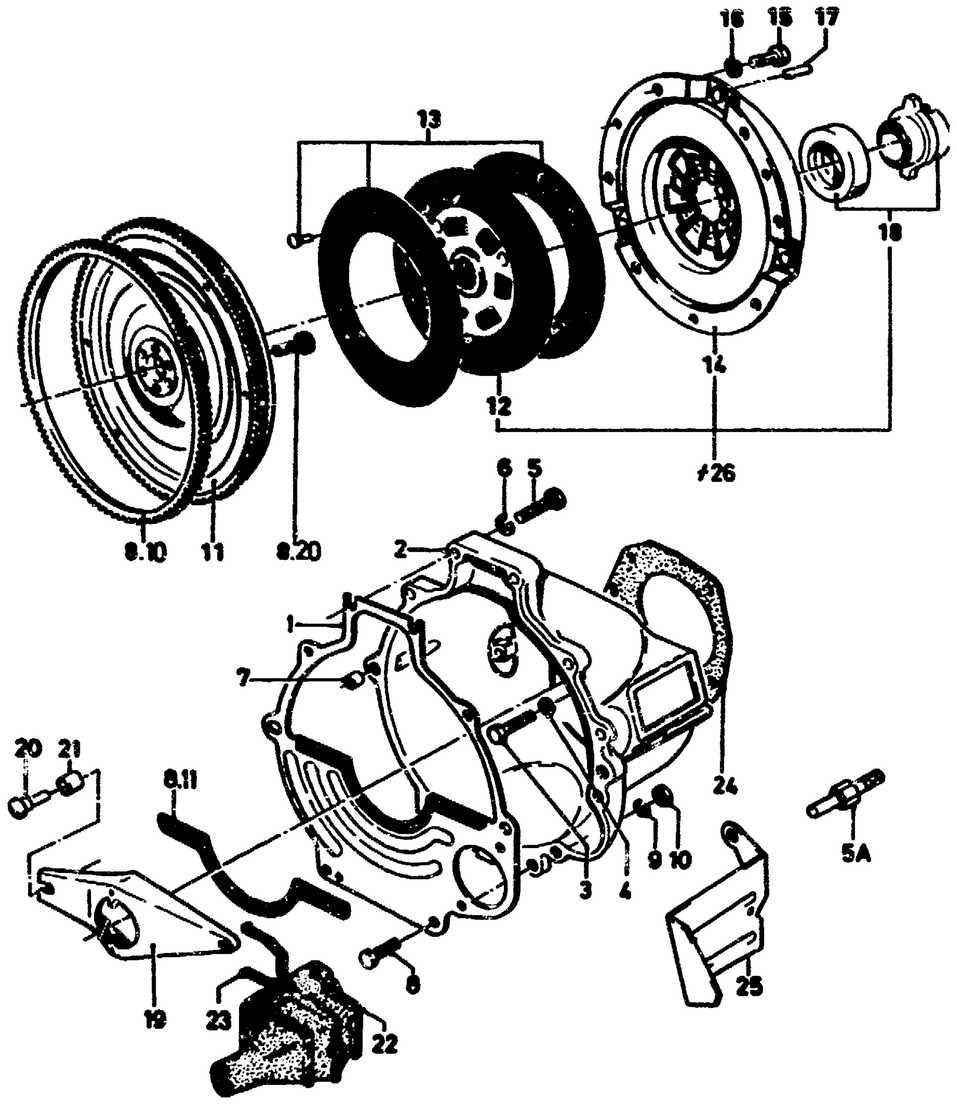

	VOLANT VOLANTE	9 1/2"	TV23,28		0871–			0801526	1	70TM 6375 AA
12	DISC ASSY -(CLUTCH) KUPPLUNGSSCHEIBE DISQUE D'EMBRAYAGE DISCO DE EMBRAGUE									
	TAUNUS/CORTINA	8 1/2" / 216 MM								
			TV20		–1060	D		6076152	1	74BB 7550 EB
			TV20		–1080	D	C)	5006037	1	R74BB 7550 EB
			TV20		1080–	D		6107845	1	83BB 7550 FA
			TV20		1080–	D	C)	5010221	1	R83BB 7550 FA
			TV20		0770–		F)	1644760)	1	85GB 7550 AB
			TV20		0770–		F)	1644761)	1	85GB 7550 BB
			TV20		0770–	D	CF)	5017585)	1	R85GB 7550 BB
			TV20		0770–		F)	1644762)	1	86BB 7550 CB
			TV20		0770–	D	CF)	5017586)	1	R86BB 7550 CB
			TV20		0770–		F)	6158128)	1	86BB 7550 DA
	TAUNUS/CORTINA	9 1/2" / 242 MM								
			TV23		–0881	D		6093624	1	81GB 7550 AA
			TV23		–0881	D	C)	5011854	1	R81GB 7550 AA
			TV23		–0881	GB		*6093624*	1	+2) 5016416
			TV23		–0881	GB		5016416	1	86GX 7550 BA
			TV23							
			TV23							
			TV23		0881–0585			6104427	1	82GB 7550 BA
			TV23		0881–0585	D	C)	5008955	1	R82GB 7550 BA
			TV23		0585–			6160252	1	82GB 7550 GA
			TV23		0881–		F)	1637930	1	85GB 7550 CB
			TV23		0881–	D	CF)	5013739	1	R85GB 7550 CB
	SIERRA	8 1/2" / 216 MM								
			TV20			GB		6107848	1	83BB 7550 JA
			TV20			D		6107845	1	83BB 7550 FA
			TV20			D	C)	5010221	1	R83BB 7550 FA
			TV20				F)	1644760)	1	85GB 7550 AB
			TV20				F)	6158128)	1	86BB 7550 DA
			TV20				F)	1644761)	1	85GB 7550 BB
			TV20			D	CF)	5017585)	1	R85GB 7550 BB
			TV20				F)	1644762)	1	86BB 7550 CB
			TV20			D	CF)	5017586)	1	R86BB 7550 CB
	SIERRA	9 1/2" / 242 MM								
			TV23		–0585			6107846	1	83BB 7550 GA
			TV23		–0585	D	C)	5010222	1	R83BB 7550 GA
			TV23				F)	1637930	1	85GB 7550 CB
			TV23			D	CF)	5013739	1	R85GB 7550 CB
			TV28		–0285			6104429	1	82GB 7550 DA
			TV28		–0285	D	C)	5008957	1	R82GB 7550 DA
			TV28				EF)	1637931	1	85GB 7550 DB
			TV28			D	CEF)	5013740	1	R85GB 7550 DB
	CONSUL/GRANADA/GRANADA 7B,	8 1/2" / 216 MM								
			TV17,20		–1080	D		*6076154*	1	+2) 6104426
			TV17,20		–1080	D	C)	5006181)	1	R74GB 7550 AB
			TV17,20		1080–0881	D	C)	5006637)	1	RA80SX 7550 AA
			TV17,20		0881–	D		*6104426*	1	+2) 6107845
			TV17,20		0881–	D	C)	5008954	1	R82GB 7550 AA
			TV17,20		0881–	D		6107845	1	83BB 7550 FA
			TV17,20		0881–	D	C)	5010221	1	R83BB 7550 FA
	–TAXI		TV17,20		0272–0881	D		6098798	1	81GB 7550 CA
	–TAXI		TV17,20		0272–0881	D	C)	5012635	1	R81GB 7550 CA
			TV17,20			D	F)	1644760)	1	85GB 7550 AB
			TV17,20			D	F)	6158128)	1	86BB 7550 DA
			TV17,20			D	F)	1644761)	1	85GB 7550 BB
			TV17,20			D	CF)	5017585)	1	R85GB 7550 BB
			TV17,20			D	F)	1644762)	1	86BB 7550 CB
			TV17,20			D	CF)	5017586)	1	R86BB 7550 CB
	CONSUL/GRANADA/GRANADA 78,9	1/2" / 242 MM								
	+ TAXI		TV17,20		0478–0881	D		6093624	1	81GB 7550 AA
	+TAXI		TV17,20		0478–0881	D	C)	5011854	1	R81GB 7550 AA
			TV17,20		0881–	D		6160252	1	82GB 7550 GA

8.13

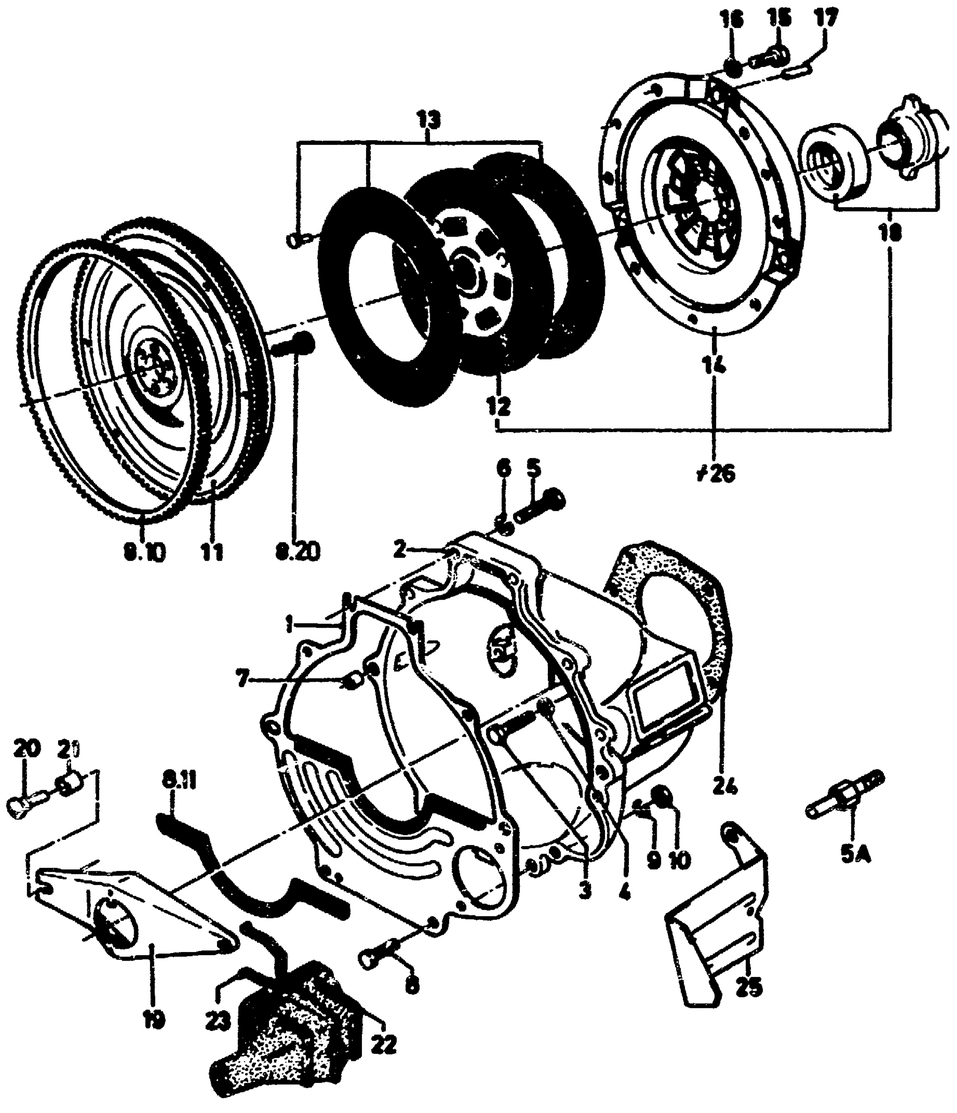

OE
TV 8.13
3 - 86

		TV20			0881–	D	F)	1637930	1	85GB 7550 CB
		TV20			0881–	D	CF)	5013739	1	R85GB 7550 CB
	CONSUL/GRANADA/GRANADA 78,9 1/2" / 242 MM									
		TV23			–0181	D	A)	6093624	1	81GB 7550 AA
		TV23			–0181	D	CA)	5011854	1	R81GB 7550 AA
		TV23			0181–0881	D	A)	5016416	1	86GX 7550 BA
		TV23			0181–0881	D	CA)	5017436	1	R86GX 7550 BA
		TV23			–0881	GB	A)	*6093624*	1	+2) 5016416
		TV23			–0881	GB	A)	5016416	1	86GX 7550 BA
		TV23			–0181		B)	6016663	1	72GB 7550 EA
		TV23			–0181	D	CB)	1562630	1	R72GB 7550 EA
		TV23			0181–0881		B)	5016415	1	86GX 7550 AA
		TV23			0181–0881	D	CB)	5017435	1	R86GX 7550 AA
		TV23			0881–		A)	6160252	1	82GB 7550 GA
		TV23			0881–	D	AC)	5008955	1	R82GB 7550 BA
		TV23			0881–		F)	1637930	1	85GB 7550 CB
		TV23			0881–	D	CF)	5013739	1	R85GB 7550 CB
	CONSUL/GRANADA/GRANADA 78,9 1/2" / 242 MM									
		TV28			–0181	D	A)	6093624	1	81GB 7550 AA
		TV28			–0181	D	CA)	5011854	1	R81GB 7550 AA
		TV28			0181–0881	D	A)	5016416	1	86GX 7550 BA
		TV28			0181–0881	D	CA)	5017436	1	R86GX 7550 BA
		TV28			–0881	GB	A)	*6093624*	1	+2) 5016416
		TV28			–0881	GB	A)	5016416	1	86GX 7550 BA
		TV28			–0181		B)	6016663	1	72GB 7550 EA
		TV28			–0181	D	CB)	1562630	1	R72GB 7550 EA
		TV28			0181–0881		B)	5016415	1	86GX 7550 AA
		TV28			0181–0881	D	CB)	5017435	1	R86GX 7550 AA
		TV28			0881–0285			6104429	1	82GB 7550 DA
		TV28			0881–0285	D	C)	5008957	1	R82GB 7550 DA
		TV28			0881–0285		F)	1637931	1	85GB 7550 DB
		TV28			0881–0285	D	CF)	5013740	1	R85GB 7550 DB
	GRANADA/SCORPIO 9 1/2" / 242 MM									
		TV28			–0986		F)	1637931	1	85GB 7550 DB
		TV28			–0986		CF)	5013740	1	R85GB 7550 DB
		TV28			0986–		F)	6171010	1	87GB 7550 AA
ϕ13	KIT –(CLUTCH REPAIR) REPARATURSATZ KUPPLUNGSSCHEIBE NECESSAIRE DE REPARATION – DISQUE D'EMBRAYAGE JUEGO DE REPARACION – DISCO DE EMBRAGUE									
	FOR CLUTCH DISC		71BB 7550 FC			D		1544186	1	71BB 7K541 BC
	FUER KUPPLUNGSSCHEIBE POUR DISQUE D'EMBRAYAGE		72GB 7550 CD					1544186	1	71BB 7K541 BC
	PARA DISCO DE EMBRAGUE		72GB 7550 EA					1550392	1	72GB 7K541 CA
			75GB 7550 AA					1571342	1	75GB 7K541 AA
14	PLATE ASSY –(CLUTCH PRESSURE) KUPPLUNGSDRUCKPLATTE PLATEAU DE PRESSION PLATO DE PRESION									
	– TAXI	8 1/2"	17, 20			D		6107851	1	83BB 7563 CA
	– TAXI	8 1/2"	17, 20			GB		*6107851*	1	+2) 6055852
	– TAXI	8 1/2"	17, 20			GB		6055852		78GB 7563 AA
	– TAXI		20		0870–0178	D	C)	*1518423*	1	+2) 5004504
	– TAXI		20		0178–0881	D	C)	5004504	1	R78GB 7563 AA
	– TAXI		20		0881–	D	C)	5010225	1	R83BB 7563 CA
	+ TAXI	9 1/2"	17, 20		0478–			6104432	1	82GB 7563 CA
	+ TAXI		20			D	C)	5008961	1	R82GB 7563 CA
		9 1/2"	23, 28		0871–0881			1475197	1	71BB 7563 EA
			23, 28		–0831	D	C)	1518419	1	R71BB 7563 EA
	GRANADA, TAUNUS/CORTINA, SIERRA		23, 28		0881–			6104431	1	82GB 7563 BA

8.13

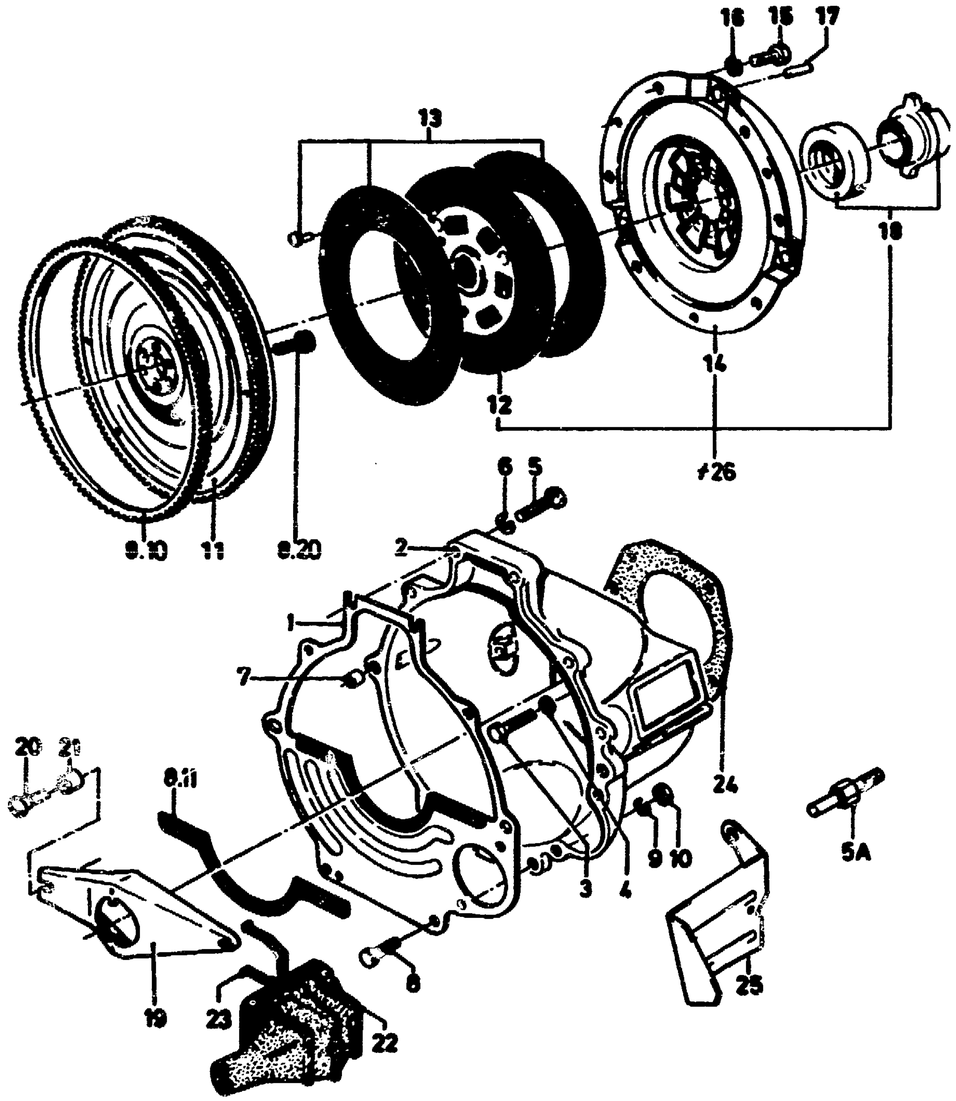

DE
TV 8.13
3 - 86

				23, 28		0881–	D	C)	5008960	1	R82GB 7563 BA
	GRANADA/SCORPIO			23, 28		–0986			6104431	1	82GB 7563 BA
				23, 28		–0986	D	C)	5008960	1	R82GB 7563 BA
	GRANADA/SCORPIO					0986–			6171011	1	87GB 7563 AA
						0986–	D	C)	5050634	1	R87GB 7563 AA
	SECURING CLUTCH PRESSURE PLATE BEFESTIGUNG KUPPLUNGSDRUCKPLATTE FIXATION PLATEAU DE PRESSION SUJECION PLATO DE PRESION										
15	BOLT –(HEX. HEAD) SECHSKANTSCHRAUBE VIS A TETE SIX PANS TORNILLO CON CABEZA HEXAGONAL	M8 X 16 M8 X 14				0870– 0285–			0240909 6134901	6 6	E602186 S72 E602548 S72M
16	LOCKWASHER FEDERRING RONDELLE GROWER ARANDELA DE MUELLE					0870–			1613374	6	E630173 S71M
17	DOWEL FUEHRUNGSSTIFT GOUPILLE DE CENTRAGE ESPIGA DE GUIA					0870–0885 0885–	D		1434712 1631996	6 3	130839 ES E840262 S
18	BEARING AND HUB ASSY –(CLUTCH RELEASE) DRUCKLAGER MIT NABE ROULEMENT DE BUTEE AVEC MOYEU COJINETE DE EMPUJE CON CUBO					0870–	D		6124270	1	83BB 7548 AA
19	LEVER –(CLUTCH RELEASE) AUSRUECKHEBEL FOURCHETTE DE DEBRAYAGE PALANCA DE DESEMBRAGUE	TAUNUS TAUNUS/CORTINA CONSUL/GRANADA SIERRA/SCORPIO			20 23	0870– 0871– 0272–	D		1438986 1492706 1492706 1492706	1 1 1 1	71BB 7541 LA 71EB 7541 AC 71EB 7541 AC 71EB 7541 AC
20	PIN BOLZEN AXE PERNO					0870–			6022530	1	E840201 S71
21	BUSH –(ANTI–RATTLE) DAEMPFUNGSBUECHSE BAGUE ANTIBRUIT CASQUILLO ANTIVIBRADOR					0870–			1553790	1	E834054 S
22	BOOT MANSCHETTE CACHE–POUSSIERE GUARDAPOLVO	TAUNUS CORTINA/CONSUL/GRANADA				0870–0882	D		1470900 6119410	1 1	71BB 7K632 DA 83BB 7K632 BA
23	SPRING FORMFEDER RESSORT RESORTE								6119411	1	83BB 7K735 BA
24	GASKET – (TRANSMISSION) DICHTUNG – GETRIEBE JOINT – BOITE DE VITESSES JUNTA – CAJA DE CAMBIOS										
	TYPE	E/9			D7	0870–0686			1481202	1	+2) 1632552
	TYPE	E/9				0870–0686			1632552	1	84BB 7A619 AA
	TYPE	E	SIERRA			0686–			1632552	1	84BB 7A619 AA
	TYPE	9	SIERRA			0686–		D)	1632552	1	84BB 7A619 AA
	TYPE	9	SIERRA	TV		0686–			6168642	1	86BB 7A619 AA
	TYPE	9	SIERRA	+"USA","CDN"		0686–			6168642	1	86BB 7A619 AA
	TYPE	9	SCORPIO	TV28		0686–		D)	6168642	1	86BB 7A619 AA
	TYPE	5				0272–			1506025	1	72GB 7A619 BA

8.13

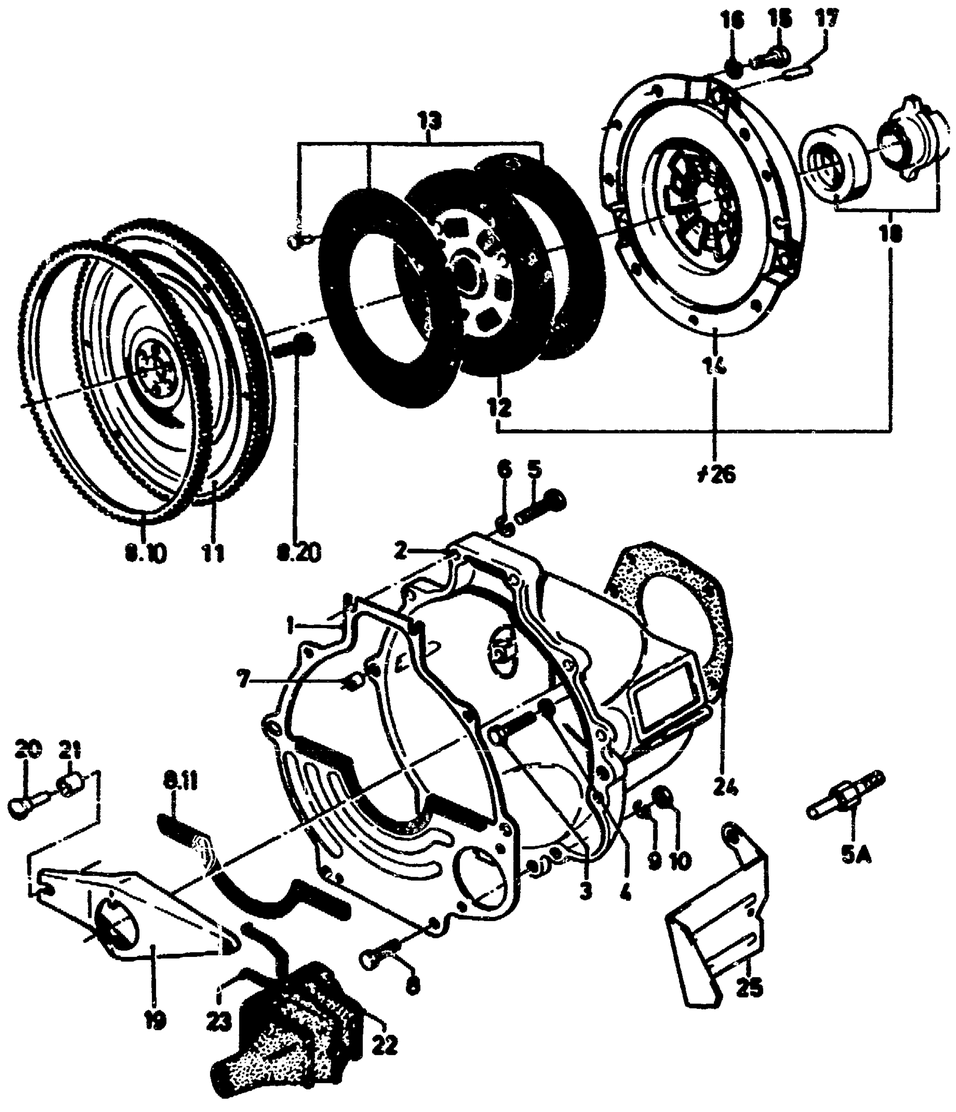

DE
TV 8.13
3 - 86

25	SHIELD -(HEAT) SCHUTZPLATTE PLAQUE PROTECTRICE PLACA PROTECTORA			LHD			D		1630402	1	82GB 7B627 AC
♯26	KIT -(CLUTCH REPAIR) REPARATURSATZ - KUPPLUNG NECESSAIRE DE REPARATION - EMBRAYAGE JUEGO DE REPARACION - EMBRAGUE										
	TAUNUS										
		8 1/2"		20			D	C)	5011084	1	RA83SX 7L596 ANA
		8 1/2"		20				F)	5013615	1	A850X 7L596 ACA
		9 1/2"		23		-0881	D	C)	5011067	1	RA83SX 7L596 SA
		9 1/2"		23		0881-	D	C)	5011086	1	RA83SX 7L596 ASA
									(5011071)	MIX	RA83SX 7L596 ZA
				23		0881-0882		F)	5013616	1	A850X 7L596 ADA
	SIERRA										
		8 1/2"		20		-0884		F)	5013615	1	A850X 7L596 ACA
		8 1/2"		20			D	C)	5011070	1	+2) 5011065
		9 1/2"		23			D	C)	5011086	1	RA83SX 7L596 ASA
									(5011071)	MIX	RA83SX 7L596 ZA
		9 1/2"		28I		-0283	D	C)	*5011072*	1	+2) 5011088
		3 1/2"		28I		0283-1084	D	C)	5011088	1	RA83SX 7L596 AUA
	GRANADA										
		8 1/2"	- TAXI	17, 20				F)	5013615	1	A850X 7L596 ACA
		8 1/2"	- TAXI	17, 20		-0881	D		5010155	1	A820X 7L596 BCA
		8 1/2"	- TAXI	17, 20							
		8 1/2"	- TAXI	17, 20		-0881	D	C)	5011083	1	RA83SX 7L596 AMA
		8 1/2"	- TAXI	20		0881-	D		5010156	1	A820X 7L596 BDA
		8 1/2"	- TAXI	20							
		8 1/2"	- TAXI	20		0881-	D	C)	5011084	1	RA83SX 7L596 ANA
									(5011065)	MIX	RA83SX 7L596 NA
		9 1/2"	+ TAXI	20		0881-0285		F)	5016590	1	86GX 7L596 AA
		9 1/2"	+ TAXI	20		0881-0285			5013365	1	A840X 7L596 BNA
		9 1/2"		23		-0881	D	AC)	5011085	1	RA83SX 7L596 ARA
		9 1/2"		23		0881-	D	AC)	5011086	1	RA83SX 7L596 ASA
									(5011071)	MIX	RA83SX 7L596 ZA
		9 1/2"		26,28			D	AC)	5011078	1	RA83SX 7L596 AGA
		9 1/2"		28		-0881	D	C)	*5011087*	1	+2) 5011078
		9 1/2"		28		0881-0585	D	C)	5011088	1	RA83SX 7L596 AUA
	CORTINA										
				23		0877-0881	GB		5011869	1	A830X 7L596 FA
				23		0881-	GB		5013352	1	A840X 7L596 BFA
				23		0881-0882	GB	F)	5013616	1	A850X 7L596 ADA
	SIERRA										
				23		-0885		F)	5013616	1	A850X 7L596 ADA
				23		-0505			5014449	1	A850X 7L596 ARA
				28INJ	4	0283-1084			5014450	1	A850X 7L596 ASA
				28INJ	4						
				28INJ				F)	5013354	1	A840X 7L596 BHA
	GRANADA										
				23		0877-0881			5011869	1	A830X 7L596 FA
				23		0881-	GB		5013352	1	A840X 7L596 BFA
				23		0881-0285		F)	5013616	1	A850X 7L596 ADA
				28		-0881			5013355	1	A840X 7L596 BJA
				28		0881-0585			5014450	1	A850X 7L596 ASA
				28							
				28		0881-1186		F)	5013354	1	A840X 7L596 BHA
				28		1186-		F)	5017314	1	87GX 7L596 AA

8.14

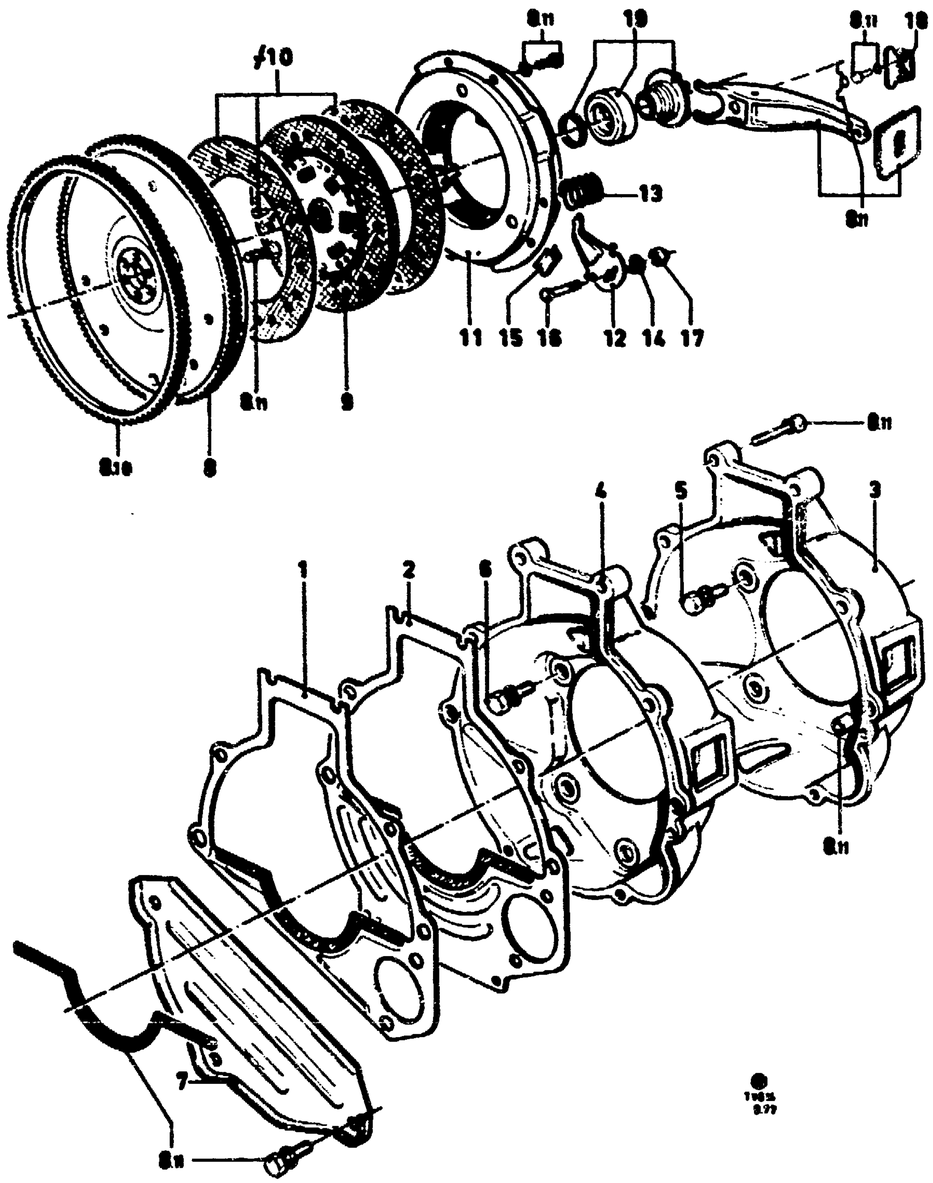

CLUTCH – "GB" – EMBRAYAGE
KUPPLUNG – TRANSIT –1270 – EMBRAGUE

A) EXCEPT CLUTCH HOUSING: 0706628/0642052
NICHT FUER KUPPLUNGSGEHAEUSE: 0706628/0642052
SAUF CARTER D'EMBRAYAGE: 0706628/0642052
EXCEPTO CUBIERTA DE EMBRAGUE: 0706628/0642052

B) ONLY FOR CLUTCH HOUSING: 0706628/0642052
NUR FUER KUPPLUNGSGEHAEUSE: 0706628/0642052
UNIQUEMENT POUR CARTER D'EMBRAYAGE: 0706628/0642052
SOLO PARA CUBIERTA DE EMBRAGUE: 0706628/0642052

ONLY USE WITH INTERMEDIATE PLATE:
NUR MIT ZWISCHENPLATTE:
UNIQUEMENT POUR PLAQUE INTERCALAIRE:
SOLO PARA PLACA INTERMEDIA:

C) 1516340

D) 0440612

E) ONLY FOR CLUTCH DISC: 0706828
NUR FUER KUPPLUNGSSCHEIBE: 0706828
UNIQUEMENT POUR DISQUE D'EMBRAYAGE: 0706828
SOLO PARA DISCO DE EMBRAGUE: 0706828

F) EXCEPT CLUTCH DISC: 0706828
NICHT FUER KUPPLUNGSSCHEIBE: 0706828
SAUF DISQUE D'EMBRAYAGE: 0706828
NO PARA DISCO DE EMBRAGUE: 0706828

G) RECONDITIONED PARTS
AUSTAUSCHTEILE
PIECES RECONDITIONNEES
PIEZAS REACONDICIONADAS

ILL. REF	PART NAME / TEILE-BEZEICHNUNG		MOD MOD	MOD.YEAR BAUJAHR	PROD PROD	FINIS NO. BESTELL-NR	QTY STK	PART NUMBER TEILE-NUMMER
1	PLATE -(INTERMEDIATE)			0965-0768	D	A) 0440613	1	11 440613
2	ZWISCHENPLATTE			0768-1270	D	B) 1583092	1	71TM 6A373 DA
	PLAQUE INTERCALAIRE							
	PLACA INTERMEDIA							
3	HOUSING -(CLUTCH)	600-1500		0965-1270		C) +)	1	11 706628
4	KUPPLUNGSGEHAEUSE	1750	17	0965-1270	D	C) 0642052	1	11 642052
	CARTER D'EMBRAYAGE							
	CUBIERTA DEL EMBRAGUE							
	SECURING CLUTCH HOUSING TO TRANSMISSION							
	BEFESTIGUNG KUPPLUNGSGEHAEUSE AN GETRIEBE							
	FIXATION CARTER D'EMBRAYAGE SUR BOITE DE VITESSES							
	SUJECION CUBIERTA DEL EMBRAGUE A CAJA DE CAMBIOS							
	BOLT AND SPRING WASHER ASSY -(HEX. HEAD)							
	SECHSKANTSCHRAUBE MIT FEDERSCHEIBE							
	VIS A TETE SIX PANS AVEC RONDELLE ELASTIQUE							
	TORNILLO DE CABEZA HEX. CON ARANDELA ELASTICA							
5	7/16" - 14 X 30	600-1500		0965-1270	D	3416525	4	304683 S8
6	7/16" - 14 X 1	1750	17	0965-1270	D	0236150	5	20390 S2
7	COVER -(CLUTCH HOUSING)	600-1500		0965-0768	D	D) 0440029	1	11 440029
	DECKEL - KUPPLUNGSGEHAEUSE	1750	17	0965-0768	D	D) +)	1	11 620611
	COUVERCLE - CARTER D'EMBRAYAGE							
	TAPA - CUBIERTA DEL EMBRAGUE							
8	FLYWHEEL ASSY	8 1/2"		0965-1270	D	0436015	1	11 436015

8.14

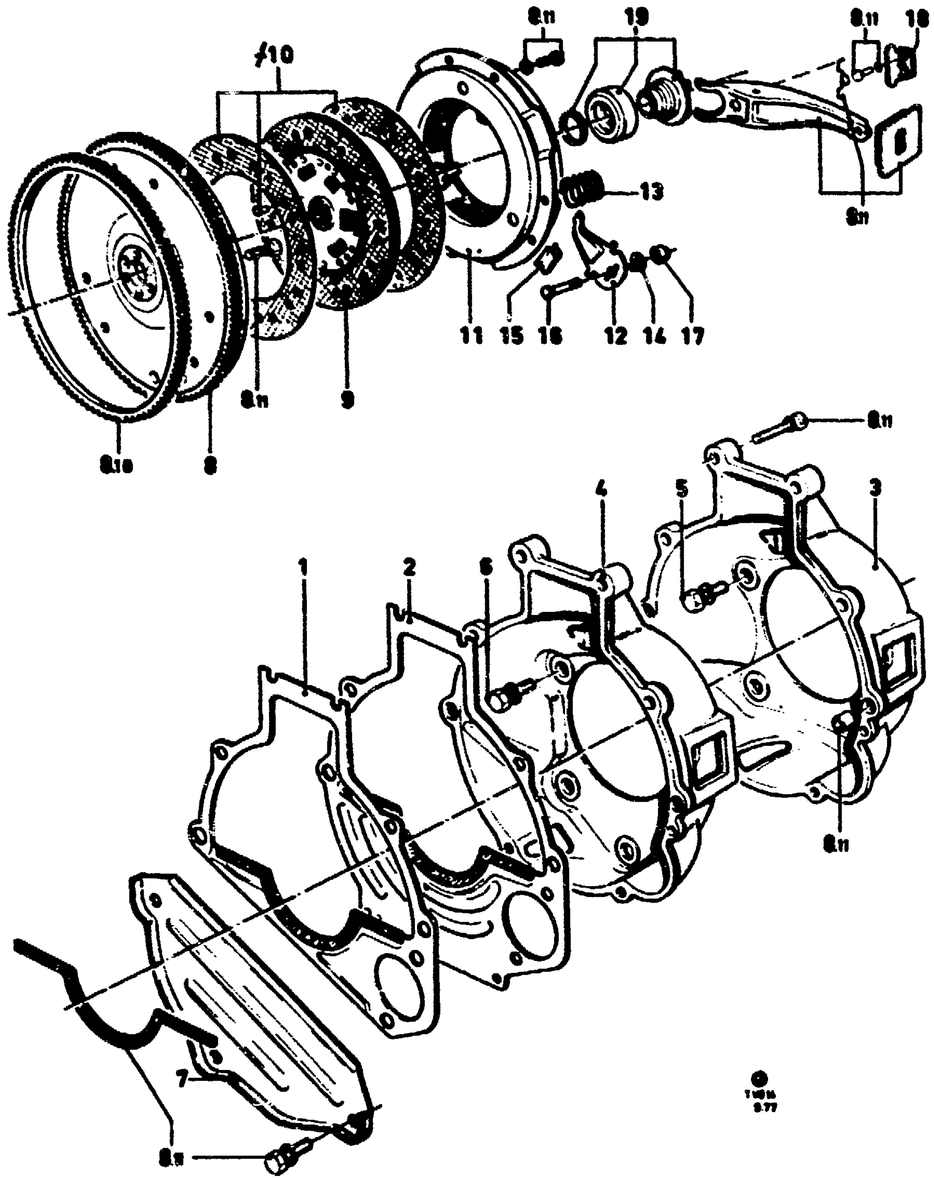

	SCHWUNGSCHEIBE VOLANT VOLANTE							
9	DISC ASSY -(CLUTCH) 8 1/2" KUPPLUNGSSCHEIBE DISQUE D'EMBRAYAGE DISCO DE EMBRAGUE	0965-1270	D D	G)	0706828 1518973	1 1	11 706828 R 11706828
10	KIT -(CLUTCH DISC REPAIR) REPARATURSATZ KUPPLUNGSSCHEIBE NECESSAIRE DE REPARATION - DISQUE D'EMBRAYAGE JUEGO DE REPARACION - DISCO DE EMBRAGUE	0965-0968 0968-1270	D D	F) E)	+) 0710419	1 1	11 710060 11 710419
11	PLATE ASSY -(CLUTCH PRESSURE) KUPPLUNGSDRUCKPLATTE PLATEAU DE PRESSION PLATO DE PRESION	0965-1270	D D	G)	0436176 +)	1 1	11 436176 R 11 436176
12	LEVER -(CLUTCH PRESSURE PLATE RELEASE) AUSLOESEHEBEL LINGUET DE DEBRAYAGE PALANQUITA DE DESEMBRAGUE	0965-1270	D		0706713	3	11 706713
13	SPRING -(PRESSURE) DRUCKFEDER RESSORT DE PRESSION RESORTE DE PRESION	0965-1270	D		1454213	9	69GG 7572 AA
14	WASHER -(TIPPING) KIPPSCHEIBE RONDELLE BASCULANTE ARANDELA BASCULANTE	0965-1270	D		+)	3	B 7596
15	CLIP CLIP CLIP CLIP	0965-1270			+)	6	11 542565
16	BOLT BOLZEN BOULON PERNO	0965-1270	D		0591045	3	G73A 7592
17	NUT MUTTER ECROU TUERCA	0965-1270	D		1747646	3	B 7593
18	SUPPORT ABSTUETZBOCK SUPPORT SOPORTE	0965-1270	D		0508821	1	11 508821
19	BEARING AND HUB ASSY -(CLUTCH RELEASE) DRUCKLAGER MIT NABE ROULEMENT DE BUTEE AVEC MOYEU COJINETE DE EMPUJE CON CUBO	0965-1270	D		1522200	1	69VB 7548 AA

8.15

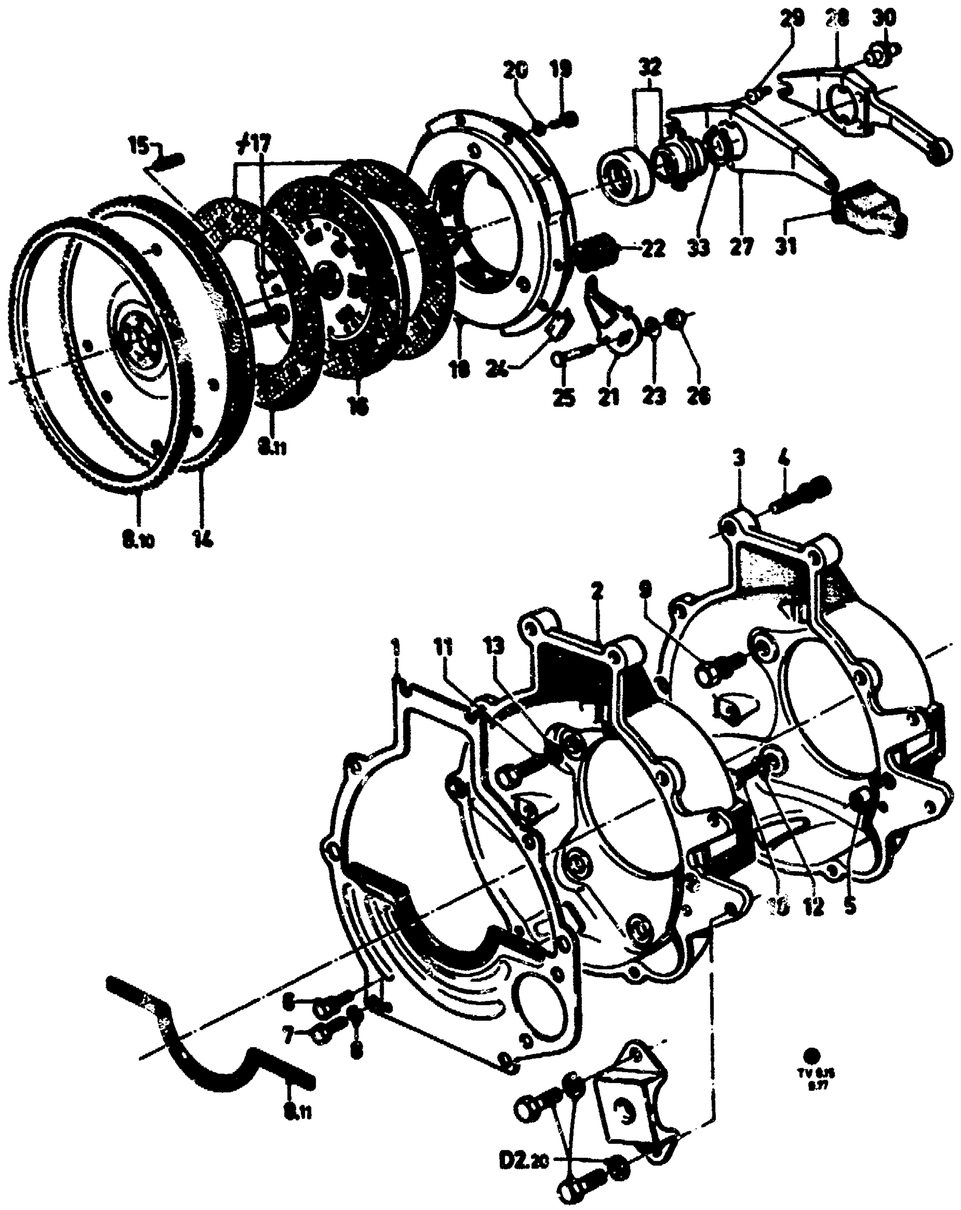

CLUTCH – "GB" – EMBRAYAGE
KUPPLUNG – TRANSIT 1270– – EMBRAGUE

A) RECONDITIONED PARTS
AUSTAUSCHTEILE
PIECES RECONDITIONNES
PIEZAS REACONDICIONADAS

ILL. REF	PART NAME / TEILE-BEZEICHNUNG		MOD MOD	MOD.YEAR BAUJAHR	PROD PROD	FINIS NO. BESTELL-NR	QTY STK	PART NUMBER TEILE-NUMMER
1	PLATE –(INTERMEDIATE) ZWISCHENPLATTE PLAQUE INTERCALAIRE PLACA INTERMEDIA		12–	0171–	D	1583092	1	71TM 6A373 DA
	HOUSING –(CLUTCH) KUPPLUNGSGEHAEUSE CARTER D'EMBRAYAGE CUBIERTA DEL EMBRAGUE							
2	STD.	600–1500		0171–	D	1517351	1	70VB 7505 DB
3	H.D.	600–1500	15–	0573–	D	1535280	1	70VB 7505 EC
	STD./H.D.	1750	17	0171–	D	1535280	1	70VB 7505 EC
	SECURING CLUTCH HOUSING TO ENGINE BEFESTIGUNG KUPPLUNGSGEHAEUSE AN MOTOR FIXATION CARTER D'EMBRAYAGE SUR MOTEUR SUJECION CUBIERTA DEL EMBRAGUE A MOTOR							
4	BOLT AND LOCKWASHER ASSY –(HEX. HEAD) SECHSKANTSCHRAUBE MIT FEDERRING VIS A TETE SIX PANS AVEC RONDELLE GROWER TORNILLO DE CABEZA HEXAGONAL CON ARANDELA DE MUELLE			0171–	D	*0233575*	6	+)
5	DOWEL FUEHRUNGSHUELSE DOUILLE DE GUIDAGE CASQUILLO DE GUIA			0171–	D	0408462	2	11 408462
	SECURING INTERMEDIATE PLATE TO CLUTCH HOUSING BEFESTIGUNG ZWISCHENPLATTE AN KUPPLUNGSGEHAEUSE FIXATION PLAQUE INTERCALAIRE SUR CARTER D'EMBRAYAGE SUJECION PLACA INTERMEDIA A CUBIERTA DEL EMBRAGUE							
6	BOLT AND WASHER ASSY –(HEX. HEAD) SECHSKANTSCHRAUBE MIT SCHEIBE VIS A TETE SIX PANS AVEC RONDELLE TORNILLO DE CABEZA HEXAGONAL CON ARANDELA	M6 X 10		0171–	D	1418889	3	43501 GS40
7	BOLT –(HEX. HEAD) SECHSKANTSCHRAUBE VIS A TETE SIX PANS TORNILLO CON CABEZA HEXAGONAL	M6 X 10		0171–	D	1473188	1	E 602163 S72
8	LOCKWASHER FEDERRING RONDELLE GROWER ARANDELA DE MUELLE	B6		0171–	D	1468209	1	E 630172 S71
	SECURING CLUTCH HOUSING TO TRANSMISSION BEFESTIGUNG KUPPLUNGSGEHAEUSE AN GETRIEBE FIXATION CARTER D'EMBRAYAGE SUR BOITE DE VITESSES SUJECION CUBIERTA DEL EMBRAGUE A CAJA DE CAMBIOS							
	BOLT –(HEX. HEAD) SECHSKANTSCHRAUBE							

8.15

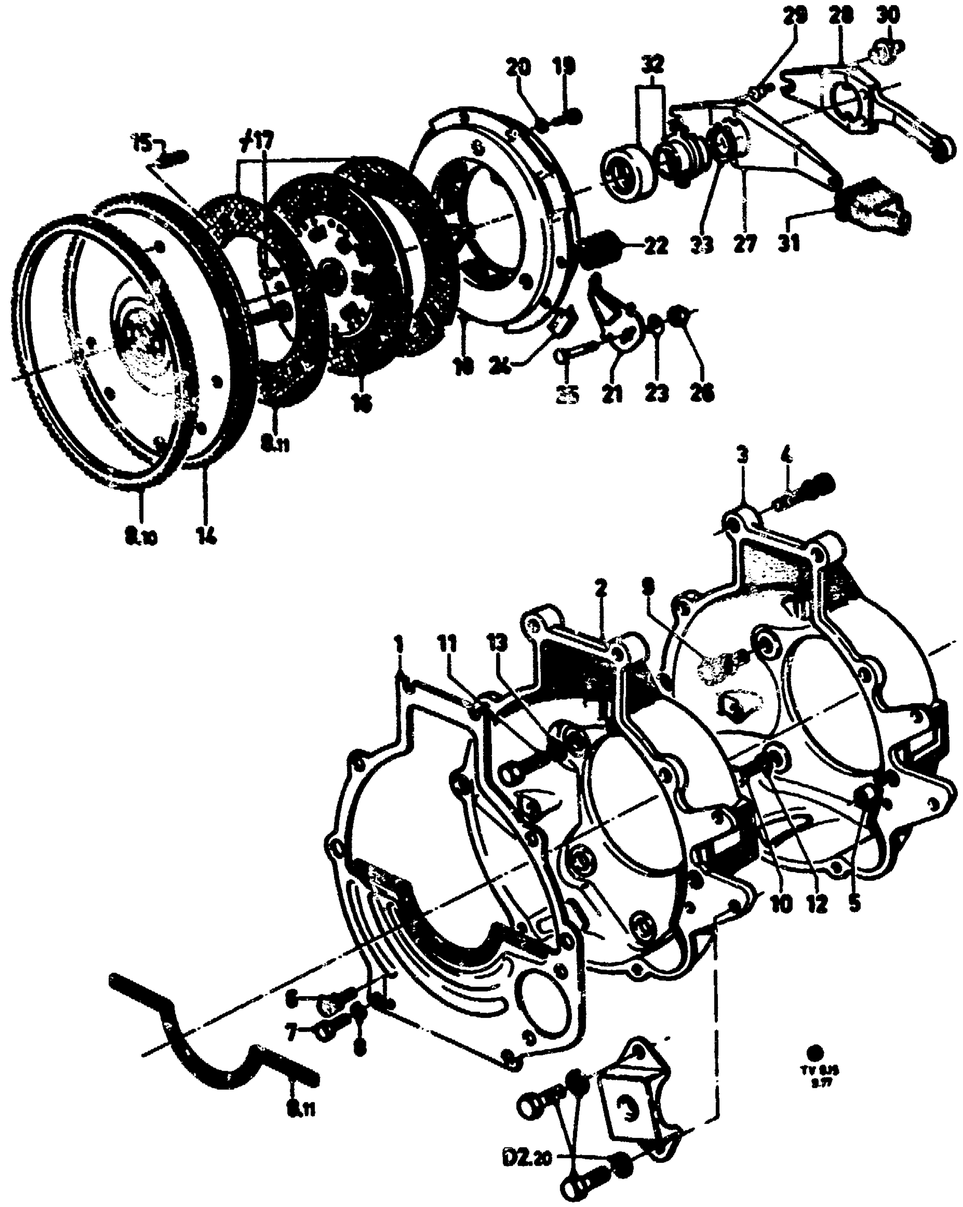

	VIS A TETE SIX PANS TORNILLO CON CABEZA HEXAGONAL									
9	7/16" – 14X30	STD.	600–1500		0171–1271	D		3416525	4	304686 S8
10	M12 X 1,5 X 30	STD.	600–1500		1271–	D		1492181	4	E 800224 S72
11	7/16"	STD.	1750	17	0171–	D		0236150	5	20390 S2
		H.D.	600–1500	15–	0573–	D		0236150	5	20390 S2
12	LOCKWASHER –(SERRATED) FAECHERSCHEIBE RONDELLE EVENTAIL ARANDELA DENTADA		Ø12				+)		4	E 630320 S71
13	LOCKWASHER FEDERRING RONDELLE GROWER ARANDELA DE MUELLE					D		1470985	5	34848 S8
14	FLYWHEEL		8 1/2"		0171–0471	D		0436015	1	11 436015
	SCHWUNGSCHEIBE		9"		0471–	D		0448020	1	11 448020
	VOLANT		9 1/2"	15–	0573–	D		0801526	1	70TM 6375 AA
	VOLANTE									
15	PIN –(STRAIGHT) ZYLINDERSTIFT GOUPILLE CYLINDRIQUE ESPIGA CILINDRICA		H.D.	15–	0573–	D		1434712	3	130839 ES
16	DISC ASSY –(CLUTCH)		8 1/2"		0171–0471	D		0706828	1	11 706828
	KUPPLUNGSSCHEIBE					D	A)	1518973	1	R 11 706828
	DISQUE D'EMBRAYAGE				0471–	D		6048737	1	71VB 7550 BC
	DISCO DE EMBRAGUE		9 "	13	0471–		A)	1576888	1	R 71VB 7550 BC
			9 1/2"	15–	0573–	D		1535285	1	71VB 7550 CB
						D	A)	1562629	1	R 71VB 7550 CB
≠17	KIT –(CLUTCH DISC REPAIR) REPARATURSATZ KUPPLUNGSSCHEIBE NECESSAIRE DE REPARATION – DISQUE D'EMBRAYAGE JUEGO DE REPARACION – DISCO DE EMBRAGUE									
			8 1/2"		0171–0471	D		0710419	1	11 710419
			9"		0471–	D		*1535289*	1	+)
			9 1/2"	15–	0573–	D		1545108	1	71VB 7L517 EA
18	PLATE ASSY –(CLUTCH PRESSURE)		8 1/2"		0171–0471			0436176	1	11 436176
	KUPPLUNGSDRUCKPLATTE					D	A)	+)	1	R 11 436176
	PLATEAU DE PRESSION				0471–	D		1506224	1	71VB 7563 BA
	PLATO DE PRESION		9"	13–	0471–	D	A)	1518961	1	R 71VB 7563 BA
			9 1/2"	15–	0573–	D		1527581	1	71VB 7563 CA
						D	A)	1562638	1	R 71VB 7563 CA
	SECURING CLUTCH PRESSURE PLATE BEFESTIGUNG KUPPLUNGSDRUCKPLATTE FIXATION PLATEAU DE PRESSION SUJECION PLATO DE PRESION									
19	BOLT –(HEX. HEAD) SECHSKANTSCHRAUBE VIS A TETE SIX PANS TORNILLO CON CABEZA HEXAGONAL	STD. M8 X 20 H.D. M8 X 16		15–		D D		0236435 0240909	6 6	388236 GS2 E 602186 S72
20	LOCKWASHER FEDERRING RONDELLE GROWER ARANDELA DE MUELLE		B8		0171–	D		1613374	6	E 630173 S71M
21	LEVER –(CLUTCH PRESSURE PLATE RELEASE) AUSLOESEHEBEL LINGUET DE DEBRAYAGE PALANQUITA DE DESEMBRAGUE		STD.		0171–	D		0706713	3	11 706713
22	SPRING –(PRESSURE)		STD.		0171–	D		1454213	9	69GG 7572 AA

8.15

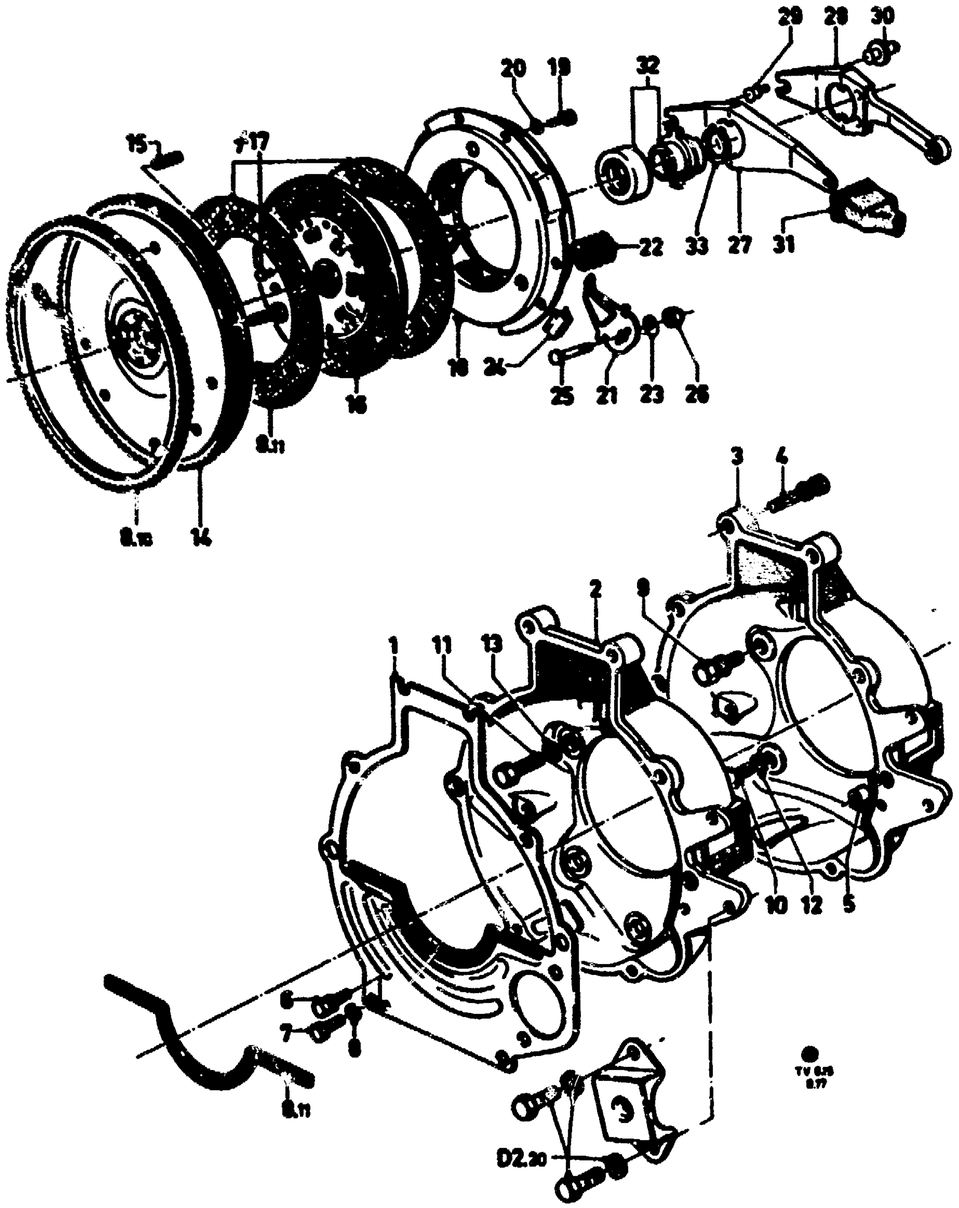

	DRUCKFEDER RESSORT DE PRESSION RESORTE DE PRESION									
23	WASHER -(TIPPING) KIPPSCHEIBE RONDELLE BASCULANTE ARANDELA BASCULANTE		STD.			0171-	D	+)	3	B 7596
24	CLIP CLIP CLIP CLIP		STD.			0171-		+)	6	11 5452565
25	BOLT BOLZEN BOULON PERNO		STD.			0171-	D	0591045	3	G73A 7592
26	NUT MUTTER ECROU TUERCA		STD.			0171-	D	1747646	3	B 7593
	LEVER -(CLUTCH RELEASE) AUSRUECKHEBEL FOURCHETTE DE DEBRAYAGE PALANCA DE DESEMBRAGUE									
27	STD.		600–1500			0171-	D	1438992	1	70VB 7541 AA
28	H.D.		600–1750		15-	0573-	D	1527576	1	71VB 7515 AA
29	PIN	STD.					D	1518689	1	130845 ES2
30	BOLZEN	STD.	1750		17	0573-	D	1527582	1	71VB 7565 AB
	AXE PERNO	H.D.	600–1750		15-	0573-	D	1527583	1	71VB 7565 AA
31	BOOT	STD.	600–1750			0171–0573	D	1483546	1	70VB 7513 BB
	MANSCHETTE	STD.	600–1500		15-	0573-	D	1483546	1	70VB 7513 BB
	CACHE-POUSSIERE	STD.	1750		17	0573-	D	1535282	1	71VB 7513 CB
	GUARDAPOLVO	H.D.	600–1750		15-	0573-	D	1535283	1	71VB 7513 BB
32	BEARING AND HUB ASSY -(CLUTCH RELEASE) DRUCKLAGER MIT NABE ROULEMENT DE BUTEE AVEC MOYEU COJINETE DE EMPUJE CON CUBO					0171-	D	1497288	1	70VB 7548 BC
33	SNAP RING SPRENGRING JONC D'ARRET ANILLO DE PRESION					0171-	D	6018999	1	E 661148 S

8

8.20	INTERMEDIATE PLATE, DRIVE PLATE (AUTOMATIC TRANSMISSION) ZWESCHENPLATTE, MITNEHMERSCHEIBE (AUTOMATIK–GETRIEBE) PLAQUE INTERMEDIAIRE, DISQUE D'ENTRAINEMENT (BOITE AUTOMATIQUE) PLACA INTERMEDIA, PLATO DE ARRASTRE (CAJA AUTOMATICA)		01
8.21	CONVERTER HOUSING AND CONVERTER WANDLERGEHAEUSE UND DREHMOMENTWANDLER CARTER DE CONVERTISSEUR ET CONVERTISSEUR CUBIERTA DEL CONVERTIDOR Y CONVERTIDOR	–"GB" TV17–28	02
8.22	INTERMEDIATE PLATE, DRIVE PLATE (AUTOMATIC TRANSMISSION) ZWESCHENPLATTE, MITNEHMERSCHEIBE (AUTOMATIK–GETRIEBE) PLAQUE INTERMEDIAIRE, DISQUE D'ENTRAINEMENT (BOITE AUTOMATIQUE) PLACA INTERMEDIA, PLATO DE ARRASTRE (CAJA AUTOMATICA)		04
8.23	CONVERTER HOUSING AND CONVERTER WANDLERGEHAEUSE UND DREHMOMENTWANDLER CARTER DE CONVERTISSEUR ET CONVERTISSEUR CUBIERTA DEL CONVERTIDOR Y CONVERTIDOR	CAPRI –"GB"	05
8.24	INTERMEDIATE PLATE, DRIVE PLATE (AUTOMATIC TRANSMISSION) ZWESCHENPLATTE, MITNEHMEZSCHEIBE (AUTOMATIK–GETRIEBE) PLAQUE INTERMEDIAIRE, DISQUE D'ENTRAINEMENT (BOITE AUTOMATIQUE) PLACA INTERMEDIA, PLATO DE ARRASTRE (CAJA AUTOMATICA)	TAUNUS –"GB"	06
8.25	CONVERTER HOUSING AND CONVERTER WANDLERGEHAEUSE UND DREHMOMENTWANDLER CARTER DE CONVERTISSEUR ET CONVERTISSEUR CUBIERTA DEL CONVERTIDOR Y CONVERTIDOR	TAUNUS –"GB"	07
8.26	INTERMEDIATE PLATE, DRIVE PLATE (AUTOMATIC TRANSMISSION) ZWISCHENPLATTE, MITNEHMERSCHEIBE (AUTOMATIK–GETRIEBE) PLAQUE INTERMEDIAIRE, DISQUE D'ENTRAINEMENT (BOITE AUTOMATIQUE) PLACA INTERMEDIA, PLATO DE ARRASTRE (CAJA AUTOMATICA)	C3/A4–LD TV17–28	08
8.27	CONVERTER HOUSING AND CONVERTER WANDLERGEHAEUSE UND DREHMOMENTWANELER CARTER DE CONVERTISSEUR ET CONVERTISSEUR CUBIERTA DEL CONVERTIDOR Y CONVERTIDOR	C3/A4–LD TV17–28	09

8.20

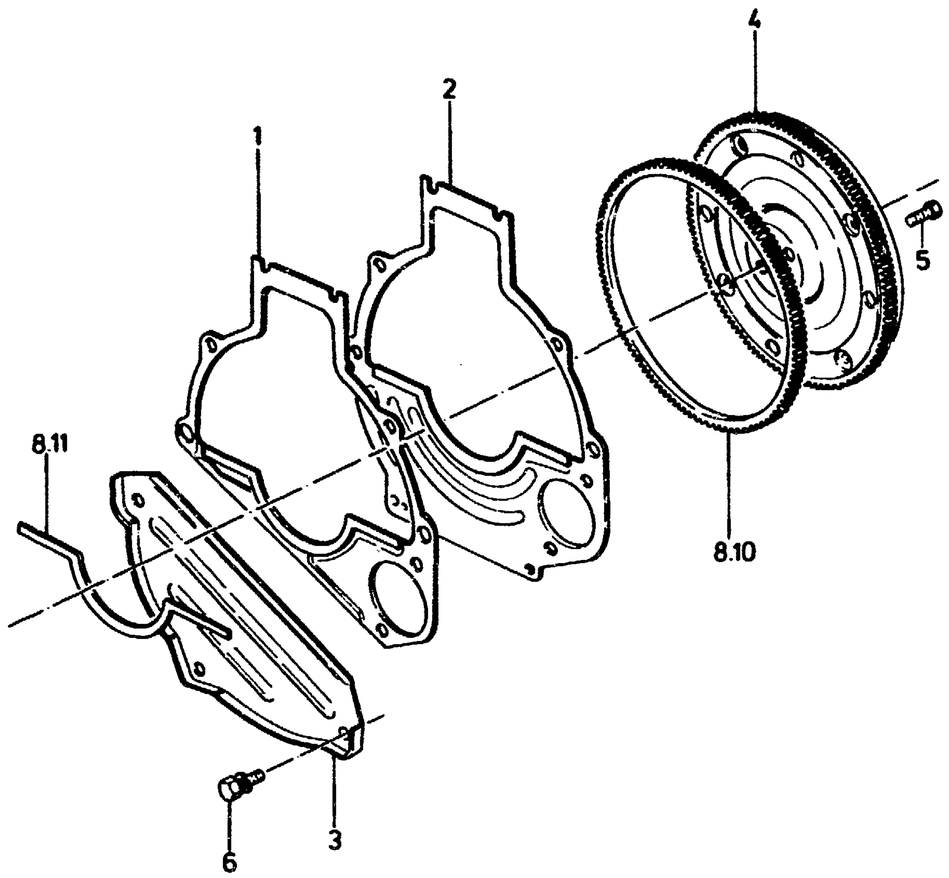

INTERMEDIATE PLATE, DRIVE PLATE
(AUTOMATIC TRANSMISSION)
ZWESCHENPLATTE, MITNEHMERSCHEIBE
(AUTOMATIK-GETRIEBE)

PLAQUE INTERMEDIAIRE, DISQUE D'ENTRAINEMENT
(BOITE AUTOMATIQUE)
PLACA INTERMEDIA, PLATO DE ARRASTRE
(CAJA AUTOMATICA)

8.20

ILL. REF	PART NAME TEILE-BEZEICHNUNG		MOD MOD	MOD.YEAR BAUJAHR	PROD PROD	FINIS NO. BESTELL-NR	QTY STK	PART NUMBER TEILE-NUMMER
1	PLATE – (INTERMEDIATE)				D	^' 40613	1	11 440613
2	ZWISCHENPLATTE PLAQUE INTERMEDIAIRE PLACA INTERMEDIA				D	3092	1	71TM 6A373 DA
3	COVER – (CONVERTER HOUSING) DECKEL – WANDLERGEHAEUSE COUVERCLE – CARTER DE CONVERTISSEUR TAPA – CARTER DEL CONVERTIDOR				D	0440029	1	11 440029
4	PLATE ASSY – (CONVERTER DRIVE) MITNEHMERSCHEIBE – WANDLER DISQUE D'ENTRAINEMENT – CONVERTISSEUR PLATO DE ARRASTRE – CONVERTIDOR			0864–1073	D	1516769	1	71EG 6K375 AA
5	BOLT – (HEX.HEAD) SECHSKANTSCHRAUBE	M10 X 1 X 30 M10 X 1 X 30				6138793) 1521337)	6 6	83TM 6379 AA E800179 S
6	VIS A TETE HEXAGONALE TORNILLO DE CABEZA HEXAGONAL	M6 X 10			D	1473188	2/3	E602163 S72

8.21

CONVERTER HOUSING AND CONVERTER –"GB" CARTER DE CONVERTISSEUR ET CONVERTISSEUR
WANDLERGEHAEUSE UND DREHMOMENTWANDLER TV17–28 CUBIERTA DEL CONVERTIDOR Y CONVERTIDOR

A) USE CONVERTER: A = 42,5 MM
VERWENDE DREHMOMENTWANDLER: A = 42,5 MM
UTILISEZ CONVERTISSEUR: A = 42,5 MM
EMPLEESE CONVERTIDOR: A = 42,5 MM

B) FOR VEHICLES WITH INTEGRATED OIL COOLER ONLY
NUR FUER FAHRZEUGE MIT INTEGRIERTEM OELKUEHLER
UNIQUEMENT POUR VEHICULES AVEC REFROIDISSEUR D'HUILE INTERGRE
SOLO PARA VEHECULOS CON REFRIGERADOR DE ACEITE INTEGRADO

C) FOR VEHICLES WITHOUT INTEGRATED OIL COOLER ONLY
NUR FUER FAHRZEUGE OHNE INTEGRIERTEN OELKUEHLER
UNIQUEMENT POUR VEHICULES SANS REFROIDISSEUR D'HUILE INTEGRE
SOLO PARA VEHECULOS SIN REFRIGERADOR DE ACEITE INTEGRADO

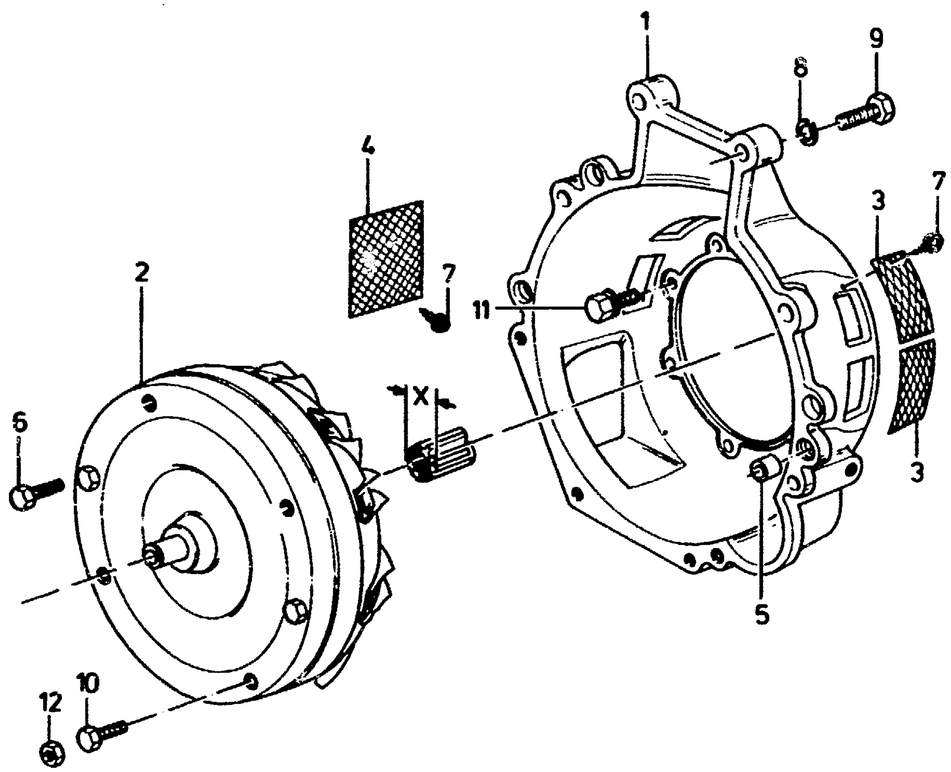

ILL. REF	PART NAME / TEILE–BEZEICHNUNG			MOD MOD	MOD.YEAR BAUJAHR	PROD	FINIS NO. BESTELL–NR	QTY STK	PART NUMBER TEILE–NUMMER
1	HOUSING ASSY – (CONVERTER)	17M / 20M / 26M			0864–1271	D	+)	1	71EG 7976 GG
	WANDLERGEHAEUSE	GRANADA			0272–1073	D	*1516766*	1	+)
	CARTER DE CONVERTISSEUR	CAPRI	+"USA","CDN"		1071–1274	D	*1516766*	1	+)
	CARTER DEL CONVERTIDOR								
2	CONVERTER ASSY								
	DREHMOMENTWANDLER								
	CONVERTISSEUR								
	CONVERTIDOR								
	17M / 20M / 26M	X = 42,5 MM			0864–0270	D	0417154	1	C5FP 7902 D
	17M / 20M / 26M	X = 40,0 MM			0864–0270	D	A) +)	1	68GG 7902 AA
	17M / 20M / 26M				0270–1271	D	B) 1525772	1	D2FP 7902 BA
	CONSUL / GRANADA				0272–1073	D	B) 1525772	1	D2FP 7902 BA
	CAPRI		+"USA","CDN"	26L	1071–0873	D	B) 1525772	1	D2FP 7902 BA
	CAPRI		+"USA","CDN"	26L	1071–0873	D	C) 1483657	1	D0FP 7902 C
	17M / 20M / 26M				0270–1271	D	C) 1483657	1	D0FP 7902 C
	CAPRI			28	0873–1274	D	+)	1	D4FP 7902 AA
3	STRAINER ASSY – (CONVERTER HOUSING)					D	*+)*	2	
4	SIEB – WANDLERGEHAEUSE					D	1538981	1	72EG 7K804 BA
	TAMIS – CARTER DE CONVERTISSEUR								
	TAMIZ – CARTER DEL CONVERTIDOR								
5	SLEEVE	TV17 – 26				D	0408462	2	11 408462
	HUELSE	CAPRI	+"USA","CDN"	28		D	1542251	2	74TM 6397 BA
	DOUILLE								
	MANGUITO								
6	PLUG	1/8" – 27			0864–1274	D	1548014	X	E450102 S
	VERSCHLUSSTOPFEN								
	BOUCHON								
	TAPON								
7	SCREW AND WASHER ASSY – (SELF–TAPPING)					D	*+)*	X	388274 GS8
	BLECHSCHRAUBE MIT UNTERLEGSCHEIBE								
	VIS A TOLE AVEC RONDELLE								
	TORNILLO DE ROSCA CORTANTE CON ARANDELA								
8	LOCKWASHER	A10				D	*0206905*	6	+)
	FEDERRING								
	RONDELLE GROWER								
	ARANDELA DE MUELLE								
9	BOLT – (HEX.HEAD)	M10 X 48				D	*0233575*	6	+)
10	SECHSKANTSCHRAUBE	M10 X 45			0864–1073	D	1477625	4	E800126 S
	VIS A TETE HEXAGONALE								

8.21

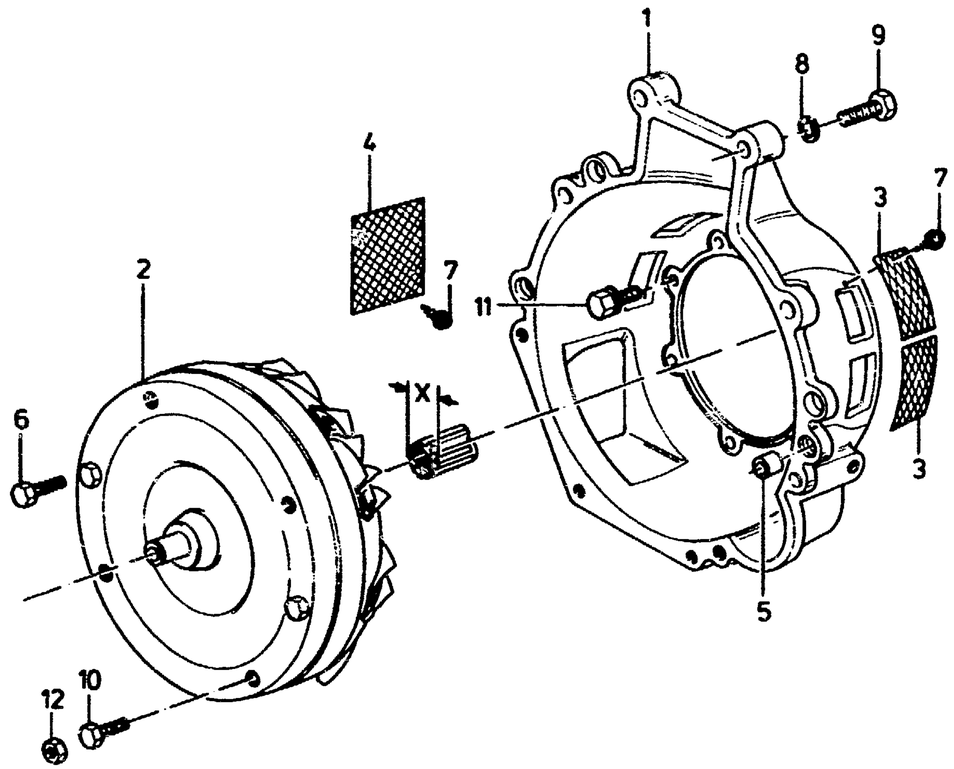

	TORNILLO DE CABEZA HEXAGONAL						
11	BOLT AND LOCKWASHER ASSY – (HEX.HEAD) 3/8" – 16 X 41 SECHSKANTSCHRAUBE MIT FEDERRING VIS A TETE HEXAGONALE AVEC RONDELLE GROWER TORNILLO DE CAB.HEX. CON ARANDELA DE MUELLE			D	0234155	7	378785 GS
12	NUT – (HEX.) 1/8" – 27 SECHSKANTMUTTER ECROU A SIX PANS TUERCA HEXAGONAL		0864-1274	D	1602161	4	37299 S2

8.22

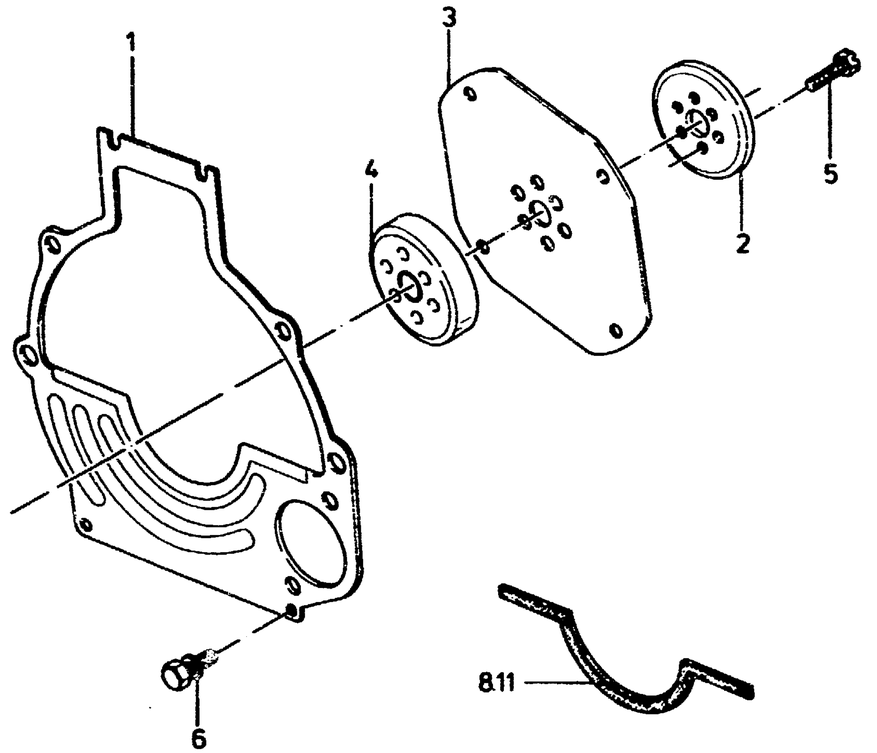

INTERMEDIATE PLATE, DRIVE PLATE
(AUTOMATIC TRANSMISSION)
ZWESCHENPLATTE, MITNEHMERSCHEIBE
(AUTOMATIK-GETRIEBE)

PLAQUE INTERMEDIAIRE, DISQUE D'ENTRAINEMENT
(BOITE AUTOMATIQUE)
PLACA INTERMEDIA, PLATO DE ARRASTRE
(CAJA AUTOMATICA)

ILL. REF	PART NAME TEILE-BEZEICHNUNG		MOD MOD	MOD.YEAR BAUJAHR	PROD PROD	FINIS NO. BESTELL-NR	QTY STK	PART NUMBER TEILE-NUMMER
1	PLATE – (INTERMEDIATE) ZWISCHENPLATTE PLAQUE INTERMEDIAIRE PLACA INTERMEDIA	TV15 – 26		0969–0174		1583092	1	71TM 6A373 DA
2	PLATE – (REINFORCEMENT) VERSTAERKUNGSPLATTE PLAQUE DE RENFORT PLACA DE REFUERZO			0969–0174		1414685	1	3047E 6K366 A
3	PLATE ASSY – (CONVERTER DRIVE) MITNEHMERSCHEIBE – WANDLER DISQUE D'ENTRAINEMENT – CONVERTISSEUR PLATO DE ARRASTRE – CONVERTIDOR			0969–0770 0770–0174	D D	*1472379* 1480637	1 1	+) 70EG 6K374 AA
4	SPACER DISTANZSTUECK ENTRETOISE ESPACIADOR			0969–0174	D	*1414929*	1	+)
5	BOLT – (HEX.HEAD)	M10 X 1 X 38		0969–0174	D	0242065	6	388377 GS
6	SECHSKANTSCHRAUBE VIS A TETE HEXAGONALE TORNILLO DE CABEZA HEXAGONAL	M6 X 10		0969–0174	D	1473188	3	E602163 S72

8.23

CONVERTER HOUSING AND CONVERTER — CAPRI
WANDLERGEHAEUSE UND DREHMOMENTWANDLER -"GB"

CARTER DE CONVERTISSEUR ET CONVERTISSEUR
CUBIERTA DEL CONVERTIDOR Y CONVERTIDOR

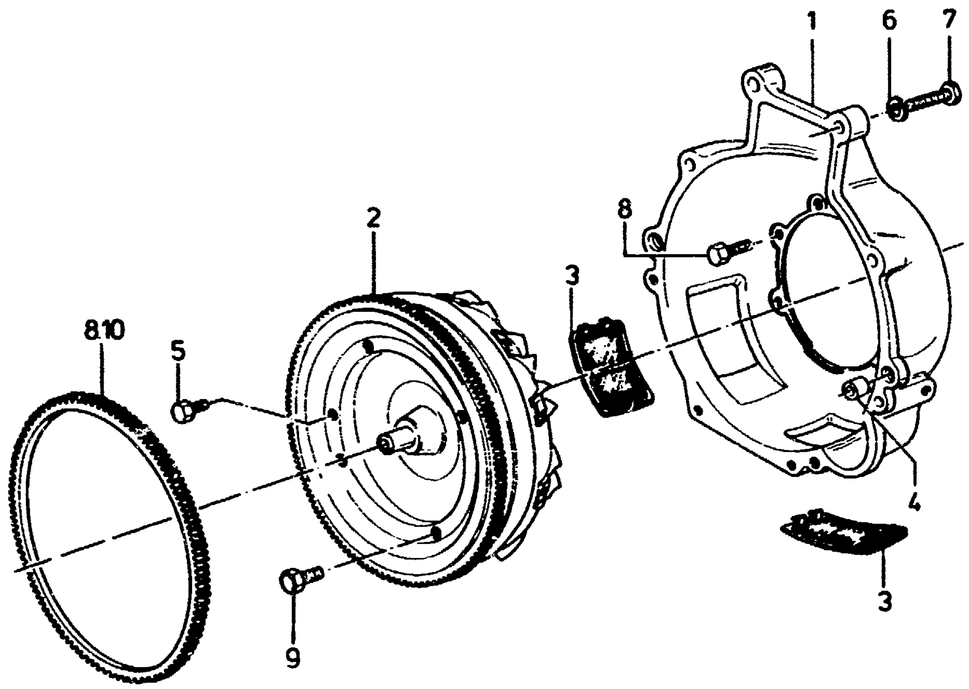

ILL. REF	PART NAME / TEILE-BEZEICHNUNG		MOD MOD	MOD.YEAR BAUJAHR	PROD PROD	FINIS NO. BESTELL-NR	QTY STK	PART NUMBER TEILE-NUMMER
1	HOUSING ASSY - (CONVERTER) WANDLERGEHAEUSE CARTER DE CONVERTISSEUR CARTER DEL CONVERTIDOR	TV15 - 26		0969-0174	D	+	1	69EB 7976 AA
2	CONVERTER ASSY DREHMOMENTWANDLER CONVERTISSEUR CONVERTIDOR	TV15 TV17, TV20 TV23, TV26		0969-0872 0969-0872 0969-0174	D D D	*1482920* *1480622* *1482919*	1 1 1	+) +) +)
3	STRAINER ASSY - (CONVERTER HOUSING) SIEB - WANDLERGEHAEUSE TAMIS - CARTER DE CONVERTISSEUR TAMIZ - CARTER DEL CONVERTIDOR			0969-0174	D	1432346	2	3034E 7993 A
4	SLEEVE HUELSE DOUILLE MANGUITO			0969-0174	D	0408462	2	11 408462
5	PLUG VERSCHLUSSTOPFEN BOUCHON TAPON	1/8" - 27		0969-0174	D	*1759052*	1	+)
6	LOCKWASHER FEDERRING RONDELLE GROWER ARANDELA DE MUELLE	B10		0969-0174	D	1617358	6	E630174 S71M
7	BOLT - (HEX.HEAD)	M10 X 45		0969-0174	D	151584 1	6	E800003 S72
8	SECHSKANTSCHRAUBE	5/16" - 18 X 7/8"		0969-0174	D	1759376	6	112949 ES
9	VIS A TETE HEXAGONALE	M10 X 1 X 18		0969-0770	D	0228425	4	388044 GS
	TORNILLO DE CABEZA HEXAGONAL	M10 X 1 X 15		0770-0174	D	1477625	4	E800126 S

8.24

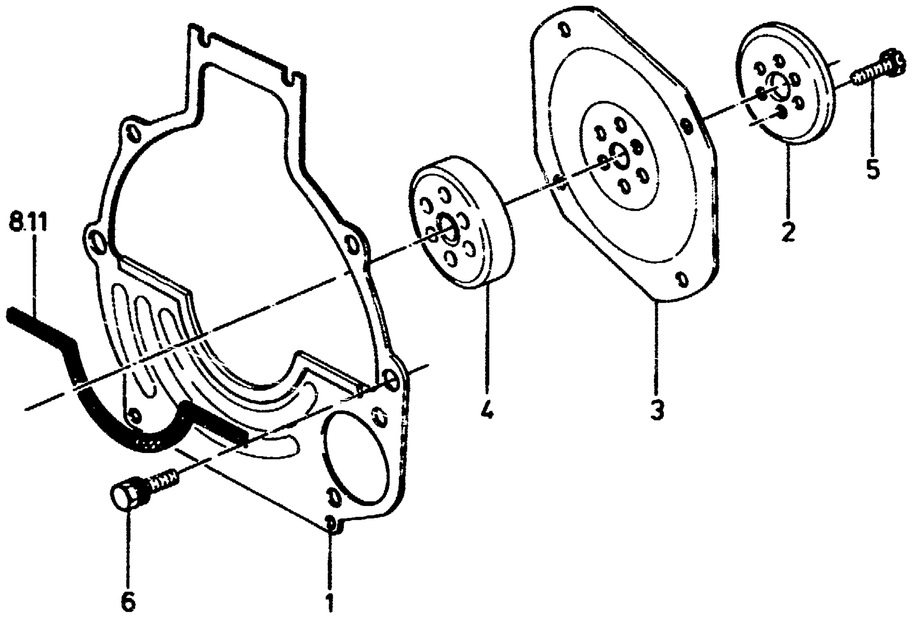

OE
TV 824
6-87

INTERMEDIATE PLATE, DRIVE PLATE (AUTOMATIC TRANSMISSION) — TAUNUS — PLAQUE INTERMEDIAIRE, DISQUE D'ENTRAINEMENT (BOITE AUTOMATIQUE) — 8.24
ZWESCHENPLATTE, MITNEHMEZSCHEIBE (AUTOMATIK-GETRIEBE) — -"GB" — PLACA INTERMEDIA, PLATO DE ARRASTRE (CAJA AUTOMATICA)

ILL. REF	PART NAME TEILE-BEZEICHNUNG		MOD MOD	MOD.YEAR BAUJAHR	PROD PROD	FINIS NO. BESTELL-NR	QTY STK	PART NUMBER TEILE-NUMMER
1	PLATE - (INTERMEDIATE) ZWISCHENPLATTE PLAQUE INTERMEDIAIRE PLACA INTERMEDIA			0870-1073	D	1583092	1	71TM 6A373 DA
2	PLATE - (REINFORCEMENT) VERSTAERKUNGSPLATTE PLAQUE DE RENFORT PLACA DE REFUERZO			0870-1073	D	1411685	1	3047E 6K366 A
3	PLATE ASSY - (CONVERTER DRIVE) MITNEHMERSCHEIBE - WANDLER DISQUE D'ENTRAINEMENT - CONVERTISSEUR PLATO DE ARRASTRE - CONVERTIDOR			0870-1073	D	1480637	1	70EG 6K374 AA
4	SPACER DISTANZSTUECK ENTRETOISE ESPACIADOR			0870-1073	D	1414929	1	69EG 6K372 AA
5	BOLT - (HEX.HEAD) SECHSKANTSCHRAUBE VIS A TETE HEXAGONALE TORNILLO DE CABEZA HEXAGONAL	M10 X 1 X 38 M6 X 10		0870-1073 0870-1073	D D	0242065 1473188	6 2/3	388377 GS E602163 S72

8.25

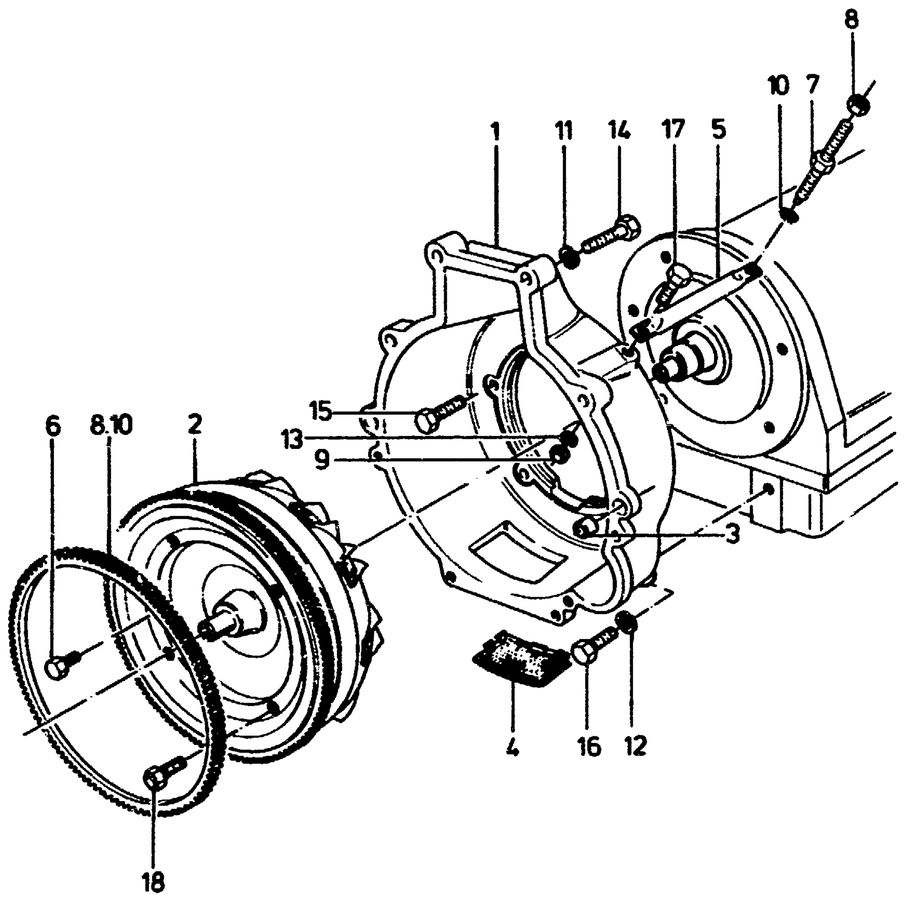

CONVERTER HOUSING AND CONVERTER WANDLERGEHAEUSE UND DREHMOMENTWANDLER –"GB" TAUNUS

CARTER DE CONVERTISSEUR ET CONVERTISSEUR
CUBIERTA DEL CONVERTIDOR Y CONVERTIDOR

ILL. REF	PART NAME TEILE-BEZEICHNUNG		MOD MOD	MOD.YEAR BAUJAHR	PROD PROD	FINIS NO. BESTELL-NR	QTY STK	PART NUMBER TEILE-NUMMER
1	HOUSING ASSY – (CONVERTER) WANDLERGEHAEUSE CARTER DE CONVERTISSEUR CARTER DEL CONVERTIDOR			0870–1073	D	1480626	1	71BG 7976 GA
2	CONVERTER ASSY DREHMOMENTWANDLER CONVERTISSEUR CONVERTIDOR	TV20 TV23		0870–1073 0871–1073	D D	*1480622* *1482919*	1 1	+) +)
3	SLEEVE HUELSE DOUILLE MANGUITO			0870–1073	D	0408462	2	11 408462
4	STRAINER ASSY – (CONVERTER HOUSING) SIEB – WANDLERGEHAEUSE TAMIS – CARTER DE CONVERTISSEUR TAMIZ – CARTER DEL CONVERTIDOR			0870–1073	D	1432346	2	3034E 7993 A
5	BRACE STREBE JAMBE DE FORCE APOYO	RH LH		0870–1073 0870–1073	D D	+) +)	1 1	71BG 7L069 BA 71BG 7L069 AA
6	PLUG VERSCHLUSSTOPFEN BOUCHON TAPON			0870–1073	D	*1759052*	1	+)
7	SCREW – (SPECIAL) SPEZIALSCHRAUBE VIS SPECIALE TORNILLO ESPECIAL			0870–1073	D	1480618	2	E404103 S8
8	NUT – (HEX.)			0870–1073	D	1813877	2	33799 S8
9	SECHSKANTMUTTER ECROU A SIX PANS TUERCA HEXAGONAL			0870–1073	D	1813877	2	33799 S8
10	LOCKWASHER – (SERRATED) FAECHERSCHEIBE RONDELLE CRANTEE ARANDELA DENTADA			0870–1073	D	1758052	2	34942 S7
11	LOCKWASHER			0870–1073	D	1617358	6	E630174 S71M
12	FEDERRING	3/8"		0870–1073	D	1617358	2	E630174 S71M
13	RONDELLE GROWER ARANDELA DE MUELLE			0870–1073	D	1617358	2	E630174 S71M
14	BOLT – (HEX.HEAD)			0870–1073	D	1515841	6	E800003 S72
15	SECHSKANTSCHRAUBE	5/16" – 18 X 7/8"		0870–1073	D	1759376	6	112949 ES
16	VIS A TETE HEXAGONALE	3/8" – 16 X 21/4"		0870–1073	D	*3422187*	2	+)
17	TORNILLO DE CABEZA HEXAGONAL	3/8" – 16 X .75		0870–1073	D	1506514	2	20328 S40
18		M10 X 1 X 15		0870–1073	D	1477625	4	E800126 S

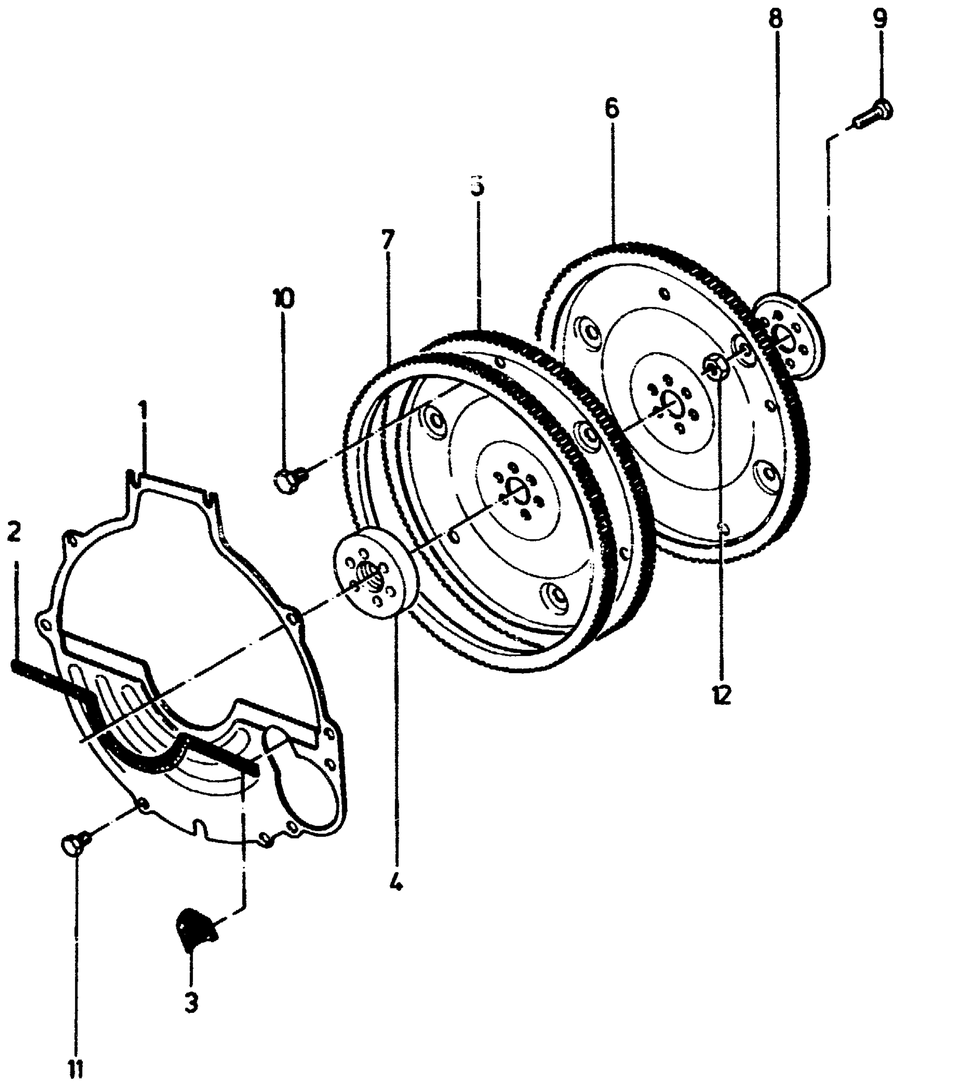

INTERMEDIATE PLATE, DRIVE PLATE (AUTOMATIC TRANSMISSION)	C3/A4–LD	PLAQUE INTERMEDIAIRE, DISQUE D'ENTRAINEMENT (BOITE AUTOMATIQUE)	8.26
ZWISCHENPLATTE, MITNEHMERSCHEIBE (AUTOMATIK–GETRIEBE)	TV17–28	PLACA INTERMEDIA, PLATO DE ARRASTRE (CAJA AUTOMATICA)	

A) TO BE USED WITH 1 PIECE 6079014 AND 4 PIECES 1602161
IN VERBINDUNG MIT 1 X 6079014 UND 4 X 1602161
A UTILISER AVEC 1 PIECE 6079014 ET 4 PIECES 1602161
SE EMPLEA CON 1 PIEZA 6079014 Y 4 PIEZAS 1602161

ILL. REF	PART NAME / TEILE–BEZEICHNUNG	MOD MOD	MOD.YEAR / BAUJAHR	PROD PROD	FINIS NO. / BESTELL–NR	QTY STK	PART NUMBER / TEILE–NUMMER
1	PLATE – (INTERMEDIATE) ZWISCHENPLATTE PLAQUE INTERMEDIAIRE PLACA INTERMEDIA		1073–		1541735	1	74TM 6A372 AA
2	GASKET DICHTUNG JOINT JUNTA		1073–		0425206	1	11 425206
3	COVER – (INTERMEDIATE PLATE) – DUST STAUBSCHUTZKAPPE – ZWISCHENPLATTE CACHE–POUSSIERE – PLAQUE INTERCALAIRE CAPUCHON GUARDAPOLVO – PLACA INTERMEDIA		1073–		6016351	1	74DT 6K955 BA
4	SPACER DISTANZSTUECK ENTRETOISE ESPACIADOR		1073– 1073–0587 0587–	GB D D	1583837 1583837 6170722	1 1 1	79DT 6434 AA 79DT 6434 AA 86GT 6434 AA
5	PLATE ASSY – (CONVERTER DRIVE)		1073–1180		1541657	1	74DT 6K375 EA
6	MITNEHMERSCHEIBE – WANDLER TV20, TV23		1180–1084		6079017	1	81DT 6K375 DA
	DISQUE D'ENTRAINEMENT – CONVERTISSEUR TV28		1180–1084		6079014	1	81DT 6K375 AA
	PLATO DE ARRASTRE – CONVERTIDOR GRANADA TV23		1084–		6079017	1	81DT 6K375 DA
	GRANADA TV28		1084–0285		6079014	1	81DT 6K375 AA
	SIERRA		1084–	GB	6149425	1	85GT 6K375 AA
	GRANADA / SCORPIO		0285–	GB	6149425	1	85GT 6K375 AA
	SIERRA		1084–0587	D	6149425	1	85GT 6K375 AA
	GRANADA / SCORPIO		0285–0587	D	6149425	1	85GT 6K375 AA
	SIERRA		0587–		6170721	1	86GT 6K375 AA
	GRANADA / SCORPIO		0587–		6170721	1	86GT 6K375 AA
7	GEAR – (RING) ZAHNKRANZ COURONNE DENTEE CORONA DENTADA		1073–		+)	1	74DT 6384 CB
8	PLATE – (REINFORCEMENT) VERSTAERKUNGSPLATTE PLAQUE DE RENFORT PLACA DE REFUERZO		1073–		1414685	1	3047E 6K366 A
9	BOLT – (HEX.HEAD) M10 X 1 X 38		1073–		0242065	6	388377 GS
10	SECHSKANTSCHRAUBE M10 X 1 X 14		1073–0974		1549804	3	E800189 S
	VIS A TETE HEXAGONALE M10 X 1,8 X 14		0974–		1591542	3	E800195 S
11	TORNILLO DE CABEZA HEXAGONAL M6 X 10		1073–0777		1473188	2	E602163 S72
	M6 X 12		0777–		6130168	X	E602526 S72M
12	NUT – (HEX.) – SELF–LOCKING 3/8" – 24		1180–1084		1602161	4	379299 S2
	SECHSKANTMUTTER (SELBSTSICHERND) 3/8" – 24		1084–		1628476	4	E424102 S76
	ECROU A SIX PANS (AUTOBLOQUANT)				(1647680)	MIX	E424110 S76
	TUERCA HEXAGONAL (AUTOBLOCANTE)						

8.27

CONVERTER HOUSING AND CONVERTER C3/A4-LD
WANDLERGEHAEUSE UND DREHMOMENTWANDLER TV17-28

CARTER DE CONVERTISSEUR ET CONVERTISSEUR
CUBIERTA DEL CONVERTIDOR Y CONVERTIDOR

A) TO BE USED WITH 1 PIECE 6079014 AND 4 PIECES 1602161
IN VERBINDUNG MIT 1 X 6079014 UND 4 X 1602161
A UTILISER AVEC 1 PIECE 6079014 ET 4 PIECES 1602161
SE EMPLEA CON 1 PIEZA 6079014 Y 4 PIEZAS 1602161

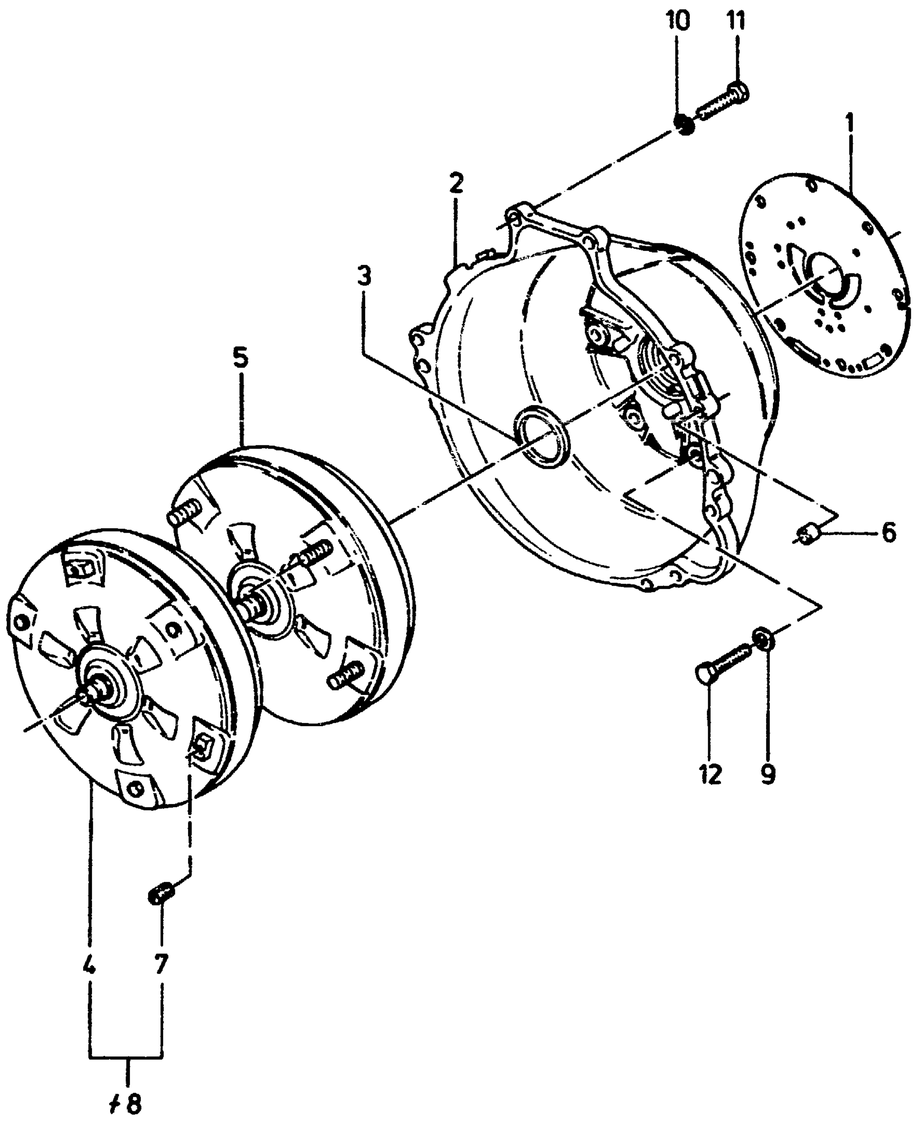

OE
TV 8 27
6-87

ILL. REF	PART NAME / TEILE-BEZEICHNUNG		MOD MOD	MOD.YEAR BAUJAHR	PROD PROD	FINIS NO. BESTELL-NR	QTY STK	PART NUMBER TEILE-NUMMER
1	PLATE - (OIL PUMP) - ADAPTER	C3		1073-		6014784	1	74DT 7B472 AC
	ZWISCHENPLATTE - OELPUMPE	A4-LD			D	6122636	1	84GT 7B472 AA
	DISQUE INTERMEDIAIRE - POMPE A HUILE	A4-LD			GB	*6122636*	1	+2) 6152060
	DISCO INTERMEDIO - BOMBA DE ACEITE	A4-LD			GB	6152060	1	84GT 7B742 AB
2	HOUSING ASSY - (CONVERTER)	C3		1073-		1599451	1	81DT 7975 AA
	WANDLERGEHAEUSE	A4-LD				6131816	1	84GT 7975 AA
	CARTER DE CONVERTISSEUR							
	CARTER DEL CONVERTIDOR							
3	SEAL ASSY - (OIL)	C3		1073-		6089452	1	81DT 7A248 A3A
	RADIALDICHTRING	A4-LD				6140311	1	84GT 7A248 A3A
	BAGUE D'ETANCHEITE							
	ANILLO OBTURADOR RADIAL							
	CONVERTER ASSY							
	DREHMOMENTWANDLER							
	CONVERTISSEUR							
	CONVERTIDOR							
4	TAUNUS/CONSUL/GRANADA/GRANADA 78	TV23		1073-1180	D	*1560176*	1	+2) 6079027
	GRANADA +"S"	TV26L		0376-1180	D	*1560176*	1	+2) 6079027
	GRANADA 78	TV28		0877-1180		*1582272*	1	+2) 6079029
5	C3							
	-							
		TV20		1180-		6119777	1	83DT 7902 AA
	CAPRI	TV23		1180-		6119777	1	83DT 7902 AA
	GRANADA/TAUNUS/CORTINA/SIERRA	TV23		1180-1084		6079027	1	81DT 7902 DA
	GRANADA	TV23		1084-		6079027	1	81DT 7902 DA
		TV28		-1180	D	A) 6079029	1	81DT 7902 GA
		TV28		1180-1084	D	6079029)	1	81DT 7902 GA
		TV28		1180-1084		6101505)	1	81DT 7902 NA
	GRANADA	TV28		1084-0385	D	6079029)	1	81DT 7902 GA
	GRANADA	TV28		1084-0385		6101505)	1	81DT 7902 NA
	GRANADA	TV28		1084-0385	GB	6160893	1	85DT 7902 AA
	A4-LD							
	SIERRA	TV23		1084-		6142539	1	84GT 7902 CE
	SIERRA	TV28		1084-		6142538	1	84GT 7902 BE
	GRANADA/SCORPIO	TV28		0385-		6142538	1	84GT 7902 BE
6	SLEEVE			1073-		0408462	1	11 408462
	HUELSE							
	DOUILLE							
	MANGUITO							
7	PLUG 1/8" - 27			1073-		1552877	1	E450102 S80
	VERSCHLUSSTOPFEN							
	BOUCHON							
	TAPON							
≠8	KIT - (CONVERTER)							
	SATZ DREHMOMENTWANDLER							
	JEU DE PIECES - CONVERTISSEUR							
	JUEGO DE PIEZAS - CONVERTIDOR							

8.27

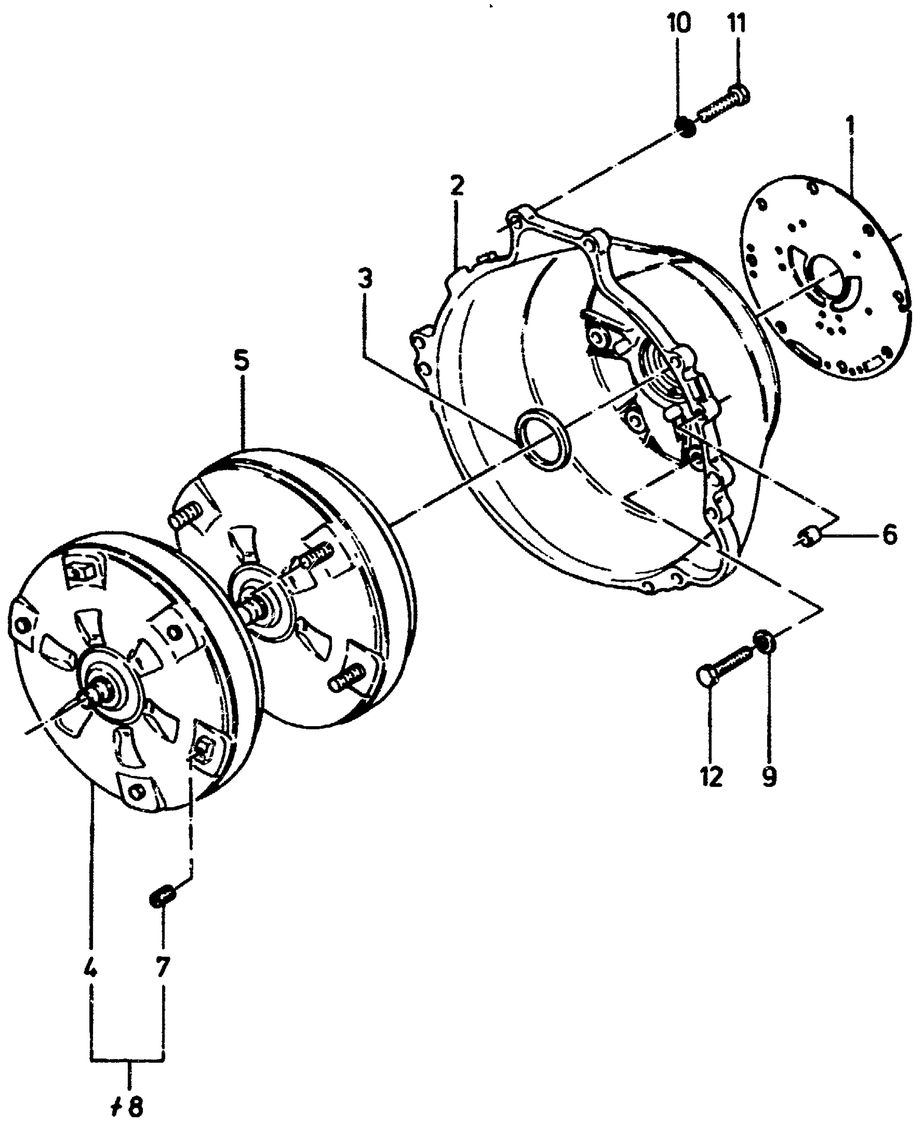

OE
TV 8 27
6-87

				TV17–20		1073–1180	D	+)	1	74DT 7K810 FA
		CAPRI		TV17–23		1073–1180	D	+)	1	74DT 7K810 FA
		GRANADA	+"S"	TV26L		0376–1180	D	1558390	1	74DT 7K810 HA
		TAUNUS/CORTINA/GRANADA/GRANADA 78		TV23		1073–1180		1558390	1	74DT 7K810 HA
		CORTINA/GRANADA/GRANADA 78		TV23		1073–1180	GB	1596382	1	++)
		GRANADA/CONSUL		TV26H		1073–1180	D	1558392	1	74DT 7K810 ACA
		CAPRI	+"USA","CDN"	TV28		0174–1180	D	1558392	1	74DT 7K810 ACA
9	WASHER – (FLAT) UNTERLEGSCHEIBE RONDELLE PLATE ARANDELA PLANA					1073–		1541958	1	E830124 S
10	LOCKWASHER FEDERRING RONDELLE GROWER ARANDELA DE MUELLE					1073–		1617358	6	E630174 S71M
11	BOLT – (HEX.HEAD)		M10 X 45			1073–		1515841	X	E800003 S72
	SECHSKANTSCHRAUBE		M10 X 50			0877–		1604799	X	E800178 S100
12	VIS A TETE HEXAGONALE TORNILLO DE CABEZA HEXAGONAL		M10 X 30			1073–		1541957	8	E800152 S72

9

9.00

HOSE CLAMPS
SCHLAUCHSCHELLEN
COLLIERS DE SERRAGE
ABRAZADERAS PARA MANGUERAS

01

9.00

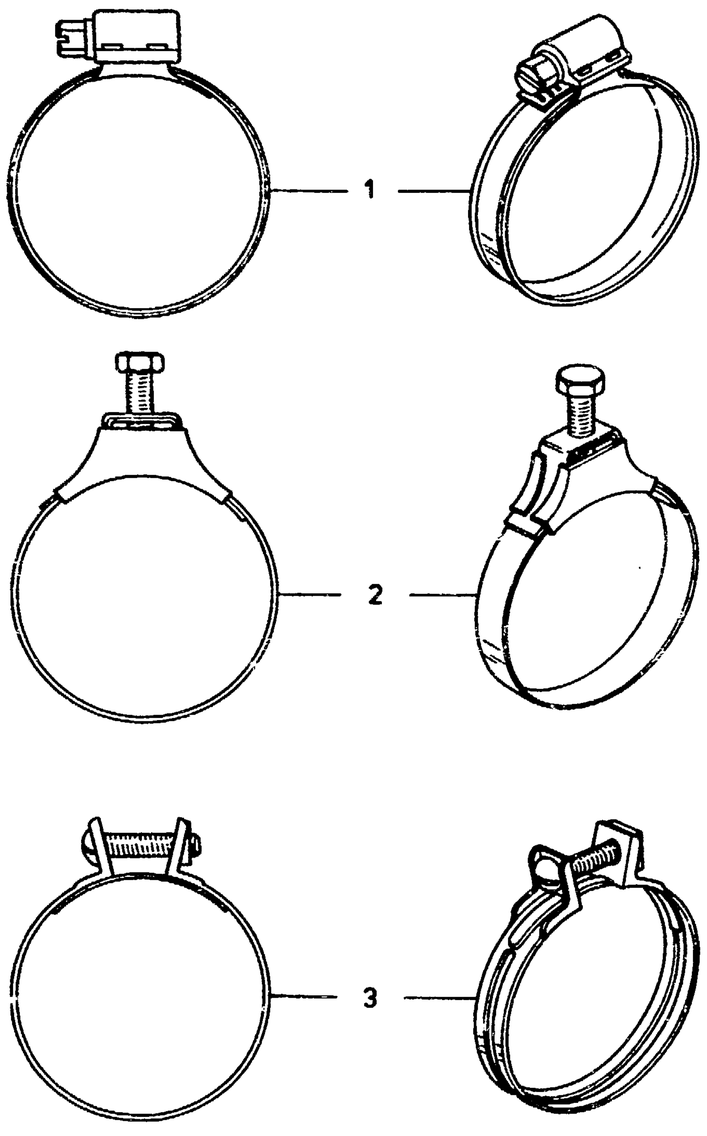

HOSE CLAMPS
SCHLAUCHSCHELLEN

COLLIERS DE SERRAGE
ABRAZADERAS PARA MANGUERAS

ILL. REF	PART NAME TEILE-BEZEICHNUNG	MOD MOD	MOD.YEAR BAUJAHR	PROD PROD	FINIS NO. BESTELL-NR	QTY STK	PART NUMBER TEILE-NUMMER
	CLAMP -(HOSE) SCHLAUCHSCHELLE COLLIER DE SERRAGE ABRAZADERA						
1	8 – 12 MM Ø			GB	5007662	X	A800X 8287 AA
	8 – 16 MM Ø				5012234	X	A840X 8287 AA
	10 – 16 MM Ø				5007663	X	A800X 8287 BA
	12 – 20 MM Ø			GB	5007664)	X	A800X 8287 CA
					5012235)	X	A840X 8287 BA
	16 – 25 MM Ø				5007665)	X	A800X 8287 DA
					5009879)	X	A820X 8287 CA
	16 – 25 MM Ø				6130114	X	E 863247 S100
	20 – 32 MM Ø				5007666)	X	A800X 8287 EA
					5009880)	X	A820X 8287 DA
	25 – 40 MM Ø				5009881)	X	A820X 8287 EA
	32 – 50 MM Ø				5007668)	X	A800X 8287 GA
					5009882)	X	A820X 8287 FA
	40 – 60 MM Ø			GB	5007669)	X	A800X 8287 HA
					5009883)	X	A820X 8287 GA
	50 – 70 MM Ø			GB	*5007670*	X	+2) 5009884
					5009884	X	A820X 8287 HA
	60 – 80 MM Ø				5007671)	X	A800X 8287 KA
					5009885)	X	A820X 8287 JA
	70 – 90 MM Ø				5007672)	X	A800X 8287 LA
					5009886)	X	A820X 8287 KA
	80 – 100 MM Ø				5007673)	X	A800X 8287 MA
					5009887)	X	A820X 8287 LA
	90 – 110 MM Ø				5007674)	X	A800X 8287 NA
					5009888)	X	A820X 8287 MA
	100 – 120 MM Ø				5007675)	X	A800X 8287 RA
					5009889)	X	A820X 8287 NA
	110 – 130 MM Ø				5007676)	X	A800X 8287 SA
					5009890)	X	A820X 8287 RA
	120 – 140 MM Ø				5007677)	X	A800X 8287 TA
					5009891)	X	A820X 8287 SA
	130 – 150 MM Ø				5007678)	X	A800X 8287 UA
					5009892)	X	A820X 8287 TA
	140 – 165 MM Ø				5012236	X	A840X 8287 CA
2	17.5 – 25.4 MM Ø				0241209	X	E 461103 S100
	24.0 – 32.0 MM Ø				1514471	X	E 863009 S71
	30.2 – 38.1 MM Ø				1505297	X	E 863010 S71
	37.0 – 45.0 MM Ø				0241189	X	E 461101 S100
	41.2 – 49.3 MM Ø				0241179	X	E 461100 S100
	42.9 – 52.3 MM Ø				0236691	X	97371 SB

9.00

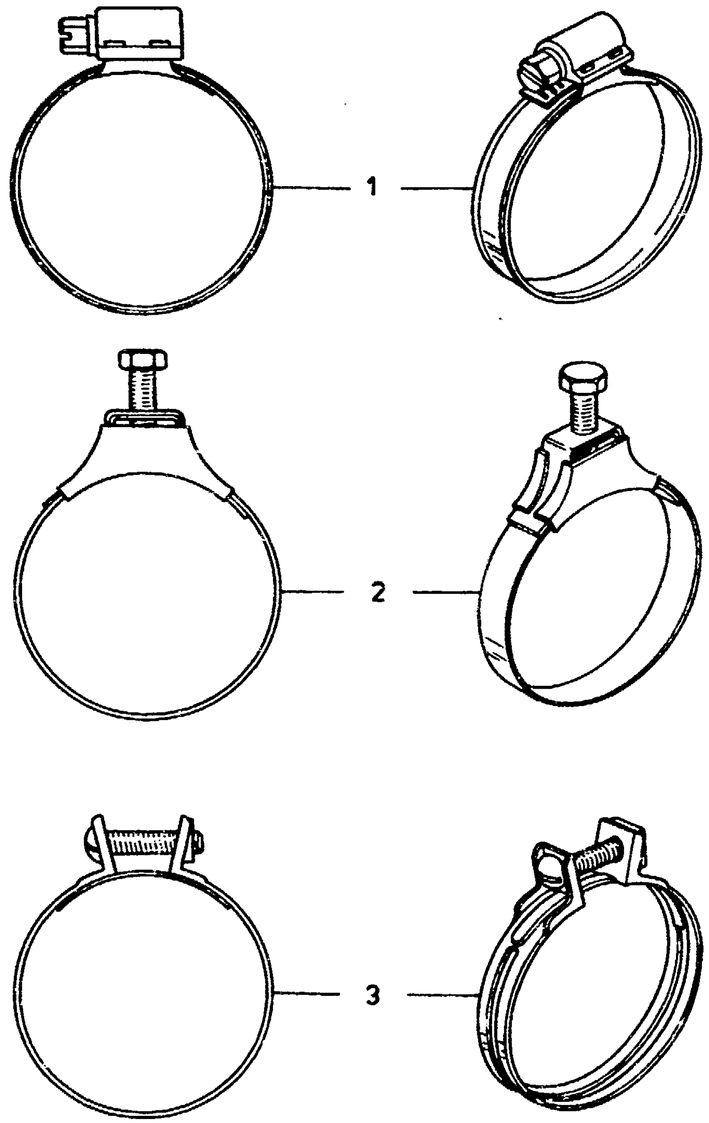

| | | |

NUMERICAL INDEX
NUMERISCHER INDEX
INDEX NUMERIQUE
INDICE NUMERICO

FINIS-NO.	SECT-FIG	FIG.-NO./AF
0200576	1.40	17
0200675	4.10	12
0200675	4.11	6
0200675	4.12	11
0202836	2.40	8
0202836	7.251	17
0202836	7.252	11
0204716	4.33	8
0204716	4.33	8
0204716	4.40	11
0204716	5.110	9
0204716	5.80	11
0204716	6.61	6
0204716	6.86	15
0204791	6.85	(22B)
0205026	6.23	4
0205026	6.30	5
0205026	6.32	10
0205026	6.51	10
0205176	7.11	6
0205176	7.12	6
0206306)	4.33	7
0206306	5.110	10
0206306	5.80	20
0206306	5.80	22
0206306	5.80	(10A)
0206306	8.11	25
0206905	8.21	8
0206946	7.10	2
0224410	5.400	ILL.
0225225	1.60	26
0225255	2.10	2
0225255	2.20	11
0225635	1.60	13
0225635	4.30	11
0225635	4.31	7
0226395	4.30	10
0226395	4.31	6
0226395	4.32	10
0226985	1.60	20
0227076	6.35	3
0227675	2.20	9
0228195	1.20	9
0228355	1.40	9
0228355	2.10	16
0228425	8.23	9
0228439	1.50	5
0228439	2.20	7
0232919	2.20	9
0233189	8.10	11
0233575	8.11	6
0233575	8.12	5
0233575	8.15	4
0233575	8.21	9
0233589	2.30	10
0234049	5.250	1
0234055	7.60	8
0234155	8.21	11
0234985	5.250	20
0236150	8.14	6
0236150	8.15	11
0236150	8.15	11
0236435	8.10	13
0236435	8.11	15
0236435	8.12	16
0236435	8.15	19
0236691	9.00	2
0238446	4.25	10
0238966	5.250	18
0239036	8.10	5
0239125)	7.31	3
0239595	1.60	30
0239755	1.40	9
0239755	2.10	16
0240705	1.60	6
0240705	2.41	2
0240779	2.20	7
0240865	2.10	5
0240909	8.12	16
0240909	8.13	15
0240909	8.15	19
0241039	5.250	1
0241179	9.00	2
0241189	9.00	2
0241209	9.00	2
0241455	4.32	12
0241589	1.60	6
0241589	4.30	7
0241589	4.31	4
0241589	4.32	4
0241589	4.33	3
0241589	6.70	6
0241589	7.100	3
0241589	7.100	14
0241589	7.110	3
0241589	7.250	5
0241589	7.250	15
0241686	4.12	7
0241726	3.10	3
0241729	4.12	3
0241729	5.80	3
0241729	6.35	8
0241796	6.84	(5)
0241846	6.82	(4A)
0242065	8.22	5
0242065	8.24	5
0242065	8.26	9
0242346	5.112	12
0242410	5.300	(≠)
0242410	5.301	11
0242410	5.302	11
0242410	5.303	ILL.
0242410	5.401	ILL.
0242410	5.402	ILL.
0242410	5.403	ILL.
0242410	5.404	ILL.
0242410	5.413	ILL.
0242410	5.414	ILL.
0242410	5.421	ILL.
0242410	5.422	ILL.
0242410	5.430	ILL.
0242410	5.431	ILL.
0242410	5.435	ILL.
0242410	5.500	ILL.
0242410	5.501	ILL.
0242410	5.502	ILL.
0242410	5.503	ILL.
0242410	5.504	ILL.
0242410	5.505	ILL.
0242410	5.506	ILL.
0242410	5.507	ILL.
0242410	5.600	ILL.
0242449	7.250	16
0242449	8.13	3
0280515	7.10	20
0405073	8.10	8
0405086	1.40	7
0405093	1.20	14
0405095)	1.20	8
0405109	1.50	16
0405109	1.50	16
0405112	1.50	17
0405131	3.10	9
0405132	3.10	8
0405133	3.10	10
0405141	3.10	5
0405164	1.20	15
0405164	1.21	7
0405190	1.20	6
0405218)	1.20	5
0405219	5.100	4
0405223	1.60	15
0405233	1.60	23
0405233	1.60	24
0405269	7.100	10
0405313	1.50	16
0405313	1.50	16
0405318	1.20	20
0405318	1.21	12
0405325	4.20	1
0405325	4.20	1
0405339	7.100	2
0405376	1.20	2
0405400	1.20	17
0405404	1.20	18
0405469	8.10	6
0405510	1.50	14
0405510	1.50	14
0405513	1.50	15
0405513	1.50	15
0405522	1.50	15
0405522	1.50	15
0405577	4.10	2
0405577	4.11	2
0405583	1.20	7
0405588	1.60	3
0405645	1.50	6
0405823	1.60	1
0405831	1.20	13
0405842	5.300	(≠)
0405842	5.301	11
0405842	5.400	ILL.
0405843	5.404	12
0405843	5.413	13
0405843	5.431	ILL.
0405843	5.507	14
0405868	3.30	14
0405868	3.30	14
0405886	6.70	8
0405886	6.70	8
0405889	1.50	8
0405969	6.21	14
0405969	6.50	13
0405982	1.20	21
0405983	1.20	21
0406057	8.10	27
0406307	1.20	4
0406307	1.20	4
0406307	1.20	4
0406307	1.23	8
0406632	8.10	20
0406881	8.10	22
0407170	5.100	10
0407183	8.10	16
0407184	8.10	19
0407187	8.10	15
0407531	8.10	29
0408462	2.10	3
0408462	8.11	5
0408462	8.12	4
0408462	8.13	7
0408462	8.15	5
0408462	8.21	5
0408462	8.23	4
0408462	8.25	3
0408462	8.27	6
0408663	8.10	2
0409160	7.60	21
0409160	7.60	21
0409433	7.62	9
0409433	7.62	10
0409921	7.30	8
0417108	5.250	17
0417154	8.21	2
0424032	1.50	16
0425024	1.50	16
0425024	1.50	16
0425026	1.50	16
0425026	1.50	16
0425030	1.50	16
0425030	1.50	16
0425032	1.50	16
0425096	6.70	11
0425096	6.70	11
0425097	6.70	12
0425097	6.70	12
0425108	5.210	2
0425108	5.230	2
0425109	5.300	3
0425109	5.301	3
0425109	5.302	3
0425109	5.401	3
0425109	5.402	3
0425109	5.403	3
0425109	5.404	3
0425109	5.422	3
0425109	5.432	4
0425109	5.433	5
0425109	5.434	5
0425109	5.502	3
0425130	7.30	12
0425132	7.30	14
0425141	7.400	1
0425144	7.400	4
0425206	8.11	3
0425206	8.26	2
0425222	1.20	16
0425230	3.20	1
0425244	3.10	1
0425341	1.50	15
0425352	1.50	14
0425352	1.50	14
0425364	1.50	15
0425364	1.50	15
0425408	1.40	5
0425422	5.210	1
0425422	5.230	1
0425422	5.302	1
0425422	5.403	1
0425422	5.412	1
0425422	5.413	1
0425422	5.415	1
0425422	5.500	1
0425422	5.501	1
0425447	6.21	14
0425447	6.50	13
0425469	7.400	2
0425494	1.60	16
0425507)	1.50	15
0425519)	1.50	15
0425521	1.50	16
0425521	1.50	16
0425586	4.10	10
0425600	7.400	3
0425606	7.400	5
0425613	7.400	5
0425616)	7.30	1
0425680	6.70	10
0425700	4.10	13
0425704	7.30	12
0425713	5.410	ILL.
0425713	5.412	9
0425713	5.415	9
0425713	5.435	7
0425732	1.20	21
0425733	1.20	21
0425762	1.60	5
0425764	1.60	4
0425765	1.60	4
0425786	7.60	10
0425793	7.60	7
0425805	7.40	(≠21)
0425806	7.40	(≠21)
0425807	7.40	(≠21)
0425840	7.60	9
0425875	7.30	16
0425927	1.50	15
0425928	7.60	7
0425939	4.30	8
0425941	6.70	2
0425980	7.401	3
0425980	7.406	3
0425980	7.407	3
0425980	7.500	5
0425981	7.401	2
0425981	7.402	2
0425981	7.403	2
0425981	7.406	2
0425981	7.407	2
0425981	7.408	2
0425981	7.409	2
0425981	7.500	3
0425981	7.501	3
0425982	7.401	6
0425982	7.406	5
0428010	8.10	25
0428023	8.10	28
0436015	8.14	8
0436015	8.15	14
0436070	2.40	6
0436097	4.30	1
0436097	4.31	1
0436104	4.30	13
0436104	4.30	13
0436104	4.30	13
0436131	1.21	13
0436132	1.21	13
0436137	1.50	17
0436138	1.50	16
0436176	8.14	11
0436176	8.15	18
0436208	1.50	8
0436277	1.30	1
0436281	7.30	9
0436349	7.30	1
0436419	4.10	15
0436419	4.11	8
0436430	7.62	11
0436465	1.50	15
0436465	1.50	15
0436471	1.50	16
0436471	1.50	16
0436489	5.400	ILL.
0436489	5.401	ILL.
0436489	5.402	ILL.
0436489	5.403	ILL.
0436489	5.404	ILL.
0436489	5.410	ILL.
0436489	5.411	ILL.
0436489	5.412	ILL.
0436489	5.413	ILL.
0436489	5.414	ILL.
0436489	5.415	ILL.
0436489	5.420	ILL.
0436489	5.421	ILL.
0436489	5.422	ILL.
0436489	5.430	ILL.
0436489	5.431	ILL.
0436489	5.435	ILL.
0436489	5.500	ILL.
0436489	5.501	ILL.
0436489	5.502	ILL.
0436489	5.503	ILL.
0436489	5.504	ILL.
0436489	5.505	ILL.
0436489	5.506	ILL.
0436489	5.507	ILL.
0436489	5.600	ILL.
0436490	5.300	(≠)
0436490	5.300	(≠)
0436490	5.301	11
0436490	5.301	11
0436490	5.302	11
0436490	5.302	11
0436490	5.303	ILL.
0436490	5.304	ILL.
0436490	5.400	ILL.
0436490	5.400	ILL.
0436490	5.401	ILL.
0436490	5.401	ILL.
0436490	5.402	ILL.
0436490	5.403	ILL.
0436490	5.403	ILL.
0436490	5.404	ILL.
0436490	5.404	ILL.
0436490	5.410	ILL.
0436490	5.410	ILL.
0436490	5.411	ILL.
0436490	5.411	ILL.
0436490	5.412	ILL.
0436490	5.412	ILL.
0436490	5.413	ILL.
0436490	5.413	ILL.
0436490	5.414	ILL.
0436490	5.414	ILL.
0436490	5.415	ILL.

FINIS–NO.	SECT–FIG	FIG.–NO./AF
0436490	5.415	ILL.
0436490	5.420	ILL.
0436490	5.420	ILL.
0436490	5.421	ILL.
0436490	5.421	ILL.
0436490	5.422	ILL.
0436490	5.422	ILL.
0436490	5.430	ILL.
0436490	5.430	ILL.
0436490	5.431	ILL.
0436490	5.431	ILL.
0436490	5.435	ILL.
0436490	5.435	ILL.
0436490	5.500	ILL.
0436490	5.500	ILL.
0436490	5.501	ILL.
0436490	5.501	ILL.
0436490	5.502	ILL.
0436490	5.502	ILL.
0436490	5.503	ILL.
0436490	5.503	ILL.
0436490	5.504	ILL.
0436490	5.504	ILL.
0436490	5.505	ILL.
0436490	5.505	ILL.
0436490	5.506	ILL.
0436490	5.506	ILL.
0436490	5.507	ILL.
0436490	5.507	ILL.
0436490	5.600	ILL.
0436490	5.600	ILL.
0436492	5.400	ILL.
0436492	5.401	ILL.
0436492	5.402	ILL.
0436492	5.403	ILL.
0436492	5.404	ILL.
0436492	5.410	ILL.
0436492	5.411	ILL.
0436492	5.412	ILL.
0436492	5.413	ILL.
0436492	5.414	ILL.
0436492	5.415	ILL.
0436492	5.420	ILL.
0436492	5.421	ILL.
0436492	5.422	ILL.
0436492	5.430	ILL.
0436492	5.431	ILL.
0436492	5.435	ILL.
0436492	5.500	ILL.
0436492	5.501	ILL.
0436492	5.502	ILL.
0436492	5.503	ILL.
0436492	5.504	ILL.
0436492	5.505	ILL.
0436492	5.506	ILL.
0436492	5.507	ILL.
0436492	5.600	ILL.
0436517	7.406	5
0436519	7.401	6
0436519	7.407	5
0436519	7.408	6
0436575	1.50	11
0436576	1.50	11
0436580	1.50	11
0436588	1.50	≠13
0436588	1.50	≠13
0436590	1.50	≠13
0436595	1.60	≠8
0436603	1.50	15
0436603	1.50	15
0436636	6.50	1
0436668	5.202	ILL.
0436668	5.210	(≠)
0436668	5.230	ILL.
0436687	5.402	ILL.
0436687	5.410	ILL.
0436687	5.504	ILL.
0436689	5.202	ILL.
0436689	5.210	(≠)
0436689	5.230	ILL.
0436705	4.31	5
0436711	1.50	17
0436757	7.110	1
0436759	7.110	2
0436794	2.30	2
0436795	4.30	13
0436795	4.30	13
0436795	4.30	13
0436801	6.70	14
0436827	7.500	11
0436827	7.500	11
0436827	7.500	11
0436828	7.500	11
0436842	4.30	3
0436849	7.401	ILL.
0436849	7.406	ILL.
0436849	7.408	ILL.
0436850	7.401	ILL.
0436850	7.402	ILL.
0436850	7.406	ILL.
0436850	7.408	ILL.
0436884	1.20	6
0436884	1.20	6
0436884	1.20	6
0436884	1.20	6
0436884	1.21	3
0436933	4.31	9
0436953	7.60	6
0436957	7.11	2
0436958	7.11	3
0436968	7.12	3
0438928	2.30	1
0438928	2.30	1
0438929	2.30	4
0438929	2.30	4
0440029	8.11	8
0440029	8.14	7
0440029	8.20	3
0440427	5.250	5
0440430	5.250	19
0440549	8.11	26
0440613	8.10	1
0440613	8.11	1
0440613	8.14	1
0440613	8.20	1
0440714	5.250	25
0441396	7.62	12
0441894	7.60	12
0443209	4.25	7
0444002	5.400	ILL.
0444002	5.401	ILL.
0444002	5.403	ILL.
0444002	5.404	ILL.
0444002	5.410	ILL.
0444002	5.412	ILL.
0444002	5.413	ILL.
0444002	5.414	ILL.
0444002	5.415	ILL.
0444002	5.421	ILL.
0444002	5.422	ILL.
0444002	5.430	ILL.
0444002	5.431	ILL.
0444002	5.435	ILL.
0444002	5.500	ILL.
0444002	5.501	ILL.
0444002	5.502	ILL.
0444002	5.503	ILL.
0444002	5.505	ILL.
0444002	5.506	ILL.
0444002	5.507	ILL.
0444002	5.600	ILL.
0444003	5.400	ILL.
0444003	5.401	ILL.
0444003	5.402	ILL.
0444003	5.403	ILL.
0444003	5.404	ILL.
0444003	5.410	ILL.
0444003	5.411	ILL.
0444003	5.412	ILL.
0444003	5.413	ILL.
0444003	5.414	ILL.
0444003	5.415	ILL.
0444003	5.420	ILL.
0444003	5.421	ILL.
0444003	5.422	ILL.
0444003	5.430	ILL.
0444003	5.431	ILL.
0444003	5.432	ILL.
0444003	5.433	ILL.
0444003	5.434	ILL.
0444003	5.435	ILL.
0444003	5.500	ILL.
0444003	5.501	ILL.
0444003	5.502	ILL.
0444003	5.503	ILL.
0444003	5.504	ILL.
0444003	5.505	ILL.
0444003	5.506	ILL.
0444003	5.507	ILL.
0444003	5.600	ILL.
0444012	5.410	ILL.
0444012	5.411	ILL.
0444012	5.420	ILL.
0444024	1.50	9
0444025	1.50	9
0444027	1.50	10
0444193	7.11	12
0444196	7.11	11
0444196	7.12	11
0444199	7.11	13
0444200	7.11	19
0444201	7.11	18
0444203	7.11	15
0444204	7.11	16
0444204	7.12	16
0444205	7.11	23
0444211	7.11	17
0444214	5.202	ILL.
0444214	5.210	(≠)
0444214	5.230	ILL.
0444220	5.202	ILL.
0444220	5.210	(≠)
0444228	5.410	6
0444228	5.411	6
0444230	5.410	6
0444230	5.420	6
0444235	7.100	2
0444236	7.100	2
0444237	7.100	10
0444285	5.410	9
0444285	5.411	ILL.
0444285	5.420	ILL.
0444286	5.202	ILL.
0444286	5.210	(≠)
0444286	5.230	ILL.
0444286	5.300	10
0444286	5.301	9
0444286	5.302	9
0444286	5.400	ILL.
0444286	5.401	ILL.
0444286	5.402	ILL.
0444286	5.403	ILL.
0444286	5.404	ILL.
0444286	5.410	11
0444286	5.411	ILL.
0444286	5.412	ILL.
0444286	5.413	ILL.
0444286	5.414	ILL.
0444286	5.415	ILL.
0444286	5.420	ILL.
0444286	5.421	ILL.
0444286	5.422	ILL.
0444286	5.430	ILL.
0444286	5.431	ILL.
0444286	5.435	ILL.
0444286	5.502	7
0444286	5.503	ILL.
0444286	5.504	ILL.
0444286	5.505	8
0444286	5.506	ILL.
0444286	5.507	9
0444286	5.600	ILL.
0444287	5.202	ILL.
0444287	5.210	(≠)
0444287	5.230	ILL.
0444287	5.300	(≠)
0444287	5.301	11
0444287	5.302	11
0444287	5.303	ILL.
0444287	5.304	ILL.
0444287	5.400	ILL.
0444287	5.401	ILL.
0444287	5.402	ILL.
0444287	5.403	ILL.
0444287	5.404	ILL.
0444287	5.410	10
0444287	5.411	ILL.
0444287	5.412	ILL.
0444287	5.413	ILL.
0444287	5.414	ILL.
0444287	5.415	ILL.
0444287	5.420	ILL.
0444287	5.421	ILL.
0444287	5.422	ILL.
0444287	5.430	ILL.
0444287	5.431	ILL.
0444287	5.435	ILL.
0444287	5.500	ILL.
0444287	5.501	ILL.
0444287	5.502	ILL.
0444287	5.503	ILL.
0444287	5.504	ILL.
0444287	5.505	ILL.
0444287	5.506	ILL.
0444287	5.507	ILL.
0444287	5.600	ILL.
0444294	3.30	15
0444305	1.40	8
0444470	7.10	19
0444474	6.22	2
0444480	4.22	5
0444482	4.21	1
0444482	4.22	1
0444548	7.60	14
0444631	1.20	16
0444632	1.21	8A
0444632	1.21	(8)
0444716	1.50	11
0444761	1.20	21
0444762	1.20	21
0444768	1.21	13
0444769	1.21	13
0444797	2.10	11
0444808	7.62	8
0444812	2.10	10
0444848	6.71	14
0444857	6.71	11
0444922	7.401	5
0444922	7.406	4
0444922	7.407	4
0444922	7.408	5
0444922	7.500	12
0446017	8.10	17
0446018	8.10	12
0446026	4.30	13
0446082	7.30	10
0446082	7.31	8
0446093	7.60	15
0446139	2.10	1
0446139	2.10	1
0447004	7.406	4
0447004	7.408	5
0447004	7.500	12
0447024	2.10	8
0447066	1.60	28
0447085	7.500	9
0447085	7.501	9
0447086	7.402	5
0447036	7.409	5
0447088	7.402	5
0447088	7.402	5
0447088	7.402	5
0447088	7.409	5
0447088	7.501	10
0447088	7.501	10
0447088	7.501	10
0447094	1.60	29
0447098	4.10	5
0447098	4.10	5
0447098	4.10	5
0447099	4.11	3
0447100	4.22	4
0447101	4.22	3
0447101	4.23	2A
0447102	4.22	6
0447105	3.20	3
0447107	5.410	6
0447220	4.22	5
0447227	4.22	8
0447228	4.22	7
0447234	2.10	1
0448020	8.11	10
0448020	8.12	11
0448020	8.15	14
0448029	2.40	2
0448029	2.40	2
0448036	1.40	12
0448037	1.21	13
0448038	1.21	13
0448053	1.50	17
0448175	7.10	22
0448175	7.10	22
0448177	7.10	13
0448193)	7.10	1
0448200	7.10	7
0448202	1.21	8A
0448202	1.21	(8)
0448215	7.100	1
0448215	7.100	1
0448216	7.100	2
0448218	7.100	10
0448218	7.100	10
0448231	6.21	16
0448231	6.22	12
0448231	6.30	13
0448231	6.31	6
0448231	6.32	14
0448231	6.32	14
0448231	6.35	9
0448298	7.60	1
0448299	5.100	1
0448299	5.100	1
0448328	6.22	13
0448328	6.23	10
0448328	6.32	11
0448328	6.51	15
0448330	7.12	7
0448332	7.12	14
0448333	7.12	≠15
0448334	7.12	17
0448378	6.22	11
0448378	6.23	9
0448378	6.32	13
0448389	4.31	9
0448393	7.60	4
0448398	1.11	2
0448510	1.50	7
0448557	7.501	10
0448557	7.501	10
0448557	7.501	10
0448558	7.501	10
0448558	7.501	10
0448558	7.501	10
0448614	2.20	2A
0448616	1.50	14
0448616	1.50	14
0448617	1.50	14
0448617	1.50	14
0448622	1.50	15
0448622)	1.50	15
0448623)	1.50	15
0448623	1.50	15
0448635	5.250	7
0448635	5.250	7
0448635	5.250	7
0448650	6.71	11
0448650	6.71	11

FINIS-NO.	SECT-FIG	FIG.-NO./AF
0448677	5.250	14
0448807	1.20	(16A)
0448807	1.20	(16A)
0448807	1.20	(16B)
0448807	1.20	(16B)
0448820	1.60	2
0448823	4.20	2
0448824	4.20	2
0448875	4.31	2
0448911	2.20	2
0448918	3.30	7
0448919	2.20	2
0448920	3.30	6
0448921	3.30	5
0448922	1.20	11
0448959	4.20	3
0448960	4.20	4
0448961	4.20	4
0449678	8.11	29
0461255	8.10	17
0464008	4.30	4
0464093	7.60	13
0464133	5.20	29
0464163	7.401	3
0464163	7.402	3
0464163	7.403	3
0464163	7.406	3
0464163	7.407	3
0464163	7.408	3
0464163	7.409	3
0464163	7.500	5
0464163	7.501	4
0464163	7.502	4
0464165	7.401	4
0464165	7.406	6
0464165	7.407	6
0464165	7.408	4
0464165	7.500	6
0464206	6.71	14
0464209	1.20	21
0464210	1.20	21
0464259	1.20	21
0464260	1.20	21
0464368	7.402	5
0464368	7.402	5
0464368	7.409	5
0464400	1.20	21
0464401	1.20	21
0464412	1.10	2
0464412	1.10	2
0464419	1.30	3
0464548	6.30	11
0464552	6.30	4
0464553	4.30	3
0464554	4.30	1
0464610	2.10	10
0464619	6.30	12
0464639	1.50	2
0466061	8.10	30
0466061	8.11	30
0466223	8.10	9
0466226	8.10	12
0466227	8.10	9
0466239	8.10	9
0502955	5.434	ILL.
0502955	5.434	ILL.
0506256	7.10	21
0508821	8.11	23
0508821	8.14	18
0508822	8.11	27
0513367	7.10	23
0520852	5.250	22
0521161	7.401	ILL.
0521161	7.401	ILL.
0521161	7.406	ILL.
0521161	7.406	ILL.
0521161	7.408	ILL.
0521161	7.408	ILL.
0521161	7.500	10
0533321	4.22	3
0541694	7.30	13
0541700	7.30	17
0541708	7.30	12
0541708	7.31	10
0541710	7.30	17
0541824	1.60	18
0542514	5.202	2
0542514	5.302	2
0542514	5.403	2
0542514	5.412	2
0542514	5.422	2
0542514	5.505	2
0542916	7.10	18
0543098	2.40	9
0543538	1.21	9
0543539	1.21	10
0543552	3.30	15
0543572	3.10	7
0543644	3.20	4
0543646	1.21	4
0543647	1.21	5
0543648	1.21	6
0543669	3.10	11
0543694	3.10	9
0543966	3.30	15
0544156	4.21	2
0544260	8.11	10
0544260	8.12	11
0544260	8.12	11
0544434	4.10	11
0544434	4.11	5
0545657	6.21	15
0545657	6.22	11
0545657	6.50	14
0545657	6.51	16
0545804	5.202	ILL.
0545804	5.210	(≠)
0545804	5.230	ILL.
0545806	5.421	ILL.
0545806	5.505	ILL.
0545808	5.401	11
0545808	5.403	11
0545808	5.413	11
0545808	5.414	11
0545808	5.421	12
0545808	5.422	13
0545808	5.500	11
0545808	5.501	11
0545808	5.503	10
0545808	5.505	ILL.
0545808	5.507	12
0545808	5.600	9
0545812	5.210	(≠)
0545812	5.230	ILL.
0545815	5.202	ILL.
0545815	5.202	ILL.
0545815	5.202	ILL.
0545815	5.210	(≠)
0545815	5.210	(≠)
0545815	5.210	(≠)
0545815	5.230	ILL.
0545815	5.230	ILL.
0545815	5.230	ILL.
0545815	5.300	(≠)
0545815	5.300	(≠)
0545815	5.301	11
0545815	5.301	11
0545815	5.302	11
0545815	5.302	11
0545815	5.303	ILL.
0545815	5.304	ILL.
0545815	5.400	ILL.
0545815	5.400	ILL.
0545815	5.400	ILL.
0545815	5.401	ILL.
0545815	5.401	ILL.
0545815	5.401	ILL.
0545815	5.402	ILL.
0545815	5.402	ILL.
0545815	5.402	ILL.
0545815	5.403	ILL.
0545815	5.403	ILL.
0545815	5.403	ILL.
0545815	5.404	ILL.
0545815	5.404	ILL.
0545815	5.404	ILL.
0545815	5.410	ILL.
0545815	5.410	ILL.
0545815	5.410	ILL.
0545815	5.411	ILL.
0545815	5.411	ILL.
0545815	5.411	ILL.
0545815	5.412	ILL.
0545815	5.412	ILL.
0545815	5.412	ILL.
0545815	5.413	ILL.
0545815	5.413	ILL.
0545815	5.413	ILL.
0545815	5.414	ILL.
0545815	5.414	ILL.
0545815	5.414	ILL.
0545815	5.415	ILL.
0545815	5.415	ILL.
0545815	5.415	ILL.
0545815	5.420	ILL.
0545815	5.420	ILL.
0545815	5.420	ILL.
0545815	5.421	ILL.
0545815	5.421	ILL.
0545815	5.421	ILL.
0545815	5.422	ILL.
0545815	5.422	ILL.
0545815	5.422	ILL.
0545815	5.430	ILL.
0545815	5.430	ILL.
0545815	5.430	ILL.
0545815	5.431	ILL.
0545815	5.431	ILL.
0545815	5.435	ILL.
0545815	5.435	ILL.
0545815	5.435	ILL.
0545815	5.500	ILL.
0545815	5.500	ILL.
0545815	5.500	ILL.
0545815	5.501	ILL.
0545815	5.501	ILL.
0545815	5.501	ILL.
0545815	5.502	ILL.
0545815	5.502	ILL.
0545815	5.502	ILL.
0545815	5.503	ILL.
0545815	5.503	ILL.
0545815	5.503	ILL.
0545815	5.504	ILL.
0545815	5.504	ILL.
0545815	5.504	ILL.
0545815	5.505	ILL.
0545815	5.505	ILL.
0545815	5.505	ILL.
0545815	5.506	ILL.
0545815	5.506	ILL.
0545815	5.506	ILL.
0545815	5.507	ILL.
0545815	5.507	ILL.
0545815	5.507	ILL.
0545815	5.600	ILL.
0545815	5.600	ILL.
0545815	5.600	ILL.
0545829	5.202	ILL.
0545829	5.210	(≠)
0545829	5.230	ILL.
0545829	5.300	(≠)
0545829	5.301	11
0545829	5.303	ILL.
0545829	5.304	ILL.
0545829	5.400	ILL.
0545829	5.401	ILL.
0545829	5.402	ILL.
0545829	5.403	ILL.
0545829	5.404	ILL.
0545829	5.410	ILL.
0545829	5.411	ILL.
0545829	5.412	ILL.
0545829	5.413	ILL.
0545829	5.414	ILL.
0545829	5.415	ILL.
0545829	5.420	ILL.
0545829	5.421	ILL.
0545829	5.422	ILL.
0545829	5.430	ILL.
0545829	5.431	ILL.
0545829	5.435	ILL.
0545829	5.500	ILL.
0545829	5.501	ILL.
0545829	5.502	ILL.
0545829	5.503	ILL.
0545829	5.504	ILL.
0545829	5.505	ILL.
0545829	5.506	ILL.
0545829	5.507	ILL.
0545829	5.600	ILL.
0545831	5.202	ILL.
0545831	5.210	(≠)
0545831	5.230	ILL.
0545831	5.300	(≠)
0545831	5.301	11
0545831	5.302	11
0545831	5.303	ILL.
0545831	5.304	ILL.
0545831	5.400	ILL.
0545831	5.401	ILL.
0545831	5.402	ILL.
0545831	5.403	ILL.
0545831	5.404	ILL.
0545831	5.410	ILL.
0545831	5.411	ILL.
0545831	5.412	ILL.
0545831	5.413	ILL.
0545831	5.414	ILL.
0545831	5.415	ILL.
0545831	5.420	ILL.
0545831	5.421	ILL.
0545831	5.422	ILL.
0545831	5.430	ILL.
0545831	5.435	ILL.
0545831	5.500	ILL.
0545831	5.501	ILL.
0545831	5.502	ILL.
0545831	5.503	ILL.
0545831	5.504	ILL.
0545831	5.505	ILL.
0545831	5.506	ILL.
0545831	5.507	ILL.
0545831	5.600	ILL.
0545832	5.412	ILL.
0545832	5.431	ILL.
0545832	5.435	ILL.
0545832	5.506	ILL.
0545832	5.507	ILL.
0545832	5.600	ILL.
0545834	5.210	(≠)
0545834	5.230	ILL.
0545834	5.410	10
0545836	5.431	ILL.
0546318	1.2[illegible]	≠1
0546364	1.24	≠1/2
0546462	5.410	≠14
0546466	5.410	≠12
0546479	5.202	(≠)
0546479	5.202	(≠)
0546479	5.210	(≠)
0546479	5.230	(≠)
0546490	5.402	ILL.
0546783	4.25	≠3
0546824	6.21	12
0546824	6.22	10
0546824	6.23	8
0546824	6.50	11
0546824	6.51	12
0546830	5.202	ILL.
0546830	5.210	(≠)
0546830	5.230	ILL.
0546903	5.410	ILL.
0546906	5.300	(≠)
0546906	5.301	11
0546906	5.302	11
0546906	5.303	ILL.
0546906	5.304	ILL.
0546906	5.400	ILL.
0546906	5.401	ILL.
0546906	5.402	ILL.
0546906	5.403	ILL.
0546906	5.404	ILL.
0546906	5.410	ILL.
0546906	5.411	ILL.
0546906	5.412	ILL.
0546906	5.413	ILL.
0546906	5.414	ILL.
0546906	5.415	ILL.
0546906	5.420	ILL.
0546906	5.421	ILL.
0546906	5.422	ILL.
0546906	5.430	ILL.
0546906	5.431	ILL.
0546906	5.435	ILL.
0546906	5.500	ILL.
0546906	5.501	ILL.
0546906	5.502	ILL.
0546906	5.503	ILL.
0546906	5.504	ILL.
0546906	5.505	ILL.
0546906	5.506	ILL.
0546906	5.507	ILL.
0546906	5.600	ILL.
0546907	5.202	ILL.
0546907	5.210	(≠)
0546907	5.230	ILL.
0546907	5.504	ILL.
0546908	5.410	ILL.
0546908	5.412	ILL.
0546908	5.415	ILL.
0546948	5.410	ILL.
0546948	5.411	ILL.
0546948	5.420	ILL.
0546959	2.10	14
0546961	2.10	15
0546969	8.10	≠33
0546976	5.210	(≠)
0548152	5.600	1
0548153	5.414	1
0548154	5.210	2
0548154	5.230	2
0548154	5.507	2
0548157	5.410	ILL.
0548160	5.410	ILL.
0548162	5.301	11
0548162	5.302	11
0548162	5.303	ILL.
0548162	5.304	ILL.
0548162	5.400	ILL.
0548162	5.401	ILL.
0548162	5.402	ILL.
0548162	5.403	ILL.
0548162	5.404	ILL.
0548162	5.410	ILL.
0548162	5.411	ILL.
0548162	5.412	ILL.
0548162	5.413	ILL.
0548162	5.414	ILL.
0548162	5.415	ILL.
0548162	5.420	ILL.
0548162	5.421	ILL.
0548162	5.422	ILL.
0548162	5.430	ILL.
0548162	5.431	ILL.
0548162	5.500	ILL.
0548162	5.501	ILL.
0548162	5.502	ILL.
0548162	5.503	ILL.
0548162	5.504	ILL.
0548162	5.505	ILL.
0548162	5.506	ILL.
0548162	5.507	ILL.
0548162	5.600	ILL.
0548313	5.202	1
0548313	5.210	1
0548313	5.435	1

FINIS-NO.	SECT-FIG	FIG.-NO./AF
0548313	5.506	1
0548314	5.202	1
0548314	5.210	1
0548314	5.230	1
0548314	5.410	1
0548314	5.412	1
0548314	5.413	1
0548314	5.420	1
0548314	5.422	1
0548314	5.502	1
0548314	5.507	1
0548337	7.400	ILL.
0548337	7.401	ILL.
0548337	7.406	ILL.
0548337	7.408	ILL.
0548337	7.500	4
0548357	5.202	ILL.
0548357	5.210	(≠)
0548357	5.230	ILL.
0548357	5.432	ILL.
0548357	5.433	ILL.
0548357	5.434	ILL.
0548362	7.401	ILL.
0548362	7.401	ILL.
0548362	7.402	ILL.
0548362	7.406	ILL.
0548362	7.406	ILL.
0548362	7.408	ILL.
0548362	7.408	ILL.
0548362	7.500	8
0548362	7.501	6
0548363	7.500	7
0548363	7.501	7
0548397	5.300	(≠)
0548397	5.301	11
0548397	5.302	11
0548397	5.303	ILL.
0548397	5.304	ILL.
0548397	5.400	ILL.
0548397	5.401	ILL.
0548397	5.402	ILL.
0548397	5.403	ILL.
0548397	5.404	ILL.
0548397	5.410	ILL.
0548397	5.411	ILL.
0548397	5.412	ILL.
0548397	5.413	ILL.
0548397	5.414	ILL.
0548397	5.415	ILL.
0548397	5.420	ILL.
0548397	5.421	ILL.
0548397	5.422	ILL.
0548397	5.430	ILL.
0548397	5.431	ILL.
0548397	5.435	ILL.
0548397	5.500	ILL.
0548397	5.501	ILL.
0548397	5.502	ILL.
0548397	5.503	ILL.
0548397	5.504	ILL.
0548397	5.505	ILL.
0548397	5.506	ILL.
0548397	5.507	ILL.
0548397	5.600	ILL.
0548470	5.202	ILL.
0548470	5.210	(≠)
0548470	5.230	ILL.
0553613	5.202	ILL.
0553632	5.202	ILL.
0553632	5.210	(≠)
0553632	5.230	ILL.
0553632	5.300	(≠)
0553632	5.301	11
0553632	5.302	11
0553632	5.303	ILL.
0553632	5.304	ILL.
0553632	5.400	ILL.
0553632	5.401	13
0553632	5.401	ILL.
0553632	5.402	ILL.
0553632	5.403	ILL.
0553632	5.404	ILL.
0553632	5.410	ILL.
0553632	5.411	ILL.
0553632	5.412	ILL.
0553632	5.413	ILL.
0553632	5.414	ILL.
0553632	5.415	ILL.
0553632	5.420	ILL.
0553632	5.421	ILL.
0553632	5.422	ILL.
0553632	5.430	ILL.
0553632	5.431	ILL.
0553632	5.435	ILL.
0553632	5.500	ILL.
0553632	5.501	ILL.
0553632	5.502	ILL.
0553632	5.503	ILL.
0553632	5.504	ILL.
0553632	5.505	ILL.
0553632	5.506	ILL.
0553632	5.507	ILL.
0553632	5.600	ILL.
0553644	5.300	(≠)
0553644	5.301	11
0553644	5.400	ILL.
0553644	5.403	14
0553644	5.404	12
0553644	5.410	ILL.
0553644	5.411	ILL.
0553644	5.412	13
0553644	5.413	13
0553644	5.414	13
0553644	5.415	13
0553644	5.420	ILL.
0553644	5.422	18
0553644	5.500	13
0553644	5.501	14
0553644	5.502	ILL.
0553644	5.505	12
0553644	5.507	14
0553656	5.300	2
0553656	5.301	2
0553656	5.403	2
0553656	5.412	2
0553656	5.413	2
0553656	5.414	2
0553656	5.421	2
0553656	5.422	2
0553656	5.500	2
0553656	5.501	2
0553656	5.502	2
0553656	5.503	2
0553656	5.504	2
0553656	5.507	2
0553656	5.600	2
0556164	7.10	11
0556165	7.10	12
0556666	7.30	19
0557115	5.100	8
0558331	8.10	31
0558331	8.11	31
0591045	8.11	21
0591045	8.12	23
0591045	8.14	16
0591045	8.15	25
0591126	4.10	9
0591216	5.230	ILL.
0591216	5.410	ILL.
0591216	5.412	ILL.
0591216	5.500	ILL.
0599608	1.20	19
0623161	6.50	2
0623191	5.300	(≠)
0623191	5.300	(≠)
0623191	5.301	11
0623191	5.301	11
0623191	5.302	11
0623191	5.302	11
0623191	5.302	11
0623191	5.303	ILL.
0623191	5.304	ILL.
0623191	5.435	ILL.
0623203	4.30	3
0623204	7.10	14
0623205	7.10	17
0623228	6.71	11
0623228	6.71	11
0623229	6.71	4
0623230	6.21	4
0623230	6.50	4
0623282	7.40	(≠21)
0623287	5.20	29
0623331)	7.10	1
0623383	5.250	6
0623384	5.250	6
0623386	1.20	(16A)
0623386	1.20	(16A)
0623386	1.20	(16B)
0623386	1.20	(16B)
0623392	6.51	1
0623395	7.10	14
0623396	5.203	ILL.
0623396	5.231	4
0623396	5.231	4
0623396	5.231	4
0623404	5.203	ILL.
0623404	5.211	ILL.
0623404	5.220	ILL.
0623404	5.222	ILL.
0623404	5.231	ILL.
0623405	5.203	ILL.
0623405	5.211	ILL.
0623405	5.220	ILL.
0623405	5.222	ILL.
0623405	5.231	ILL.
0623411	5.211	ILL.
0623411	5.231	3
0623411	5.231	3
0623423	5.203	ILL.
0623423	5.211	ILL.
0623423	5.220	ILL.
0623423	5.222	ILL.
0623423	5.231	ILL.
0623435	6.23	3
0623435	6.32	9
0623435	6.51	9
0623438	5.231	ILL.
0623443	5.203	ILL.
0623443	5.211	ILL.
0623443	5.220	ILL.
0623443	5.222	ILL.
0623443	5.231	ILL.
0623450	1.10	2
0623454	7.404	ILL.
0623462	7.404	ILL.
0623463	7.404	ILL.
0623491	1.20	21
0623492	1.20	21
0634327	1.24	≠1/2
0634366	5.100	5
0635218	4.30	2
0635376	1.60	12
0635834	4.30	9
0636600	4.30	9
0642052	8.14	4
0694311	5.202	ILL.
0694311	5.210	(≠)
0694311	5.230	ILL.
0694311	5.300	(≠)
0694311	5.300	(≠)
0694311	5.301	11
0694311	5.301	11
0694311	5.302	11
0694311	5.302	11
0694311	5.303	ILL.
0694311	5.303	ILL.
0694311	5.304	ILL.
0694311	5.304	ILL.
0694311	5.400	ILL.
0694311	5.401	ILL.
0694311	5.402	ILL.
0694311	5.403	ILL.
0694311	5.404	ILL.
0694311	5.410	ILL.
0694311	5.411	ILL.
0694311	5.412	ILL.
0694311	5.413	ILL.
0694311	5.414	ILL.
0694311	5.420	ILL.
0694311	5.421	ILL.
0694311	5.422	ILL.
0694311	5.430	ILL.
0694311	5.431	ILL.
0694311	5.432	ILL.
0694311	5.432	ILL.
0694311	5.433	ILL.
0694311	5.433	ILL.
0694311	5.434	ILL.
0694311	5.434	ILL.
0694311	5.435	ILL.
0694311	5.500	ILL.
0694311	5.501	ILL.
0694311	5.502	ILL.
0694311	5.503	ILL.
0694311	5.504	ILL.
0694311	5.505	ILL.
0694311	5.506	ILL.
0694311	5.507	ILL.
0694311	5.600	ILL.
0694577	7.400	ILL.
0694577	7.401	ILL.
0694577	7.402	ILL.
0694577	7.406	ILL.
0694577	7.408	ILL.
0694577	7.500	2
0694577	7.501	2
0694577	7.502	2
0706631	8.11	28
0706713	8.11	17
0706713	8.12	19
0706713	8.14	12
0706713	8.15	21
0706730	8.11	4
0706828	8.14	9
0706828	8.15	16
0706830	8.11	12
0706830	8.12	13
0706830	8.12	13
0708467	4.25	9
0710007	5.210	(≠)
0710007	5.300	(≠)
0710007	5.301	11
0710007	5.400	ILL.
0710007	5.401	ILL.
0710007	5.402	ILL.
0710007	5.403	ILL.
0710007	5.404	ILL.
0710007	5.410	ILL.
0710007	5.412	11
0710007	5.414	10
0710007	5.415	ILL.
0710007	5.421	11
0710007	5.422	ILL.
0710007	5.500	10
0710007	5.501	ILL.
0710007	5.502	ILL.
0710007	5.503	9
0710007	5.505	ILL.
0710007	5.506	9
0710007	5.507	11
0710007	5.600	ILL.
0710010	5.210	(≠)
0710020	5.202	ILL.
0710020	5.210	(≠)
0710020	5.230	ILL.
0710021	5.202	ILL.
0710021	5.210	(≠)
0710021	5.230	ILL.
0710027	5.300	(≠)
0710027	5.301	11
0710027	5.302	11
0710027	5.303	ILL.
0710027	5.304	ILL.
0710027	5.400	ILL.
0710027	5.401	ILL.
0710027	5.402	ILL.
0710027	5.403	13
0710027	5.404	11
0710027	5.410	ILL.
0710027	5.411	ILL.
0710027	5.412	12
0710027	5.413	12
0710027	5.414	12
0710027	5.415	12
0710027	5.420	ILL.
0710027	5.421	14
0710027	5.422	17
0710027	5.500	12
0710027	5.501	13
0710027	5.502	ILL.
0710027	5.503	12
0710027	5.504	ILL.
0710027	5.505	ILL.
0710027	5.507	8
0710027	5.600	8
0710052	5.202	ILL.
0710059	8.10	≠10
0710077	5.413	10
0710112	6.35	(13)
0710112	6.35	(14)
0710112	6.80	10
0710112	6.82	12
0710112	6.85	18
0710112	7.550	5
0710115	5.410	2
0710115	5.412	2
0710115	5.413	2
0710115	5.414	2
0710121	5.250	23
0710167	2.40	1
0710167	2.40	1
0710173	7.30	9
0710181	8.11	≠32
0710184	5.202	ILL.
0710184	5.210	(≠)
0710189	5.100	≠11
0710199	6.71	11
0710202	1.50	≠13
0710202	1.50	≠13
0710205	1.50	≠13
0710217	5.403	2
0710217	5.404	2
0710217	5.413	2
0710217	5.414	2
0710217	5.500	2
0710217	5.501	2
0710217	5.507	2
0710226	5.301	11
0710229	5.410	ILL.
0710230	5.401	12
0710230	5.502	ILL.
0710231	5.302	11
0710231	5.303	ILL.
0710231	5.304	ILL.
0710231	5.502	ILL.
0710242	5.400	ILL.
0710242	5.401	ILL.
0710242	5.402	ILL.
0710242	5.403	8
0710242	5.404	ILL.
0710242	5.412	8
0710242	5.413	8
0710242	5.414	8
0710242	5.415	8
0710242	5.421	8
0710242	5.422	8
0710242	5.431	ILL.
0710242	5.500	8
0710242	5.501	8
0710242	5.503	8
0710242	5.504	ILL.
0710242	5.505	ILL.
0710242	5.507	8
0710242	5.600	8
0710249	5.412	1
0710249	5.422	1

FINIS-NO.	SECT-FIG	FIG.-NO./AF
0710254	7.402	1
0710254	7.403	1
0710254	7.409	1
0710255	7.401	1
0710255	7.406	1
0710255	7.407	1
0710255	7.408	1
0710256	7.500	1
0710268	7.501	1
0710281	5.504	ILL.
0710281	5.505	ILL.
0710281	5.506	ILL.
0710281	5.507	ILL.
0710281	5.600	ILL.
0710282	5.400	ILL.
0710282	5.401	ILL.
0710282	5.402	ILL.
0710282	5.403	ILL.
0710282	5.404	ILL.
0710282	5.412	ILL.
0710282	5.413	ILL.
0710282	5.414	ILL.
0710282	5.415	ILL.
0710282	5.421	ILL.
0710282	5.422	ILL.
0710282	5.430	ILL.
0710282	5.431	ILL.
0710282	5.435	ILL.
0710282	5.500	ILL.
0710282	5.501	ILL.
0710282	5.502	ILL.
0710282	5.503	ILL.
0710282	5.504	ILL.
0710282	5.505	ILL.
0710282	5.506	ILL.
0710282	5.507	ILL.
0710282	5.600	ILL.
0710286	5.300	(≠)
0710286	5.301	11
0710286	5.302	11
0710286	5.303	ILL.
0710286	5.304	ILL.
0710286	5.400	ILL.
0710286	5.401	ILL.
0710286	5.402	ILL.
0710286	5.403	ILL.
0710286	5.404	ILL.
0710286	5.411	ILL.
0710286	5.412	ILL.
0710286	5.413	ILL.
0710286	5.414	ILL.
0710286	5.415	ILL.
0710286	5.420	ILL.
0710286	5.421	ILL.
0710286	5.422	ILL.
0710286	5.430	ILL.
0710286	5.431	ILL.
0710286	5.432	ILL.
0710286	5.433	ILL.
0710286	5.434	ILL.
0710286	5.435	ILL.
0710286	5.500	ILL.
0710286	5.501	ILL.
0710286	5.502	ILL.
0710286	5.503	ILL.
0710286	5.504	ILL.
0710286	5.505	ILL.
0710286	5.506	ILL.
0710286	5.507	ILL.
0710286	5.600	ILL.
0710286	5.300	(≠)
0710286	5.301	11
0710286	5.302	11
0710286	5.303	ILL.
0710286	5.304	ILL.
0710286	5.400	ILL.
0710286	5.401	ILL.
0710286	5.402	ILL.
0710286	5.403	ILL.
0710286	5.404	ILL.
0710286	5.411	ILL.
0710286	5.412	ILL.
0710286	5.413	ILL.
0710286	5.414	ILL.
0710286	5.415	ILL.
0710286	5.420	ILL.
0710286	5.421	ILL.
0710286	5.422	ILL.
0710286	5.430	ILL.
0710286	5.431	ILL.
0710286	5.432	ILL.
0710286	5.433	ILL.
0710286	5.434	ILL.
0710286	5.435	ILL.
0710286	5.500	ILL.
0710286	5.501	ILL.
0710286	5.502	ILL.
0710286	5.503	ILL.
0710286	5.504	ILL.
0710286	5.505	ILL.
0710286	5.506	ILL.

FINIS-NO.	SECT-FIG	FIG.-NO./AF
0710286	5.507	ILL.
0710286	5.600	ILL.
0710295	5.250	24
0710297	5.250	24
0710304	5.412	11
0710304	5.413	10
0710304	5.414	10
0710304	5.421	11
0710304	5.431	ILL.
0710304	5.500	10
0710304	5.503	9
0710304	5.504	ILL.
0710304	5.507	11
0710307	5.120	1
0710308	4.25	≠5
0710310	5.120	1
0710316	5.202	ILL.
0710316	5.210	(≠)
0710316	5.230	ILL.
0710342	5.403	14
0710342	5.412	13
0710342	5.413	13
0710342	5.414	13
0710342	5.415	13
0710342	5.422	18
0710342	5.500	13
0710342	5.505	12
0710342	5.507	14
0710352	5.120	1
0710363	5.300	(≠)
0710363	5.301	11
0710363	5.302	11
0710363	5.303	ILL.
0710363	5.304	ILL.
0710363	5.400	ILL.
0710363	5.401	ILL.
0710363	5.402	ILL.
0710363	5.403	ILL.
0710363	5.404	ILL.
0710363	5.411	ILL.
0710363	5.414	ILL.
0710363	5.420	ILL.
0710363	5.421	ILL.
0710363	5.422	ILL.
0710363	5.430	ILL.
0710363	5.431	ILL.
0710363	5.435	ILL.
0710363	5.500	ILL.
0710363	5.501	ILL.
0710363	5.502	ILL.
0710363	5.503	ILL.
0710363	5.504	ILL.
0710363	5.505	ILL.
0710363	5.506	ILL.
0710363	5.507	ILL.
0710363	5.600	ILL.
0710367	5.403	8
0710367	5.412	8
0710367	5.413	8
0710367	5.414	8
0710367	5.415	8
0710367	5.422	8
0710367	5.500	8
0710367	5.501	8
0710367	5.507	8
0710370	5.403	12
0710370	5.422	15
0710370	5.501	12

FINIS-NO.	SECT-FIG	FIG.-NO./AF
0710370	5.505	10
0710371	5.501	6
0710389	5.501	7
0710395	5.412	ILL.
0710395	5.415	ILL.
0710397	5.403	13
0710397	5.404	11
0710397	5.412	12
0710397	5.413	12
0710397	5.414	12
0710397	5.415	12
0710397	5.421	14
0710397	5.422	17
0710397	5.430	ILL.
0710397	5.431	ILL.
0710397	5.435	ILL.
0710397	5.500	12
0710397	5.501	13
0710397	5.503	12
0710397	5.505	11
0710397	5.506	11
0710397	5.507	13
0710401	5.300	(≠)
0710401	5.301	11
0710401	5.302	11
0710401	5.303	ILL.
0710401	5.304	ILL.
0710401	5.400	ILL.
0710401	5.401	ILL.
0710401	5.402	ILL.
0710401	5.403	ILL.
0710401	5.404	ILL.
0710401	5.411	ILL.
0710401	5.413	ILL.
0710401	5.414	ILL.
0710401	5.420	ILL.
0710401	5.421	ILL.
0710401	5.422	ILL.
0710401	5.430	ILL.
0710401	5.431	ILL.
0710401	5.435	ILL.
0710401	5.500	ILL.
0710401	5.501	ILL.
0710401	5.502	ILL.
0710401	5.503	ILL.
0710401	5.504	ILL.
0710401	5.505	ILL.
0710401	5.506	ILL.
0710401	5.507	ILL.
0710401	5.600	ILL.
0710402	5.304	ILL.
0710403	5.300	(≠)
0710403	5.301	11
0710403	5.302	11
0710403	5.303	ILL.
0710403	5.304	ILL.
0710403	5.400	ILL.
0710403	5.401	ILL.
0710403	5.402	ILL.
0710403	5.403	ILL.
0710403	5.404	ILL.
0710403	5.411	ILL.
0710403	5.413	ILL.
0710403	5.414	ILL.
0710403	5.420	ILL.
0710403	5.421	ILL.
0710403	5.422	ILL.
0710403	5.430	ILL.

FINIS-NO.	SECT-FIG	FIG.-NO./AF
0710403	5.431	ILL.
0710403	5.435	ILL.
0710403	5.500	ILL.
0710403	5.501	ILL.
0710403	5.502	ILL.
0710403	5.503	ILL.
0710403	5.504	ILL.
0710403	5.505	ILL.
0710403	5.506	ILL.
0710403	5.507	ILL.
0710403	5.600	ILL.
0710404	5.507	ILL.
0710405	5.302	2
0710412	5.202	(≠)
0710415	4.21	6
0710415	4.23	6
0710415	4.23	7
0710415	6.61	13
0710419	8.11	≠13
0710419	8.12	≠14
0710419	8.14	≠10
0710419	8.15	≠17
0712013	3.30	15
0712013	3.30	15
0712016	4.10	6
0712016	4.10	6
0712016	4.10	6
0712017	4.21	3
0712025	3.20	2
0712030	4.21	4
0712053	5.250	8
0712069	6.30	2
0712073	5.100	1
0712076	4.23	4
0712088	5.250	7
0712088	5.250	7
0712094	3.30	13
0712100	4.23	1
0712101	4.23	2
0712102	4.23	3
0712102	4.23	3
0712108	4.23	4
0712108	4.23	4
0712110	4.23	5
0712110	4.23	5
0712113	2.30	4
0712151	4.23	6
0712151	4.23	6
0712151	4.23	6
0800013	5.203	ILL.
0800013	5.222	ILL.
0800051	5.415	11
0800124	4.23	3
0800141	5.100	6
0800166	8.11	14
0800166	8.12	15
0800166	8.12	15
0800193	6.30	9
0800200	8.10	≠10
0800238	5.211	ILL.
0800256	5.501	14
0800261	5.500	7
0800432	5.100	1
0800433	5.100	2
0800448	1.21	13
0800498	2.41	3
0800574	4.11	7
0800595	7.40	(≠21)

FINIS-NO.	SECT-FIG	FIG.-NO./AF
0800595	7.40	(≠21)
0800597	7.40	(≠21)
0800597	7.40	(≠21)
0800598	7.40	(≠21)
0800598	7.40	(≠21)
0800598	7.40	(≠21)
0800598	7.40	(≠21)
0800604	4.12	6
0800608	4.12	10
0800615	4.12	5
0800615	4.12	5
0800615	4.12	5
0800621	5.300	(≠)
0800622	5.300	(≠)
0800622	5.301	11
0800622	5.302	11
0800622	5.303	ILL.
0800622	5.304	ILL.
0800626	5.300	(≠)
0800626	5.301	11
0800629	5.300	(≠)
0800633	5.300	(≠)
0800633	5.301	11
0800633	5.302	11
0800634	5.300	(≠)
0800634	5.301	11
0800634	5.302	11
0800634	5.303	ILL.
0800634	5.304	ILL.
0800637	5.300	(≠)
0800637	5.301	11
0800644	5.300	5
0800644	5.301	5
0800649	7.10	17
0800656	7.31	20
0800658	7.31	22
0800660	7.31	7
0800694	8.12	28
0800722	4.32	17
0800744	4.25	2
0800748	1.22	13
0800754	4.32	1
0800755	1.22	6
0800755	1.22	6
0800756	1.22	5
0800756	1.22	5
0800764	4.24	4
0800766	4.32	2
0800774	6.71	4
0800945	1.22	10
0800947	1.22	10
0800948	1.22	10
0801045	7.40	(≠21)
0801072	4.32	7
0801076	4.11	1
0801078	7.110	10
0801078	7.110	10
0801179	8.12	25
0801179	8.12	25
0801181	1.50	6
0801308	1.50	11
0801370	1.22	3
0801370	1.22	3
0801370	1.22	3
0801370	1.22	3
0801385	2.20	3

FINIS-NO.	SECT-FIG	FIG.-NO./AF
0801387	4.21	1
0801387	4.22	1
0801526	8.11	10
0801526	8.12	11
0801526	8.13	11
0801526	8.13	11
0801526	8.15	14
0801529	5.410	ILL.
0801530	5.410	ILL.
0801536	2.40	10
0801579	8.11	12
0801581	8.11	14
0801587	4.12	8
0801609	5.300	(≠)
0801609	5.400	≠7
0801609	5.403	(≠15)
0801609	5.413	(≠14)
0801610	5.300	(≠)
0801615	5.413	≠18
0801617	5.403	≠20
0801617	5.413	(≠19)
0801637	4.32	8
0801675	8.11	26
0801676	8.11	28
0801691	7.120	1
0801691	7.120	1
0801693	4.32	20
0801762	8.11	12
0801762	8.11	12
0801762	8.12	13
0801780	7.120	7
0801782	5.20	29
0801782	5.20	29
0801782	5.20	29
0801786	1.21	8A
0801786	1.21	(8)
0801786	1.22	8
0801786	1.22	8
0801823	5.40	ILL.
0801844	6.30	14
0801844	6.40	8
0801925	1.22	≠1
0801926	1.24	≠1/2
0801928	1.22	≠1
0801932	1.22	≠1
0801933	1.22	≠1
0801940	1.60	≠9
0801940	1.60	≠9
0801940	1.60	≠9
0849071	7.402	5
1402457	6.60	39
1405713	5.203	ILL.
1405713	5.211	ILL.
1405713	5.220	ILL.
1405713	5.222	ILL.
1405713	5.231	ILL.
1405713	5.234	ILL.
1405722	5.203	ILL.
1405722	5.211	ILL.
1405722	5.220	ILL.
1405722	5.222	ILL.
1405722	5.231	ILL.
1405722	5.233	ILL.
1405722	5.234	ILL.
1405723	5.203	ILL.
1405723	5.211	ILL.
1405723	5.220	ILL.
1405723	5.222	ILL.

FINIS–NO.	SECT–FIG	FIG.–NO./AF
1405723	5.231	ILL.
1405723	5.233	ILL.
1405723	5.234	ILL.
1405724	5.220	ILL.
1405724	5.231	ILL.
1405724	5.233	ILL.
1405724	5.234	ILL.
1405725	5.203	ILL.
1405725	5.211	ILL.
1405725	5.220	ILL.
1405725	5.222	ILL.
1405725	5.231	ILL.
1405725	5.233	ILL.
1405725	5.234	ILL.
1407861	5.211	1
1407862	5.203	ILL.
1407862	5.211	ILL.
1407862	5.220	ILL.
1407862	5.222	ILL.
1407862	5.231	ILL.
1407862	5.233	ILL.
1407862	5.234	ILL.
1409575	5.203	ILL.
1409575	5.211	ILL.
1409575	5.220	ILL.
1409575	5.222	ILL.
1409575	5.231	ILL.
1409575	5.233	ILL.
1409575	5.234	ILL.
1409890	4.21	7
1409890	4.22	10
1409890	4.23	8
1409890	5.80	31
1411010	5.211	1
1411010	5.220	1
1411010	5.222	1
1411010	5.222	1
1414682	8.12	26
1414682	8.12	26
1414685	8.22	2
1414685	8.24	2
1414685	8.26	8
1414760	8.12	15
1414784	5.500	ILL.
1414784	5.501	ILL.
1414784	5.502	ILL.
1414784	5.504	ILL.
1414784	5.505	ILL.
1414784	5.507	ILL.
1414786	5.413	6
1414787	5.413	6
1414808	5.300	10
1414808	5.301	9
1414808	5.302	9
1414808	5.502	7
1414808	5.505	8
1414808	5.507	9
1414826	5.40	ILL.
1414828	5.40	ILL.
1414898	8.11	14
1414898	8.12	15
1414929	8.22	4
1414929	8.24	4
1415248	5.231	ILL.
1415248	5.233	ILL.
1415248	5.234	ILL.
1415250	5.233	ILL.
1415250	5.234	ILL.
1415251	5.233	ILL.
1415251	5.234	ILL.
1415621	5.203	ILL.
1415621	5.211	ILL.
1415621	5.220	ILL.
1415621	5.222	ILL.
1415621	5.231	ILL.
1415621	5.233	ILL.
1415621	5.234	ILL.
1418889	8.15	6
1420571	5.132	18
1421104	5.233	ILL.
1421104	5.234	ILL.
1425758	4.24	3
1427043	5.203	ILL.
1427043	5.211	ILL.
1427043	5.220	ILL.
1427043	5.222	ILL.
1427043	5.231	ILL.
1427043	5.233	ILL.
1427043	5.234	ILL.
1428809	7.62	14
1428947	5.203	ILL.
1428947	5.211	ILL.
1428947	5.220	ILL.
1428947	5.222	ILL.
1428947	5.231	ILL.
1428947	5.233	ILL.
1428947	5.234	ILL.
1429196	7.404	ILL.
1430721	5.233	ILL.
1430721	5.234	ILL.
1432161	1.22	8
1432161	1.22	8
1432170	5.80	27
1432346	8.23	3
1432346	8.25	4
1432700	5.222	1
1433246	5.460	2
1433469	5.203	ILL.
1433469	5.203	ILL.
1433469	5.211	ILL.
1433469	5.211	ILL.
1433469	5.220	ILL.
1433469	5.220	ILL.
1433469	5.222	ILL.
1433469	5.222	ILL.
1433469	5.231	ILL.
1433469	5.231	ILL.
1433469	5.233	ILL.
1433469	5.233	ILL.
1433469	5.234	ILL.
1434712	8.13	17
1434712	8.15	15
1435005	5.203	ILL.
1435005	5.211	ILL.
1435005	5.220	ILL.
1435005	5.222	ILL.
1435005	5.231	2
1435005	5.231	2
1435005	5.231	2
1435031)	2.30	8
1436267	5.105	8
1436267	5.250	3
1436267	7.100	9
1436267	7.100	13
1436267	7.110	9
1436267	7.110	13
1436267	7.110	17
1436267	7.120	6
1436267	7.120	12
1436267	7.250	12
1436267	7.250	19
1436267	7.251	12
1436267	7.251	16
1436267	7.252	9
1436267	7.30	5
1436267	7.32	18
1436268	7.251	4
1438371	6.71	16
1438375	6.21	13
1438375	6.22	9
1438375	6.30	10
1438375	6.32	7
1438375	6.32	7
1438375	6.40	5
1438377	6.31	4
1438377	6.32	8
1438377	6.32	8
1438377	6.40	7
1438377	6.41	4
1438377	6.41	4
1438637	1.60	12
1438639	6.71	4
1438639	6.71	4
1438728	4.24	1
1438986	8.13	19
1438992	8.15	27
1439011	6.51	2
1443579	5.203	ILL.
1443579	5.211	ILL.
1443579	5.220	ILL.
1443579	5.222	ILL.
1443579	5.231	ILL.
1443579	5.233	ILL.
1443579	5.234	ILL.
1443583	5.203	ILL.
1443583	5.211	ILL.
1443583	5.220	ILL.
1443583	5.222	ILL.
1443583	5.231	ILL.
1444043	7.405	2
1444685	2.20	6
1444685	4.32	6
1444685	4.33	7A
1444685	5.80	7
1444685	6.34	14
1444685	6.60	15
1444685	6.70	7
1444685	7.110	15
1444685	7.250	7
1444685	7.250	10
1444685	7.251	7
1444685	7.251	10
1444685	7.252	7
1444898	7.21	5
1444899	7.21	5
1444900	7.21	9
1444901	7.21	9
1445088	7.21	≠4
1445089	7.21	2
1445090	7.21	≠8
1445091	7.21	7
1445092	7.21	16
1445093	7.21	16
1436267	7.110	13
1436267	7.110	17
1436267	7.120	6
1436267	7.120	12
1436267	7.250	12
1436267	7.250	19
1436267	7.251	12
1436267	7.251	16
1436267	7.252	9
1436267	7.30	5
1436267	7.32	18
1436268	7.251	4
1438371	6.71	16
1438375	6.21	13
1438375	6.22	9
1438375	6.30	10
1438375	6.32	7
1438375	6.32	7
1438375	6.40	5
1438377	6.31	4
1438377	6.32	8
1438377	6.32	8
1438377	6.40	7
1438377	6.41	4
1438377	6.41	4
1438637	1.60	12
1438639	6.71	4
1438639	6.71	4
1438728	4.24	1
1438986	8.13	19
1438992	8.15	27
1439011	6.51	2
1443579	5.203	ILL.
1443579	5.211	ILL.
1443579	5.220	ILL.
1443579	5.222	ILL.
1443579	5.231	ILL.
1443579	5.233	ILL.
1443579	5.234	ILL.
1443583	5.203	ILL.
1443583	5.211	ILL.
1443583	5.220	ILL.
1443583	5.222	ILL.
1443583	5.231	ILL.
1444043	7.405	2
1444685	2.20	6
1444685	4.32	6
1444685	4.33	7A
1444685	5.80	7
1444685	6.34	14
1444685	6.60	15
1444685	6.70	7
1444685	7.110	15
1444685	7.250	7
1444685	7.250	10
1444685	7.251	7
1444685	7.251	10
1444685	7.252	7
1444898	7.21	5
1444899	7.21	5
1444900	7.21	9
1444901	7.21	9
1445088	7.21	≠4
1445089	7.21	2
1445090	7.21	≠8
1445091	7.21	7
1445092	7.21	16
1445093	7.21	16
1450293	5.110	28
1450430	5.231	4
1450690	5.110	11
1450690	6.33	(3A)
1450893	7.21	15
1451094	4.32	4
1451250	4.33	10
1451250	7.250	16
1451250	7.250	2A
1451250	7.251	2A
1451250	8.12	2
1451250	8.13	8
1451386	1.10	2
1451676	7.403	2
1451676	7.409	2
1451781	5.112	6A
1451782	4.30	5
1451782	4.32	6
1451836	4.12	4
1451836)	4.33	1
1451836)	4.33	1
1451837)	4.33	1
1451837)	4.33	1
1451861	5.120	6
1451871	3.20	9
1451980)	2.30	8
1452100	3.30	2
1452224)	4.33	7
1454117	3.20	10
1454118	1.20	9
1454118	1.40	13
1454148	4.24	2
1454209	8.12	29
1454209	8.12	29
1454210	8.12	15
1454212	8.12	20
1454213	8.11	18
1454213	8.14	13
1454213	8.15	22
1454264	1.40	(14)
1454264	3.30	17
1454359	3.30	15
1454359	3.30	15
1455404	7.405	6
1456500	7.250	8
1456500	7.251	8
1456500	7.252	4
1458057	5.460	18
1458945	7.404	3
1458945	7.405	3
1459339	5.203	ILL.
1459339	5.211	ILL.
1459339	5.220	ILL.
1459339	5.222	ILL.
1459339	5.231	ILL.
1459507	7.120	8
1459510	4.12	(11A)
1459510	5.110	14
1459510	5.130	18
1459510	5.80	4
1459510	5.80	10
1459510	6.60	13
1459592	1.40	16
1460931	5.203	ILL.
1460931	5.211	ILL.
1460931	5.220	ILL.
1460931	5.222	ILL.
1460931	5.231	ILL.
1460931	5.233	ILL.
1460931	5.234	ILL.
1461203	2.41	6
1461203	2.41	6
1461203	3.10	2
1461203	5.112	9
1461203	5.80	15A
1461203	7.250	20
1462196	7.404	1
1462196	7.405	1
1462713	5.220	1
1462713	5.220	1
1464174	2.41	13
1464174	4.40	12
1464174	5.130	18
1464174	6.21	10
1464174	6.23	7
1464174	6.30	8
1464174	6.30	8
1464174	6.32	5
1464174	6.40	4
1464174	6.50	9
1464174	6.51	7
1464174	7.60	3
1464474	6.22	8
1464653	6.60	16
1464957	5.130	(24A)
1465377	7.120	9
1465378	7.250	22
1465378	7.250	10A
1465378	7.251	19
1465378	7.252	6
1465378	7.252	13
1465503	8.13	10
1465774	4.32	4
1465774	4.33	(3A)
1465774	7.251	8A
1466718	7.404	2
1466718	7.405	2
1467692	7.21	≠13
1467846	5.140	18
1467988)	7.31	3
1467988	7.32	3
1468086	7.100	5
1468086	7.110	5
1468086	7.250	2
1468086	7.251	2
1468209	2.41	12
1468209	4.23	11
1468209	5.80	20
1468209	5.80	22
1468209	6.21	9
1468209	6.22	7
1468209	6.23	6
1468209	6.30	7
1468209	6.32	4
1468209	6.40	3
1468209	6.50	8
1468209	6.51	6
1468209	7.10	24
1468209	8.15	8
1468427	7.21	12
1468427	7.21	12
1470404	6.60	14
1470574	7.21	15
1470589	5.250	26
1470900	8.13	22
1470985	8.15	13
1471000	6.60	18
1471160	6.82	16
1471160	7.100	6
1471160	7.110	6
1471160	7.30	2
1471337	2.10	12
1471337	4.23	10
1471337	4.40	13
1471337	6.21	8
1471337	6.22	6
1471337	6.23	5
1471337	6.30	6
1471337	6.32	3
1471337	6.40	2
1471337	6.50	7
1471337	6.51	5
1471558	7.63	4
1472061	3.20	7
1472061	4.12	2
1472061	4.33	6
1472061	5.132	16
1472061	5.80	19
1472061	6.60	19
1472102	4.12	11
1472102	7.100	11
1472102	7.110	11
1472102	7.250	15
1472102	7.251	14
1472287	8.12	10
1472287	8.13	4
1472379	8.22	3
1472515	5.403	9
1472515	5.404	8
1472515	5.422	11
1472515	5.501	9
1472516	5.403	4
1472516	5.404	4
1472516	5.412	4
1472516	5.413	4
1472516	5.414	4
1472516	5.415	4
1472516	5.421	4
1472516	5.422	4
1472516	5.431	4
1472516	5.435	4
1472516	5.500	4
1472516	5.501	4
1472516	5.503	4
1472516	5.505	4
1472516	5.506	4
1472516	5.507	4
1472517	5.403	ILL.
1472517	5.404	ILL.
1472517	5.412	14
1472517	5.422	ILL.
1472517	5.430	ILL.
1472517	5.435	ILL.
1472548	5.300	9
1472549	5.501	7
1472559	5.202	ILL.
1472559	5.210	(≠)

FINIS-NO.	SECT-FIG	FIG.-NO./AF
1472559	5.230	ILL.
1472559	5.300	(≠)
1472559	5.301	11
1472559	5.302	11
1472559	5.303	ILL.
1472559	5.304	ILL.
1472559	5.400	ILL.
1472559	5.401	ILL.
1472559	5.402	ILL.
1472559	5.403	ILL.
1472559	5.404	ILL.
1472559	5.410	ILL.
1472559	5.411	ILL.
1472559	5.412	ILL.
1472559	5.413	ILL.
1472559	5.414	ILL.
1472559	5.415	ILL.
1472559	5.420	ILL.
1472559	5.421	ILL.
1472559	5.422	ILL.
1472559	5.430	ILL.
1472559	5.431	ILL.
1472559	5.435	ILL.
1472559	5.500	ILL.
1472559	5.501	ILL.
1472559	5.502	ILL.
1472559	5.503	ILL.
1472559	5.504	ILL.
1472559	5.505	ILL.
1472559	5.506	ILL.
1472559	5.507	ILL.
1472559	5.600	ILL.
1472561	5.421	3
1472561	5.422	3
1472561	5.430	1
1472561	5.431	3
1472561	5.503	3
1472561	5.506	3
1472561	5.507	3
1472561	5.600	3
1472562	5.202	1
1472562	5.210	1
1472562	5.230	1
1472562	5.404	1
1472562	5.410	1
1472562	5.411	1
1472562	5.421	1
1472562	5.431	1
1472562	5.432	1
1472562	5.433	1
1472562	5.434	1
1472562	5.503	1
1472562	5.506	1
1472562	5.507	1
1472564	5.300	(≠)
1472564	5.301	11
1472564	5.400	ILL.
1472564	5.401	9
1472564	5.403	9
1472564	5.501	9
1472565	5.403	12
1472565	5.404	10
1472567	5.403	4
1472567	5.412	4
1472567	5.413	4
1472567	5.414	4
1472567	5.415	4
1472567	5.421	4
1472567	5.422	4
1472567	5.430	4
1472567	5.500	4
1472567	5.501	4
1472567	5.502	4
1472567	5.503	4
1472567	5.504	4
1472567	5.505	4
1472567	5.506	4
1472567	5.507	4
1472567	5.600	4
1472568	5.300	6
1472568	5.301	6
1472568	5.302	6
1472568	5.303	ILL.
1472568	5.304	ILL.
1472569	5.300	6
1472574	5.404	8
1472574	5.502	6
1472574	5.505	6
1472579	5.401	6
1472580	5.412	6
1472580	5.413	6
1472580	5.431	6
1472580	5.507	6
1472596	5.301	6
1472632	4.32	1
1473038	5.111	14
1473187	8.12	6
1473187	8.13	5
1473188	3.30	27
1473188	7.64	6
1473188	8.11	9
1473188	8.12	2
1473188	8.15	7
1473188	8.20	6
1473188	8.22	6
1473188	8.24	5
1473188	8.26	11
1473323)	7.60	1
1473346	4.33	6
1473556	7.120	4
1473557	5.112	13
1474061	5.80	34
1474541	8.12	11
1474541	8.13	11
1474550	1.20	24
1474666	5.20	29
1474710	5.140	17
1475197	8.12	15
1475197	8.13	14
1475213	6.40	1
1475214	6.40	6
1475214	6.41	6
1475214	6.41	6
1475347	5.80	28A
1475466	2.10	12
1475466	2.41	11
1475466	3.20	7
1475466	4.33	6
1475466	5.140	28
1475466	8.11	24
1475683	4.40	10
1475683	7.60	2
1476379	2.40	9
1476678	4.12	13
1476781	8.11	≠13
1476947	5.40	ILL.
1476951	5.40	ILL.
1476952	5.40	ILL.
1476955	5.40	ILL.
1476960	5.40	ILL.
1476961	5.40	ILL.
1476962	5.40	ILL.
1477213	7.21	17
1477214	7.21	18
1477214	7.21	18
1477493	7.20	5
1477495	7.20	8
1477496	7.20	8
1477498	7.20	2
1477500	7.20	7
1477502	7.20	15
1477503	7.20	18
1477504	7.20	10
1477505	7.20	10
1477505	7.20	10
1477506	7.20	9
1477507	7.20	9
1477508	7.20	9
1477508	7.20	9
1477509	7.20	9
1477511	7.20	≠12
1477512	7.20	≠13
1477513	7.20	≠4
1477514	7.11	9
1477514	7.12	9
1477514	7.20	6
1477515	7.20	≠17
1477516	7.20	(≠13A
1477517	7.20	14
1477518	7.20	14
1477625	8.21	10
1477625	8.23	9
1477625	8.25	18
1477631	7.60	11
1477932	7.250	13
1477934	4.30	13
1477934	4.30	13
1478386	5.20	29
1478388	5.20	29
1478389	5.20	29
1478596	6.60	15
1478596	6.85	(22A)
1478677	2.41	7
1478687	5.20	29
1478688	5.20	29
1478951	7.250	5
1478951	7.251	5
1478987	5.233	ILL.
1478987	5.234	ILL.
1479294	6.22	5
1479294	6.30	3
1479294	6.30	3
1479294	6.30	3
1480618	8.25	7
1480622	8.23	2
1480622	8.25	2
1480626	8.25	1
1480637	8.22	3
1480637	8.24	3
1480662	6.22	17
1480662	6.30	16
1480662	6.35	8
1480662	6.40	10
1481202	8.13	24
1481417	7.64	7
1481497	5.20	29
1481497	5.20	29
1482012	7.403	6
1482613	7.250	13
1482919	8.23	2
1482919	8.25	2
1482920	8.23	2
1482941	7.40	(≠21)
1482941	7.40	(≠21)
1482941	7.40	(≠21)
1483021	6.82	10
1483021	6.82	10
1483546	8.15	31
1483546	8.15	31
1483657	8.21	2
1483657	8.21	2
1483710	5.503	ILL.
1483710	5.504	ILL.
1483710	5.505	ILL.
1483710	5.506	ILL.
1483710	5.507	ILL.
1483710	5.600	ILL.
1483902	5.401	7
1483902	5.431	7
1483902	5.507	7
1483908	5.507	7
1484284	4.32	11
1484295	6.82	15
1484295	7.31	2
1484295	7.32	2
1484305	5.203	ILL.
1484305	5.211	ILL.
1484305	5.220	ILL.
1484305	5.222	ILL.
1484305	5.231	ILL.
1484305	5.233	ILL.
1484305	5.234	ILL.
1484835	5.80	25
1485515	7.20	5
1485516	7.20	5
1485599	5.211	1
1485599	5.220	1
1485599	5.231	1
1485599	5.233	1
1485599	5.234	1
1485604	5.220	1
1485604	5.231	1
1485795	5.203	ILL.
1485795	5.222	ILL.
1485804	5.211	ILL.
1485805	5.231	ILL.
1485806	5.203	ILL.
1485806	5.220	ILL.
1485978	7.32	8
1486092	5.233	ILL.
1486093	5.211	1
1486093	5.220	1
1486093	5.231	1
1486094	5.231	1
1486094	5.233	1
1486094	5.233	1
1486094	5.234	1
1486094	5.234	1
1486684	5.130	16
1486684	5.250	27
1486684	7.10	3
1487178	4.32	3
1487212	7.31	8
1487212	7.31	8
1487214	7.31	16
1487214	7.31	16
1487217	7.31	18
1487217	7.31	18
1487217	7.31	18
1487218	7.30	14
1487218	7.31	13
1487218	7.31	13
1487219	7.30	13
1487219	7.31	11
1487221	7.31	17
1487221	7.31	17
1487226	7.31	13
1487226	7.31	13
1487227	7.31	7
1487227	7.31	7
1487227	7.31	7
1487229	7.31	17
1487229	7.31	17
1487229	7.31	17
1487230	7.31	≠19
1487230	7.31	≠19
1487233	7.30	15
1487233	7.31	14
1487234	7.31	≠12
1487234	7.31	≠12
1487236	7.30	18
1487236	7.31	21
1487240	7.31	11
1487240	7.31	11
1487244	7.30	11
1487244	7.31	9
1487244	7.31	9
1487245	7.31	10
1487246	7.31	≠6
1487246	7.31	≠6
1487246	7.31	≠6
1487247	7.31	15
1487247	7.31	15
1487366	7.32	(≠20)
1487425	7.32	4
1487427	7.32	8
1487428	7.32	≠5
1487442	7.32	10
1487444	7.32	≠11
1487446	7.32	16
1487447	7.32	16
1487474	6.80	16
1487517	5.110	27
1488095	1.60	14
1488479	5.130	15
1488749	5.211	ILL.
1488793	4.32	2
1488793	4.32	2
1488793	4.32	2
1488793	4.32	2
1488793	4.32	2
1488793	4.32	2
1489492	4.33	3
1489565	5.203	1
1489565	5.220	1
1489565	5.220	1
1489654	5.222	ILL.
1489655	5.231	3
1490001	6.60	14
1490001	6.85	20
1490004	7.31	26
1490140	7.503	5
1490140	7.550	(10)
1490343	5.220	1
1490344	5.220	1
1490344	5.231	1
1490567	4.33	6
1490567	6.34	(14B)
1490567	7.250	5A
1490602	7.404	ILL.
1490671	7.501	10
1490671	7.501	10
1490678	7.501	11
1491210	1.30	3
1491211	1.30	3
1491212	1.30	3
1491213	1.30	3
1492181	8.12	9
1492181	8.13	3
1492181	8.15	10
1492706	8.12	25
1492706	8.12	25
1492706	8.13	19
1492706	8.13	19
1492706	8.13	19
1492968	6.51	3
1493668	5.460	11
1493695	5.460	16
1493987	7.110	7
1494083	6.60	27
1494131	5.233	1
1494131	5.234	1
1494240	4.32	3
1494338	7.30	13
1494338	7.31	11
1494338	7.31	11
1494339	7.30	18
1494339	7.31	21
1494339	7.31	21
1494339	7.31	21
1494340	7.31	≠19
1494340	7.31	≠19
1494340	7.31	≠19
1494341	7.30	12
1494341	7.31	10
1494341	7.31	10
1494342	7.31	≠12
1494342	7.31	≠12
1494342	7.31	≠12
1494342	7.31	≠12
1494344	7.30	10
1494344	7.31	8
1494346	7.30	11
1494346	7.31	9
1494346	7.31	9
1494346	7.31	9
1494440	1.21	14
1494440	1.21	14
1494501	5.81	9
1494813	5.81	10
1494813	6.60	12
1495543	5.460	8
1495603	5.30	31
1495604	5.40	ILL.
1495611	5.40	ILL.
1496376	5.81	10

FINIS–NO.	SECT–FIG	FIG.–NO./AF
1497184	7.250	1
1497288	8.15	32
1498071	5.302	11
1498078	5.300	(≠)
1498078	5.301	11
1498078	5.302	11
1498078	5.303	ILL.
1498078	5.304	ILL.
1498078	5.400	ILL.
1498078	5.401	8
1498078	5.401	8
1498078	5.402	ILL.
1498078	5.403	ILL.
1498078	5.404	ILL.
1498078	5.411	ILL.
1498078	5.413	ILL.
1498078	5.414	ILL.
1498078	5.420	ILL.
1498078	5.421	ILL.
1498078	5.422	9
1498078	5.430	ILL.
1498078	5.431	ILL.
1498078	5.435	ILL.
1498078	5.500	ILL.
1498078	5.501	ILL.
1498078	5.502	ILL.
1498078	5.503	ILL.
1498078	5.504	ILL.
1498078	5.505	ILL.
1498078	5.506	ILL.
1498078	5.600	ILL.
1498079	5.401	13
1498079	5.421	15
1498079	5.503	13
1498079	5.506	12
1498080	5.302	11
1498080	5.303	ILL.
1498080	5.402	ILL.
1498080	5.421	15
1498080	5.422	18
1498080	5.430	ILL.
1498080	5.435	ILL.
1498080	5.503	13
1498080	5.504	ILL.
1498080	5.506	12
1498080	5.600	ILL.
1498082	5.302	11
1498082	5.303	ILL.
1498082	5.304	ILL.
1498082	5.401	ILL.
1498082	5.402	ILL.
1498082	5.421	9
1498082	5.422	10
1498082	5.430	ILL.
1498082	5.503	ILL.
1498082	5.504	ILL.
1498082	5.506	ILL.
1498082	5.600	ILL.
1498083	5.302	11
1498085	5.401	9
1498085	5.421	10
1498085	5.506	8
1498086	5.421	11
1498086	5.430	ILL.
1498086	5.503	9
1498086	5.506	9
1498087	5.302	11
1498087	5.435	ILL.
1498087	5.506	9
1498088	5.401	4
1498088	5.402	4
1498088	5.421	4
1498088	5.503	4
1498089	5.302	11
1498089	5.303	ILL.
1498089	5.304	ILL.
1498089	5.401	12
1498089	5.402	ILL.
1498089	5.421	13
1498089	5.422	16
1498089	5.430	ILL.
1498089	5.503	11
1498089	5.504	ILL.
1498089	5.506	10
1498089	5.600	ILL.
1498091	5.422	15
1498091	5.430	ILL.
1498091	5.506	ILL.
1498091	5.600	ILL.
1498093	5.421	7
1498093	5.503	7
1498095	5.421	7
1498095	5.503	7
1498095	5.504	ILL.
1498100	5.600	7
1498102	5.421	8
1498102	5.422	8
1498102	5.430	ILL.
1498102	5.435	ILL.
1498102	5.503	8
1498102	5.506	ILL.
1498102	5.600	8
1498103	5.203	ILL.
1498103	5.220	ILL.
1498103	5.222	ILL.
1498103	5.231	3
1498778	6.60	15
1499765	4.32	1
1499786	4.32	1
1499786	4.32	1
1499920	5.220	1
1501723	6.82	4
1502169	5.401	ILL.
1502169	5.402	ILL.
1502169	5.421	ILL.
1502169	5.422	ILL.
1502169	5.430	ILL.
1502169	5.435	ILL.
1502169	5.503	ILL.
1502169	5.506	ILL.
1502169	5.600	ILL.
1502170	5.401	ILL.
1502170	5.402	ILL.
1502170	5.421	ILL.
1502170	5.422	ILL.
1502170	5.430	ILL.
1502170	5.435	ILL.
1502170	5.503	ILL.
1502170	5.506	ILL.
1502170	5.600	ILL.
1502282	5.250	22
1502878	6.41	1
1502878	6.41	1
1502911	5.250	10
1502966	5.233	1
1502966	5.233	1
1502966	5.234	1
1502996	4.33	7A
1503032	5.30	31
1503032	5.30	31
1503048	5.430	2
1503049	5.400	ILL.
1503049	5.401	ILL.
1503049	5.412	14
1503049	5.413	ILL.
1503049	5.414	ILL.
1503049	5.421	ILL.
1503049	5.431	ILL.
1503049	5.500	ILL.
1503049	5.501	ILL.
1503049	5.502	ILL.
1503049	5.503	ILL.
1503049	5.504	ILL.
1503049	5.505	ILL.
1503049	5.506	ILL.
1503049	5.507	ILL.
1503049	5.600	ILL.
1503087	6.60	14
1503089	2.20	11
1503089	2.30	20
1503089	4.12	(12)
1503089	5.250	18
1503089	6.82	(1A)
1503089	6.82	(1A)
1503316	6.71	4
1503321	4.10	7
1503321	4.11	4
1503587	8.12	31
1503587	8.12	31
1503879	5.132	17
1503882	5.130	12
1503882	5.131	10
1503882	5.132	20
1504133	1.60	≠8
1504334	7.60	1
1504822	5.130	17
1504822	7.60	2
1504855	4.24	2
1505076	7.20	16
1505155	7.60	1
1505205	5.432	ILL.
1505205	5.433	ILL.
1505205	5.434	ILL.
1505276	7.31	25
1505297	9.00	2
1505544	8.13	4
1505633	5.20	29
1505874)	6.71	3
1505930	1.12	2
1505949	1.12	2
1505950	1.12	2
1505951	1.12	2
1505952	1.10	2
1505953	1.10	2
1506025	8.13	24
1506059	6.60	25
1506060	4.40	9
1506224	8.15	18
1506228	2.20	2A
1506228	2.20	2A
1506228	2.20	2A
1506229	2.20	2
1506229	2.20	2
1506407	7.60	16
1506408	7.60	16
1506413	7.60	16
1506415	7.60	16
1506417	7.60	16
1506486	3.10	12
1506514	8.25	17
1506724	1.60	19
1506725	1.60	19
1506979	7.251	1
1506980	7.251	13
1506980	7.251	13
1507010	7.20	(2A)
1507011	7.12	2
1507011	7.20	(2A)
1507012	7.20	2
1507155	7.31	11
1507527	7.60	16
1507530	7.60	16
1507890	4.32	1
1507890	4.32	1
1507890	4.32	1
1507890	4.32	1
1508210	5.211	1
1508210	5.231	1
1508237	3.20	5
1508674	5.20	29
1508675	5.20	29
1508675	5.20	29
1509340	4.24	(8B)
1509539	7.20	5
1509540	7.20	8
1509542	7.21	≠6
1509658	5.120	10
1509658	6.80	12
1509777	4.23	7A
1509829	4.32	1
1509829	4.32	1
1509953)	4.10	14
1510187	4.30	7
1510393	3.10	6
1510638	2.30	1
1510820	1.50	11
1510820	1.50	11
1510853	5.40	ILL.
1510854	5.40	ILL.
1510857	5.40	ILL.
1510858	5.40	ILL.
1510859	5.40	ILL.
1510861	5.30	31
1510861	5.30	31
1510887	6.71	11
1511264)	1.20	8
1511799	5.211	ILL.
1511799	5.220	ILL.
1511799	5.222	ILL.
1511799	5.231	2
1511799	5.231	2
1511861	7.250	4
1511861	7.250	18
1512144	6.82	7
1512144	6.82	7
1512385	5.233	ILL.
1512385	5.234	ILL.
1512600	5.203	ILL.
1512600	5.211	ILL.
1512600	5.220	ILL.
1512600	5.222	ILL.
1512609	5.231	ILL.
1512600	5.233	ILL.
1512600	5.234	ILL.
1512807	5.222	ILL.
1512812	5.222	ILL.
1512814	6.32	1
1513022	6.32	6
1513028	5.302	11
1513316	6.33	9
1513316	6.33	9
1513317	6.33	8
1513317	6.33	8
1513317	6.34	11
1513330	5.231	ILL.
1513331	5.211	ILL.
1513334	5.231	ILL.
1513335	5.231	ILL.
1513339	5.203	ILL.
1513339	5.220	ILL.
1513397	6.22	15
1513397	6.31	7
1513398	6.22	16
1513398	6.31	8
1513398	6.33	10
1513398	6.33	10
1513398	6.41	8
1513398	6.41	8
1513399	6.41	7
1513399	6.41	7
1514066	7.20	19
1514197	4.12	3
1514471	9.00	2
1514654	5.231	1
1514666	5.203	ILL.
1514666	5.211	ILL.
1514666	5.220	ILL.
1514666	5.222	ILL.
1514666	5.231	ILL.
1514666	5.233	ILL.
1514666	5.234	ILL.
1514851	4.32	17
1515049	5.80	6
1515088	5.40	ILL.
1515099	5.302	11
1515356	5.120	2
1515701	1.50	12
1515705	1.50	12
1515707	1.50	12
1515710	1.50	12
1515714	1.50	12
1515715	1.50	12
1515716	1.50	12
1515717	1.50	12
1515718	1.50	12
1515722	1.50	12
1515726	1.50	12
1515727	1.50	12
1515728	1.50	12
1515731	1.50	12
1515736	1.50	12
1515737	1.50	12
1515739	1.50	12
1515743	1.50	12
1515747	1.50	12
1515748	1.50	12
1515752	1.50	12
1515756	1.50	12
1515757	1.50	12
1515758	1.50	12
1515760	1.50	12
1515781	4.32	7
1515841	8.23	7
1515841	8.25	14
1515841	8.27	11
1515888	6.71	4
1515889	6.71	11
1515942	5.250	1
1516074	2.30	9
1516075	2.30	5
1516195	5.250	21
1516222	6.82	2
1516222	6.82	2
1516224	6.82	1
1516418	6.82	15
1516540	7.31	24
1516766	8.21	1
1516766	8.21	1
1516769	8.20	4
1516879	5.231	3
1516879	5.233	ILL.
1516879	5.234	ILL.
1517049	5.432	ILL.
1517049	5.433	ILL.
1517049	5.434	ILL.
1517072	4.32	1
1517072	4.32	1
1517072	4.32	1
1517072	4.33	5
1517072	4.33	5
1517072	4.33	5
1517072	4.33	5
1517072	4.33	5
1517315	7.32	≠13
1517351	8.15	2
1517353	5.110	26
1517936	5.250	17A
1518124)	6.71	3
1518334	7.60	16
1518401	8.11	12
1518401	8.11	12
1518401	8.12	13
1518402	8.11	12
1518413	8.12	15
1518413	8.12	15
1518414	8.11	14
1518414	8.12	15
1518415	8.12	15
1518419	8.12	15
1518419	8.13	14
1518420	8.11	14
1518423	8.12	15
1518423	8.13	14
1518689	8.15	29
1518762	5.432	ILL.
1518762	5.433	ILL.
1518763	5.432	ILL.
1518763	5.433	ILL.
1518763	5.434	ILL.
1518766	5.432	ILL.
1518766	5.433	ILL.
1518768	5.432	ILL.
1518768	5.433	ILL.
1518768	5.434	ILL.
1518769	5.432	10
1518770	5.433	ILL.
1518774	5.432	ILL.

FINIS–NO.	SECT–FIG	FIG.–NO./AF
1518779	5.432	11
1518779	5.433	7
1518779	5.434	7
1518780	5.432	ILL.
1518780	5.433	ILL.
1518780	5.434	ILL.
1518783	5.432	2
1518783	5.433	2
1518783	5.434	2
1518784	5.432	ILL.
1518784	5.433	ILL.
1518784	5.434	ILL.
1518786	5.432	ILL.
1518786	5.432	ILL.
1518786	5.433	ILL.
1518786	5.433	ILL.
1518788	5.432	ILL.
1518788	5.433	ILL.
1518788	5.434	ILL.
1518790	5.432	ILL.
1518790	5.433	ILL.
1518790	5.434	ILL.
1518791	5.432	ILL.
1518791	5.433	ILL.
1518791	5.434	ILL.
1518793	5.432	ILL.
1518793	5.433	ILL.
1518793	5.434	ILL.
1518794	5.432	ILL.
1518794	5.433	ILL.
1518794	5.434	27
1518801	5.302	10
1518803	5.432	ILL.
1518803	5.433	ILL.
1518803	5.434	ILL.
1518878	7.60	16
1518935	5.203	ILL.
1518935	5.211	ILL.
1518935	5.220	ILL.
1518935	5.222	ILL.
1518935	5.231	ILL.
1518948	8.10	12
1518949	8.10	12
1518950	8.10	12
1518958	8.12	15
1518959	8.11	14
1518961	8.15	18
1518962	8.10	9
1518963	8.10	9
1518964	8.10	9
1518973	8.14	9
1518973	8.15	16
1518974	8.11	12
1518974	8.12	13
1518974	8.12	13
1519524	5.432	8
1519529	5.432	8
1519530	5.432	9
1519530	5.433	8
1519530	5.434	8
1519536	5.432	1
1519541)	7.40	(≠21)
1519542)	7.40	(≠21)
1519542)	7.40	(≠21)
1519543)	7.40	(≠21)
1519543)	7.40	(≠21)
1519543	7.40	(≠21)

FINIS–NO.	SECT–FIG	FIG.–NO./AF
1519545	5.110	6
1519622	5.432	8
1519998	6.71	14
1519998	6.71	14
1520229	5.432	ILL.
1520835	6.60	14
1520835	6.80	14
1521081	4.12	3
1521265	7.20	1
1521337	8.12	12
1521337)	8.20	5
1521393	5.250	10
1521644	1.40	11
1521644	2.20	11
1521818	6.33	7
1521901	6.35	(18)
1522108	5.231	ILL.
1522109	5.231	ILL.
1522109	5.233	ILL.
1522109	5.234	ILL.
1522114	5.231	ILL.
1522200	8.14	19
1522904	9.00	3
1523608	7.60	16
1523718	7.502	3
1523785	7.502	1
1524304	7.409	4
1524304	7.501	11
1524710	7.62	3
1524711	7.62	4
1524712	7.62	2
1524713	7.62	5
1525181	5.203	ILL.
1525181	5.211	ILL.
1525181	5.220	ILL.
1525181	5.222	ILL.
1525181	5.231	ILL.
1525181	5.233	ILL.
1525181	5.234	ILL.
1525271	4.32	2
1525271	4.32	2
1525271	4.32	2
1525271	4.32	2
1525271	4.32	2
1525271	4.32	2
1525772	8.21	2
1525772	8.21	2
1525772	8.21	2
1526846	3.10	1
1527279	8.12	3
1527279	8.13	2
1527280	5.250	1
1527281	7.50	5
1527282	7.50	5
1527283	7.409	4
1527283	7.501	11
1527576	8.15	28
1527581	8.15	18
1527582	8.15	30
1527583	8.15	30
1527685	7.62	16
1528362	5.131	14
1528465	7.251	1A
1528465	7.251	1A
1528469	7.251	1B
1528984	7.350	1
1529296	5.30	31
1529297	4.24	8

FINIS–NO.	SECT–FIG	FIG.–NO./AF
1529297	4.24	8A
1529297	6.60	10
1529297	6.60	35
1529298	5.250	10
1529299	5.250	12
1529339	3.10	1
1529652	7.402	4
1529652	7.501	11
1529652	7.501	11
1529652	7.501	11
1529652	7.501	11
1529652	7.501	11
1529652	7.501	11
1529666	2.30	15
1529672	5.432	ILL.
1529672	5.433	ILL.
1529672	5.434	ILL.
1529678	5.432	ILL.
1529679	5.432	ILL.
1529679	5.433	ILL.
1529679	5.434	ILL.
1529681	5.432	ILL.
1529681	5.433	ILL.
1529681	5.434	ILL.
1529841	7.32	≠5
1529846	7.32	(≠21)
1529858	4.32	17
1529991	7.62	8
1529992	7.62	8
1529994	7.62	4
1529995	7.62	7
1535003	5.432	5
1535003	5.433	4
1535003	5.434	4
1535005	5.432	3
1535036	5.40	ILL.
1535036	5.40	ILL.
1535037	5.40	ILL.
1535038	5.40	ILL.
1535038	5.40	ILL.
1535038	5.40	ILL.
1535038	5.40	ILL.
1535039	5.40	ILL.
1535039	5.40	ILL.
1535039	5.40	ILL.
1535044	5.120	2
1535280	8.15	3
1535280	8.15	3
1535282	8.15	31
1535283	8.15	31
1535285	8.15	16
1535289	8.15	≠17
1535421	5.130	25
1535483	3.10	13
1535484	3.10	12
1535499	5.100	9
1535500	5.100	≠12
1535501	5.100	7
1536067	5.233	ILL.
1536067	5.234	ILL.
1536070	5.233	ILL.
1536070	5.234	ILL.
1536215	5.110	12
1536286	5.112	15
1536286	6.51	8

FINIS–NO.	SECT–FIG	FIG.–NO./AF
1536286	6.51	11
1536507	4.32	1
1536507	4.32	1
1537650	1.60	27
1538084	1.40	(10A)
1538110	7.40	(≠21)
1538635	2.41	1
1538800	5.432	ILL.
1538981	8.21	4
1539244	5.432	ILL.
1539244	5.433	ILL.
1539244	5.434	ILL.
1539252	3.30	(4)
1539707	3.30	15
1539750	7.62	15
1539751	7.62	15
1539808	1.50	11
1539809	1.50	11
1539810	1.50	11
1539811	1.50	11
1539812	1.50	11
1539813	1.50	11
1539814	1.50	11
1539815	1.50	11
1539816	1.50	11
1539817	1.50	11
1539818	1.50	11
1539819	1.50	11
1539820	1.50	11
1539821	1.50	11
1539822	1.50	11
1539823	1.50	11
1539824	1.50	11
1539825	1.50	11
1540029	2.41	4
1540029	2.41	4
1540056	4.12	7
1540060	4.12	10
1540061)	4.12	8
1540063	5.203	ILL.
1540063	5.211	ILL.
1540063	5.211	ILL.
1540063	5.222	ILL.
1540068	1.22	7
1540068	4.12	9
1540075	1.60	≠9
1540075	1.60	≠9
1540075	1.60	≠9
1540085	2.41	4
1540085	2.41	4
1540085	2.41	4
1540088	4.32	4
1540088	4.32	16
1540091	4.32	12
1540608	2.10	1
1540746	6.34	9
1540767	4.32	17
1540940	6.34	8
1541059	1.50	17
1541061	1.50	17
1541063	1.50	17
1541065	1.50	16
1541067	1.50	16
1541069	1.50	16
1541657	8.26	5
1541735	8.26	1
1541957	8.27	12
1541958	8.27	9

FINIS–NO.	SECT–FIG	FIG.–NO./AF
1541964	1.40	3
1542046	7.252	2
1542048	7.252	10
1542050	7.252	1
1542055	4.32	2
1542056	4.32	2
1542251	8.12	4
1542251	8.13	7
1542251	8.21	5
1543903	5.233	ILL.
1544106	7.502	6
1544106	7.502	6
1544107	7.502	6
1544107	7.502	6
1544186	8.12	≠14
1544186	8.12	≠14
1544186	8.13	≠13
1544186	8.13	≠13
1544657	6.34	12
1544890	5.460	19
1545032	1.60	3
1545033	1.60	3
1545034	1.60	3
1545035	1.60	3
1545036	1.60	3
1545037	1.60	3
1545038	1.60	3
1545039	1.60	3
1545108	8.15	≠17
1545290	7.502	6
1545290	7.502	6
1545292	7.502	6
1545429	1.30	4
1545430	1.30	4
1545432	1.30	4
1545830	1.30	4
1545956	4.32	(18)
1546527	1.22	10
1547303	5.81	8
1547780	5.300	(≠)
1547780	5.301	11
1547780	5.302	11
1547780	5.303	ILL.
1547780	5.304	ILL.
1547780	5.400	ILL.
1547780	5.401	ILL.
1547780	5.402	ILL.
1547780	5.403	ILL.
1547780	5.404	ILL.
1547780	5.412	ILL.
1547780	5.413	ILL.
1547780	5.414	ILL.
1547780	5.415	ILL.
1547780	5.421	ILL.
1547780	5.422	ILL.
1547780	5.430	ILL.
1547780	5.431	ILL.
1547780	5.435	ILL.
1547780	5.500	ILL.
1547780	5.501	ILL.
1547780	5.502	ILL.
1547780	5.503	ILL.
1547780	5.504	ILL.
1547780	5.505	ILL.
1547780	5.506	ILL.
1547780	5.507	ILL.
1547780	5.600	ILL.
1547947	7.250	14

FINIS–NO.	SECT–FIG	FIG.–NO./AF
1548014	8.21	6
1548019	3.20	7
1548022	3.20	7
1548022	3.20	7
1548273	1.50	2
1548274	1.50	2
1548275	1.50	2
1548276	1.50	2
1548277	1.50	1
1548278	1.50	1
1548279	1.50	1
1548280	1.50	1
1548281	1.50	1
1548282	1.50	1
1548283	1.50	1
1548284	1.50	1A
1548284	1.50	1B
1548285	1.50	1A
1548285	1.50	1B
1548286	1.50	1A
1548286	1.50	1B
1548287	1.50	1A
1548287	1.50	1B
1548288	1.50	1A
1548288	1.50	1B
1548289	1.50	1A
1548289	1.50	1B
1548290	1.50	1A
1548290	1.50	1B
1548291	1.50	1A
1548291	1.50	1B
1548513	7.403	5
1548519	2.10	1
1548931	6.85	14
1548944	4.23	9
1549071	6.34	13
1549071	7.250	12A
1549093	7.21	10
1549093	7.21	10
1549094	7.21	11
1549094	7.21	11
1549804	8.26	10
1550392	8.12	≠14
1550392	8.13	≠13
1550393	8.12	≠14
1550518	6.82	4
1550524	2.10	1
1550524	2.10	1
1550525	2.10	1
1550593	2.10	1
1550594	2.10	1
1550595	2.10	1
1550596	2.10	1
1550597	2.10	1
1550598	2.10	1
1550599	2.10	1
1551732	6.31	2
1551732	6.41	2
1551732	6.41	2
1552428	6.80	2
1552428	6.85	13
1552655	5.30	31
1552770	2.10	6
1552776	2.10	6
1552781	2.10	6
1552782	2.10	6
1552782	2.10	6
1552782	2.10	6

FINIS–NO.	SECT–FIG	FIG.–NO./AF
1552787	2.10	7
1552787	2.10	7
1552877	1.40	11
1552877	8.27	7
1553280	1.20	4
1553280	1.23	8
1553281	1.20	4
1553281	1.23	7
1553780	7.405	5
1553780	7.405	5
1553790	8.12	27
1553790	8.13	21
1554026	5.305	ILL.
1554152	7.502	(8)
1554187	7.62	8
1555120	1.40	6
1555377	5.100	3
1555451)	3.30	1
1555555	6.31	5
1555555	6.33	4
1555555	6.33	4
1555555	6.34	4
1555555	6.41	5
1555555	6.41	5
1555587	7.32	10
1555589	7.32	15
1555591	7.32	(≠20)
1555595	7.32	7
1555597	7.32	≠5
1555610	7.20	3
1556273	7.403	6
1556714	2.10	6
1556716	2.10	6
1556770	4.32	1
1556770	4.33	5
1556785	2.10	11
1558390	8.27	≠8
1558390	8.27	≠8
1558392	8.27	≠8
1558392	8.27	≠8
1558605	7.502	6
1559637)	4.10	14
1559670	1.50	15
1559938	6.34	(3A)
1559938	6.34	(3A)
1560176	8.27	4
1560176	8.27	4
1560498	4.32	(19)
1560560	7.32	≠13
1560587	7.21	≠4
1560588	7.21	≠8
1560589	7.21	≠6
1560590	7.20	3
1560591	6.34	4
1560591	6.34	4
1560686	5.203	ILL.
1560686	5.211	ILL.
1560686	5.220	ILL.
1560686	5.222	ILL.
1560686	5.231	ILL.
1560686	5.233	ILL.
1560686	5.234	ILL.
1561636	6.34	(3B)
1561639	5.250	(29)
1561639	5.80	30
1561639	6.61	14
1561639	7.60	(20)
1561654	7.503	1
1561804	4.33	(8A)
1562204	1.20	(16A)
1562221	6.35	7
1562225	6.35	4
1562359	1.23	9
1562363	6.60	10
1562364	6.60	10
1562364	6.60	10
1562364	6.60	10
1562365	5.140	14
1562366	4.12	10
1562367	1.22	3
1562367	1.23	6
1562368	7.250	(10B)
1562369	7.250	(18A)
1562371	5.130	11
1562372	5.110	2
1562374	5.130	13
1562376	5.140	9
1562377	5.140	7
1562378	5.140	8
1562379	5.130	20
1562380	5.130	1
1562381	5.130	2
1562382	5.130	19
1562383	5.130	10
1562385	5.130	12
1562387	2.20	4
1562388	5.80	1
1562389	1.23	5
1562392	6.60	2
1562394	1.23	1
1562395	5.80	8
1562397	5.140	1
1562398	5.140	2
1562399	5.140	3
1562628	8.12	13
1562629	8.15	16
1562630	8.12	13
1562630	8.12	13
1562630	8.12	13
1562630	8.13	12
1562630	8.13	12
1562633	8.12	13
1562638	8.15	18
1562900	6.35	12
1562927	4.12	5
1562927	4.12	5
1563010	5.433	≠10
1563010)	5.434	≠11
1563011	5.433	≠11
1563011	5.434	≠12
1564170	6.35	17
1564237	7.32	9
1564242	7.32	14
1564243	7.32	7
1564767	3.30	1
1565105	1.50	15
1565106	1.50	15
1565111	1.50	11
1565486)	3.30	1
1568089	6.85	6
1568119	6.85	3
1568393	7.21	3
1568393	7.21	3
1568394	7.21	3
1568696	6.33	5
1568697	6.33	1
1568699	7.31	1
1568851	4.32	17
1569001	7.31	1
1569011	2.30	5
1569011	2.30	5
1569023	7.31	11
1569025	7.31	≠19
1569026	7.31	20
1569027	7.31	10
1569028	7.31	≠23
1569029	7.31	≠6A
1569030	7.31	8
1571241	4.32	11
1571245	7.62	11
1571290	7.31	≠23
1571342	8.12	≠14
1571342	8.13	≠13
1571370	7.60	16
1571391	7.20	1
1571648	7.20	5
1571650	7.20	5
1571680	7.403	5
1571844	5.234	ILL.
1571844	5.460	20
1571879)	4.10	14
1572016	7.22	10
1572017	7.22	(≠17)
1572086	5.304	ILL.
1572086	5.434	20
1572086	5.434	ILL.
1572086	5.434	ILL.
1572508	7.31	16A
1574618	6.60	9
1574618	6.60	9
1574631	2.10	6
1574685	7.502	6
1574686	7.502	6
1574686	7.502	6
1574713	5.250	15
1574726	2.10	1
1574726	2.10	1
1574738	5.140	4
1574739	1.23	4
1574740	5.80	13
1574741	5.80	24
1574743	6.60	8
1574745	6.60	5
1574746	6.60	6
1574746	6.60	6
1574747	6.60	7
1574749	5.80	12
1574751	1.23	2
1574755	5.110	8
1574756	5.110	7
1574758	5.140	16
1574760	5.80	9
1574761	2.20	9
1574761	5.80	5
1574762	5.80	23
1574763	5.80	17
1574768	5.140	13
1574768	7.60	25
1574769	5.110	3A
1574769	5.130	22
1574770	5.110	3
1574771	2.20	6
1574771	5.80	7
1574773	5.80	14
1575073	6.60	4
1575075	5.110	15
1575113	5.130	9
1575114	5.130	8
1575115	5.130	6
1575116	5.130	7
1575117	5.140	5
1575118	5.140	6
1575119	5.130	5
1575414	5.460	12
1575669	7.50	5
1575686	2.30	7
1575708	6.60	12
1575727	5.110	6
1575728	5.140	15
1575802	5.250	16
1575813	5.203	ILL.
1575813	5.211	ILL.
1575813	5.220	ILL.
1575813	5.222	ILL.
1575813	5.231	ILL.
1575813	5.233	ILL.
1575813	5.234	ILL.
1575817)	6.85	5
1575965	6.35	1
1575967	6.35	2
1575967	6.35	2
1576506	2.10	1
1576506	2.10	1
1576508	2.10	6
1576508	2.10	6
1576510	2.10	6
1576602	6.71	21
1576621	8.12	3
1576621	8.13	2
1576621	8.13	2
1576621	8.13	2
1576622	8.12	3
1576622	8.13	2
1576632	6.85	1
1576741	6.85	7
1576742	6.85	7
1576786	6.35	6
1576865	7.31	10
1576866	7.31	10
1576867	7.31	≠6
1576868	7.31	11
1576869	7.31	8
1576870	7.31	17
1576871	7.31	≠23
1576872	7.31	≠27
1576873	7.31	18
1576873	7.31	18
1576874	7.32	19
1576875	7.32	12
1576878	7.32	4
1576879	7.32	(≠21)
1576880	7.32	12
1576881	7.32	19
1576888	8.15	16
1576889	8.12	13
1576978	6.35	1
1576978	6.35	1
1576978	6.35	1
1576978	6.35	1
1576979	6.35	2
1576979	6.35	2
1576979	6.35	2
1576982	5.110	5
1576986	1.50	7
1576988	1.50	2
1576989	1.50	2
1576991	1.50	1
1576993	2.10	6
1576994	2.10	6
1576995	2.10	6
1579514	6.71	11
1579537	1.20	24
1579538	1.20	24
1579539	1.20	24
1579579)	4.12	8
1579605	6.60	9
1579605	6.61	3
1579611	1.50	11
1579715	7.20	≠4
1579716	7.20	≠4A
1579761	6.60	34
1579779	5.434	15
1579794	2.20	3
1579797	5.234	(2)
1579875	3.30	19
1579876	3.30	24
1579878	3.30	20
1579882)	7.50	5
1579889	5.80	23
1582122	7.21	2
1582125	7.21	9
1582272	8.27	4
1582993	5.203	ILL.
1582993	5.211	ILL.
1582993	5.220	ILL.
1582993	5.222	ILL.
1582993	5.231	ILL.
1582993	5.233	ILL.
1582993	5.234	ILL.
1583092	8.11	2
1583092	8.13	1
1583092	8.14	2
1583092	8.15	1
1583092	8.20	2
1583092	8.22	1
1583092	8.24	1
1583213	5.300	(≠)
1583213	5.301	11
1583282	7.50	5
1583282	7.50	5
1583283	7.50	5
1583283	7.50	5
1583283	7.50	5
1583283	7.50	5
1583283	7.50	5
1583284	7.40	(≠21)
1583285	7.40	(≠21)
1583286	7.62	11
1583287	3.30	18
1583306	2.10	6
1583306	2.10	6
1583311	2.10	6
1583312	2.10	6
1583312	2.10	6
1583314	2.10	6
1583314	2.10	6
1583315	2.10	6
1583315	2.10	6
1583317	2.10	6
1583317	2.10	6
1583317	2.10	6
1583348	5.81	10
1583354	6.85	25
1583365	5.40	ILL.
1583366	5.40	ILL.
1583367	5.40	ILL.
1583453	4.33	5
1583453	4.33	5
1583458	7.503	1
1583459	7.503	2
1583460	7.503	3
1583461	7.503	3
1583463	2.20	3
1583472	2.10	1
1583473	2.10	1
1583473	2.10	1
1583476	5.120	11
1583490	1.50	11
1583491	1.50	11
1583492	1.50	11
1583496	1.50	11
1583496	1.50	11
1583497	1.50	11
1583497	1.50	11
1583498	1.50	11
1583498	1.50	11
1583500	4.33	5
1583500	4.33	5
1583555	2.10	6
1583573)	1.21	2
1583656	1.20	4
1583721	5.434	25
1583739	4.33	4
1583739	4.33	4
1583786	5.433	ILL.
1583786	5.434	ILL.
1583787	6.60	34
1583814	1.50	11
1583815	1.50	11
1583816	1.50	11
1583816	1.50	11
1583816	1.50	11
1583817	1.50	14
1583836)	7.60	18
1583837	8.26	4
1583837	8.26	4
1583874	7.22	15
1583875	7.22	(≠17)
1583886	7.250	14
1583886	7.250	14
1583990)	1.20	5
1583990	1.23	11
1584102	5.80	36
1584179	5.203	ILL.
1584179	5.203	ILL.
1584179	5.211	ILL.
1584179	5.211	ILL.
1584179	5.220	ILL.
1584179	5.220	ILL.
1584179	5.222	ILL.
1584179	5.222	ILL.
1584179	5.231	ILL.
1584179	5.231	ILL.
1584179	5.233	ILL.
1584179	5.233	ILL.
1584179	5.234	ILL.
1584179	5.234	ILL.
1587154	7.251	9

FINIS-NO.	SECT-FIG	FIG.-NO./AF
1587154	7.252	5
1587861	7.32	7
1587951	7.20	1
1587971	2.20	3
1590280	4.33	5
1590466)	4.12	4
1591013	1.22	2
1591013	1.22	2
1591014	1.22	10
1591015	1.22	10
1591046	6.60	23
1591055	1.22	9
1591055	1.22	9
1591075	2.20	3
1591084	2.20	11
1591091	2.20	3
1591093	2.20	3
1591119	4.33	4
1591121	2.30	16
1591121	6.85	28
1591121	6.87	17
1591123	2.40	11
1591125	4.33	4
1591125	4.33	4
1591288	5.140	12
1591418	6.60	≠31
1591429	5.140	1
1591430	5.140	2
1591431	5.140	3
1591432	5.140	4
1591433	5.140	5
1591434	5.140	6
1591435	5.140	9
1591436	5.140	7A
1591437	5.140	8
1591438	5.140	21
1591439	5.140	22
1591440	5.140	23
1591441	5.140	24
1591442	5.140	19
1591542	8.26	10
1591545)	7.60	1
1591685	7.21	21
1591686	7.21	14
1591688	7.21	19
1591692	7.21	≠8
1591734	2.10	1
1591784	5.250	30
1591809	8.12	3
1591810	8.12	3
1591810	8.12	3
1591810	8.13	2
1591810	8.13	2
1591810	8.13	2
1591971	1.40	15
1592026	4.24	2
1592026	4.24	3
1592026	5.80	25
1592493	1.40	5
1592493)	2.10	4
1595004	5.105	7
1595004	5.112	9A
1595502	2.10	1
1595618	7 503	2
1595663	7.62	8
1595674	5.130	2
1595675	5.130	1
1595676	5.130	20
1595677	5.130	5A
1595678	5.130	10A
1595679	5.130	19C
1595694	7.22	1
1595696	7.21	1
1595806	1.12	2
1595807	1.30	4
1595810	1.50	7
1595814	4.32	≠17
1595817	6.60	33
1595818	6.60	8
1595830	5.110	7
1595831	5.130	14
1595833	5.110	18A
1595924	6.82	13
1595948	2.20	3
1596382	8.27	≠8
1599086	2.10	9
1599249	7.250	9
1599277	6.35	19
1599451	8.27	2
1599786	4.32	1
1602161	8.21	12
1602161	8.26	12
1602360	5.140	28
1604617	2.10	11
1604799	7.31	2
1604799	8.27	11
1604891	5.434	17A
1604944	3.30	16
1604959	7.502	3
1604959	7.503	2
1606399	7.401	2
1606399	7.402	2
1606399	7.403	2
1606399	7.406	2
1606399	7.407	2
1606399	7.408	2
1606399	7.409	2
1606399	7.500	3
1606399	7.501	3
1606500	4.33	2
1610085	6.71	1
1610117	7.20	1
1610424	6.35	16
1610659	5.130	26
1612099	7.503	2
1613091	1.12	2
1613092	1.12	2
1613094	1.12	2
1613094	1.12	2
1613095	1.12	2
1613095	1.12	2
1613097	1.12	2
1613120	5.131	14
1613157	5.110	1
1613157	5.111	1
1613206	8.12	1
1613206	8.13	1
1613210	5.111	2
1613211	1.21	14
1613211	1.21	14
1613219	2.10	10
1613219	2.10	10
1613219	2.10	10
1613220	2.10	10
1613225	3.10	1
1613226	3.10	9
1613296	4.12	11
1613341	6.60	5
1613366	8.12	6
1613366	8.13	5
1613374	1.60	7
1613374	2.40	4
1613374	2.41	(8)
1613374	3.10	4
1613374	4.30	6
1613374	4.31	3
1613374	4.32	5
1613374	4.33	2
1613374	5.250	2
1613374	6.34	(14A)
1613374	7.100	4
1613374	7.100	8
1613374	7.100	12
1613374	7.100	15
1613374	7.110	4
1613374	7.110	8
1613374	7.110	12
1613374	7.110	16
1613374	7.120	3
1613374	7.120	5
1613374	7.120	11
1613374	7.250	6
1613374	7.250	11
1613374	7.250	17
1613374	7.250	21
1613374	7.251	6
1613374	7.251	11
1613374	7.251	15
1613374	7.251	18
1613374	7.252	8
1613374	7.252	12
1613374	7.30	4
1613374	7.31	4
1613374	7.32	17
1613374	8.10	14
1613374	8.11	16
1613374	8.12	17
1613374	8.13	16
1613374	8.15	20
1613376	5.80	34
1613391	6.35	17
1613464	7.31	5
1614765)	1.20	23
1617350	5.100	3
1617350	6.82	17
1617350	7.120	2
1617350	7.550	2
1617353	5.100	3
1617358	7.250	3
1617358	7.251	3
1617358	8.12	7
1617358	8.13	4
1617358	8.13	6
1617358	8.13	9
1617358	8.23	6
1617358	8.25	11
1617358	8.25	12
1617358	8.25	13
1617358	8.27	10
1618259	6.87	15
1618259	7.550	5
1619065	5.111	3
1619086	6.85	30
1619093	6.85	31
1619240)	6.85	4
1619249	6.85	15
1619255	6.60	1
1621347	2.20	9
1621348	2.20	9
1621348	2.20	9
1621350	7.30	3
1621359	8.10	3
1621852	6.60	20
1621853	6.60	21A
1621854	6.60	21
1622795	5.80	6
1623594	4.33	4
1623816	5.80	4
1625632	7.503	1
1625633	7.503	2
1625769	1.25	7
1626262	7.60	23
1626262	7.60	24
1627915	7.32	1
1628248	1.25	4
1628314	2.10	13
1628314	3.20	8
1628476	8.26	12
1629456	7.64	1
1629644	4.32	15
1629652	7.62	8
1629834	3.30	16
1630020	2.20	5A
1630022	6.86	8
1630037	6.86	1
1630037	6.86	1
1630037	6.86	1
1630042	6.61	5
1630065	5.81	4
1630392	8.13	5A
1630395	8.13	5A
1630402	8.13	25
1630417	3.30	26
1630417	3.30	26
1630417	3.30	26
1630589	1.12	2
1630589	1.12	2
1630589	1.12	2
1630591	1.12	2
1630594	1.12	2
1630595	1.12	2
1630598	1.12	2
1630599	1.12	2
1630602	1.12	2
1630603	1.12	2
1630606	1.12	2
1630607	1.12	2
1630610	1.12	2
1630611	1.12	2
1630614	1.12	2
1630615	1.12	2
1630618	1.12	2
1630619	1.12	2
1630619	1.12	2
1630619	1.12	2
1630623	1.12	2
1630623	1.12	2
1630623	1.12	2
1630624	1.12	2
1630627	1.12	2
1630628	1.12	2
1630683	1.12	2
1630687	7.31	1
1630872	3.20	6
1630972	3.20	6
1630887	2.10	1
1630888	2.10	1
1630890	2.10	1
1630890	2.10	1
1630891	2.10	1
1630891	2.10	1
1630892	2.10	1
1630996	4.32	8
1631863)	3.30	18
1631996	8.12	18
1631996	8.13	17
1632547	8.13	2
1632547	8.13	2
1632548	8.13	2
1632552	8.13	24
1632552	8.13	24
1632552	8.13	24
1632559	4.32	15
1632559	4.32	15
1632560	4.32	15
1632580	3.30	26
1632580	3.30	26
1632581	3.30	22
1632581	3.30	22
1634067	5.105	1
1634068	3.30	16
1634165	6.61	15
1634227)	6.60	6
1634459	1.12	2
1634460	1.12	2
1634460	1.12	2
1634460	1.12	2
1634461	1.12	2
1634461	1.12	2
1634461	1.12	2
1634462	1.12	2
1634463	1.12	2
1634463	1.12	2
1634463	1.12	2
1634464	1.12	2
1634464	1.12	2
1634464	1.12	2
1634464	1.12	2
1634464	1.12	2
1634465	1.12	2
1634465	1.12	2
1634466	1.12	2
1634466	1.12	2
1634466	1.12	2
1634466	1.12	2
1634466	1.12	2
1634466	1.12	2
1634467	1.12	2
1634468	1.12	2
1634529	6.87	8
1634532	6.87	3
1634547)	1.40	4
1634644	3.20	5
1634647)	1.20	23
1634665	5.132	2
1634666	4.40	5
1634740	2.10	1
1634826	5.80	8
1634983	8.13	1
1637306)	5.110	2
1637384	5.132	4
1637471	2.41	1
1637539	3.20	6
1637539	3.20	6
1637544	3.20	(11)
1637620	3.30	21
1637621	3.30	26
1637622	3.30	23
1637714	2.10	1
1637729	5.80	(15B)
1637768	6.87	14
1637923	6.86	3
1637929	5.132	3
1637930	8.12	13
1637930	8.13	12
1637930	8.13	12
1637930	8.13	12
1637930	8.13	12
1637931	8.12	13
1637931	8.13	12
1637931	8.13	12
1637931	8.13	12
1638199	1.22	9
1638199	1.22	9
1638243	7.31	1
1638352	2.20	9
1638353)	1.60	18
1638440	5.131	5
1638466)	7.250	1
1638466)	7.250	1
1638486	8.13	2
1638486	8.13	2
1638493	7.62	15A
1638584)	2.10	6
1638585)	2.10	6
1638586)	2.10	6
1638872	1.12	2
1638872	1.12	2
1638872	1.12	2
1638873	1.12	2
1638943	5.112	5
1638945)	5.112	4
1638948	5.105	3
1640040	7.60	19
1640042	5.131	15
1640046	6.86	3
1640047	6.86	3
1640306)	8.13	1
1640646	4.32	11
1640672	2.10	1
1640748	3.20	(11)
1640748	3.20	(11)
1640952)	6.35	5B
1641845	5.132	12
1643417)	1.22	10
1643418)	1.22	10
1643456	6.61	6A
1643632	7.503	1
1643683)	1.22	8A
1643693	7.503	2
1643779	5.112	11
1643804	5.112	14
1643804	5.112	14
1643818	5.112	5B
1643882	6.87	2
1644110	3.20	7

FINIS–NO.	SECT–FIG	FIG.–NO./AF
1644441	1.21	6
1644442	1.20	8
1644697	8.13	2
1644697	8.13	2
1644698	8.13	2
1644698	8.13	2
1644760)	8.12	13
1644760)	8.13	12
1644760)	8.13	12
1644760)	8.13	12
1644761)	8.12	13
1644761)	8.13	12
1644761)	8.13	12
1644761)	8.13	12
1644762)	8.12	13
1644762)	8.13	12
1644762)	8.13	12
1644762)	8.13	12
1644771	5.140	25
1647152	7.31	18
1647153	7.31	13
1647154	7.31	7
1647680)	8.26	12
1647742)	3.30	13
1647828)	7.60	21
1648288	7.64	2
1648339	6.61	4
1650537	7.31	28
1650538	7.31	13
1701341)	7.60	18
1716004	7.10	9
1747646	8.11	22
1747646	8.12	24
1747646	8.14	17
1747646	8.15	26
1756663	5.80	25
1758052	8.25	10
1759052	8.23	5
1759052	8.25	6
1759055	1.40	10
1759376	8.23	8
1759376	8.25	15
1760101	6.31	3
1760101	6.41	3
1760101	6.41	3
1760777	2.40	3
1760777	4.30	7
1760777	8.10	4
1792586	5.203	ILL.
1792586	5.211	ILL.
1792586	5.220	ILL.
1792586	5.222	ILL.
1792586	5.231	ILL.
1792594	5.203	ILL.
1792594	5.211	ILL.
1792594	5.220	ILL.
1792594	5.222	ILL.
1792594	5.231	ILL.
1792854	5.203	ILL.
1792854	5.211	ILL.
1792854	5.220	ILL.
1792854	5.222	ILL.
1792854	5.231	ILL.
1792856	5.233	ILL.
1792856	5.234	ILL.
1792864	5.203	ILL.
1792864	5.211	ILL.
1792864	5.220	ILL.

FINIS–NO.	SECT–FIG	FIG.–NO./AF
1792864	5.222	ILL.
1792864	5.231	ILL.
1792864	5.233	ILL.
1792864	5.234	ILL.
1792865	5.203	ILL.
1792865	5.203	ILL.
1792865	5.211	ILL.
1792865	5.211	ILL.
1792865	5.220	ILL.
1792865	5.220	ILL.
1792865	5.222	ILL.
1792865	5.222	ILL.
1792865	5.231	ILL.
1792865	5.231	ILL.
1792865	5.233	ILL.
1792865	5.233	ILL.
1792865	5.234	ILL.
1792865	5.234	ILL.
1792868	5.203	ILL.
1792868	5.211	ILL.
1792868	5.220	ILL.
1792868	5.222	ILL.
1792868	5.231	ILL.
1792868	5.233	ILL.
1792868	5.234	ILL.
1794945	6.82	11
1794945	6.82	11
1795973	7.404	ILL.
1795973	7.404	ILL.
1796028	7.60	17
1813877	8.25	8
1813877	8.25	9
3416525	8.11	7
3416525	8.12	8
3416525	8.14	5
3416525	8.15	9
3416927	5.203	ILL.
3416927	5.211	ILL.
3416927	5.220	ILL.
3416927	5.222	ILL.
3416927	5.231	ILL.
3416927	5.233	ILL.
3416927	5.234	ILL.
3422187	8.25	16
3422790	6.33	3
3424315	5.203	ILL.
3424315	5.203	ILL.
3424315	5.211	ILL.
3424315	5.211	ILL.
3424315	5.220	ILL.
3424315	5.220	ILL.
3424315	5.222	ILL.
3424315	5.222	ILL.
3424315	5.231	ILL.
3424315	5.231	ILL.
3424315	5.233	ILL.
3424315	5.233	ILL.
3424315	5.234	ILL.
3424315	5.234	ILL.
3424823	5.203	ILL.
3424823	5.220	ILL.
3424823	5.220	ILL.
3424823	5.222	ILL.
3424823	5.231	ILL.
3424823	5.231	ILL.
3424823	5.233	ILL.
3424823	5.233	ILL.
3424823	5.234	ILL.

FINIS–NO.	SECT–FIG	FIG.–NO./AF
3424323	5.234	ILL.
3441239	6.33	7
3441239	6.34	10
3441241	6.33	12
3441241	6.33	12
3451445	6.80	20
3455437	5.305	ILL.
3455439	5.305	ILL.
3456123	6.34	15
3456394	5.305	ILL.
3456397	5.305	ILL.
3456401	5.305	ILL.
3456403	5.305	ILL.
3456856	5.305	ILL.
3456856	5.305	ILL.
3456856	5.305	ILL.
3456857	5.305	ILL.
3456867	5.305	ILL.
3456871	5.305	3
3456874	5.305	ILL.
3456875	5.305	ILL.
3456876	5.305	ILL.
3456878	5.305	ILL.
3456882	5.305	ILL.
3456886	5.305	ILL.
3456893	5.305	ILL.
3456911	5.305	ILL.
3456913	5.305	4
3460266	5.305	ILL.
3460267	5.305	ILL.
3463945	7.550	13
3464632	7.63	5
3464810	6.85	19
3466095	6.85	19
3468890	7.550	7
3472309	5.305	ILL.
3472311	5.305	ILL.
3472327	5.305	4
3475064	5.305	ILL.
3481195	6.85	22
3481564	5.305	ILL.
3490438	7.63	1
3490438	7.63	1
3497710	6.35	19
3497711	7.550	12
3504963	7.60	26
3508369	7.550	11
3509417	5.305	ILL.
5000256	4.21	5
5000256	4.22	9
5000256	4.24	6
5000270)	7.40	(≠21)
5000270)	7.40	(≠21)
5000271	7.40	(≠21)
5000271	7.40	(≠21)
5000271	7.40	(≠21)
5000271	7.40	(≠21)
5000276	7.40	(≠21)
5000276	7.40	(≠21)
5000276)	7.40	(≠21)
5000281	7.40	(≠21)
5000281	7.40	(≠21)
5000281	7.40	(≠21)
5000281	7.40	(≠21)
5000290)	7.40	(≠21)
5000290	7.40	(≠21)
5000290)	7.40	(≠21)
5000290	7.40	(≠21)

FINIS–NO.	SECT–FIG	FIG.–NO./AF
5000290)	7.40	(≠21)
5000291	7.40	(≠21)
5000291	7.40	(≠21)
5000297	7.40	(≠21)
5000297	7.40	(≠21)
5000297	7.40	(≠21)
5000300	7.50	5
5000300	7.50	5
5000484	7.50	5
5000484	7.50	5
5000484	7.50	5
5000484	7.50	5
5000484	7.50	5
5000484	7.50	5
5000484	7.50	5
5000484	7.50	5
5000484	7.50	5
5000484	7.50	5
5000484	7.50	5
5000484	7.50	5
5000484	7.50	5
5000484	7.50	5
5000484	7.50	5
5000736	1.22	≠1
5002223	1.50	12
5002224	1.50	12
5002225	1.50	12
5002295	3.30	20
5002295	4.24	7
5002644	1.22	≠1
5002648	1.24	≠5
5003623	7.31	1
5003624	7.31	1
5003625	7.32	1
5003631)	7.30	1
5003636	7.31	1
5003652	7.21	1
5003657	7.12	1
5003657	7.12	(1A)
5003853	7.32	1
5003892)	7.10	1
5003894)	7.10	1
5003895	7.20	1
5003896	7.20	1
5003897	7.20	1
5003898	7.20	1
5003899	7.20	1
5003900	7.20	1
5003902	7.20	1
5003903	7.20	1
5003963	5.131	3A
5003963	5.132	6
5004379	7.11	1
5004379	7.12	(1A)
5004504	8.12	15
5004504	8.13	14
5004821	1.22	≠1
5004822	1.22	(≠1A)
5004823	1.24	≠5
5004824	1.24	≠1/2
5004825	1.23	≠12
5004826	1.24	≠6
5004826	1.24	≠6
5004826	1.24	≠6
5005036	4.10	≠1

FINIS–NO.	SECT–FIG	FIG.–NO./AF
5005046	4.11	≠1A
5005192	4.12	≠1A
5005193	4.12	≠1A
5005209	1.20	≠1
5005210	1.20	≠1
5005214	1.24	≠1/2
5005215	1.24	≠1/2
5005216	1.24	≠1/2
5005217	1.24	≠1/2
5005218	1.24	≠1/2
5005219	1.24	≠3
5005220	1.24	≠6
5005220	1.24	≠6
5005220	1.24	≠6
5005221	1.24	≠6
5005724	5.120	1
5005724	5.130	4
5005724	5.130	20
5005724	5.132	9A
5005724	6.82	12
5005724	7.550	5A
5006037	8.13	12
5006181)	8.13	12
5006414	4.30	13
5006637)	8.13	12
5007060	7.21	1
5007062	7.20	1
5007065	7.22	1
5007075)	7.20	1
5007077	7.20	1
5007078	7.20	1
5007087	7.31	1
5007205	4.30	13
5007205	4.30	13
5007629	5.120	1
5007629	5.130	4
5007662	9.00	1
5007663	9.00	1
5007664)	9.00	1
5007665)	9.00	1
5007666)	9.00	1
5007668)	9.00	1
5007669)	9.00	1
5007670	9.00	1
5007671)	9.00	1
5007672)	9.00	1
5007673)	9.00	1
5007674)	9.00	1
5007675)	9.00	1
5007676)	9.00	1
5007677)	9.00	1
5007678)	9.00	1
5007738	1.22	≠1
5007739	1.24	≠1/2
5007740	1.22	≠1
5007741	1.24	≠1/2
5007742	1.22	≠1
5007743	1.24	≠1/2
5007749	4.12	≠1A
5007749	4.12	≠1A
5007851	4.12	≠1A
5007851	4.12	≠1A
5007851	4.12	≠1A
5007852	4.12	≠1A
5007852	4.12	≠1A
5007899	5.130	20
5007899	5.131	5

FINIS–NO.	SECT–FIG	FIG.–NO./AF
5007899	5.132	9
5008954	8.13	12
5008955	8.13	12
5008955	8.13	12
5008957	8.13	12
5008957	8.13	12
5008960	8.12	15
5008960	8.13	14
5008960	8.13	14
5008961	8.13	14
5008972	7.32	1
5008990	7.20	1
5008991	7.20	1
5008993	7.22	1
5009879)	9.00	1
5009880)	9.00	1
5009881)	9.00	1
5009882)	9.00	1
5009883)	9.00	1
5009884	9.00	1
5009885)	9.00	1
5009886)	9.00	1
5009887)	9.00	1
5009888)	9.00	1
5009889)	9.00	1
5009890)	9.00	1
5009891)	9.00	1
5009892)	9.00	1
5010145	8.12	≠32
5010145	8.13	≠26
5010145	8.13	≠26
5010155	8.13	≠26
5010156	8.13	≠26
5010170	1.22	≠1
5010171	1.22	(≠1A)
5010172	1.24	≠1/2
5010173	1.23	≠12
5010211	7.21	1
5010212	7.31	1
5010221	8.13	12
5010221	8.13	12
5010221	8.13	12
5010222	8.13	12
5010225	8.13	14
5010557	7.21	1
5011065	8.12	≠32
5011065)	8.13	≠26
5011067	8.13	≠26
5011070	8.13	≠26
5011071)	8.12	≠32
5011071)	8.13	≠26
5011071)	8.13	≠26
5011071)	8.13	≠26
5011072	8.13	≠26
5011078	8.11	≠33
5011078	8.12	≠32
5011078	8.13	≠26
5011083	8.13	≠26
5011084)	8.12	≠32
5011084	8.13	≠26
5011084	8.13	≠26
5011085	8.12	≠32
5011085	8.13	≠26
5011086	8.12	≠32
5011086	8.13	≠26
5011086	8.13	≠26
5011086	8.13	≠26
5011087	8.13	≠26

FINIS–NO.	SECT–FIG	FIG.–NO./AF
5011088	8.12	≠32
5011088	8.13	≠26
5011088	8.13	≠26
5011364	7.20	15
5011366	7.21	14
5011366	7.21	14
5011846	4.12	≠1A
5011846	4.12	≠1A
5011854	8.12	13
5011854	8.13	12
5011854	8.13	12
5011854	8.13	12
5011854	8.13	12
5011869	8.12	≠32
5011869	8.13	≠26
5011869	8.13	≠26
5012234	9.00	1
5012235)	9.00	1
5012236	9.00	1
5012331)	4.31	9
5012442	5.80	(15B)
5012635	8.13	12
5012658	1.12	2
5012658	1.12	2
5012659	1.12	2
5012660	1.12	2
5012660	1.12	2
5012660	1.12	2
5012661	1.12	2
5012661	1.12	2
5012662	1.12	2
5012663	1.12	2
5012663	1.12	2
5012664	1.12	2
5012665	1.12	2
5012666	1.12	2
5012667	1.12	2
5012668	1.12	2
5012668	1.12	2
5012668	1.12	2
5012668	1.12	2
5012669	1.12	2
5012670	1.12	2
5012671	1.12	2
5012672	1.12	2
5013352	8.13	≠26
5013352	8.13	≠26
5013354	8.12	≠32
5013354	8.13	≠26
5013354	8.13	≠26
5013355	8.12	≠32
5013355	8.13	≠26
5013365	8.13	≠26
5013520	4.32	17
5013527	4.30	13
5013527	4.30	13
5013528)	4.31	9
5013541	4.32	20
5013541	4.32	20
5013541	4.32	20
5013615	8.12	≠32
5013615	8.12	≠32
5013615	8.12	≠32
5013615	8.13	≠26
5013615	8.13	≠26
5013615	8.13	≠26
5013616	8.12	≠32
5013616	8.13	≠26
5013616	8.13	≠26
5013616	8.13	≠26
5013739	8.13	12
5013739	8.13	12
5013739	8.13	12
5013740	8.13	12
5013740	8.13	12
5013740	8.13	12
5014236	7.31	1
5014245	7.20	1
5014245	7.20	1
5014248	7.21	1
5014249	7.20	1
5014250	7.20	1
5014256	1.25	≠1
5014257	1.25	≠2
5014449	8.12	≠32
5014449	8.13	≠26
5014450	8.12	≠32
5014450	8.13	≠26
5014450	8.13	≠26
5015557	3.20	(6A)
5015989	7.64	2
5015990	7.64	2
5015992	7.64	2
5015995	7.64	2
5015996	7.64	2
5015996	7.64	2
5015996	7.64	2
5015997	7.64	2
5015997	7.64	2
5015997	7.64	2
5016374	8.12	≠32
5016415	8.12	13
5016415	8.12	13
5016415	8.12	13
5016415	8.13	12
5016415	8.13	12
5016416	8.12	13
5016416	8.13	12
5016416	8.13	12
5016416	8.13	12
5016416	8.13	12
5016416	8.13	12
5016590	8.13	≠26
5016690	7.64	2
5017073	1.25	≠1
5017314	8.13	≠26
5017332	2.10	1
5017333	2.10	1
5017334	2.10	1
5017336	2.10	1
5017337	2.10	1
5017337	2.10	1
5017435	8.13	12
5017435	8.13	12
5017436	8.13	12
5017436	8.13	12
5017436	8.13	12
5017585	8.12	13
5017585)	8.13	12
5017585)	8.13	12
5017585)	8.13	12
5017586)	8.13	12
5017586)	8.13	12
5017594	8.13	≠26
5017594	8.13	≠26
5017602	2.10	1
5017603	2.10	1
5017603	2.10	1
5017779	1.12	2
5017779	1.12	2
5017779	1.12	2
5017780	1.12	2
5017780	1.12	2
5017783	1.12	2
5050634	8.12	15
5050634	8.13	14
5099900	7.60	16
5099909	7.60	16
5099910	7.60	16
5099950	7.60	16
5099961	7.60	16
5099962	7.60	16
6000546	6.31	9
6000546	6.33	11
6000546	6.41	9
6000546	6.41	9
6000805	2.30	5
6000805	2.30	5
6000805	2.30	5
6000805	2.30	5
6000892	7.31	21
6000898	7.31	9
6000898	7.31	9
6000901	7.31	7
6001032	7.21	14
6001032	7.21	14
6001037	7.21	(20)
6002610	7.502	3
6004135	7.250	8A
6004274	7.20	3
6004365	6.71	17
6004953	4.24	9
6005047	2.10	12
6005047	3.20	7
6005047	3.20	7
6006569	1.60	22
6006982	5.432	8
6006983	5.432	8
6006985	5.432	8
6006986	5.432	8
6006987	5.432	8
6006991	5.210	(≠)
6006991	5.230	ILL.
6006991	5.300	8
6006991	5.302	11
6006991	5.303	ILL.
6006991	5.304	ILL.
6006991	5.410	ILL.
6006991	5.432	11
6006991	5.432	ILL.
6006991	5.433	7
6006991	5.434	7
6006991	5.434	7
6006991	5.434	7
6006991	5.434	31
6006991	5.434	31
6006992	5.300	1
6006992	5.301	1
6006992	5.403	1
6006992	5.412	1
6006992	5.413	1
6006992	5.414	1
6006992	5.415	1
6006992	5.422	1
6006992	5.432	1
6006992	5.500	1
6006992	5.501	1
6006992	5.505	1
6006992	5.507	1
6006993	5.432	12
6006996	5.432	7
6007002	5.202	3
6007002	5.210	3
6007002	5.230	3
6007002	5.300	3
6007002	5.301	3
6007002	5.400	3
6007002	5.403	3
6007002	5.410	3
6007002	5.411	3
6007002	5.412	3
6007002	5.413	3
6007002	5.414	3
6007002	5.415	3
6007002	5.420	3
6007002	5.422	3
6007002	5.432	4
6007002	5.434	5
6007002	5.500	3
6007002	5.501	3
6007002	5.505	3
6007002	5.507	3
6008022	5.432	ILL.
6008022	5.433	ILL.
6008138	7.50	5
6008767	7.403	5
6008767	7.403	5
6008767	7.502	6
6008768	7.403	5
6008768	7.403	5
6008774	7.502	6
6008774	7.502	6
6009385	1.40	4
6009387	1.40	4
6009391	1.40	4
6009392	1.30	4
6009599	6.85	9
6009615	6.80	3
6009615	6.80	3
6009908	4.33	5
6009908	4.33	5
6010175	6.71	11
6010286	6.22	14
6010286	6.23	11
6010286	6.51	14
6011030	5.432	ILL.
6011213	5.432	9
6011213	5.433	8
6011213	5.434	8
6011482	6.71	14
6013226	1.60	2
6013226	1.60	2
6013226	1.60	2
6013229	4.33	4
6013229	4.33	4
6013229	4.33	4
6013229	4.33	4
6013229	4.33	4
6013907	1.50	1
6013907	1.50	1B
6013908	1.50	1A
6013908	1.50	1B
6013909	1.50	1A
6013909	1.50	1B
6013910	1.50	1A
6013910	1.50	1B
6013911	1.50	1A
6013911	1.50	1B
6014457	5.250	12
6014739	4.33	9
6014759	4.33	1
6014759	4.33	1
6014759	4.33	1
6014759	4.33	1
6014759	4.33	1
6014763	4.33	10
6014784	8.27	1
6014833	7.502	4
6015509	4.32	1
6015753	6.80	1
6015753	6.80	1
6015753	7.550	9
6015757	6.80	7
6016148	5.40	ILL.
6016148	5.40	ILL.
6016149	5.40	ILL.
6016149	5.40	ILL.
6016149	5.40	ILL.
6016242	1.60	17
6016351	8.26	3
6016663	8.12	13
6016663	8.12	13
6016663	8.12	13
6016663	8.13	12
6016663	8.13	12
6017534	7.20	14
6017534	7.20	14
6017539	7.20	≠12
6017908	6.51	13
6018216	1.50	1C
6018217	1.50	1C
6018218	1.50	1D
6018219	1.50	1D
6018231	5.120	7
6018231	5.120	7
6018355	6.31	1
6018355	6.31	1
6018552	5.460	18
6018558	5.460	14
6018606	7.62	8
6018999	8.15	33
6019219	2.20	2
6019710	4.32	2
6020602)	1.22	8
6020888	1.10	2
6020889	1.10	2
6020920	7.31	10
6020924	7.31	8
6020925	7.31	≠6
6020926	7.31	13
6020945	2.10	6
6020946	2.10	6
6020947	2.10	6
6020951	2.10	7
6021580	7.250	1B
6021599	6.71	21
6021599	6.71	21
6021599	6.71	21
6021754	1.20	25
6021762	1.22	8
6021775	7.20	1
6022369	2.30	11
6022530	8.12	26
6022530	8.12	26
6022530	8.13	20
6022630	7.31	10
6024531	1.22	3
6024531	1.22	3
6024531	1.22	3
6024531	1.23	6
6024595	5.250	(12A)
6025814	4.32	20
6026275	1.20	10
6026275	3.30	11
6026575	5.250	1
6027180	5.130	24
6027640	1.12	2
6028070	4.32	(18)
6028498	1.20	(16B)
6028890	6.71	11
6028890	6.71	11
6028890	6.71	13
6028893	6.71	6
6028938	5.250	(29)
6028980	1.22	8
6030278	4.32	15
6030287	4.32	20
6030452	7.550	5A
6030526	6.71	4
6030526	6.71	7
6030537)	7.550	13
6030565	5.432	ILL.
6030565	5.433	ILL.
6030565	5.434	ILL.
6030626	4.33	4
6030627	4.32	3
6030965	5.250	6
6031238	1.22	(14)
6031238	6.82	14
6031238	6.82	14
6031321	4.32	(18)
6031607	6.80	2
6031676	6.34	(12B)
6032532	6.34	5
6032740	7.50	5
6033004	5.250	10
6033005	5.250	10
6033076	7.21	12
6033076	7.21	12
6033076	7.21	12
6033078	7.21	2
6033080	7.21	14
6033080	7.21	14
6033081	7.21	11

FINIS–NO.	SECT–FIG	FIG.–NO./AF
6033082	7.21	5
6033083	7.21	5
6033084	7.20	5
6033085	7.21	9
6033087	7.20	8
6033088	7.21	10
6033088	7.21	10
6033091	7.21	10
6033093	7.21	19
6033094	7.21	16
6033094	7.21	16
6033095	7.21	18
6033095	7.21	18
6033095	7.21	18
6033096	7.21	(20)
6033385	1.20	(16B)
6033386	1.20	(16A)
6033388	4.23	4A
6033388	6.60	10
6033388	6.60	10
6033388	6.60	10
6033621	2.10	11
6033623	2.10	10
6033635	7.62	13
6033657	5.110	25
6033740	5.432	8
6033743	5.432	12
6033743	5.433	ILL.
6033743	5.434	23
6033743	5.434	23
6033744	5.432	10
6033744	5.433	ILL.
6033744	5.434	10
6033982	5.80	29
6033993	6.80	(6A)
6033993	6.85	11
6033993	6.87	11
6033994	6.87	12
6034037	7.550	8
6034124	6.80	13
6034377	1.24	≠6
6034537	6.80	6
6034663	6.80	5
6034663)	7.550	13
6035381	7.60	20
6035555	6.51	4
6035556	6.32	2
6035557	6.32	2
6036428	5.100	1
6036430	6.35	10
6036431	6.35	11
6036647	7.20	5
6036648	7.20	5
6037186	6.71	14
6037186	6.71	14
6038300	5.433	9
6038301	5.433	9
6038302	5.433	9
6038304	5.433	7
6038304	5.433	ILL.
6038304	5.434	7
6038304	5.434	7
6038304	5.434	31
6038304	5.434	31
6038305	5.202	1
6038305	5.230	1
6038305	5.433	1
6038305	5.434	1
6038306	5.433	4
6038306	5.434	4
6038307	5.433	4
6038307	5.434	4
6038308	5.202	3
6038308	5.210	3
6038308	5.230	3
6038308	5.303	3
6038308	5.304	3
6038308	5.432	4
6038308	5.433	5
6038308	5.434	5
6038308	5.435	3
6038308	5.506	3
6038309	5.434	26
6038315	5.433	ILL.
6038315	5.434	24
6038316	5.433	ILL.
6038316	5.434	ILL.
6038317	5.433	ILL.
6038317	5.434	ILL.
6038318	5.432	3
6038445	5.433	4
6038445	5.434	4
6038662	6.71	13
6038663	6.71	5
6038859	5.100	1
6038860	5.100	1
6038860	5.100	1
6038860	5.100	1
6038861	5.100	1
6038921	6.85	12
6038983	7.40	(≠21)
6039080	7.40	(≠21)
6039100	1.20	24
6039254	6.60	17
6039449	5.303	ILL.
6039449	5.304	ILL.
6039450	5.303	2
6039450	5.304	2
6039451	5.202	2
6039451	5.230	2
6039451	5.303	2
6039451	5.304	2
6039451	5.431	2
6039452	5.300	1
6039452	5.301	1
6039452	5.302	1
6039452	5.303	1
6039452	5.304	1
6039452	5.433	1
6039452	5.434	1
6039453	5.300	1
6039453	5.301	1
6039453	5.303	1
6039453	5.304	1
6039453	5.400	1
6039453	5.401	1
6039453	5.402	1
6039453	5.403	1
6039453	5.404	1
6039453	5.413	1
6039453	5.415	1
6039453	5.500	1
6039453	5.501	1
6039453	5.505	1
6039453	5.506	1
6039453	5.507	1
6039453	5.600	1
6039454	5.303	ILL.
6039454	5.304	ILL.
6039455	5.303	ILL.
6039455	5.304	ILL.
6039456	5.303	ILL.
6039456	5.304	ILL.
6039457	5.434	6
6039459	5.303	ILL.
6039459	5.304	ILL.
6039460	5.303	ILL.
6039460	5.304	ILL.
6039461	5.304	6
6039464	5.303	ILL.
6039464	5.433	3
6039464	5.434	3
6039465	5.433	3
6039465	5.434	3
6039466	5.303	4
6039466	5.304	4
6039466	5.433	3
6039466	5.434	3
6039467	5.433	3
6039467	5.434	3
6039468	5.303	4
6039468	5.304	4
6039469	5.303	3
6039469	5.304	3
6039791	5.433	ILL.
6039791	5.434	ILL.
6039792	5.303	1
6039792	5.304	1
6039792	5.421	1
6039792	5.430	1
6039792	5.503	1
6039792	5.504	1
6039793	5.303	ILL.
6039793	5.304	ILL.
6039794	5.303	ILL.
6039794	5.304	ILL.
6039876	4.32	14
6039876	4.32	14
6040029	1.30	4
6040096	2.30	6
6040096	2.30	6
6040097	2.30	6
6040259	5.40	ILL.
6040260	5.40	ILL.
6040424	5.30	31
6040425	5.30	31
6040426	5.30	31
6040757	5.250	(12A)
6041284	5.234	ILL.
6041321	5.20	29
6041322	5.20	29
6041520	5.30	31
6041521	5.30	31
6043067	2.20	3
6043110	5.130	23
6043128	1.22	8
6043141	5.250	(12A)
6043800	7.50	5
6044993	4.30	13
6044994	4.30	13
6044994	4.30	13
6045083	4.32	3
6045229	6.82	13
6045236	6.82	1
6045402	7.50	5
6045490	7.502	5
6045559	7.62	13
6045560	7.62	9
6045604	7.31	11
6045733	6.80	15
6045735	6.80	18
6045769	6.80	4
6045860	2.30	17
6045860	6.85	27
6045861	2.30	14
6045861	6.85	26
6045923	5.460	5
6045948	5.434	9
6045948	5.434	9
6045949	5.434	9
6045950	5.434	9
6045954	5.434	ILL.
6045956	5.434	22
6045956	5.434	22
6045956	5.434	ILL.
6045973	4.32	7
6046056	4.32	16
6046103	6.80	17
6046356	6.80	9
6046396	5.305	1
6046408	5.305	3
6046417	5.305	ILL.
6046955	2.41	9
6047104	7.502	6
6047104	7.502	6
6047104	7.502	6
6047185	5.304	ILL.
6047186	5.304	ILL.
6047187	5.304	ILL.
6047189	5.304	6
6047190	5.304	6
6047608	4.24	5
6047719	7.62	8
6047811	5.131	15
6048106)	7.50	5
6048267	7.22	5
6048269	7.22	6
6048270	7.22	12
6048271	7.22	13
6048272	7.22	9
6048273	7.22	4
6048274	7.22	7
6048276	7.22	(16)
6048278	7.22	8
6048280	7.22	2
6048281	7.22	14
6048282	7.22	15
6048474	5.250	(12A)
6048698	7.60	1
6048698	7.60	1
6048737	8.15	16
6048960	7.50	5
6049073	5.250	10
6049073	5.250	10
6049335	1.10	2
6049336	1.10	2
6049410	4.32	8
6049410	4.32	8
6049410	4.32	8
6049412	2.10	6
6049412	2.10	6
6049412	2.10	6
6049413	2.10	6
6049413	2.10	6
6049414	2.10	6
6049414	2.10	6
6049414	2.10	6
6049415	2.10	6
6049416	2.10	6
6049417	2.10	6
6049485	6.35	2
6049486	6.35	1
6049487	6.35	9
6049488	6.35	15
6049561	6.60	10
6049561	6.60	10
6049561	6.71	13
6049867	6.80	11
6049935	6.35	3
6050119	2.20	3
6050312	7.31	13
6050312	7.31	13
6050380	4.12	10
6050611	7.50	5
6050611	7.50	5
6051230	4.32	17
6051527	5.432	ILL.
6051527	5.433	ILL.
6051527	5.434	ILL.
6051567	5.80	21
6051573	5.140	1
6051574	5.140	2
6051575	5.140	3
6051576	5.140	4
6051577	5.140	5
6051578	5 140	6
6051581	6.60	1
6051584	5.80	18
6051695	1.50	7
6051745	1.12	2
6051783	1.50	3
6051790	2.20	3
6051790	2.20	3
6051800	5.120	3
6051819	1.60	2
6051819	1.60	2
6051821	2.10	7
6051871	5.80	16
6052014	1.50	7
6052017	6.34	5
6052030	6.34	(3A)
6052031	6.34	(17)
6052295	6.35	4
6052312	7.21	5
6052313	7.21	9
6052421	7.20	10
6052498	6.60	8
6052507	5.80	2A
6052507	5.80	2A
6052763	4.32	20
6052763	4.32	20
6052763	4.32	20
6052763	4.32	20
6052774	7.60	23
6052828	7.20	11
6052866	7.60	22
6052967	7.20	1
6053463	5.40	ILL.
6053466	5.40	ILL.
6053466	5.40	ILL.
6053678	5.250	(12A)
6053885	1.23	4
6053888	1.23	3
6053889	6.60	7
6054365	5.80	2A
6054365	5.80	2A
6054640	1.30	4
6054840	5.300	4
6054840	5.301	4
6054840	5.302	4
6054979	5.130	21
6054979	5.131	6
6054979	5.132	21
6054980	5.130	11
6054980	5.131	7
6054980	5.132	22
6054981	5.130	22
6054981	5.131	9
6054981	5.132	19
6055158	1.23	5
6055195	5.80	3
6055394	5.460	10
6055852	8.13	14
6056325	7.20	1
6056333	7.21	18
6056334	7.21	18
6056624	7.21	1
6056626	7.21	1
6056628	7.21	1
6057003	6.60	11
6057004	6.60	24
6057023	6.35	4
6057098	5.80	8
6057098	5.80	8
6057099	5.80	8
6057099	5.80	8
6057122	5.80	13
6057124	5.80	12
6057130	5.80	(24A)
6057130	5.80	(24A)
6057134	5.80	33
6057138	1.23	(2A)
6057140	6.60	5
6057153	5.80	14
6057154	5.80	35
6057159	1.23	4A
6057172	6.84	4
6057172	6.85	10
6057172	6.87	13
6057172	7.550	6
6057173	6.80	8
6057341	4.32	20
6057341	4.32	20
6057341	4.32	21
6057343	4.32	17
6057343	4.32	17
6057343	4.32	17
6057370	7.62	8
6057370	7.62	8
6057370	7.62	8
6057370	7.62	8
6057371	7.62	8
6057622	7.20	6
6057623	7.20	14
6057624	7.22	11
6057625	7.20	7
6057627	7.20	15

FINIS-NO.	SECT-FIG	FIG.-NO./AF
6057628	7.20	5
6057629	7.22	4
6057630	7.21	5
6057631	7.20	8
6057632	7.22	7
6057633	7.21	9
6057635	7.20	3
6057637	7.20	9
6057638	7.21	10
6057640	7.20	2
6057641	7.20	≠12
6057642	7.22	15
6058039	5.434	1
6058040	5.434	1
6058041	5.434	4
6058050	5.434	19
6058051	5.434	2
6058125	4.32	9
6058125	4.32	9
6058125	4.32	9
6058125	4.32	9
6058125	4.32	9
6058144	1.20	24
6058145	1.20	24
6058152	6.87	18
6058199	4.32	17
6058259	5.140	15
6058260	6.60	4
6058260	6.60	4
6058261	6.60	4
6058261	6.60	4
6058262	5.80	(24A)
6058263	6.60	6
6058265	5.80	32
6058444)	4.12	8
6058446	5.80	26
6058518	5.110	2
6058519	5.130	13A
6058519	5.130	13A
6058737	1.50	4
6058836)	7.60	18
6058871	5.110	21
6058872	5.110	22
6058872	5.110	22
6058874	5.110	23
6058876	5.110	24
6059404	5.110	17
6059405	5.110	7
6059406	5.130	14
6059412	5.434	14
6059414	5.434	13
6059418	7.503	2
6059419	7.550	5A
6059479	6.35	2
6059480	6.35	1
6059480	6.35	1
6059481	6.35	2
6059481	6.35	2
6059482	6.35	1
6059505	6.60	21
6059506	6.60	20
6059603	6.60	10
6059603	6.60	10
6059603	6.60	10
6059604	6.71	22
6059609	5.80	(24A)
6059611	5.80	17A
6059612	6.85	2
6059667	5.40	ILL.
6059667	5.40	ILL.
6059667	5.40	ILL.
6059668	5.40	ILL.
6059668	5.40	ILL.
6059668	5.40	ILL.
6059669	5.40	ILL.
6059669	5.40	ILL.
6059669	5.40	ILL.
6059670	5.40	ILL.
6059670	5.40	ILL.
6059671	5.40	ILL.
6059671	5.40	ILL.
6059671	5.40	ILL.
6059671	5.40	ILL.
6060304	4.32	14
6060304	4.32	14
6060304	4.32	14
6060658	6.85	17
6060659	6.85	16
6060727	1.30	4
6060729	1.30	4
6060730	1.12	2
6060731	2.10	6
6060731	2.10	6
6060732	2.10	6
6060859	4.32	15
6060859	4.32	15
6060859	4.32	15
6060860	4.32	15
6060860	4.32	15
6061141	4.12	1
6061276	5.140	8
6061277	5.140	9
6061278	5.140	7A
6061279	5.140	16
6061285	7.250	14
6061285	7.250	14
6061285	7.250	14
6061285	7.250	14
6061309	5.140	11
6061318	6.71	8
6061322	6.85	24
6061323	6.85	8
6061339	7.250	14
6061339	7.250	14
6061453	4.32	2
6061453	4.32	2
6061453	4.32	2
6061866	6.85	17A
6061868	5.80	8
6061868	5.80	8
6062241	6.35	5A
6062242	6.35	16
6062419	6.85	21
6062854	6.85	17B
6063018	5.250	1
6063185	5.432	ILL.
6063185	5.433	ILL.
6063185	5.434	21
6063186	5.302	11
6063186	5.303	ILL.
6063186	5.304	ILL.
6063186	5.402	ILL.
6063186	5.421	10
6063186	5.422	11
6063186	5.430	ILL.
6063186	5.435	ILL.
6063186	5.503	ILL.
6063186	5.504	ILL.
6063186	5.506	8
6063186	5.600	ILL.
6063187	5.434	10
6063190	5.433	ILL.
6063190	5.434	17
6063192	5.434	18
6063312	5.80	28
6063340	3.30	1
6063468	7.20	11
6063497	5.130	6A
6063498	5.130	7A
6063606	7.403	4
6063607	7.502	5
6063607	7.502	5
6063607	7.502	5
6063607	7.502	5
6063607	7.502	5
6063608	7.502	5
6063653	5.110	18
6063654	5.110	20A
6063655	5.110	19
6063656	5.110	20
6064153	6.60	26
6064374	6.85	23
6064374	7.550	7
6064702	5.40	ILL.
6064703	5.40	ILL.
6064703	5.40	ILL.
6064718	2.10	6
6064718	2.10	6
6064719	2.10	6
6064720	2.10	6
6064720	2.10	6
6064721	2.10	6
6064722	2.10	6
6064722	2.10	6
6064723	2.10	6
6064727	2.10	6
6064727	2.10	6
6064728	2.10	6
6064728	2.10	6
6064729	2.10	6
6064729	2.10	6
6064730	2.10	6
6064730	2.10	6
6064731	2.10	6
6064731	2.10	6
6064732	2.10	6
6064732	2.10	6
6064733	2.10	6
6064733	2.10	6
6064733	2.10	6
6064734	2.10	6
6064734	2.10	6
6064734	2.10	6
6064849	1.12	2
6064884	7.251	1B
6065343	2.20	5
6065411	5.434	9
6065412	5.434	9
6065412	5.434	9
6065413	5.434	9
6065413	5.434	9
6065414	5.434	9
6065415	5.434	9
6065416	5.434	16
6065417	5.434	16
6065418	5.434	16
6065419	5.434	7
6065420	5.414	1
6065420	5.434	1
6065421	5.434	4
6065422	5.432	7
6065422	5.433	6
6065422	5.434	6
6065425	5.434	6
6065428	5.434	19
6065428	5.434	19
6065428	5.434	ILL.
6065559	4.31	9
6065757)	7.50	5
6065757	7.50	5
6065757)	7.50	5
6065760)	7.50	5
6065761)	7.50	5
6066355	4.33	5
6067593	1.60	2
6067593	1.60	2
6067593	1.60	2
6067593	1.60	2
6067772	7.21	1
6068060	1.10	2
6068061	2.40	6
6068246	1.30	4
6068246	1.30	4
6068370	4.30	1
6068794	7.20	16
6068900	6.60	22
6068900	6.60	22
6070105	5.250	28
6070105	5.250	28
6070105	5.250	28
6070707	4.32	17
6070707	4.32	17
6071142	6.35	2
6071142	6.35	2
6071550	2.10	6
6071550	2.10	6
6071551	2.10	6
6071551	2.10	6
6071552	2.10	6
6071552	2.10	6
6071960	7.20	1
6071965	7.20	1
6071967	7.20	1
6071967	7.20	1
6071975	7.20	9
6071976	7.20	9
6071976	7.20	9
6072016	7.60	24
6072019	5.140	20
6072020	5.140	19
6072144	5.434	9
6072144	5.434	9
6072145	5.434	9
6072150	5.40	ILL.
6072150	5.40	ILL.
6072150	5.40	ILL.
6072152	5.40	ILL.
6072152	5.40	ILL.
6072155	5.40	ILL.
6072158	5.40	ILL.
6072636	6.35	6
6072636	6.35	6
6072637	6.35	6
6072639	6.35	7
6072920	5.250	22
6073005	4.32	2
6073005	4.32	2
6073005	4.32	2
6073005	4.32	2
6073005	4.32	2
6073005	4.32	2
6073005	4.32	2
6073005	4.32	2
6073007	4.12	10
6073021	6.71	24
6073069	4.33	3
6073139	1.23	9
6073339	7.22	11
6073340	7.22	12
6073341	7.22	13
6073342	7.22	9
6073345	7.22	4
6073347	7.22	7
6073348	7.22	(16)
6073349	7.22	3
6073350	7.22	8
6073352	7.22	2
6073353	7.22	14
6073354	7.22	10
6073630	6.85	15
6076122	2.30	2
6076122	2.30	2
6076123	2.30	2
6076123	2.30	2
6076124	2.30	2
6076152)	8.12	13
6076152	8.13	12
6076154	8.13	12
6076299	5.140	10
6077139	6.71	3
6077140	6.71	2
6077429	7.60	1
6077429	7.60	1
6077432	7.63	2
6077554	2.10	7
6077700)	7.50	5
6077701	7.50	5
6077786	5.120	12
6077786	5.120	12
6077865	4.32	17
6077917	5.250	10
6077918	5.250	10
6077919	5.250	10
6078043	2.10	3
6078186	7.22	1
6078187	7.20	1
6078445	1.22	10
6078446	1.22	10
6078447	1.22	10
6078448	1.22	10
6078449	1.22	10
6078450	1.22	10
6078493	1.50	17
6078494	1.50	17
6078494	1.50	17
6078495	1.50	17
6078496	1.50	17
6078496	1.50	17
6078496	1.50	17
6078497	1.50	17
6078497	1.50	17
6078498	1.50	17
6078498	1.50	17
6078543)	5.434	≠11
6078544	5.434	9
6078544	5.434	9
6078545	5.434	9
6078545	5.434	9
6078546	5.434	9
6078547	5.434	14
6078548	5.434	8
6078549	5.434	20
6078550	5.434	16
6078551	5.434	21
6078552	5.421	1
6078552	5.434	1
6078552	5.503	1
6078554	5.434	22
6078555	5.434	6
6078556	5.434	6
6078557	5.434	≠12
6078558	5.434	5
6078559	5.434	17A
6078560	5.250	28
6078561	5.250	28
6078562	5.434	27
6078563	5.434	25A
6079014	8.26	6
6079014	8.26	6
6079017	8.26	6
6079017	8.26	6
6079027	8.27	5
6079027	8.27	5
6079029)	8.27	5
6079029)	8.27	5
6079029	8.27	5
6079248	7.62	17
6079581	5.120	12
6079671	1.22	2
6079671	1.22	2
6079672	1.20	3
6079673	1.20	3
6079674	1.21	2
6079675)	1.21	2
6079676	1.22	2
6079677	1.22	2
6079678	1.22	2
6079679	1.22	2
6079679	1.22	2
6079680	1.22	2
6079680	1.22	2
6079930	6.35	10
6079930	6.35	10
6079963	5.434	9
6079963	5.434	9
6079964	5.434	9
6079966	5.434	16
6079967	5.434	21
6079968	5.434	1
6079969	5.434	4
6079970	5.434	6
6079971	5.202	3
6079971	5.421	3
6079971	5.430	3
6079971	5.434	5
6079971	5.503	3

FINIS–NO.	SECT–FIG	FIG.–NO./AF
6079971	5.504	3
6079971	5.600	3
6080059	5.434	9
6080060	5.434	8
6080061	5.434	16
6080062	5.432	11
6080062	5.434	7
6080063	5.434	1
6080111	5.434	8
6080205	5.434	23
6080464	2.30	2
6080608)	7.60	21
6080770	4.33	4
6080849	2.40	6
6080858	5.434	(28)
6081170	7.50	5
6081172	7.50	5
6081462	6.60	10
6081462	6.71	12
6081463	6.60	10
6081463	6.71	13
6081464	6.71	14
6081599	6.71	23
6081599	6.85	12
6081662	7.63	3
6082017	1.40	4
6082047	5.110	2
6082188	5.140	15
6082189	6.60	1
6082195	6.60	29
6082196	6.60	32
6082197	6.60	30
6082198	6.60	12
6082374	1.12	2
6082405	2.10	6
6082405	2.10	6
6082406	2.10	6
6082407	2.10	6
6082407	2.10	6
6082410	2.10	6
6082411	2.10	6
6082411	2.10	6
6082412	2.10	6
6082729)	7.50	5
6082731)	7.50	5
6083115	6.86	1A
6083214	1.60	10
6083936	4.33	4
6084199)	7.50	5
6084200)	7.50	5
6084201	7.50	5
6084202	7.50	5
6084203)	7.50	5
6084205	7.50	5
6084207	7.50	5
6084208	7.50	5
6084811	7.62	6
6084811	7.62	6
6084811	7.62	6
6084812	7.62	3
6084812	7.62	3
6084813	7.62	4
6084813	7.62	4
6084813	7.62	4
6084814	7.62	7
6084814	7.62	7
6084814	7.62	7
6084815	7.62	2
6084815	7.62	2
6084816	7.62	5
6084816	7.62	5
6084816	7.62	5
6084817	7.62	8
6084818	7.62	8
6084819	7.62	8
6084950	5.434	6
6084951	5.432	ILL.
6084951	5.433	ILL.
6084951	5.434	26
6084955	5.434	24
6085347	4.32	20
6085730	1.22	8A
6085731	1.22	8A
6085732	1.22	8A
6085734	5.434	≠12
6085735	5.434	≠12
6085736	5.250	30
6085737	5.250	30
6085737	5.250	30
6085756	5.250	31
6086003	4.32	15
6086003	4.32	15
6086004	4.32	15
6086004	4.32	15
6086006	4.32	2
6086006	4.32	2
6086006	4.32	2
6086006	4.32	2
6086008	4.32	≠17
6086010	7.20	1
6086012	7.20	3
6086037	4.32	9
6086037	4.32	9
6086037	4.32	9
6086037	4.32	9
6086038	4.32	(9A)
6086038	4.32	(9A)
6086039	4.32	14
6086163)	7.60	21
6087206	7.63	3
6087424	7.50	5
6087425	7.50	5
6087940	5.120	4
6087940	5.120	(5B)
6087941	5.120	5
6087941	5.120	(5A)
6087943	5.40	ILL.
6087943	5.40	ILL.
6087943	5.40	ILL.
6087944	5.40	ILL.
6087944	5.40	ILL.
6087944	5.40	ILL.
6087945	5.40	ILL.
6087945	5.40	ILL.
6087945	5.40	ILL.
6087946	5.40	ILL.
6087947	5.40	ILL.
6087948	5.40	ILL.
6087949	5.40	ILL.
6087949	5.40	ILL.
6087949	5.40	ILL.
6087950	5.40	ILL.
6087950	5.40	ILL.
6087951	5.120	8
6087951	5.120	8
6087986	7.60	(27)
6088148	7.21	12
6088149	7.20	14
6088149	7.20	14
6088150	7.21	2
6088152	7.21	5
6088157	7.22	3
6088158	7.21	10
6088346	4.32	21
6089107	4.24	2A
6089368	6.84	2
6089373	6.84	1
6089373	6.84	1
6089373	6.84	1
6089452	8.27	3
6089521	5.40	ILL.
6089521	5.40	ILL.
6089522	5.40	ILL.
6089522	5.40	ILL.
6089805	5.131	16
6089994	4.33	3
6089994	4.33	6
6090146	5.250	10
6090803	1.30	4
6090815	6.35	2
6090815	6.35	2
6090816	6.35	2
6090817	6.35	2
6090817	6.35	2
6090929	1.40	5
6090965	1.30	4
6090966	1.30	4
6091173	7.21	11
6091174	7.21	5
6091176	7.21	3
6091177	7.21	18
6091676	5.434	9
6091676	5.434	9
6091676	5.434	9
6091677	5.434	10
6091678	5.434	6
6091679	5.434	6
6091910	2.10	6
6091911	2.10	6
6091912	2.10	6
6091915	2.10	6
6091916	2.10	6
6091917	2.10	6
6091923	7.31	1
6091924	7.31	1
6092077	5.120	9
6092077	5.120	9
6092143	6.87	16
6092603	4.12	10
6092603	4.12	10
6092604	4.12	10
6092605	4.12	10
6093624	8.12	13
6093624	8.12	13
6093624	8.13	12
6093624	8.13	12
6093624	8.13	12
6093624	8.13	12
6093624	8.13	12
6093624	8.13	12
6093624	8.13	12
6093783	6.35	2
6093955	1.22	4
6093961	1.22	12
6094288	5.434	17
6094576	5.111	14
6094643	7.62	14A
6095166	7.250	4
6095166	7.250	18
6095166	7.251	4
6095698	6.71	1
6095922	5.130	19B
6095926	5.130	20
6096086	5.130	19A
6096097	5.130	3
6096118	5.130	2
6096292	4.32	21
6096300	5.131	13
6096322	5.130	1
6096322	5.130	1
6096322	5.131	1
6096324	6.35	16
6096967	3.30	16
6096967	3.30	16
6097080	6.35	17
6097117	5.40	ILL.
6097148	5.140	25
6097433	6.60	9
6097539	5.434	16
6097928	2.10	11
6098273)	7.60	18
6098361	7.20	1
6098365	7.21	1
609	6.60	8
6098419	7.21	3
6098571	4.30	13
6098798	8.13	12
6099002	5.80	18
6099136	5.434	9
6099274	6.85	8
6099419	6.85	29
6099580	7.62	6
6099581	7.62	3
6099582	7.62	4
6099583	7.62	7
6099585	7.62	5
6099697	6.60	40
6099988	3.30	25
6099995	3.30	8
6100033	3.30	12
6100041	3.30	10
6100042	3.30	9
6100086	3.30	13
6100163	1.22	2
6100262	6.71	14
6100269)	4.12	4
6100326	5.111	9
6100329	5.111	12
6100332	5.105	4
6100332	5.111	6
6100372)	4.12	8
6100373	6.60	4
6100629)	4.10	14
6100798	5.120	17
6100817	2.10	9
6100895	5.434	30
6101166	1.50	12
6101167	1.50	12
6101176	1.50	≠13
6101299	6.35	5
6101299	6.35	5
6101438	7.11	10
6101438	7.12	10
6101438	7.20	7
6101439	7.20	10
6101439	7.20	10
6101440	7.20	10
6101441	7.20	21
6101505)	8.27	5
6101505)	8.27	5
6102137	6.82	14
6102306	5.434	9
6102306	5.434	9
6102306	5.434	9
6102306	5.434	9
6102307	5.434	9
6102308	5.434	9
6102308	5.434	9
6102309	5.434	9
6102310	5.434	16
6102311	5.434	16
6102312	5.434	31
6102312	5.434	31
6102314	5.434	22
6102315	5.434	≠12
6102316	5.434	≠12
6102317	5.432	ILL.
6102317	5.432	ILL.
6102317	5.433	ILL.
6102317	5.433	ILL.
6102317	5.433	ILL.
6102317	5.434	32
6102317	5.434	ILL.
6102574	5.40	ILL.
6103134	5.250	10
6103137	7.50	5
6103139	7.50	5
6103140	7.50	5
6103174	1.22	8A
6103175	5.250	10
6103176	5.250	10
6103252	5.40	ILL.
6103265	8.13	3
6103275	5.110	17
6103278	5.110	7
6103279	5.112	2
6103279	5.130	13A
6103279	5.131	12
6103282	5.130	26
6103283	5.130	19B
6103290	5.130	20
6103292	5.130	2
6103425	3.20	7
6103455	6.35	10
6103455	6.35	10
6103502	4.12	10
6103678	7.21	≠8
6103728	5.460	13
6103729	5.460	17
6103730	5.461	≠2
6103731	5.460	4
6103732	5.460	7
6103734	5.460	15
6103735	5.460	1
6103736	5.461	≠3
6104141	7.50	5
6104143	7.50	5
6104426	8.13	12
6104427	8.12	13
6104427	8.12	13
6104427	8.13	12
6104429	8.12	13
6104429	8.13	12
6104429	8.13	12
6104431	8.12	15
6104431	8.13	14
6104431	8.13	14
6104432	8.13	14
6104442	5.120	14
6104443	5.120	15
6104444	5.120	13
6104446	5.120	13
6104527	2.10	11
6104527	2.10	11
6104527	2.10	11
6104527	2.10	11
6104528	2.10	11
6104528	2.10	11
6104529	2.10	13A
6104530	2.10	10
6104533	2.10	10
6104534	1.21	11
6104534	1.22	11
6104535	1.20	19
6104677	2.10	13A
6105111	7.20	10
6105212	6.84	2
6105214	6.84	2
6105214)	6.84	2
6105216	6.84	2
6105216	6.84	2
6105220	6.84	2
6105220	6.84	2
6105220	6.84	2
6105220	6.84	2
6105222	6.84	1
6105222	6.84	1
6105222	6.84	1
6105224	6.84	2
6105226	6.84	1
6105226	6.84	1
6105226	6.84	1
6105226	6.84	1
6105226	6.84	1
6105226	6.84	1
6105226	6.84	1
6105228	6.84	1
6105228	6.84	1
6105228	6.84	1
6105228	6.84	1
6105228	6.84	1
6105230	6.84	1
6105230	6.84	1
6105230	6.84	1
6105296	2.41	4
6105492	7.60	24
6105504	5.120	8
6106341)	7.50	5
6106342)	7.50	5
6106381)	4.12	8
6106539	5.110	1
6106540	5.110	1A

FINIS–NO.	SECT–FIG	FIG.–NO./AF
6106540	5.111	1A
6106540	5.112	1A
6106551	6.82	(12A)
6107144	5.120	4
6107147	5.120	9
6107150	5.40	ILL.
6107151	5.40	ILL.
6107152	5.40	ILL.
6107153	5.40	ILL.
6107154	5.40	ILL.
6107155	5.40	ILL.
6107157	5.140	2
6107161	5.140	26
6107162	5.140	27
6107544	6.71	11
6107639	3.30	21
6107639	3.30	21
6107728	3.30	22
6107728	3.30	22
6107737	7.250	1A
6107845)	8.12	13
6107845	8.13	12
6107845	8.13	12
6107845	8.13	12
6107846	8.13	12
6107848	8.13	12
6107851	8.12	15
6107851	8.13	14
6107851	8.13	14
6107978	1.50	14
6107979	1.50	14
6107980	1.50	14
6107980	1.50	14
6108163	5.130	14
6108187	6.84	(5)
6108191	5.130	27
6108191	5.131	11
6108191	5.132	23
6108298	7.60	19
6108457	3.30	21
6108608	5.131	17
6108990	7.250	14
6108990	7.250	14
6109051	7.63	2
6109526	5.461	≠1
6109527	5.460	9
6109528	5.460	6
6109565	4.32	20
6109738	5.120	12
6109842	7.50	5
6109843	7.50	5
6110208	5.131	18
6110209	5.131	19
6110801	1.60	3
6110801	1.60	3
6110802	1.60	3
6110804	1.60	3
6110805	1.60	3
6110807	1.60	3
6110807	1.60	3
6110808	1.60	3
6110810	1.60	3
6110810	1.60	3
6110811	1.60	3
6111215	7.21	1
6111240	1.40	4
6111874)	2.10	6
6111874)	2.10	6
6111874)	2.10	6
6111875)	2.10	6
6111875)	2.10	6
6111876)	2.10	6
6111876)	2.10	6
6112207	5.130	1
6112336	4.12	5
6112337	4.12	6
6112338	1.22	5
6112338	1.22	5
6112339	1.22	6
6112339	1.22	6
6112820	5.120	16
6112909	7.21	12
6113611)	4.12	8
6113611)	4.12	8
6113729	7.20	1
6113729	7.20	1
6113729	7.20	1
6113732	7.20	1
6113733	7.20	1
6113735	7.20	15
6113740	7.20	5
6113741	7.20	5
6113742	7.20	5
6113743	7.20	≠17
6113744	7.20	18
6113745	7.20	10
6113745	7.20	10
6113824	2.30	2
6113824	2.30	2
6113824	2.30	2
6113824	2.30	2
6113825	2.30	5
6113825	2.30	5
6113826	2.30	5
6113826	2.30	5
6114475	3.30	26
6114475	3.30	26
6114476	3.30	26
6114514	5.120	5
6114515	5.120	5
6114516	5.120	5
6114517	5.120	9
6114546	6.60	10
6114736	1.50	7
6114737	1.50	7
6114817	5.250	1
6114945	4.32	2
6114945	4.32	2
6114945	4.32	2
6114970	6.60	10
6115026	5.140	15
6115027	6.60	11
6115027	6.60	11
6115064	6.60	27
6115135	4.32	17
6115135	4.32	17
6115135	4.32	17
6115135	4.32	17
6115137	6.85	24
6115137	6.85	24
6115139	4.32	≠17
6115176	4.32	12
6115177	4.32	11
6115177	4.32	11
6115462	1.50	7
6115463	1.50	7
6115480	4.32	12
6115481	4.32	11
6115703	1.50	14
6115703	1.50	14
6115703	1.50	14
6115790	5.130	4
6115792	5.130	3
6115858	6.35	2
6115859	6.35	2
6115939	1.50	14
6115940	1.50	14
6115940	1.50	14
6115940	1.50	14
6116103	5.120	(5A)
6116104	5.100	4
6116302	7.50	5
6116396	1.12	2
6116396	1.12	2
6116398	1.12	2
6116400	1.12	2
6116403	1.12	2
6116404	1.12	2
6116408	1.12	2
6116409	1.12	2
6116411	1.12	2
6116412	1.40	4
6116413	1.40	4
6116522	1.30	4
6116524	1.30	4
6116530	1.30	4
6116531	1.30	4
6116532	1.30	4
6116533	1.30	4
6116534	1.30	4
6116535	1.30	4
6116536	1.30	4
6116537	1.30	4
6116538	1.30	4
6116539	1.30	4
6116540	1.30	4
6116541	1.30	4
6116541	1.30	4
6116547	1.60	2
6116547	1.60	2
6116547	1.60	2
6116548	1.60	2
6116548	1.60	2
6116549	1.60	2
6116549	1.60	2
6116549	1.60	2
6116758	5.130	19A
6117187	5.40	ILL.
6117187	5.40	ILL.
6117188	5.40	ILL.
6117188	5.40	ILL.
6117189	5.40	ILL.
6117189	5.40	ILL.
6117190	5.40	ILL.
6117191	5.40	ILL.
6117293	5.434	9
6117295	5.432	ILL.
6117295	5.433	ILL.
6117295	5.434	ILL.
6117296	5.434	29
6117561	1.50	12
6117562	1.50	12
6117563	1.50	12
6117564	1.50	≠13
6117565	1.50	≠13
6117566	1.50	≠13
6117567	1.50	14
6117568	1.50	14
6117569	1.50	14
6117571	1.50	7
6118216	3.30	13
6118216	3.30	13
6118216	3.30	13
6118216	3.30	13
6118274	5.80	2A
6118275	5.80	2A
6118325	5.250	13
6118326	5.250	13
6118547	6.60	2
6118548	6.60	3
6118818	7.31	11
6118819	7.31	11
6118820	7.31	21
6118821	7.31	≠19
6118822	7.31	20
6118823	7.31	18
6118824	7.31	17
6118825	7.31	10
6118826	7.31	10
6118828	7.31	≠23
6118829	7.31	≠23
6118830	7.31	≠6A
6118831	7.31	≠12
6118832	7.31	8
6118835	7.31	14
6118836	7.31	22
6118837	7.31	13
6119410	8.12	29
6119410	8.13	22
6119411	8.12	30
6119411	8.13	23
6119676	4.40	8
6119676	6.80	19
6119676	7.550	7A
6119777	8.27	5
6119777	8.27	5
6119843	5.105	5
6119843	5.111	11
6119941	1.12	2
6119942	1.12	2
6119945	1.12	2
6119945	1.12	2
6119946	1.12	2
6119946	1.12	2
6119946	1.12	2
6119946	1.12	2
6119946	1.12	2
6119950	1.12	2
6119952	1.12	2
6119953	1.12	2
6119953	1.12	2
6119953	1.12	2
6119953	1.12	2
6119954	1.12	2
6119954	1.12	2
6119955	1.12	2
6119955	1.12	2
6119955	1.12	2
6119956	1.12	2
6119956	1.12	2
6119956	1.12	2
6119957	1.12	2
6119957	1.12	2
6119958	1.12	2
6119958	1.12	2
6119958	1.12	2
6119959	1.12	2
6119959	1.12	2
6119961	1.12	2
6119962	1.12	2
6119964	1.12	2
6119964	1.12	2
6119967	1.12	2
6119968	1.12	2
6119969	1.12	2
6119970	1.12	2
6119972	1.12	2
6119976	1.12	2
6119977	1.12	2
6119978	1.12	2
6119979	1.12	2
6119993	7.250	5
6120319	6.35	5B
6120321	6.35	(22)
6120502	5.111	10
6120503	5.111	5
6120505	5.111	8
6120506	5.111	7
6120735)	4.12	8
6120735	4.12	8
6120940	5.131	14
6121316	5.120	(5B)
6121643	7.62	8
6121723	7.60	24
6121726	5.250	10
6121727	5.250	10
6121727	5.250	10
6121727	5.250	10
6121855	4.40	1
6121859	4.40	5
6121860	4.40	6
6121861	4.40	7
6121891	7.20	3
6121892	7.20	2
6122241	6.35	20
6122323	5.120	(18)
6122438	2.10	11
6122439	2.10	10
6122636	8.27	1
6122636	8.27	1
6122743	5.110	2
6122826	4.32	11
6123125	4.12	10
6123125	4.12	10
6123181	7.550	5A
6123182	5.140	1
6123183	5.140	2
6123184	5.140	3
6123185	5.140	4
6123186	5.140	5
6123187	5.140	6
6123194	5.80	16
6123196	5.140	6A
6123198	6.60	10
6123199	6.60	10
6123200	5.140	7A
6123201	5.140	8
6123202	5.140	9
6123203	5.140	27
6123792	1.20	22
6123792	1.21	14
6123882	5.111	13
6123888	5.131	2
6123952	5.110	18
6123952	5.110	20A
6124022	4.33	4
6124023	4.33	4
6124023	4.33	4
6124140	1.22	8
6124140	1.22	8
6124140	1.22	8
6124141	1.22	8
6124144	5.461	≠1
6124147	5.434	ILL.
6124148	5.460	2
6124150	5.434	ILL.
6124155	5.460	3
6124156	5.432	ILL.
6124156	5.433	ILL.
6124156	5.434	29
6124157	5.434	≠12
6124158	5.434	≠12
6124164	7.550	1A
6124270	8.12	31
6124270	8.13	18
6124379	5.112	6
6124534	7.550	(10)
6124915	6.35	(22)
6125407	5.140	29
6125765	2.20	11
6127268	7.20	1
6127268	7.20	1
6127269	7.20	1
6127270	7.20	1
6127270	7.20	1
6127293	7.62	8
6127294	6.61	7
6127296	7.64	2
6127297	7.64	2
6127298	7.64	2
6127298	7.64	2
6127299	7.64	2
6127390	4.32	2
6127390	4.32	2
6127399	5.112	3
6127399	5.112	3
6127429	4.40	2
6127430	4.40	3
6127431	4.40	4
6127591	7.31	1
6127650	1.12	2
6127650	1.12	2
6127652	1.12	2
6127983	5.112	1
6128401	2.20	9
6128470	7.62	3
6128470	7.62	3
6128470	7.62	3
6128471	7.62	3
6128472	7.62	2
6128472	7.62	2
6128472	7.62	2
6128474	7.62	2
6128595)	7.40	(≠21)

FINIS–NO.	SECT–FIG	FIG.–NO./AF
6129067	6.35	21
6129097	1.12	2
6129099	1.12	2
6129101	1.12	2
6129101	1.12	2
6129102	1.12	2
6129104	1.12	2
6129104	1.12	2
6129104	1.12	2
6129106	1.12	2
6129106	1.12	2
6129106	1.12	2
6129107	1.12	2
6129109	1.12	2
6129111	1.30	4
6129211	1.25	5
6129212	1.25	6
6129328	5.140	26
6129355	6.60	10A
6129356	6.60	36
6129357	5.80	8
6129460	5.460	1
6129467	6.60	37
6129614	7.50	5
6129615	7.50	5
6129974	5.120	9
6130008	5.111	4
6130013	5.80	8
6130019	5.434	13
6130021	7.62	8
6130021	7.62	8
6130114	9.00	1
6130168	2.41	11
6130168	8.26	11
6130293	7.251	5A
6130295	4.32	16
6130296	4.32	16
6130297	5.250	1A
6130299	6.60	16
6130301	1.60	14
6130301	4.30	12
6130301	4.31	8
6130301	4.32	11
6130301	4.32	11
6130306	2.20	8
6130465	7.32	1
6130472	7.32	1
6130480	8.13	5A
6130505	1.12	2
6130505	1.12	2
6130505	1.12	2
6130505	1.12	2
6130510	1.30	4
6130646	5.120	12
6130945	6.60	4
6130993	6.60	38
6131152	5.80	15
6131816	8.27	2
6131925	6.60	4
6132112	7.60	29
6132312	6.85	24
6132338	6.85	25
6132415	5.131	4
6132419	5.131	3B
6132420	5.131	5
6132469	5.131	8
6132496	5.140	9
6132692	4.33	4
6132728	4.33	4
6132728	4.33	4
6132729	4.33	4
6132729	4.33	4
6132729	4.33	4
6132730	4.33	4
6132763	5.105	6
6133055	6.60	23
6133207	5.131	13
6133290	4.33	5
6133291	4.33	4
6133291	4.33	4
6133291	4.33	4
6133291	4.33	4
6133291	4.33	4
6133292	4.33	4
6133292	4.33	4
6133464	8.13	5A
6133465	8.13	5A
6133523	6.35	20
6133523	6.60	24
6133524	6.35	21
6133575	6.35	6
6133575	6.35	6
6133576	6.35	6
6133577	6.35	7
6133577	6.35	7
6133578	6.35	7
6133579	6.35	7
6133740	7.21	12
6133742	7.21	≠6
6133744	7.21	2
6133746	7.21	14
6133748	7.21	(≠16)
6133750	7.21	≠4
6133751	7.21	≠4A
6133756	7.21	5
6133758	7.21	9
6133763	7.23	15
6133950	1.60	17
6134023	2.10	10
6134416	1.21	6A
6134534)	1.40	4
6134551	6.61	11
6134621	1.20	5
6134901	8.13	15
6134936	5.132	12A
6135087	1.30	4
6135098	5.112	7
6135099	5.105	3
6135186	5.112	5
6135441	7.60	24
6135762	4.32	9
6135887	6.61	9
6135931	6.60	42
6135932	6.60	41
6136167	6.60	2
6136280	7.20	1
6136281	7.21	1
6136282	7.20	1
6136283	7.21	1
6136284	7.21	11
6136285	7.20	3
6136286	7.21	3
6136288	7.21	3
6136289	7.20	3
6136290	7.20	10
6136291	7.21	10
6136292	7.20	3
6136293	7.20	3
6136293	7.20	3
6136305	4.12	11
6136867	7.20	5
6136868	7.20	8
6137136	7.62	3
6137137	7.62	4
6137139	7.62	2
6137140	7.62	5
6137204	4.33	5
6137527	2.41	9
6137528	2.41	9
6137857	1.22	2
6137857	1.22	2
6137857	1.22	2
6137947	7.503	4
6137948	7.502	7
6138211	4.32	21
6138211	4.32	21
6138311	5.131	4
6138398	5.81	5
6138688	1.22	8
6138695	5.250	10
6138793	8.10	7
6138793	8.11	11
6138793	8.12	12
6138793)	8.20	5
6139030	1.12	2
6139036	1.12	2
6139474	6.85	17
6139476	6.85	17B
6139478	6.85	16
6139710	6.87	4
6139714	7.550	7
6140015	6.85	21
6140311	8.27	3
6140437	6.61	12
6140461	5.132	10
6140629	4.24	4
6140630	2.20	5A
6140740	1.22	10
6140740	1.23	9
6140741	1.22	10
6140741	1.23	10
6140951	6.87	19
6141655	1.25	8
6142340	5.80	15
6142538	8.27	5
6142538	8.27	5
6142539	8.27	5
6142551	6.61	7
6142698	5.120	7
6142835	6.35	2
6142837	6.35	5B
6142865	7.250	1
6142867	7.250	14
6142868	7.250	14
6142868	7.250	14
6142919	7.250	14
6142955	5.132	13
6142955	5.132	13
6143240	3.30	21
6143344	6.87	1
6143344	6.87	1
6143517	7.50	5
6143517	7.50	5
6144259	5.81	2
6144240	6.60	6
6144240	6.60	6
6144310	6.61	1
6144410	1.12	2
6144411	1.12	2
6144412	1.12	2
6144414	4.32	14
6144414	4.32	14
6144415	4.32	14
6144415	4.32	14
6144501	1.12	2
6144565	1.60	28
6144614	3.20	7
6144615	3.20	7
6144670	6.61	2
6144671	6.61	2
6144690	4.12	10A
6144692	5.105	2
6144781)	4.32	17
6144781)	4.32	17
6144787)	4.32	≠20A
6144787)	4.32	≠20A
6145012	6.35	5B
6145026	1.60	2
6145143	7.60	19A
6145376	6.86	7
6145377	6.86	9
6145380	6.86	12
6145410	6.86	13
6145417	6.86	5
6145419	6.86	10
6145435	5.132	15
6145438	6.61	10
6145439	5.81	3
6145440	5.81	3
6145441	1.25	3
6145454	5.81	6
6145792	5.80	33
6146101	4.32	2
6146114	4.32	≠17
6146179	5.120	7
6146231	6.61	4
6146317	2.10	8
6146399	5.131	3
6146401	5.132	5
6146402	5.131	3B
6146403	5.131	3B
6146677	6.85	32
6146949	4.32	(9A)
6146949	4.32	(9A)
6147010	5.81	7
6147275	1.40	4
6147319	7.60	29
6147319	7.60	29
6147320	7.60	29
6147320	7.60	29
6147322	7.62	8
6147548	4.12	10
6147904	6.87	14B
6147904	7.550	6A
6147933	5.81	3
6147960	7.503	≠6
6148287	6.71	13
6148295	5.81	1
6148295	5.81	1
6148365	5.112	4
6148454	3.30	16
6148454	3.30	16
6148522	5.131	3B
6148913	5.112	8
6148926	6.87	7
6148929	6.87	1
6148929	6.87	1
6148930	6.87	5
6148932	6.87	2
6148933	5.81	3
6148987	6.87	9
6148988	6.87	10
6148989	6.86	4
6149075	2.20	9
6149076	2.20	9
6149077	2.20	9
6149078	2.20	9
6149079	2.20	8
6149425	8.26	6
6149425	8.26	6
6149425	8.26	6
6149425	8.26	6
6149436	6.35	5B
6149539	7.62	8
6149647	1.12	2
6149648	1.12	2
6149651	1.12	2
6149653	1.12	2
6149958	5.120	5
6149958	5.120	(5A)
6150053	6.71	2
6150141	6.86	1
6150295	5.111	1
6150536	6.60	20
6150537	5.120	16
6150542	7.64	3
6150543	7.64	3
6150598	7.20	9
6150809	2.10	11
6150871	2.10	(17)
6151213	5.81	1
6151311	5.81	10
6151407	6.87	14
6151686	5.132	11
6151689	5.132	12
6152013	3.30	23
6152060	8.27	1
6152247	6.61	16
6152374	5.132	14
6152430	7.23	1
6152431	7.23	1
6152434	7.23	6
6152435	7.23	9
6152436	7.23	7
6152437	7.23	3
6152438	7.23	10
6152439	7.23	≠13
6152440	7.23	≠14
6152441	7.23	12
6152442	7.23	4
6152443	7.23	8
6152444	7.23	≠5
6152445	7.23	2
6152446	7.23	2
6152448	7.23	11
6152651	7.550	6A
6153084	1.25	9
6153192	6.61	8
6153290	5.434	33
6153349	7.20	14
6153350	7.20	14
6153352	7.20	10
6153489	1.60	3
6153490	1.60	3
6153491	1.60	3
6153492	1.60	3
6153493	1.60	3
6153494	1.60	3
6153495	1.60	3
6153496	1.60	3
6153617	6.84	2
6153617	6.84	2
6153885	5.120	5
6153886	5.132	7
6154255	6.61	1
6154453	2.10	4A
6154548	7.250	1
6154548	7.250	1
6154549	7.250	1
6154870)	1.60	23
6154870)	1.60	24
6155197	1.60	19
6155354	6.71	10
6155354	6.71	10
6155354	6.71	10
6155354	6.71	10
6155526	6.86	11
6155544	5.132	8
6155562)	2.10	4A
6155579	1.21	14
6155579	1.21	14
6155717	6.71	9
6155717	6.71	9
6156084	7.62	6
6156085	7.62	7
6156238	2.20	9
6156324	6.87	6
6156578	5.131	4
6156676	6.60	≠28
6156924	1.12	2
6156926	1.12	2
6157021	7.62	8
6157216	1.50	1B
6157217	1.50	1B
6157218	1.50	1B
6157219	1.50	1B
6157358	6.87	14A
6157527	6.86	2
6157528	6.86	3
6157529	6.86	6
6157533	5.132	10A
6157692	5.112	5
6157706	5.112	10
6157888	6.60	11
6158102)	2.10	6
6158103)	2.10	6
6158104)	2.10	6
6158112	7.64	3
6158113	7.64	3
6158123)	4.32	17
6158123)	4.32	17
6158124)	4.32	17
6158124)	4.32	17
6158128)	8.12	13
6158128)	8.13	12
6158128)	8.13	12
6158128)	8.13	12
6158131)	4.32	≠20A

FINIS–NO.	SECT–FIG	FIG.–NO./AF
6158131)	4.32	≠20A
6158132)	4.32	≠20A
6158132)	4.32	≠20A
6158168	6.86	14
6158298	7.64	3
6158317	5.105	4
6158319	5.111	1
6158321	5.105	2
6158390)	7.64	2
6158391)	7.64	2
6158434	7.550	14
6159061	5.120	12
6159448	7.62	18
6159475	6.86	6
6159643)	2.10	6
6159644)	2.10	6
6159644)	2.10	6
6159645)	2.10	6
6159645)	2.10	6
6159648)	2.10	6
6159649)	2.10	6
6159649)	2.10	6
6159650)	2.10	6
6159650)	2.10	6
6159725	5.112	5
6159734	7.62	8
6159883	6.61	11A
6159988	6.61	2
6160006	7.64	5
6160086	7.62	8
6160117	7.63	2
6160252	8.12	13
6160252	8.13	12
6160252	8.13	12
6160252	8.13	12
6160253	5.112	3
6160321	7.64	3
6160322	7.64	3
6160520)	7.64	2
6160521)	7.64	2
6160522)	7.64	2
6160523)	7.64	2
6160731)	1.60	18
6160833	5.132	1
6160859	6.60	11
6160859	6.61	4
6160893	8.27	5
6161013	5.112	5B
6161014	5.112	5A
6161014	5.112	5A
6161181	5.120	13
6161511	5.132	8
6161797	6.86	12
6161860	6.71	14
6161860	6.71	14
6161969	6.60	11
6161969	6.60	11
6162078	5.132	1
6162108	7.20	≠4A
6162236	5.111	3
6162623	6.60	8
6163390	6.60	4
6163448	1.40	4
6163449	1.40	4
6164435	7.64	3
6164765	6.61	2
6165056	7.20	15
6165570)	5.111	1
6165571	5.112	1
6165821	5.132	8
6167046	3.30	15
6167524	5.112	14
6168335	6.86	3
6168640	8.13	2
6168640	8.13	2
6168641	8.13	2
6168642	8.13	24
6168642	8.13	24
6168642	8.13	24
6169339	3.20	6
6169928)	4.32	≠20A
6169928)	4.32	≠20A
6169929)	4.32	≠20A
6169929)	4.32	≠20A
6169934	7.250	1
6170721	8.26	6
6170721	8.26	6
6170722	8.26	4
6170902)	7.60	21
6171010	8.13	12
6171011	8.13	14
6171488	7.64	4
6171489	7.64	4
6171490	7.64	3
6171491	7.64	3
6172133	5.81	4
6173459	5.132	13
6173459	5.132	13
6174265)	1.60	3
6174266)	1.60	3
6174691	7.60	11
6175932	1.25	8
6176522	6.60	11
9050136	1.40	15

FINIS–NO.	SECT–FIG	FIG.–NO./AF

FINIS–NO.	SECT–FIG	FIG.–NO./AF

FINIS–NO.	SECT–FIG	FIG.–NO./AF

FINIS–NO.	SECT–FIG	FIG.–NO./AF